iLumileds®

2026

Bienvenidos al **Catálogo 2026 de iLumileds**

La luz transforma espacios y crea emociones, en **iLumileds** estamos comprometidos con diseñar soluciones que conecten innovación y estética. Este catálogo no solo presenta nuestros productos, sino también los conceptos clave que fundamentan nuestro liderazgo en iluminación LED para que puedas interpretar cada detalle y elegir con confianza.

Cómo interpretar la calidad de la luz:
CRI y temperatura de color

Índice de Reproducción Cromática (CRI) mide la capacidad de una fuente de luz para revelar los colores de manera realista y natural, mientras que la **temperatura de color** define la sensación que transmite: desde la calidez acogedora de un atardecer hasta la claridad fría de un día soleado. En **iLumileds**, entendemos que la luz adecuada hace la diferencia en cualquier espacio.

Índice de deslumbramiento (UGR): La comodidad visual como prioridad, la iluminación debe ser funcional y cómoda. El UGR o índice de deslumbramiento unificado, evalúa el nivel de confort visual, asegurando que la luz sea agradable y libre de distracciones.

Calidad que perdura, seguridad que inspira

En **iLumileds** sabemos que la luz debe ser tan confiable como el espacio que ilumina.

Es por eso, nuestros luminarios de policarbonatos cuentan con clasificación V2, l**o que significa que son materiales que se autoextinguen rápidamente** si entran en contacto con fuego, ofreciendo un extra de **seguridad y tranquilidad** en cada instalación.
La vida útil de nuestras luminarias LED también está pensada para acompañarte por años.

Cuando veas las siglas **L70**, significa que la lámpara mantendrá al menos **el 70 % de su brillo original** incluso después de **50,000 horas de uso** -equivalente a más de 10 años de iluminación constante.

Durabilidad y seguridad: dos razones más para confiar en que cada producto iLumileds seguirá iluminando tus proyectos, día tras día.

Pioneros en iluminación lineal y modular.

En **iLumileds**, somos creadores de conceptos que evolucionan con las necesidades del diseño contemporáneo. Nuestra iluminación lineal y modular se adapta a cualquier espacio, combinando estética y funcionalidad para proyectos que exigen precisión y creatividad.

Con este catálogo, te invitamos a descubrir cómo **iLumileds** está redefiniendo la iluminación, una idea brillante a la vez.

STAFF **iLumileds**

COMPAÑÍA

ILUMILEDS S.A. DE C.V

INGENIERÍA ELECTRODIGITAL
AUDIO VIDEO ILUMINACIÓN S.A DE C.V

LINEA PROFESIONAL

LINEA BAJO COSTO

CERTIFICACIÓN

NOM

TIPOS DE BASE

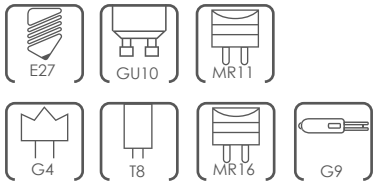

COLOR



ÁNGULOS DE APERTURA (°)

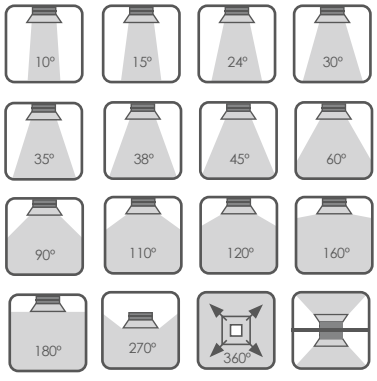

GENERALES

- XX W — POTENCIA DE LÁMPARA
- X XXX W MAX — POTENCIA MÁXIMA DE LÁMPARA
- XXX — VOLTAJE
- DRIVER — VOLTAJE / DRIVER
- XX V cc — VOLTAJE DE SALIDA
- XX V cc MAX. — VOLTAJE DE SALIDA MÁXIMO
- XX mA — CORRIENTE DE SALIDA
- IP XX — PROTECCIÓN IP
- IK XX — PROTECCIÓN CONTRA GOLPES
- X XXX K Blanco cálido — TEMPERATURA DE COLOR
- FL XX lúmenes Blanco XX — FLUJO LUMINOSO
- FL XX-XX lúmenes x LED — FLUJO LUMINOSO X LED
- orificio XX cm — ORIFICIO
- driver atenuable — DRIVER ATENUABLE
- SOLAR — SOLAR
- DMX — DMX
- PC POLICARBONATO — POLICARBONATO
- RECOMENDADO ÁREAS HÚMEDAS Y LUGARES DE COSTA — RECOMENDADO ÁREAS HUMEDAS Y LUGARES DE COSTA

- CRI 80 / CRI 90 — CRI
- 2-3 step MACADAM — 2-3 STEP MACADAM
- 3-4 step MACADAM — 3-4 STEP MACADAM
- 5-7 step MACADAM — 5-7 STEP MACADAM
- DIRIGIBLE — DIRIGIBLE
- 270° — 270°
- 360° — 360°

TIPOS DE INSTALACIÓN

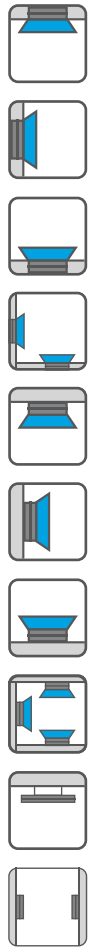

- EMPOTRAR / TECHO
- EMPOTRAR / PARED
- EMPOTRAR / PISO
- EMPOTRAR / PARED Y PISO
- SOBREPONER / TECHO
- SOBREPONER / PARED
- SOBREPONER / PISO
- SOBREPONER / TECHO, PARED Y PISO
- SUSPENDER
- COLOCACIÓN EN MURO

 Ilumileds S.A. de C. V e Ingeniería electrodigital, audio, video, iluminación S.A de C.V. se reserva el derecho de modificar la información sin previo aviso y no se hace responsable por errores u omisiones en este documento.

IP GRADO DE PROTECCIÓN A LA INTEMPERIE

PRIMER DÍGITO (X) (PROTECCIÓN CONTRA OBJETOS SÓLIDOS)	DEFINICIÓN	SEGUNDO DÍGITO (Y) (PROTECCIÓN CONTRA LÍQUIDOS)	DEFINICIÓN
0	SIN PROTECCIÓN	**0**	SIN PROTECCIÓN
1	Protegida contra objetos sólidos de más de 50 mm (Contactos involuntarios de las manos)	**1**	Protegidos contra caídas verticales de gotas de agua o condensación
2	Protegida contra objetos sólidos de más de 12 mm (Contacto con los dedos)	**2**	Protegidos contra gotas de agua hasta 15° de la vertical
3	Protegida contra objetos sólidos de más de 2.5 mm (Herramientas y cables)	**3**	Protegidos contra gotas de agua hasta 60° de la vertical
4	Protegida contra objetos sólidos de más de 1 mm (Herramientas y pequeños cables)	**4**	Protegido contra agua de lluvia en todas direcciones, el ingreso de las cantidades limitadas de agua es permitida
5	Protegida contra ingreso limitado de polvo (NO INCLUYE materiales peligrosos)	**5**	Protegido contra chorros de agua de baja presión en todas direcciones, el ingreso limitado de agua es permitido
6	Totalmente protegido contra polvo Totalmente sellado	**6**	Protegido contra potentes chorros de agua
		7	Protegido contra los efectos de inmersión en agua a profundidades hasta 15 cm
		8	Protegido contra largos periodos de inmersión en agua, sumergibles

Ilumileds S.A. de C. V. e Ingeniería electrodigital, audio, video, iluminación S.A de C.V. se reserva el derecho de modificar la información sin previo aviso y no se hace responsable por errores u omisiones en este documento.



Para tener un mejor manejo de este catálogo, considera los siguientes puntos:

Por logística de la compañía, nos manejamos con dos razones sociales diferentes, identificadas con un icono distinto al inicio del código de producto.

iL ILUMILEDS S.A. DE C.V.

iE INGENIERÍA ELECTRODIGITAL
AUDIO VIDEO ILUMINACIÓN S.A DE C.V

Es importante que, al momento de hacer tu solicitud, tengas en cuenta que estas compañías facturan con razones sociales diferentes, y así deben solicitarse.

Al inicio de cada sección encontrarás los productos nuevos para este año con fotografías y códigos.

Posteriormente, se detallan las características técnicas de cada producto (fotografía, material, lámpara, ángulo de apertura, color de luz, alimentación, potencia de salida, características, medidas, etc.).

Se detallan códigos en orden alfabético, la iconografía y el índice. Así como un código QR que te llevará a la ficha técnica e información del producto.

Para tomar la mejor decisión de compra y cuál es el producto adecuado para la aplicación que deseas, debes de considerar la información técnica que te proporciona cada ficha (Grado de protección IP, voltaje de operación, materiales, medidas, flujos luminosos, etc.) esto hará más fácil y adecuada tu solución.

De igual manera, nuestros asesores comerciales podrán apoyarte en cualquier momento.

Nuestro objetivo es que encuentres en este catálogo una guía importante para la realización de tus proyectos.

STAFF **iLumileds**



2026

índice

capítulos



capítulo 01./ **p.06**

Iluminación Lineal



capítulo 02./ **p.44**

Tiras de LED



capítulo 03./ **p.86**

Drivers y Controladores



capítulo 04./ **p.118**

Iluminación Modular



capítulo 05./ **p.138**

Rieles



capítulo 06./ **p.208**

Comerciales



capítulo 07./ **p.258**

Policarbonatos



capítulo 08./ **p.332**

Lámparas



capítulo 09./ **p.344**

Exteriores



capítulo 10./ **p.366**

Wall-Washer



capítulo 11./ **p.376**

Subacuáticas



capítulo 12./ **p.380**

Línea Europea / Decorativas



capítulo 13./ **p.486**

Aliados Comerciales

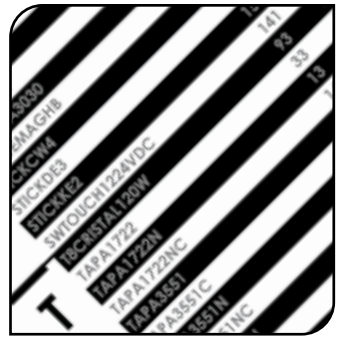

p.492

Índice General

Ilumileds S.A. de C. V. e Ingeniería electrodigital, audio, video, iluminación S.A de C.V. se reserva el derecho de modificar la información sin previo aviso y no se hace responsable por errores u omisiones en este documento.

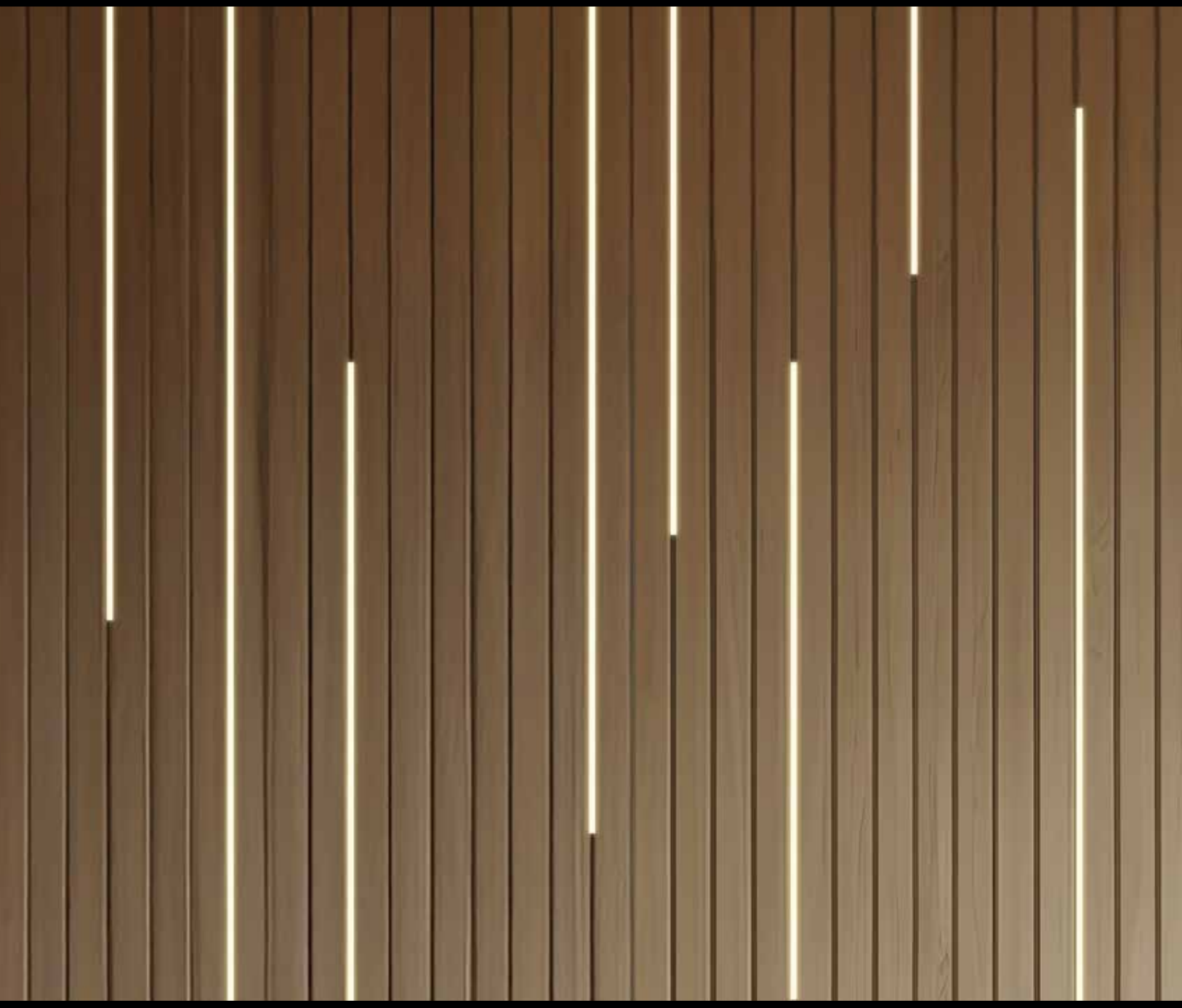

iLumileds®

ILUMINACIÓN LINEAL

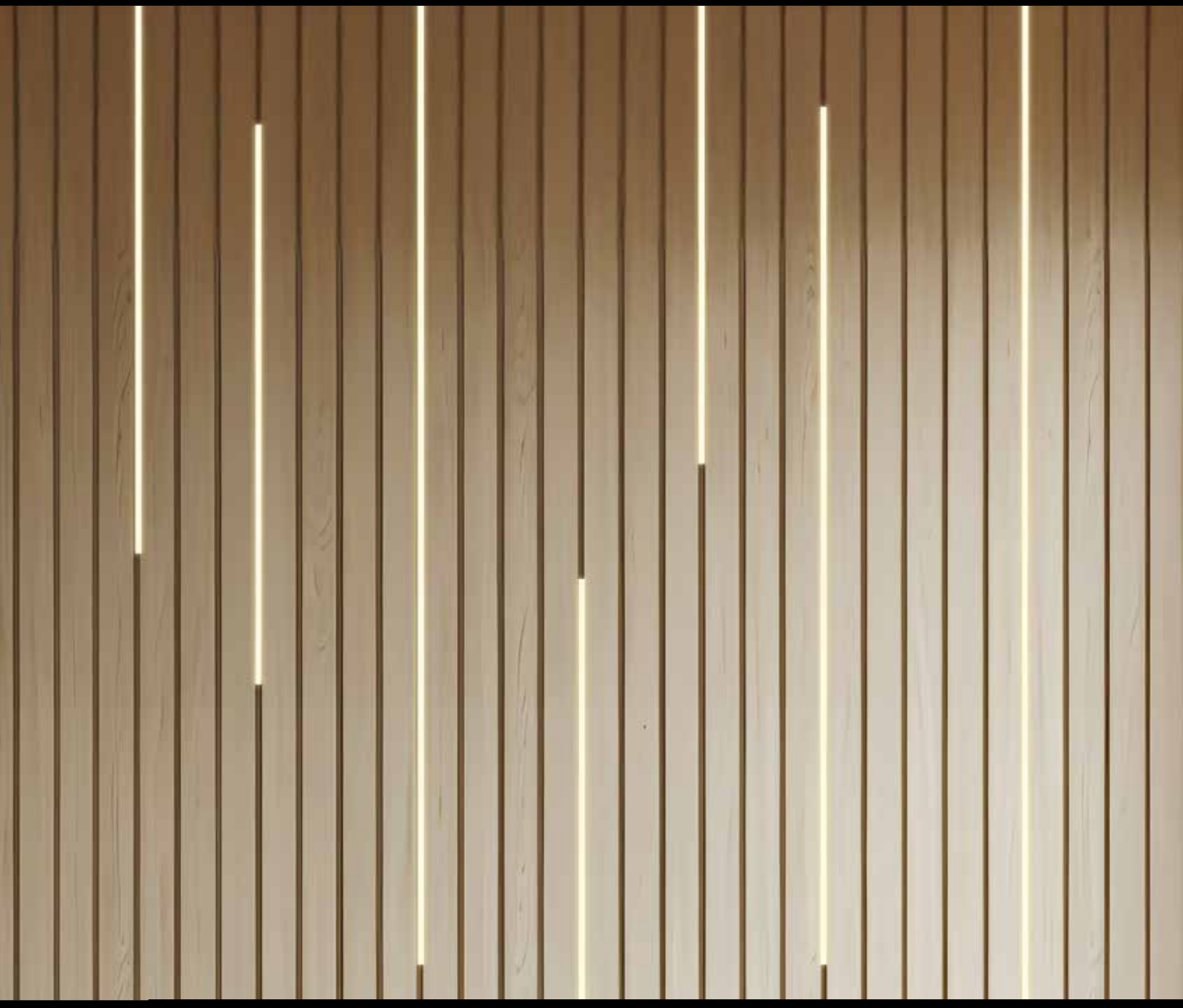

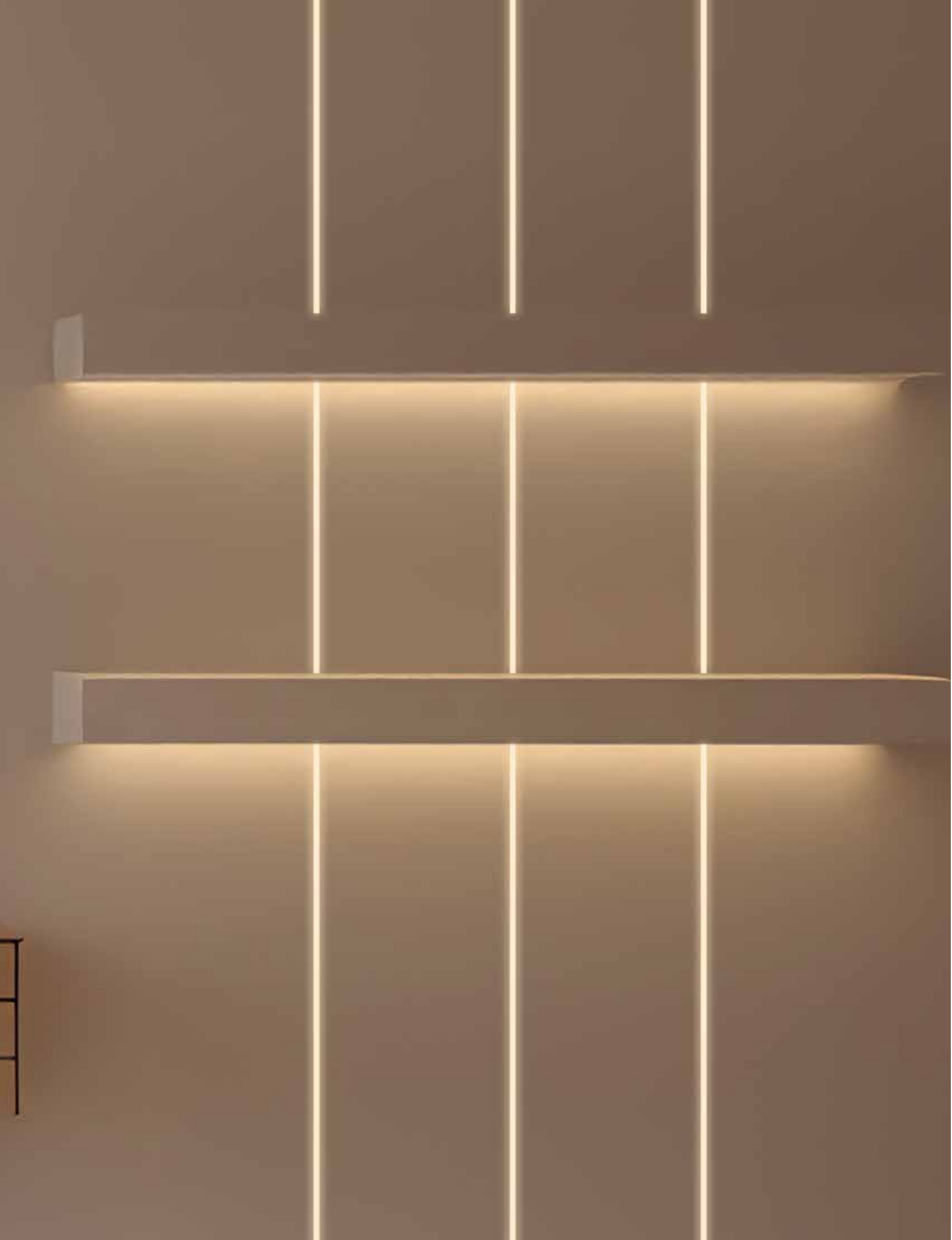

KIT DE PERFIL

Mica continua de 60 m disponible

DXAP01NKIT. [Acabado Negro]

DXAP01KIT. [Acabado Natural]

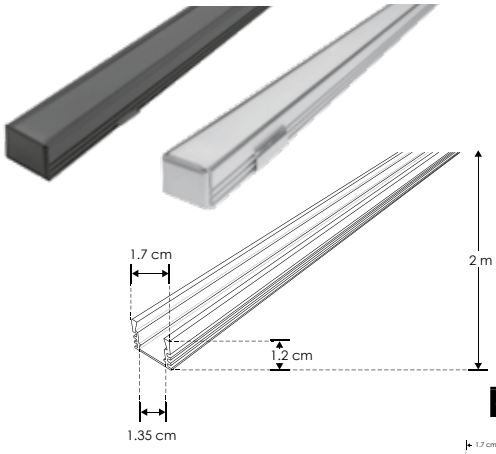



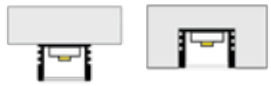

Material	Kit de perfil de aluminio sin ceja, acabado negro o natural de sobreponer o empotrar de 2 m de largo, para recibir tira extraplana de LEDs
Incluye	Perfil de aluminio, mica, kit de 2 tapas laterales y kit de 2 grapas

accesorios También se venden por separado, únicamente como refacción.

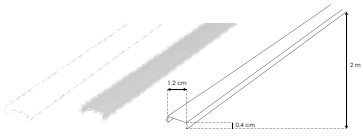

ACLECHDXAP01N [Negro]

ACLECHDXAP01 [Blanco]

Mica para perfiles de aluminio DXAP01N / DXAP01, rectangular 2 m de largo

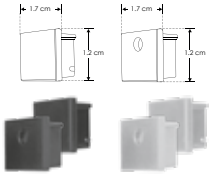

ENDCAPDXAP01N [Negro]

ENDCAPDXAP01. [Gris]

Kit de 2 tapas laterales de plástico para perfiles de aluminio DXAP01N / DXAP01

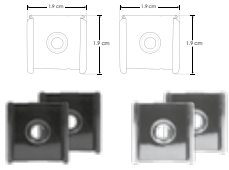

GRAPADXAP01N [Negro]

GRAPADXAP01 [Plateado]

Kit de 2 grapas de metal para sujeción de perfiles de aluminio DXAP01N / DXAP01



ACLEDXA010206CON [Negro]

ACLEDXA010206CO [Blanco]

Mica continua para perfiles de aluminio DXAP01N, DXAP02N, DXAP06N, DXAP01, DXAP02 y DXAP06.
Se vende por separado en múltiplos de 10 m, máximo 60 m

IP 20

KIT DE PERFIL

Mica continua de 60 m disponible

DXAP02NKIT. [Acabado Negro]

DXAP02KIT. [Acabado Natural]

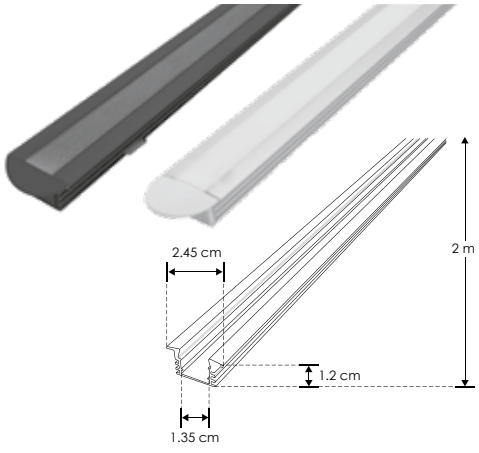





Material	Kit de perfil de aluminio con ceja, acabado negro o natural de empotrar de 2 m de largo, para recibir tira extraplana de LEDs
Incluye	Perfil de aluminio, mica, kit de 2 tapas laterales y kit de 2 grapas

accesorios También se venden por separado, únicamente como refacción.

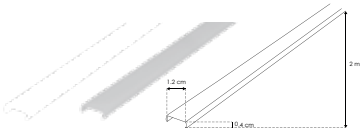

ACLECHDXAP02N [Negro]

ACLECHDXAP02 [Blanco]

Mica para perfiles de aluminio DXAP02N / DXAP02, rectangular 2 m de largo

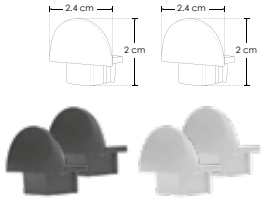

ENDCAPDXAP02N [Negro]

ENDCAPDXAP02. [Gris]

Kit de 2 tapas laterales de plástico para perfiles de aluminio DXAP02N / DXAP02

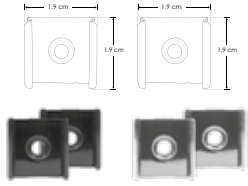

GRAPADXAP02N [Negro]

GRAPADXAP02 [Plateado]

Kit de 2 grapas de metal para sujeción de perfiles de aluminio DXAP02N / DXAP02



ACLEDXA010206CON [Negro]

ACLEDXA010206CO [Blanco]

Mica continua para perfiles de aluminio DXAP01N, DXAP02N, DXAP06N, DXAP01, DXAP02 y DXAP06.
Se vende por separado en múltiplos de 10 m, máximo 60 m

IP 20

Ilumileds S.A. de C. V. e Ingeniería electrodigital, audio, video, iluminación S.A de C.V. se reserva el derecho de modificar la información sin previo aviso y no se hace responsable por errores u omisiones en este documento.

KIT DE PERFIL

Mica continua de 60 m disponible

DXAP06NKIT. [Acabado Negro]

DXAP06KIT. [Acabado Natural]

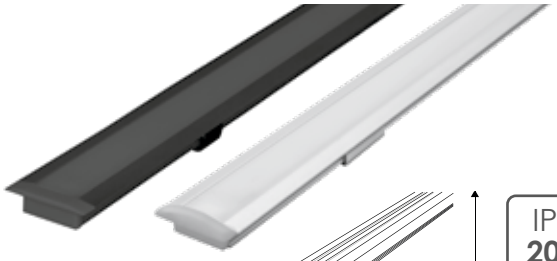





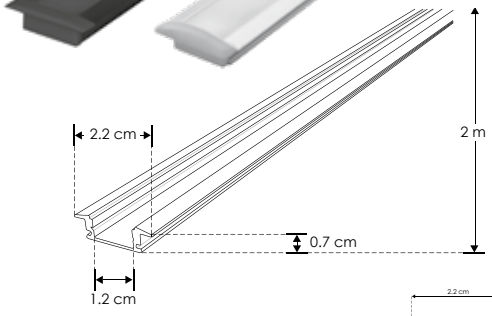

IP 20

Material	Kit de perfil de aluminio con ceja, acabado negro o natural de empotrar, 2 m de largo, para recibir tira extraplana de LEDs
Incluye	Perfil de aluminio, mica, kit de 2 tapas laterales y kit de 2 grapas

accesorios También se venden por separado, únicamente como refacción.

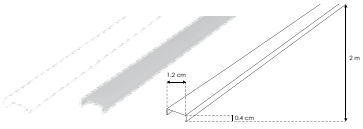

ACRDIFDXAP06N [Negro]

ACRDIFDXAP06 [Blanco]

Mica para perfiles de aluminio DXAP06N / DXAP06, rectangular 2 m de largo

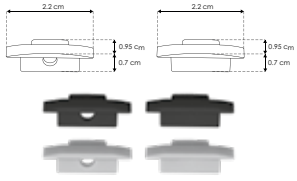

ENDCAPDXAP06N. [Negro]

ENDCAPDXAP06. [Gris]

Kit de 2 tapas laterales de plástico para perfiles de aluminio DXAP06N / DXAP06

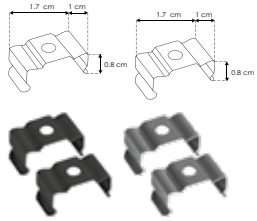

GRAPADXAP06N [Negro]

GRAPADXAP06 [Plateado]

Kit de 2 grapas de metal para sujeción de perfiles de aluminio DXAP06N / DXAP06



ACLEDXA010206CON [Negro]

ACLEDXA010206CO [Blanco]

Mica continua para perfiles de aluminio DXAP01N, DXAP02N, DXAP06N, DXAP01, DXAP02 y DXAP06.**Se vende por separado en múltiplos de 10 m, máximo 60 m**

KIT DE PERFIL

Perfil tipo wall-washer

ILUPA109NKIT. [Acabado Negro]

ILUPA109KIT. [Acabado Natural]

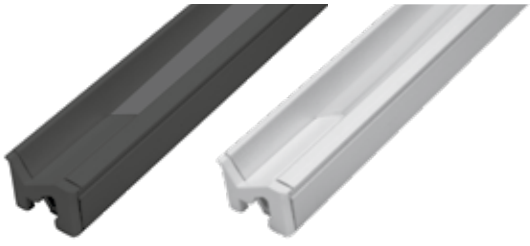





Material	Kit de perfil de aluminio con ceja tipo wall-washer, acabado negro o natural de empotrar en techo o pared de 2 m de largo, para recibir tira extraplana de LEDs
Incluye	Perfil de aluminio, mica y kit de 2 tapas laterales

Tiras de LEDs recomendadas:

LDPB2216WW241205	**LDPB2216WW242105**	**LDPBCOBWW24480R5**
LDPB2216Z241205R	**LDPB2216Z242105R**	**LDPBCOBZ24480R5**
LDPB2216W241205R	**LDPB2216W242105R**	**LDPBCOBW24480R5**

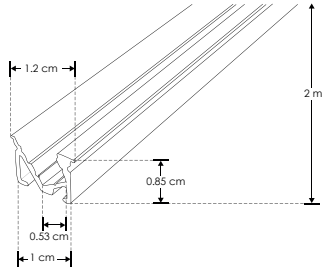

accesorios También se venden por separado, únicamente como refacción.

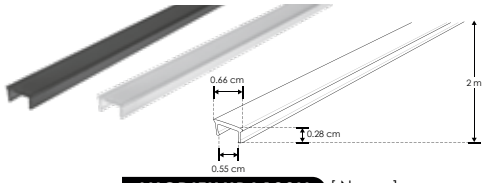

MICDIFILUPA109N [Negro]

MICDIFILUPA109 [Blanco]

Mica para perfiles de aluminio ILUPA109N / ILUPA109 rectangular 2 m de largo

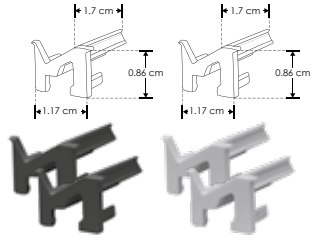

TAPLATILUPA109N [Negro]

TAPLATILUPA109 [Gris]

Kit de 2 tapas laterales de plástico para perfiles de aluminio ILUPA109N / ILUPA109

IP 20

Ilumileds S.A. de C. V e Ingeniería electrodigital, audio, video, iluminación S.A de C.V. se reserva el derecho de modificar la información sin previo aviso y no se hace responsable por errores u omisiones en este documento.

KIT DE PERFIL

Esquinero con mica redonda

PA1616NKIT. [Acabado Negro]

PA1616KIT. [Acabado Natural]







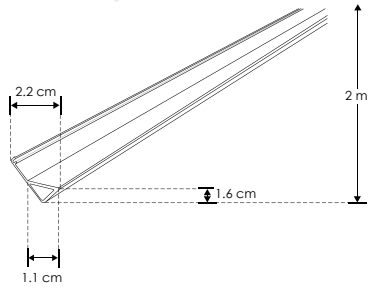

Material	Kit de perfil de aluminio esquinero, acabado negro o natural de sobreponer de 2 m de largo, para recibir tira extraplana de LEDs
Incluye	Perfil de aluminio, mica, kit de 2 tapas laterales y kit de 2 grapas

accesorios También se venden por separado, únicamente como refacción.

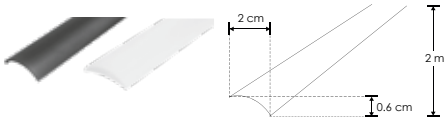

MICDIF1616N [Negro]

MICDIF1616 [Blanco]

Mica para perfiles de aluminio PA1616N / PA1616, curva 2 m de largo

IP 20

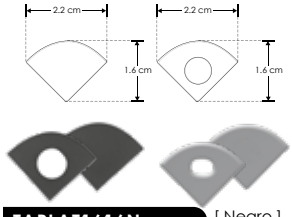

TAPLAT1616N [Negro]

TAPLAT1616 [Gris]

Kit de 2 tapas laterales de plástico para perfiles de aluminio PA1616N / PA1616

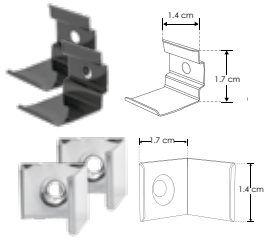

GRAPA1616N [Negro]

GRAPA1616 [Plateado]

Kit de 2 grapas de metal para sujeción de perfiles de aluminio PA1616N / PA1616 / PA1616B

KIT DE PERFIL

Mica continua flexible de 60 m disponible

ILUPA1806NFLEKIT [Acabado Negro]

ILUPA1806FLEKIT [Acabado Natural]

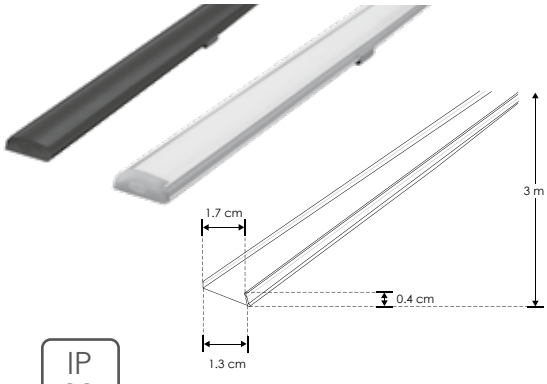



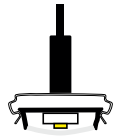



Material	Kit de perfil de aluminio sin ceja, rectangular flexible acabado negro o natural de sobreponer o suspender de 3 m de largo, para recibir tira extraplana de LEDs
Incluye	Perfil de aluminio, mica, kit de 2 tapas laterales y kit de 2 grapas

IP 20

Tiras de LEDs recomendadas:

LDPB22161824300R	**LDPB2216Z24300R**	**LDPBCOBW24480R5**	**LDPBCOB2724528R**
LDPB22162224300R	**LDPB2216W24300R**	**LDPBCOBWW24512R**	**LDPBCOBWW24528R**
LDPB22162724300R	**LDPBCOBWW24480R5**	**LDPBCOBZ24512R**	**LDPBCOBZ24528R**
LDPB2216WW24300R	**LDPBCOBZ24480R5**	**LDPBCOBW24512R**	**LDPBCOBW24528R**

accesorios También se venden por separado, únicamente como refacción.

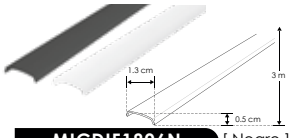

MICDIF1806N [Negro]

MICDIF1806 [Blanco]

Mica para perfiles de aluminio PA1806N / PA1806, rectangular 3 m de largo

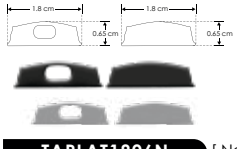

TAPLAT1806N [Negro]

TAPLAT1806 [Gris]

Kit de 2 tapas laterales de plástico para perfiles de aluminio PA1806N / PA1806

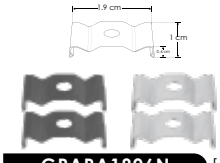

GRAPA1806N [Negro]

GRAPA1806 [Plateado]

Kit de 2 grapas de metal para sujeción de perfiles de aluminio PA1806N / PA1806

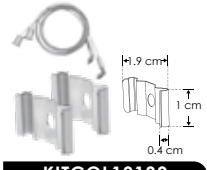

KITCOL19180

Kit de 2 cables de acero de 2m de largo y 4 soportes para perfil de aluminio PA1806N y PA1806

Se vende por separado

MICDIF1806CO [Blanco]

Mica continua para perfil de aluminio PA1806.

Se vende por separado en múltiplos de 10 m, máximo 60 m

Ilumileds S.A. de C. V. e Ingeniería electrodigital, audio, video, iluminación S.A de C.V. se reserva el derecho de modificar la información sin previo aviso y no se hace responsable por errores u omisiones en este documento.

KIT DE PERFIL

Flexible sin ceja

ILUPA3535NFLKIT [Acabado Negro]



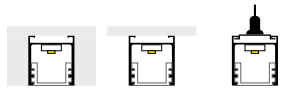

IP 20

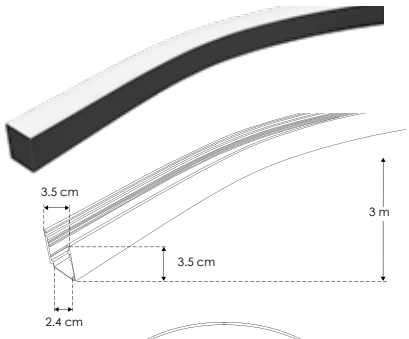

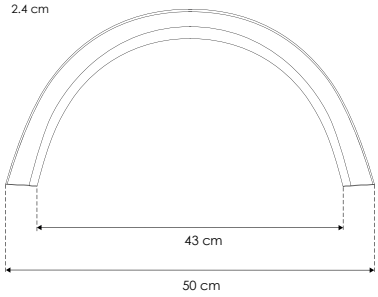

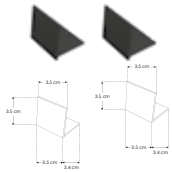

TAPLAT3535NFL
Kit de 2 tapas laterales negras de aluminio para perfil de aluminio PA3535NFL

Material	Kit de perfil de aluminio sin ceja, cuadrado flexible acabado negro de empotrar, sobreponer o suspender de 3 m de largo, para recibir tira extraplana de LEDs
Incluye	Perfil de aluminio, kit de 2 tapas laterales y kit de 2 sujetadores de sobreponer

Tiras de LEDs recomendadas:
LDZ2835WW24120
LDZ2835Z24120
LDZ2835W24120
LDZ3535RGB24120

accesorios También se venden por separado, únicamente como refacción.



MICNT3535FLCO
Mica negra trasera continua de silicón para perfiles de aluminio de la serie PA3535 flexibles rectangular 10 m
Se vende por separado



KITCOL3535NFL
Kit de 2 cables de acero y 4 soportes para perfil de aluminio PA3535NFL, 1.5 m de largo
Se vende por separado

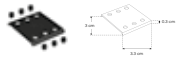

COPLEPA3535NFL
Conector 180° para perfil de aluminio PA3535NFL y PA3535NCFL
Se vende por separado

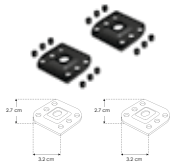

KITSOB3535NFL
Kit de 2 soportes para sobreponer perfil de aluminio PA3535NFL

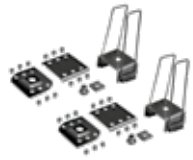

KITEMP3535NFL
Kit de soportes para empotrar perfiles de aluminio PA3535NFL y PA3535NCFL
Se vende por separado



MICDIF3535FLCO
Mica de silicón flexible continua para perfiles de aluminio de la serie PA3535 flexibles rectangular 10 m
Se vende por separado

KIT DE PERFIL

Flexible con ceja

ILUPA3535NCFLKIT [Acabado Negro]



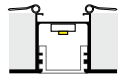



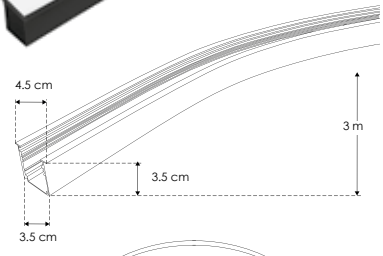

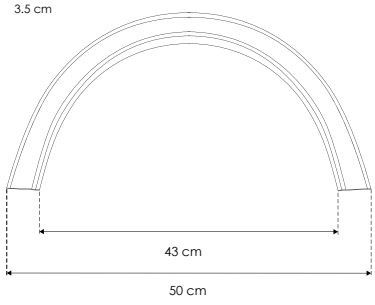

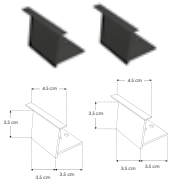

TAPLAT3535NCFL
Kit de 2 tapas laterales negras de aluminio para perfil de aluminio PA3535NCFL

Material	Kit de perfil de aluminio con ceja, cuadrado flexible acabado negro de empotrar de 3 m de largo, para recibir tira extraplana de LEDs
Incluye	Perfil de aluminio, kit de 2 tapas laterales y kit de 2 sujetadores de empotrar

Tiras de LEDs recomendadas:
LDZ2835WW24120
LDZ2835Z24120
LDZ2835W24120
LDZ3535RGB24120

accesorios También se venden por separado, únicamente como refacción.



MICNT3535FLCO
Mica negra trasera continua de silicón para perfiles de aluminio de la serie PA3535 flexibles rectangular 10 m
Se vende por separado



KITEMP3535NFL
Kit de soportes para empotrar perfiles de aluminio PA3535NFL y PA3535NCFL

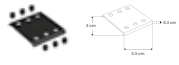

COPLEPA3535NFL
Conector 180° para perfil de aluminio PA3535NFL y PA3535NCFL
Se vende por separado



MICDIF3535FLCO
Mica de silicón flexible continua para perfiles de aluminio de la serie PA3535 flexibles rectangular 10 m
Se vende por separado

IP 20

Ilumileds S.A. de C. V e Ingeniería electrodigital, audio, video, iluminación S.A de C.V. se reserva el derecho de modificar la información sin previo aviso y no se hace responsable por errores u omisiones en este documento.

KIT DE PERFIL

Bajo índice de deslumbramiento UGR

ILUPA1722NUGRKIT [Acabado Negro]

ILUPA1722UGRKIT [Acabado Natural]

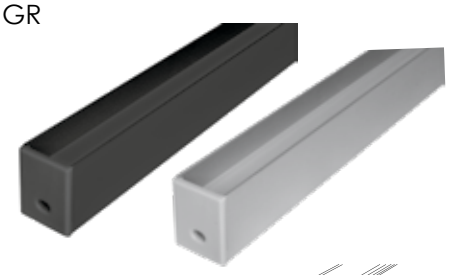



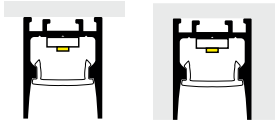

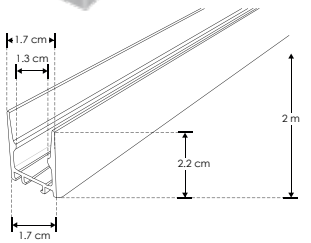

Material	Kit de perfil de aluminio sin ceja, acabado negro o natural de empotrar o sobreponer de 2 m de largo, para recibir tira extraplana de LEDs
Incluye	Perfil de aluminio, mica, kit de 2 tapas laterales y kit de 2 grapas

accesorios También se venden por separado, únicamente como refacción.

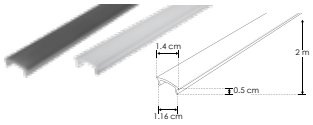

MICDIF1722N [Negro]

MICDIF1722 [Blanco]

Mica para perfiles de aluminio ILUPA1722NUGR / ILUPA1722UGR, rectangular de 2 m de largo

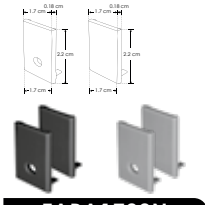

TAPA1722N [Negro]

TAPA1722 [Gris]

Kit de 2 tapas laterales de plástico para perfiles de aluminio ILUPA1722NUGR / ILUPA1722UGR

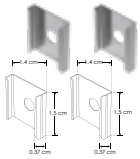

GRAPA1722

Kit de 2 grapas de metal para sujeción de perfiles de aluminio ILUPA1722NUGR / ILUPA1722UGR

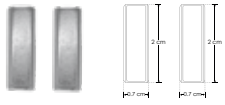

SETMAG1722

Kit de 2 soportes magnéticos para perfiles de aluminio ILUPA1722NUGR / ILUPA1722UGR e ILUPA1722NUGRC / ILUPA1722UGRC
Se vende por separado

IP 20

KIT DE PERFIL

Bajo índice de deslumbramiento UGR

ILUPA1722NUGRCKI [Acabado Negro]

ILUPA1722UGRCKIT [Acabado Natural]

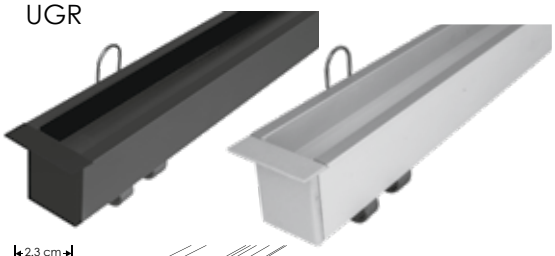



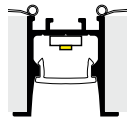

Material	Kit de perfil de aluminio con ceja, acabado negro o natural para empotrar de 2 m de largo, para recibir tira extraplana de LEDs
Incluye	Perfil de aluminio, mica, kit de 2 tapas laterales y kit de 2 resortes de sujeción

accesorios También se venden por separado, únicamente como refacción.

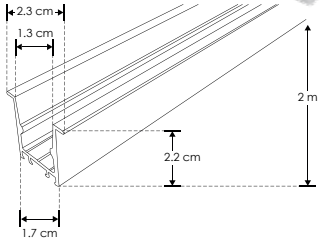

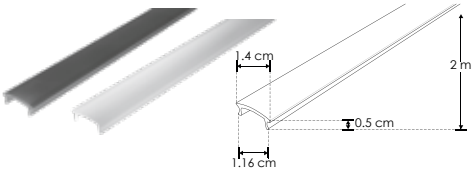

MICDIF1722NC [Negro]

MICDIF1722C [Blanco]

Mica para perfiles de aluminio ILUPA1722NUGRC / ILUPA1722UGRC rectangular 2 m de largo

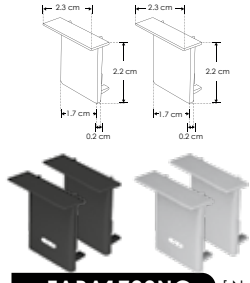

TAPA1722NC [Negro]

TAPA1722C [Gris]

Kit de 2 tapas laterales de plástico para perfiles de aluminio ILUPA1722NUGRC / ILUPA1722UGRC

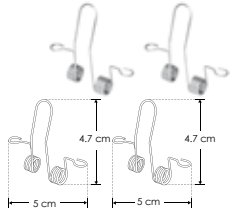

SETCLIP1722C

Kit de 2 resortes para sujeción de perfiles de aluminio ILUPA1722NUGRC / ILUPA1722UGRC

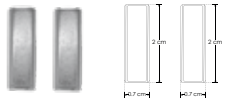

SETMAG1722

Kit de 2 soportes magnéticos para perfiles de aluminio ILUPA1722NUGR / ILUPA1722UGR e ILUPA1722NUGRC / ILUPA1722UGRC
Se vende por separado

IP 20

Ilumileds S.A. de C. V. e Ingeniería electrodigital, audio, video, iluminación S.A de C.V. se reserva el derecho de modificar la información sin previo aviso y no se hace responsable por errores u omisiones en este documento.

KIT DE PERFIL

Perfil repisero con doble salida de luz

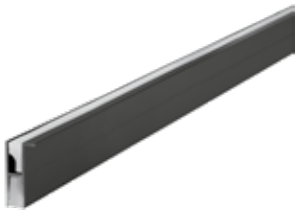

ILUPA1855NKIT. [Acabado Negro]





Material	Kit de perfil de aluminio con ceja para colocar en repisas, acabado negro de sobreponer de 2 m de largo, para recibir tira extraplana de LEDs
Incluye	Perfil de aluminio y kit de 2 micas

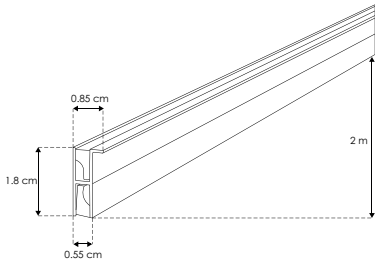

Tiras de LEDs recomendadas:

LDPB2216WW241205	**LDPB2216Z242105R**	**LA662216W242105R**
LDPB2216Z241205R	**LDPB2216W242105R**	**LDPBCOBWW24480R5**
LDPB2216W241205R	**LA66221622242105**	**LDPBCOBZ24480R5**
LA662216WW241205	**LA662216WW242105**	**LDPBCOBW24480R5**
LDPB2216WW242105	**LA662216Z242105R**	

accesorios También se venden por separado, únicamente como refacción.

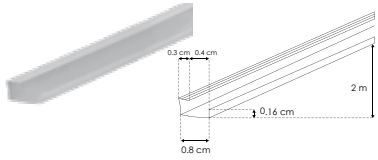

MICDIFILUPA1855

Kit de 2 micas difusas para perfil de aluminio ILUPA1855N, rectangular 2 m

IP **20**

KIT DE PERFIL

Perfil repisero sobrepuesto

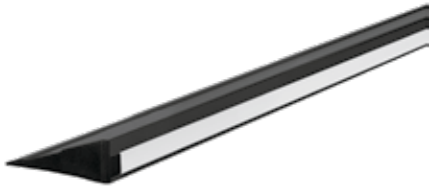

ILUPA2408NKIT. [Acabado Negro]





Material	Kit de perfil de aluminio sin ceja, triangular acabado negro de sobreponer de 2 m de largo, para recibir tira extraplana de LEDs
Incluye	Perfil de aluminio, mica y Kit de tapas laterales

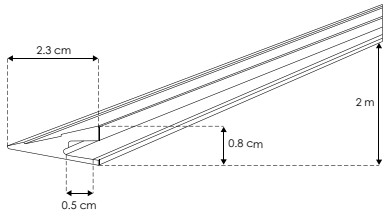

Tiras de LEDs recomendadas:

LDPB2216WW241205	**LDPB2216Z242105R**	**LA662216W242105R**
LDPB2216Z241205R	**LDPB2216W242105R**	**LDPBCOBWW24480R5**
LDPB2216W241205R	**LA66221622242105**	**LDPBCOBZ24480R5**
LA662216WW241205	**LA662216WW242105**	**LDPBCOBW24480R5**
LDPB2216WW242105	**LA662216Z242105R**	

accesorios También se venden por separado, únicamente como refacción.

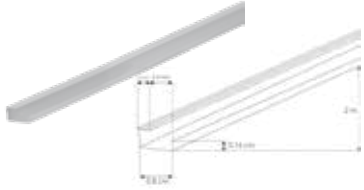

MICDIFILUPA2408

Mica difusa para perfil de aluminio ILUPA2408N, 2 m

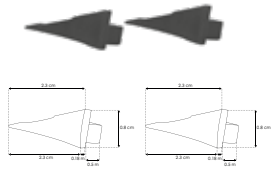

TAPLATILUPA2408N

Kit de 2 tapas laterales, para perfil de aluminio ILUPA2408N, de plástico

IP **20**

 Ilumileds S.A. de C. V e Ingeniería electrodigital, audio, video, iluminación S.A de C.V. se reserva el derecho de modificar la información sin previo aviso y no se hace responsable por errores u omisiones en este documento.

KIT DE PERFIL
Bajo índice de deslumbramiento UGR

ILUPA3551NUGRKIT [Acabado Negro]
ILUPA3551UGRKIT [Acabado Natural]

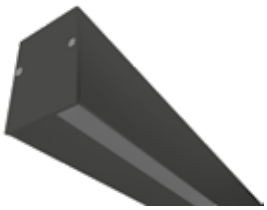
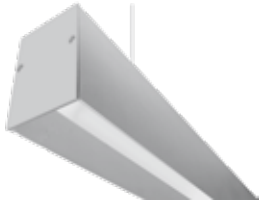

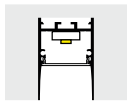
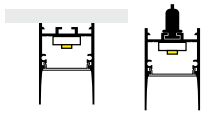

Material Kit de perfil de aluminio sin ceja, acabado negro o natural de empotrar, sobreponer o suspender de 2 m de largo, para recibir tira extraplana o tarjeta de LEDs

Incluye Perfil de aluminio, mica, kit de 2 tapas laterales y kit de 2 grapas

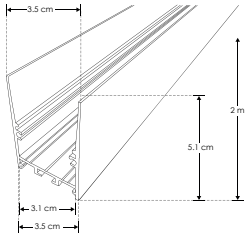

Tarjetas de LEDs recomendadas:
ACBOARD2L20WWW
ACBOARD2L20WNW
ACBOARD2L20WW
No requiere driver externo
Se venden por separado

Compatible con:
COPLE90PA1911
COPLE180PA1911
COPLE120PA1911

accesorios También se venden por separado, únicamente como refacción.

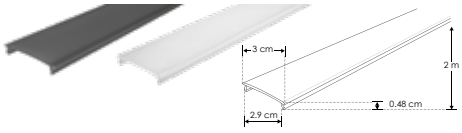

MICDIF3551N [Negro]
MICDIF3551 [Blanco]

Mica para perfiles de aluminio ILUPA3551NUGR / ILUPA3551UGR, rectangular 2 m de largo

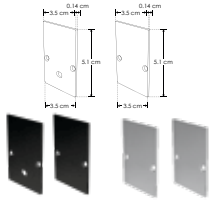

TAPA3551N [Negro]
TAPA3551 [Plateado]

Kit de 2 tapas laterales metálicas para perfiles de aluminio ILUPA3551NUGR / ILUPA3551UGR

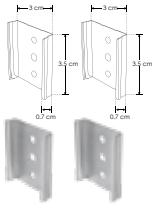

GRAPA3551

Kit de 2 grapas de metal para sujeción de perfiles de aluminio ILUPA3551NUGR / ILUPA3551UGR



KITCOL3551

Kit de 2 cables de acero y 4 soportes para perfiles de aluminio ILUPA3551NUGR / ILUPA3551UGR, 2 m de largo.
Se vende por separado

IP 20

KIT DE PERFIL
Bajo índice de deslumbramiento UGR

ILUPA3551NUGRCKI [Acabado Negro]
ILUPA3551UGRCKIT [Acabado Natural]


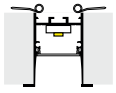

Material Kit de perfil de aluminio con ceja, acabado negro o natural de empotrar de 2 m de largo, para recibir tira extraplana de LEDs o tarjeta de LEDs

Incluye Perfil de aluminio, mica, kit de 2 tapas laterales y kit de 2 resortes de sujeción

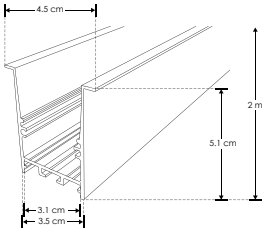

Tarjetas de LEDs recomendadas:
ACBOARD2L20WWW
ACBOARD2L20WNW
ACBOARD2L20WW
No requiere driver externo
Se venden por separado

Compatible con:
COPLE90PA1911
COPLE180PA1911
COPLE120PA1911

accesorios También se venden por separado, únicamente como refacción.

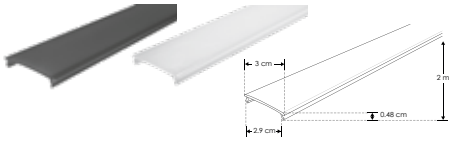

MICDIF3551NC [Negro]
MICDIF3551C [Blanco]

Mica para perfiles de aluminio ILUPA3551NUGRC / ILUPA3551UGRC, rectangular 2 m de largo

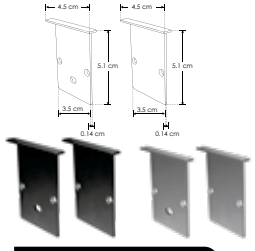

TAPA3551NC [Negro]
TAPA3551C [Plateado]

Kit de 2 tapas laterales metálicas para perfiles de aluminio ILUPA3551NUGRC / ILUPA3551UGRC

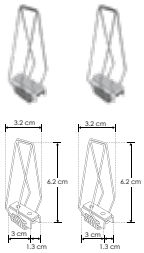

SETCLIP3551C

Kit de 2 resortes para sujeción de perfil de aluminio ILUPA3551NUGRC / ILUPA3551UGRC

IP 20

Ilumileds S.A. de C. V. e Ingeniería electrodigital, audio, video, iluminación S.A de C.V. se reserva el derecho de modificar la información sin previo aviso y no se hace responsable por errores u omisiones en este documento.

KIT DE PERFIL
Bajo índice de deslumbramiento UGR

IP 20

ILUPA5175NKIT [Acabado Negro]





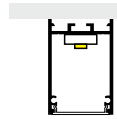

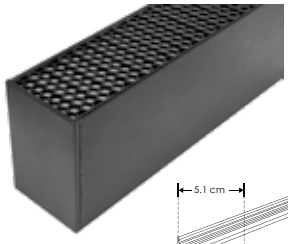

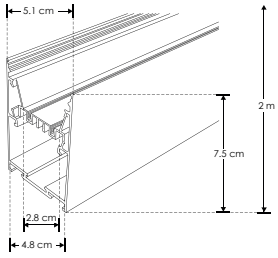

Material	Kit de perfil de aluminio sin ceja, rectangular acabado negro de sobreponer o suspender, 2 m de largo, para recibir tira extraplana de LEDs o tarjeta de LEDs
Incluye	Perfil de aluminio, Kit de 2 tapas laterales, kit de 2 grapas y kit colgante. (micas modelo MICDIF5175 y MICDIF5175UGR se venden por separado)

Tarjetas de LEDs recomendadas: **ACBOARD2L20WWW** **ACBOARD2L20WNW** **ACBOARD2L20WW**

No requiere driver externo
Se venden por separado

accesorios También se venden por separado, únicamente como refacción.

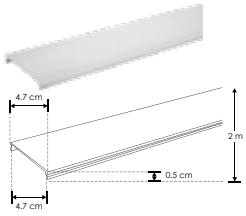

MICDIF5175
Mica difusa para perfil de aluminio ILUPA5175N, rectangular 2 m

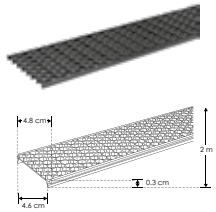

MICDIF5175UGR
Mica difusa con 10 tramos de 20 cm cada uno, de filtro tipo louver honey para perfil de aluminio ILUPA5175N

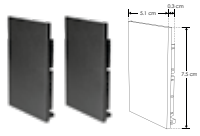

TAPA5175N
Kit de 2 tapas laterales negras de plástico para perfil de aluminio ILUPA5175N

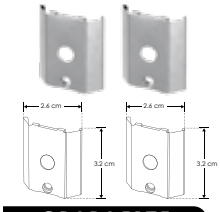

GRAPA5175
Kit de 2 grapas de sujeción de metal para perfil de aluminio ILUPA5175N



KITCOL5175N
Kit de 2 cables de acero y 4 soportes para perfil de aluminio ILUPA5175N, 2 m de largo

KIT DE PERFIL
Sin contorno visible de aluminio

PA1612NKIT. [Acabado Negro]
PA1612KIT. [Acabado Natural]





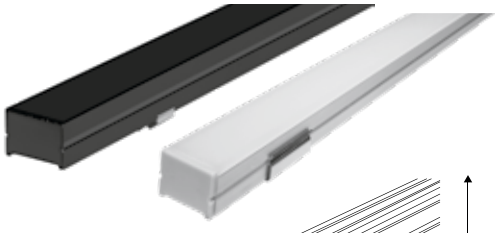

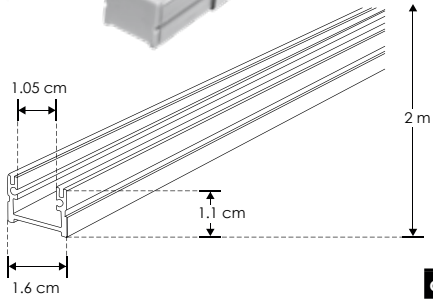

Material	Kit de perfil de aluminio sin ceja, acabado negro o natural de empotrar o sobreponer de 2 m de largo, para recibir tira extraplana de LEDs
Incluye	Perfil de aluminio, mica, kit de 2 tapas laterales y kit de 2 grapas de sujeción

accesorios También se venden por separado, únicamente como refacción.

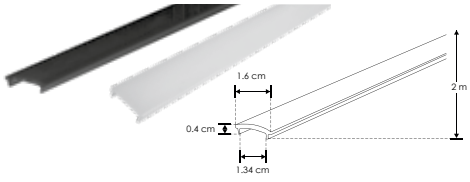

MICDIFPA1612N [Negro]
MICDIFPA1612 [Blanco]
Mica para perfiles de aluminio PA1612N / PA1612, rectangular 2 m de largo

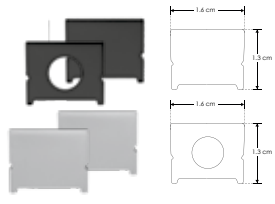

ENDCAP1612N [Negro]
ENDCAP1612 [Gris]
Kit de 2 tapas laterales de plástico para perfiles de aluminio PA1612N / PA1612

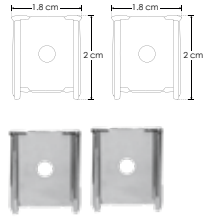

GRAPAPA1612
Kit de 2 grapas de metal para sujeción de perfiles de aluminio PA1612N / PA1612

IP 20

 Ilumileds S.A. de C. V e Ingeniería electrodigital, audio, video, iluminación S.A de C.V. se reserva el derecho de modificar la información sin previo aviso y no se hace responsable por errores u omisiones en este documento.

KIT DE PERFIL

ILUPA0806NKIT. [Acabado Negro]
ILUPA0806KIT. [Acabado Natural]









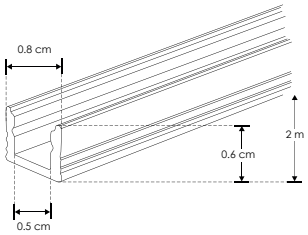

Material	Kit de perfil de aluminio sin ceja, acabado negro o natural de empotrar o sobreponer de 2 m de largo, para recibir tira extraplana de LEDs
Incluye	Perfil de aluminio, mica de 2 m, kit de 2 tapas laterales y kit de 2 grapas

Tiras de LEDs recomendadas:
LDPB2216WW241205 **LDPB2216WW242105** **LDPBCOBWW24480R5**
LDPB2216Z241205R **LDPB2216Z242105R** **LDPBCOBZ24480R5**
LDPB2216W241205R **LDPB2216W242105R** **LDPBCOBW24480R5**

accesorios También se venden por separado, únicamente como refacción.

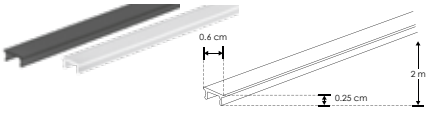

MICDIFPA0806N [Negro]
MICDIFPA0806 [Blanco]
Mica para perfiles de aluminio PA0806N / PA0806, rectangular 2 m de largo

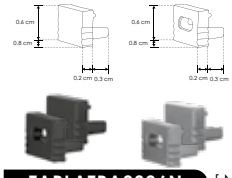

TAPLATPA0806N [Negro]
TAPLATPA0806 [Gris]
Kit de 2 tapas laterales de plástico para perfiles de aluminio PA0806N / PA0806

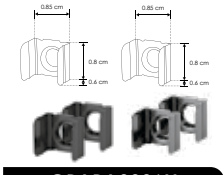

GRAPA0806N [Negro]
GRAPA0806 [Plateado]
Kit de 2 grapas de sujeción para perfiles de aluminio PA0806N / PA0806

IP 20

KIT DE PERFIL

Perfil esquinero con dos salidas de luz

ILUPA191BKIT. [Acabado Negro]
ILUPA191WKIT. [Acabado Blanco]





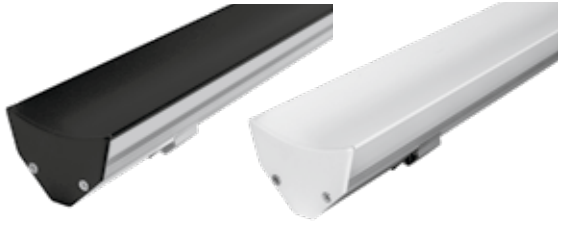

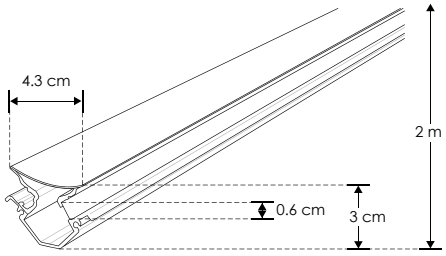

Material	Kit de perfil de aluminio esquinero con cubierta negra o blanca para sobreponer de 2 m de largo con 2 salidas de luz para recibir tira extraplana de LEDs
Incluye	Perfil de aluminio, Kit de 2 micas, Kit de 2 tapas laterales y Kit de 2 grapas

Tiras de LEDs recomendadas:
LDPB2216WW241205 **LDPB2216WW242105** **LDPBCOBWW24480R5**
LDPB2216Z241205R **LDPB2216Z242105R** **LDPBCOBZ24480R5**
LDPB2216W241205R **LDPB2216W242105R** **LDPBCOBW24480R5**

accesorios También se venden por separado, únicamente como refacción.

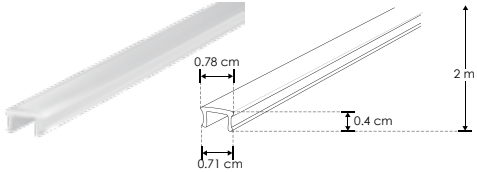

MICDIFILUPA191
Kit de 2 micas difusas para perfiles de aluminio ILUPA191W / ILUPA191B, rectangular 2 m de largo

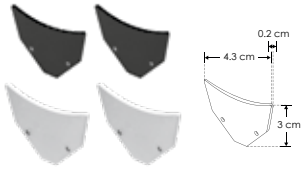

SETILUPA191B [Negro]
SETILUPA191W [Blanco]
Kit de 2 tapas laterales metálicas para perfiles ILUPA191B / ILUPA191W

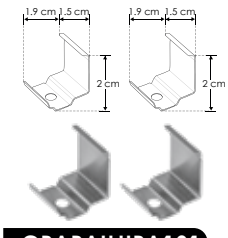

GRAPAILUPA191
Kit de 2 grapas de sujeción para perfiles de aluminio ILUPA191W / ILUPA191B

IP 20

Ilumileds S.A. de C. V. e Ingeniería electrodigital, audio, video, iluminación S.A de C.V. se reserva el derecho de modificar la información sin previo aviso y no se hace responsable por errores u omisiones en este documento.

KIT DE PERFIL

Compatible con Lambrin decorativo WPC

ILUPA2018NKIT. [Acabado Negro]

ILUPA2018KIT. [Acabado Natural]

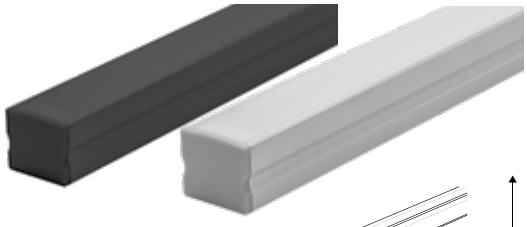







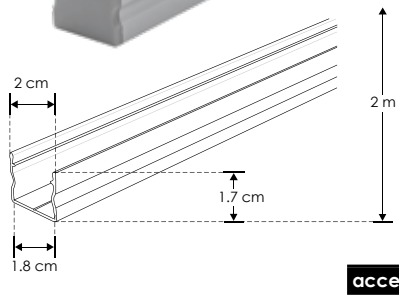

Material	Kit de perfil de aluminio sin ceja, acabado negro o natural de empotrar o sobreponer de 2 m de largo, para recibir tira extraplana de LEDs
Incluye	Perfil de aluminio, mica, kit de 2 tapas laterales y kit de 2 grapas

accesorios También se venden por separado, únicamente como refacción.

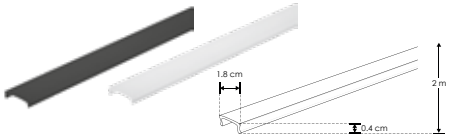

MICDIFPA2018N [Negro]

MICDIFPA2018 [Blanco]

Mica para perfiles de aluminio PA2018N / PA2018, rectangular 2 m

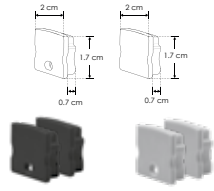

TAPLATPA2018N [Negro]

TAPLATPA2018 [Gris]

Kit de 2 tapas laterales de plástico para perfiles de aluminio PA2018N / PA2018

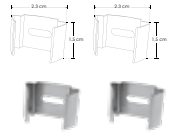

GRAPA2018

Kit de 2 grapas para perfiles de aluminio PA2018N / PA2018

IP 20

KIT DE PERFIL

Compatible con Lambrin decorativo WPC

ILUPA1207KIT. [Acabado Natural]



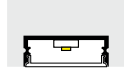

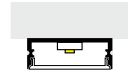



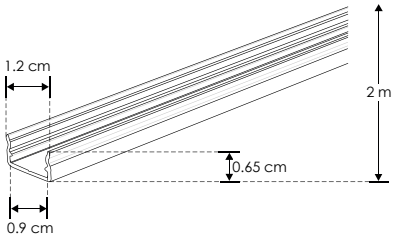

Material	Kit de perfil de aluminio sin ceja, acabado natural de empotrar o sobreponer de 2 m de largo, para recibir tira extraplana de LEDs
Incluye	Perfil de aluminio, mica, kit de 2 tapas laterales y kit de 2 grapas

Tiras de LEDs recomendadas:

LDPB2216WW241205	**LDPB2216WW242105**	**LDPBCOBWW24480R5**
LDPB2216Z241205R	**LDPB2216Z242105R**	**LDPBCOBZ24480R5**
LDPB2216W241205R	**LDPB2216W242105R**	**LDPBCOBW24480R5**

accesorios También se venden por separado, únicamente como refacción.

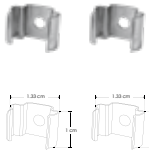

GRAPA1207

Kit de 2 grapas para perfil de aluminio PA1207

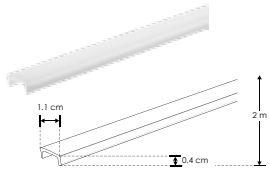

MICDIFPA1207

Mica difusa para perfil de aluminio PA1207, rectangular 2 m

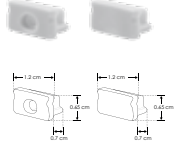

TAPLATPA1207

Kit de 2 tapas laterales de plástico para perfil de aluminio PA1207

IP 20

Ilumileds S.A. de C. V e Ingeniería electrodigital, audio, video, iluminación S.A de C.V. se reserva el derecho de modificar la información sin previo aviso y no se hace responsable por errores u omisiones en este documento.

KIT DE PERFIL

Compatible con Lambrin decorativo WPC

ILUPA2210KIT. [Acabado Natural]



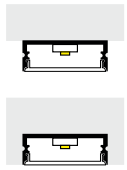



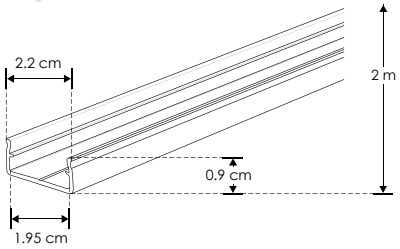

Material	Kit de perfil de aluminio sin ceja, acabado natural de empotrar o sobreponer de 2 m de largo, para recibir tira extraplana de LEDs
Incluye	Perfil de aluminio, mica, kit de 2 tapas laterales y kit de 2 grapas

accesorios También se venden por separado, únicamente como refacción.

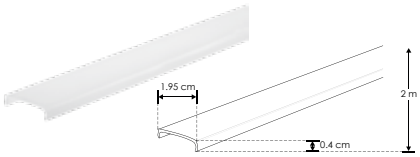

MICDIFPA2210

Mica difusa para perfil de aluminio PA2210, rectangular 2 m

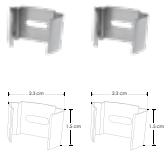

GRAPA2210

Kit de 2 grapas para perfil de aluminio PA2210

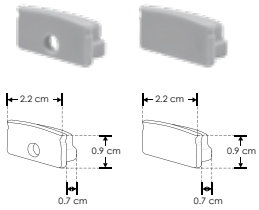

TAPLATPA2210

Kit de 2 tapas laterales de plástico para perfil de aluminio PA2210

IP **20**

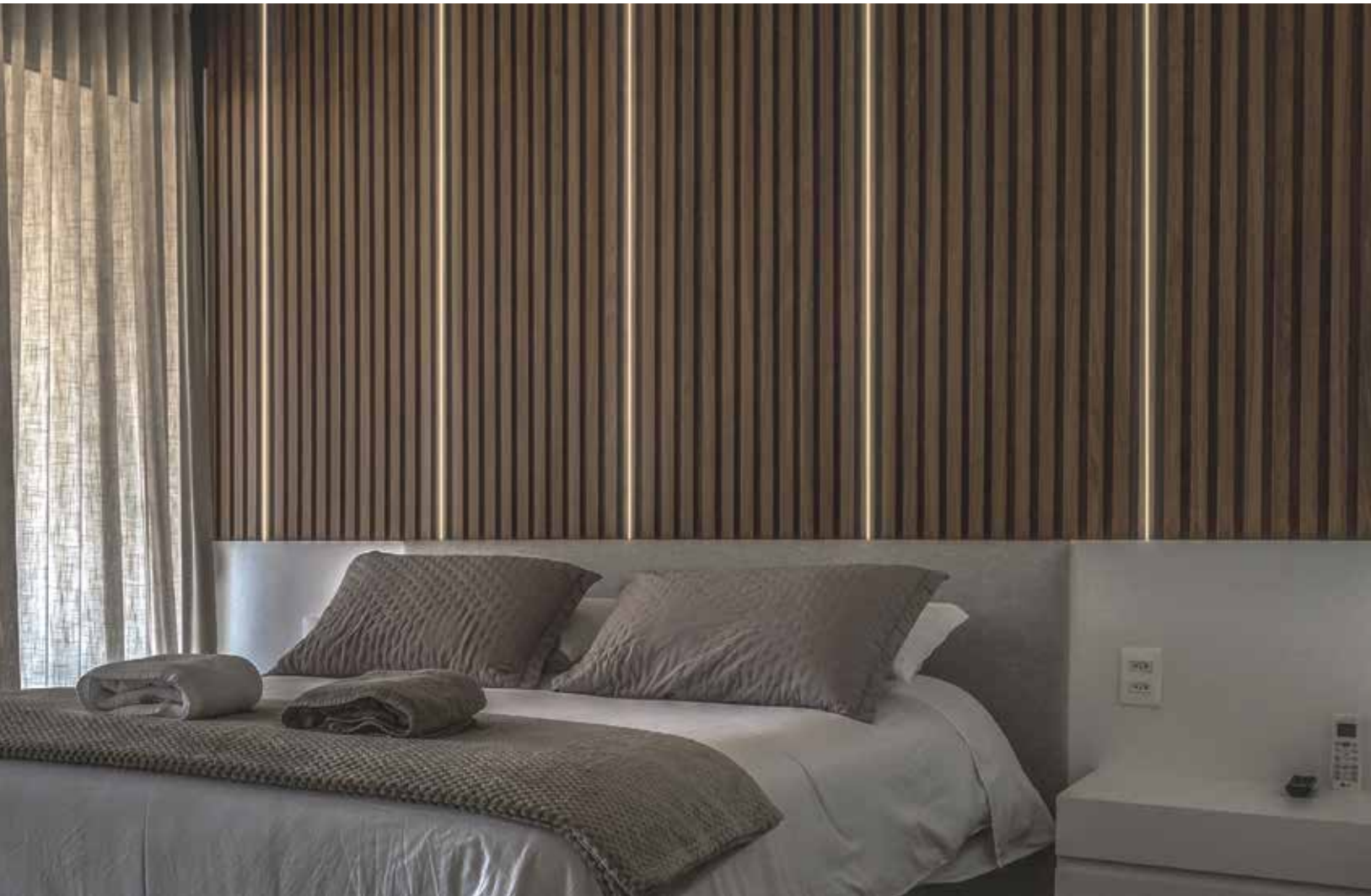

KIT DE PERFIL

10 diferentes coples con diversos ángulos

DXA19NKIT. [Acabado Negro]

DXA19KIT. [Acabado Natural]

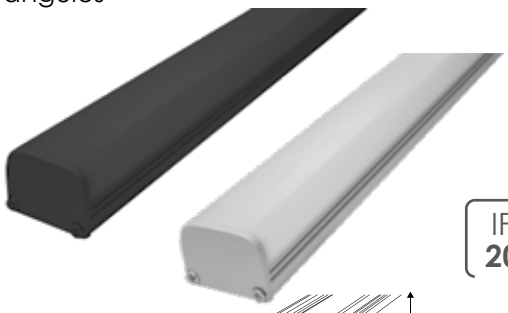



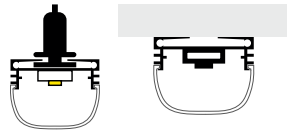

IP 20

Material	Kit de perfil de aluminio sin ceja, acabado negro o natural, para sobreponer o suspender de 2 m de largo, para recibir tira extraplana de LEDs
Incluye	Perfil de aluminio, mica, kit de 2 grapas y kit de 2 tapas laterales

Se vende por separado: Coples y kit de suspensión

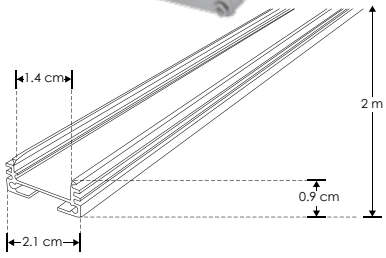

accesorios También se venden por separado, únicamente como refacción. Este perfil cuenta con múltiples coples para crear infinidad de diseños.

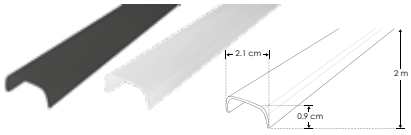

MICDIFDXA19N [Negro]

MICDIFDXA19 [Blanco]

Mica para perfiles de aluminio DXA19N / DXA19, rectangular 2 m

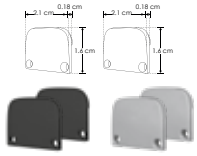

ENCAPDXA19N [Negro]

ENCAPDXA19 [Gris]

Kit de 2 tapas laterales y 1 protector de cable para perfiles de aluminio DXA19N / DXA19

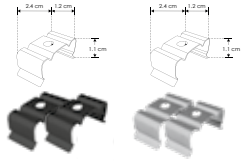

GRAPADXA19N [Negro]

GRAPADXA19 [Plateado]

Kit de 2 grapas de sujeción para perfiles de aluminio DXA19N / DXA19



KITCOLDXA19N [Negro]

KITCOLDXA19 [Plateado]

Kit de 2 cables de acero de 1 metro de largo y 4 soportes para perfiles de aluminio DXA19N / DXA19

IP 20



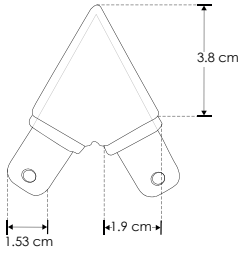



KITDXA19N60

Kit conector de metal, conector de mica negra, protector de cable negro, ángulo de 60° vista inferior, incluye set de tornillos, para perfil DXA19N

IP 20



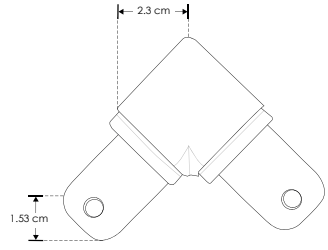

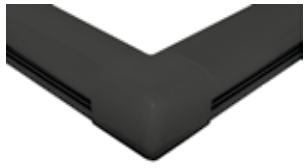

KITDXA19N90

Kit conector de metal, conector de mica negra, protector de cable negro, ángulo de 90° vista inferior, incluye set de tornillos, para perfil DXA19N

IP 20



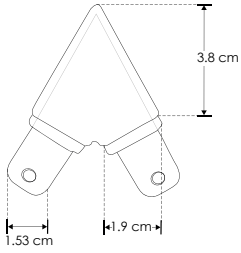



KITDXA1960

Kit conector de metal, conector de mica difusa, protector de cable negro, ángulo de 60° vista inferior, incluye set de tornillos, para perfil DXA19

IP 20

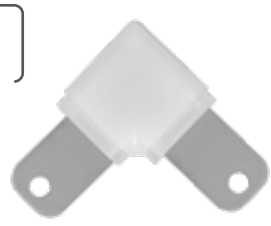

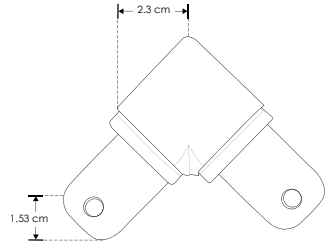

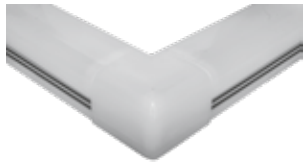

KITDXA1990

Kit conector de metal, conector de mica difusa, protector de cable negro, ángulo de 90° vista inferior, incluye set de tornillos, para perfil DXA19

 Ilumileds S.A. de C. V e Ingeniería electrodigital, audio, video, iluminación S.A de C.V. se reserva el derecho de modificar la información sin previo aviso y no se hace responsable por errores u omisiones en este documento.



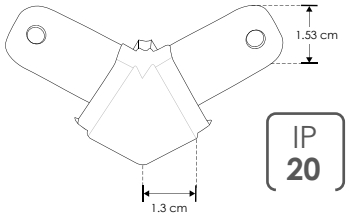

IP 20

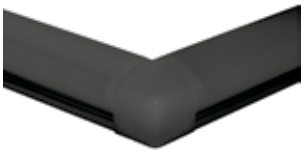

KITDXA19N120

Kit conector de metal, conector de mica negra, protector de cable negro, ángulo de 120° vista inferior, incluye set de tornillos, para perfil DXA19N



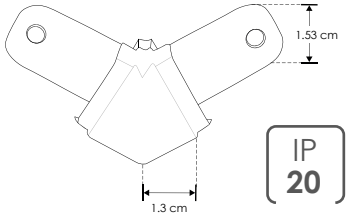

IP 20

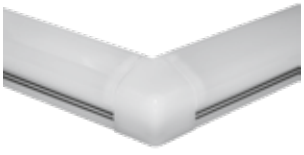

KITDXA19120

Kit conector de metal, conector de mica difusa, protector de cable negro, ángulo de 120° vista inferior, incluye set de tornillos, para perfil DXA19



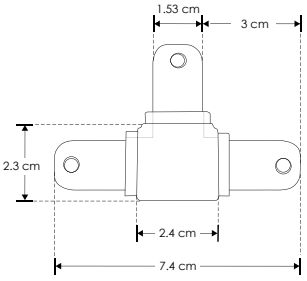

IP 20



KITDXA19NT

Kit de conector metal, conector de mica negra, protector de cable negro, ángulo tipo T vista inferior, incluye set de tornillos, para perfil DXA19N



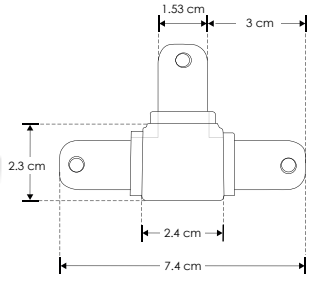

IP 20



KITDXA19T

Kit de conector metal, conector de mica difusa, protector de cable negro, ángulo tipo T vista inferior, incluye set de tornillos, para perfil DXA19



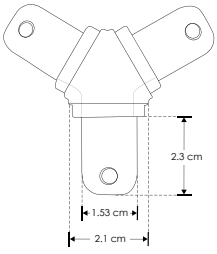

IP 20

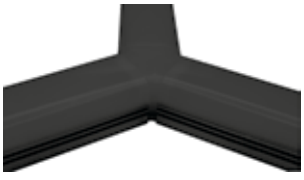

KITDXA19NY

Kit conector de metal, conector de mica negra, protector de cable negro, ángulo tipo Y vista inferior, incluye set de tornillos, para perfil DXA19N



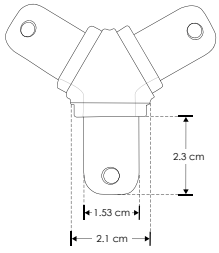

IP 20



KITDXA19Y

Kit conector de metal, conector de mica difusa, protector de cable negro, ángulo tipo Y vista inferior, incluye set de tornillos, para perfil DXA19



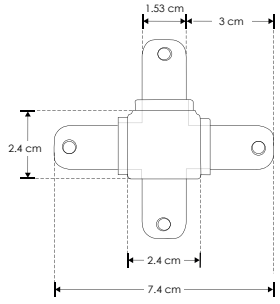

IP 20



KITDXA19NX

Kit conector de metal, conector de mica negra, protector de cable negro, ángulo tipo X vista inferior, incluye set de tornillos, para perfil DXA19N



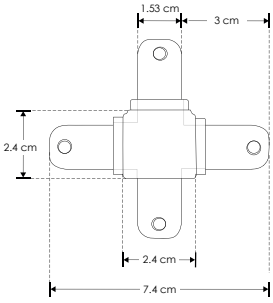

IP 20



KITDXA19X

Kit conector de metal, conector de mica difusa, protector de cable negro, ángulo tipo X vista inferior, incluye set de tornillos, para perfil DXA19

Ilumileds S.A. de C. V. e Ingeniería electrodigital, audio, video, iluminación S.A de C.V. se reserva el derecho de modificar la información sin previo aviso y no se hace responsable por errores u omisiones en este documento.



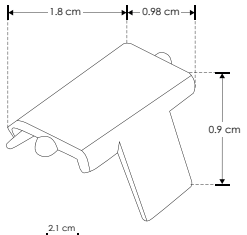



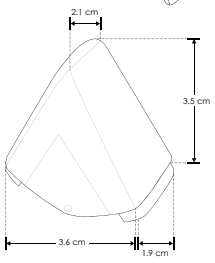



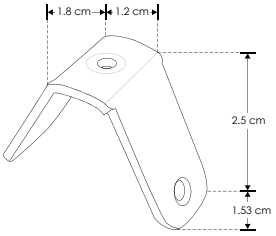

IP 20



KITDXA1960SIDE

Kit conector de metal, conector de mica difusa, conector de plástico, ángulo 60° vista lateral, incluye set de tornillos, para perfil DXA19

nota Este accesorio no está disponible en acabado negro.



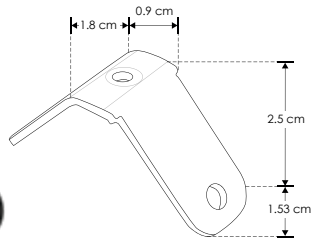

IP 20

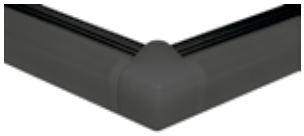

KITDXA19N90SIDE

Kit conector de metal, conector de mica negra, conector de plástico, ángulo 90° vista lateral, incluye set de tornillos, para perfil DXA19N



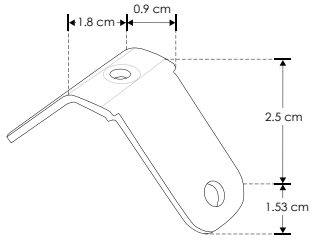

IP 20

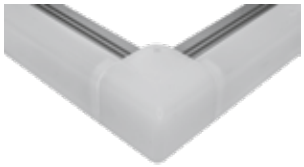

KITDXA1990SIDE

Kit conector de metal, conector de mica difusa, conector de plástico, ángulo 90° vista lateral, incluye set de tornillos, para perfil DXA19

IP 20



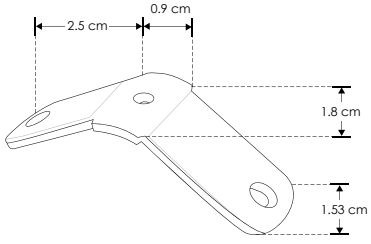



KITDXA19N120SIDE

Kit conector de metal, conector de mica negra, conector de plástico, ángulo 120° vista lateral, incluye set de tornillos, para perfil DXA19N

IP 20



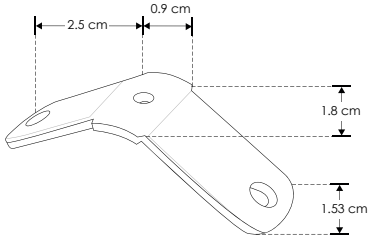



KITDXA19120SIDE

Kit conector de metal, conector de mica difusa, conector de plástico, ángulo 120° vista lateral, incluye set de tornillos, para perfil DXA19



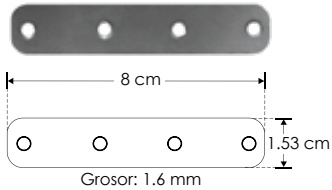

Grosor: 1.6 mm

IP 20

COPLE180DXA19N [Negro]

COPLE180DXA19 [Plateado]

Conector 180° para perfiles de aluminio DXA19N / DXA19, incluye 2 tornillos



KIT DE PERFIL

Perfil tipo wall-washer

PA2213KIT [Acabado Natural]





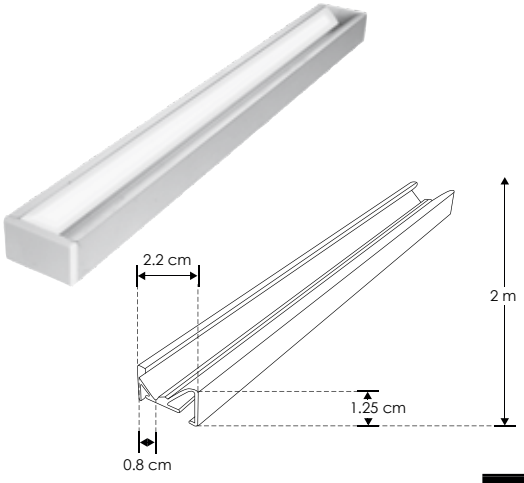

Material	Kit de perfil de aluminio sin ceja tipo wall washer, acabado natural de sobreponer luz indirecta de 2 m de largo, para recibir tira extraplana de LEDs
Incluye	Perfil de aluminio, mica, kit de 2 tapas laterales y kit de 2 grapas

Tiras de LEDs recomendadas:

LDPB2216WW241205 **LDPB2216WW242105** **LDPBCOBWW24480R5**
LDPB2216Z241205R **LDPB2216Z242105R** **LDPBCOBZ24480R5**
LDPB2216W241205R **LDPB2216W242105R** **LDPBCOBW24480R5**

accesorios También se venden por separado, únicamente como refacción.

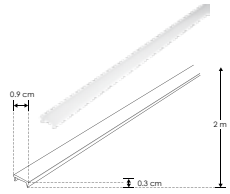

MICDIF2213

Mica difusa para perfil de aluminio PA2213, rectangular 2 m de largo

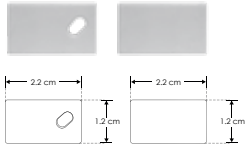

TAPLAT2213

Kit de 2 tapas laterales de plástico para perfil de aluminio PA2213

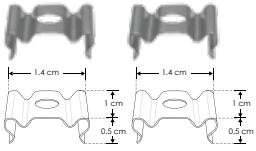

GRAPA2213

Kit de 2 grapas de metal para sujeción de perfil de aluminio PA2213

IP 20

KIT DE PERFIL

Perfil tipo wall-washer

PA2411NKIT. [Acabado Negro]

PA2411KIT. [Acabado Natural]





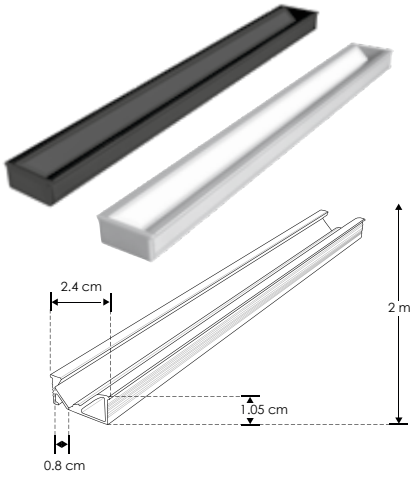

Material	Kit de perfil de aluminio con ceja tipo wall whaser, acabado negro o natural, de empotrar luz indirecta de 2 m de largo, para recibir tira extraplana de LEDs
Incluye	Perfil de aluminio, mica y kit de 2 tapas laterales

Tiras de LEDs recomendadas:

LDPB2216WW241205 **LDPB2216WW242105** **LDPBCOBWW24480R5**
LDPB2216Z241205R **LDPB2216Z242105R** **LDPBCOBZ24480R5**
LDPB2216W241205R **LDPB2216W242105R** **LDPBCOBW24480R5**

accesorios También se venden por separado, únicamente como refacción.

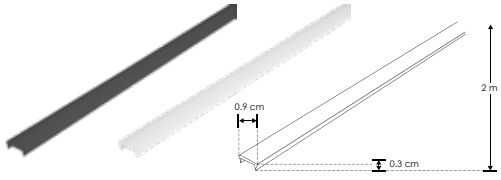

MICDIF2411N [Negro]

MICDIF2411 [Blanco]

Mica para perfiles de aluminio PA2411N / PA2411, rectangular 2 m de largo

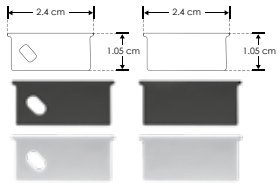

TAPLAT2411N [Negro]

TAPLAT2411 [Gris]

Kit de 2 tapas laterales de plástico para perfiles de aluminio PA2411N / PA2411

IP 20

Ilumileds S.A. de C. V. e Ingeniería electrodigital, audio, video, iluminación S.A de C.V. se reserva el derecho de modificar la información sin previo aviso y no se hace responsable por errores u omisiones en este documento.

KIT DE PERFIL

El perfil más pequeño del mercado

ILUPA1005KIT.

[Acabado Natural]



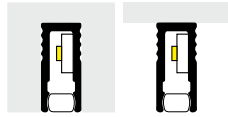

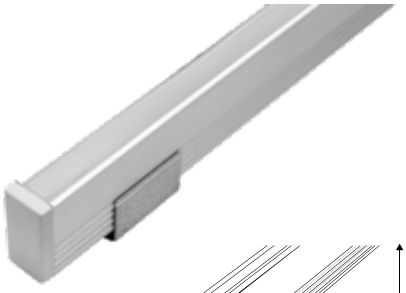

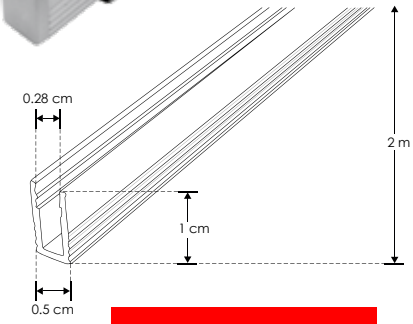

Material	Kit de perfil de aluminio sin ceja, acabado natural de empotrar o sobreponer de 2 m de largo, para recibir tira extraplana de LEDs
Incluye	Perfil de aluminio, mica, kit de 2 tapas laterales y kit de 2 grapas

Tiras de LEDs recomendadas:

LDPB2216WW241205 **LDPB2216WW242105** **LDPBCOBWW24480R5**
LDPB2216Z241205R **LDPB2216Z242105R** **LDPBCOBZ24480R5**
LDPB2216W241205R **LDPB2216W242105R** **LDPBCOBW24480R5**

accesorios También se venden por separado, únicamente como refacción.



MICDIFILUPA1005C

Mica continua de silicón difusa para perfiles de aluminio ILUPA1005 / ILUPA1009
Se vende por separado en múltiplos de 10 m, máximo 100 m

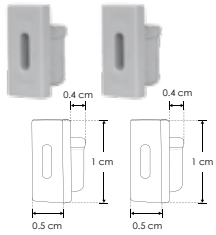

TAPLATILUPA1005

Kit de 2 tapas laterales de plástico para perfil de aluminio ILUPA1005

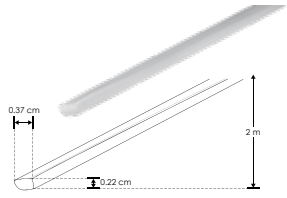

MICDIFILUPA1005

Mica de silicón difusa para perfil de aluminio ILUPA1005, 2 m de largo

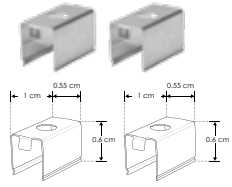

GRAPAILUPA1005

Kit de 2 grapas de metal para sujeción de perfil de aluminio ILUPA1005

IP 20

KIT DE PERFIL

El perfil más pequeño del mercado

ILUPA1009KIT.

[Acabado Natural]



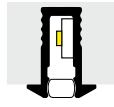



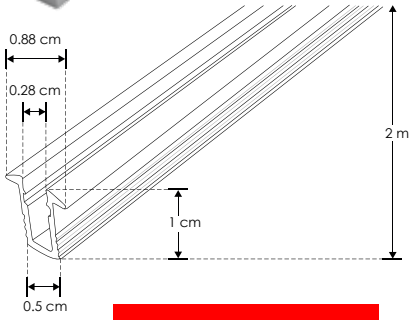

Material	Kit de perfil de aluminio con ceja, acabado natural de empotrar de 2 m de largo, para recibir tira extraplana de LEDs
Incluye	Perfil de aluminio, mica, kit de 2 tapas laterales y kit de 2 grapas

Tiras de LEDs recomendadas:

LDPB2216WW241205 **LDPB2216WW242105** **LDPBCOBWW24480R5**
LDPB2216Z241205R **LDPB2216Z242105R** **LDPBCOBZ24480R5**
LDPB2216W241205R **LDPB2216W242105R** **LDPBCOBW24480R5**

accesorios También se venden por separado, únicamente como refacción.



MICDIFILUPA1005C

Mica continua de silicón difusa para perfiles de aluminio ILUPA1005 / ILUPA1009
Se vende por separado en múltiplos de 10 m, máximo 100 m

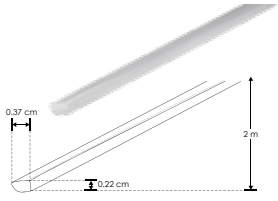

MICDIFILUPA1009

Mica de silicón difusa para perfil de aluminio ILUPA1009, 2 m de largo

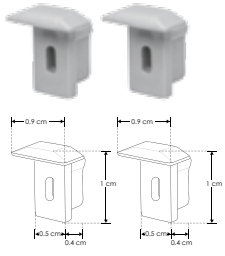

TAPLATILUPA1009

Kit de 2 tapas laterales de plástico para perfil de aluminio ILUPA1009

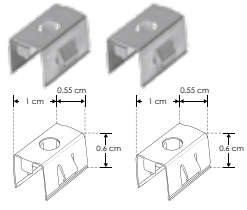

GRAPAILUPA1009

Kit de 2 grapas de metal para sujeción de perfil de aluminio ILUPA1009

IP 20

Ilumileds S.A. de C. V e Ingeniería electrodigital, audio, video, iluminación S.A de C.V. se reserva el derecho de modificar la información sin previo aviso y no se hace responsable por errores u omisiones en este documento.

KIT DE PERFIL

Perfil pequeño

ILUPA07NKIT. [Acabado Negro]

ILUPA07KIT. [Acabado Natural]

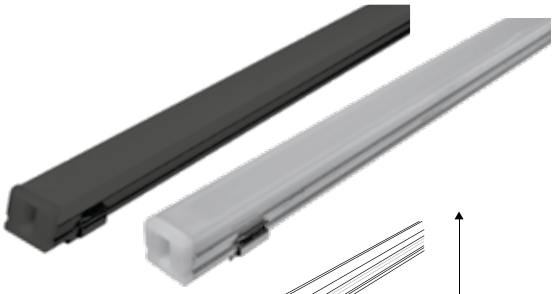







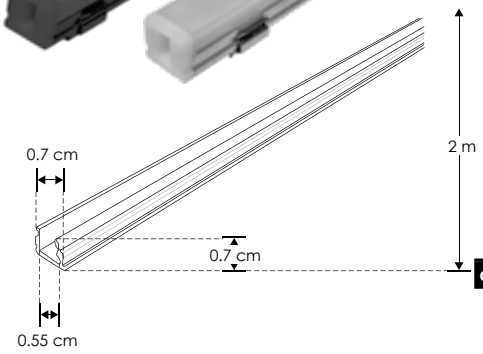

Material	Kit de perfil de aluminio sin ceja, acabado negro o natural, de sobreponer o empotrar de 2 m de largo, para recibir tira extraplana de LEDs
Incluye	Perfil de aluminio, mica, kit de 2 tapas laterales y kit de 2 grapas

Tiras de LEDs recomendadas:

LDPB2216WW241205	**LDPB2216WW242105**	**LDPBCOBWW24480R5**
LDPB2216Z241205R	**LDPB2216Z242105R**	**LDPBCOBZ24480R5**
LDPB2216W241205R	**LDPB2216W242105R**	**LDPBCOBW24480R5**

accesorios También se venden por separado, únicamente como refacción.

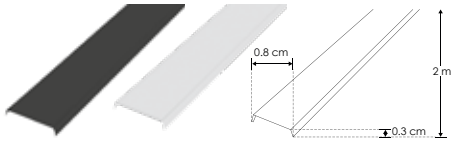

MICDIFILUPA07N [Negro]

MICDIFILUPA07 [Blanco]

Mica para perfiles de aluminio ILUPA07N / ILUPA07, rectangular 2 m de largo

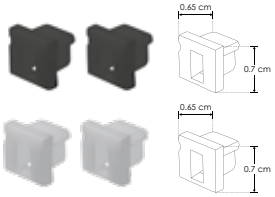

SETILUPA07N [Negro]

SETILUPA07 [Gris]

Kit de 2 tapas laterales de plástico para perfiles ILUPA07N / ILUPA07

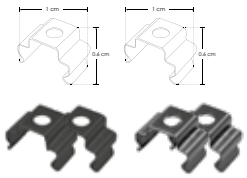

GRAPAILUPA07N [Negro]

GRAPAILUPA07 [Plateado]

Kit de 2 grapas de sujeción para perfiles de aluminio ILUPA07N / ILUPA07

IP 20

KIT DE PERFIL

Perfil pequeño

ILUPA07ANKIT. [Acabado Negro]

ILUPA07AKIT. [Acabado Natural]







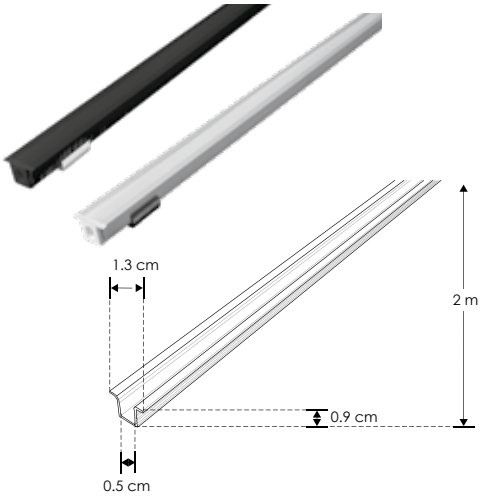

Material	Kit de perfil de aluminio con ceja, acabado negro o natural de empotrar o sobreponer de 2 m de largo, para recibir tira extraplana de LEDs
Incluye	Perfil de aluminio, mica, kit de 2 tapas laterales y kit de 2 grapas

Tiras de LEDs recomendadas:

LDPB2216WW241205	**LDPB2216WW242105**	**LDPBCOBWW24480R5**
LDPB2216Z241205R	**LDPB2216Z242105R**	**LDPBCOBZ24480R5**
LDPB2216W241205R	**LDPB2216W242105R**	**LDPBCOBW24480R5**

accesorios También se venden por separado, únicamente como refacción.

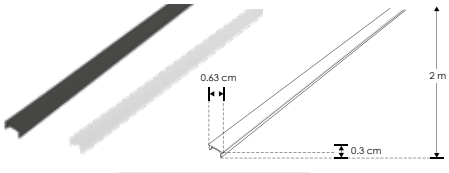

MICDIFILUPA07AN [Negro]

MICDIFILUPA07A [Blanco]

Mica para perfiles de aluminio ILUPA07AN / ILUPA07A, rectangular 2 m de largo

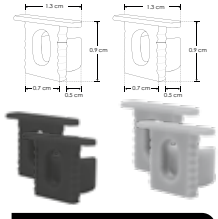

SETILUPA07AN [Negro]

SETILUPA07A [Gris]

Kit de 2 tapas laterales de plástico para perfiles de aluminio ILUPA07AN / ILUPA07A

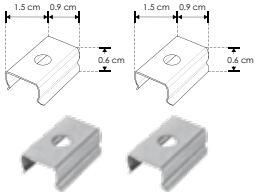

GRAPAILUPA07A

Kit de 2 grapas de metal para sujeción de perfiles de aluminio ILUPA07AN / ILUPA07A

IP 20

Ilumileds S.A. de C. V. e Ingeniería electrodigital, audio, video, iluminación S.A de C.V. se reserva el derecho de modificar la información sin previo aviso y no se hace responsable por errores u omisiones en este documento.

KIT DE PERFIL

Perfil pequeño para sobreponer o suspender

ILUPA525NKIT. [Acabado Negro]

ILUPA525KIT. [Acabado Natural]

IP 20







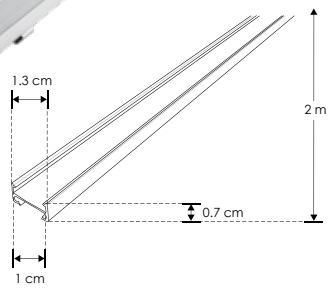

Material	Kit de perfil de aluminio sin ceja, acabado negro o natural de sobreponer o suspender de 2 m de largo, para recibir tira extraplana de LEDs
Incluye	Perfil de aluminio, mica, kit de 2 tapas laterales y kit de 2 grapas

accesorios También se venden por separado, únicamente como refacción.

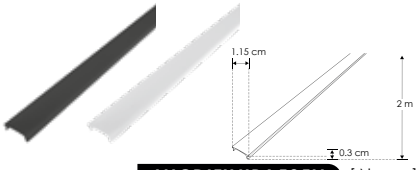

MICDIFILUPA525N [Negro]

MICDIFILUPA525 [Blanco]

Mica para perfiles de aluminio ILUPA525N / ILUPA525, rectangular 2 m de largo

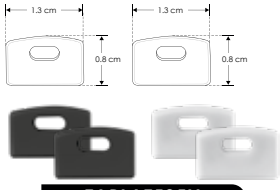

TAPLAT525N [Negro]

TAPLAT525 [Blanco]

Kit de 2 tapas laterales de plástico para perfiles de aluminio ILUPA525N / ILUPA525

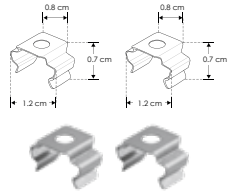

GRAPA525

Kit de 2 grapas de metal para sujeción de perfiles de aluminio ILUPA525N / ILUPA525



KITCOL525

Kit de 2 cables de acero y 4 soportes para perfiles de aluminio ILUPA525N / ILUPA525, 1 m de largo
Se vende por separado

KIT DE PERFIL

Dirigible

ILUPA1205NKIT. [Acabado Negro]

ILUPA1205KIT. [Acabado Natural]

IP 20





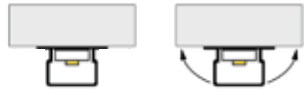

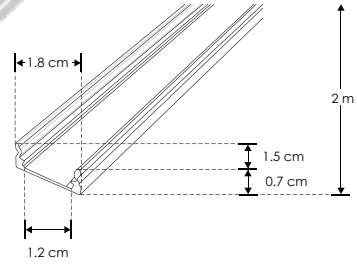

Material	Kit de perfil de aluminio sin ceja, acabado negro o natural de sobreponer dirigible de 2 m de largo, para recibir tira extraplana de LEDs
Incluye	Perfil de aluminio, mica, kit de 2 tapas laterales, kit de 2 grapas y kit de 2 bases metálicas dirigibles

accesorios También se venden por separado, únicamente como refacción.

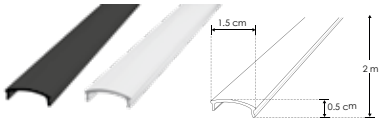

MICDIFILUPA1205N [Negro]

MICDIFILUPA1205 [Blanco]

Mica difusa para perfil de aluminio ILUPA1205 / ILUPA1205N, rectangular 2 m de largo

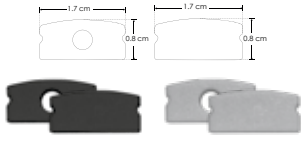

TAPLATILUPA1205N [Negro]

TAPLATILUPA1205 [Gris]

Kit de 2 tapas laterales de plástico para perfil de aluminio ILUPA1205 / ILUPA1205N

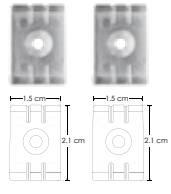

GRAPAILUPA1205

Kit de 2 grapas de plastico para sujeción de perfil de aluminio ILUPA1205 / ILUPA1205N

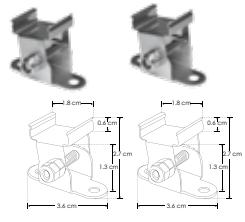

SETILUPA1205

Kit de 2 bases metálicas dirigibles que incluyen soporte y tornillos para perfil de aluminio ILUPA1205 / ILUPA1205N

 Ilumileds S.A. de C. V e Ingeniería electrodigital, audio, video, iluminación S.A de C.V. se reserva el derecho de modificar la información sin previo aviso y no se hace responsable por errores u omisiones en este documento.

KIT DE PERFIL

Dirigible

ILUPA2310KIT.

[Acabado Natural]





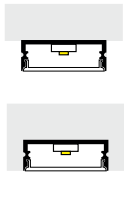

Material	Kit de perfil de aluminio sin ceja, acabado natural de empotrar o sobreponer de 3 m de largo, para recibir tira extraplana de LEDs
Incluye	Perfil de aluminio, mica, kit de 2 tapas laterales y kit de 2 grapas

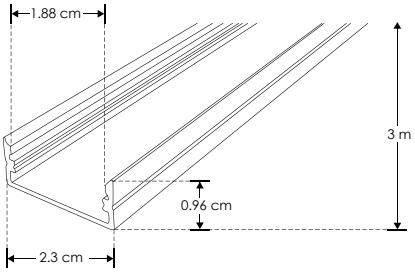

accesorios También se venden por separado, únicamente como refacción.

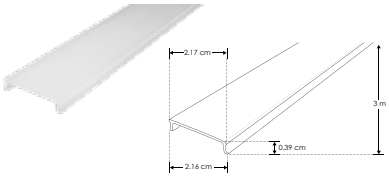

MICDIFILUPA2310

Mica difusa para perfil de aluminio ILUPA2310, rectangular 3 m de largo

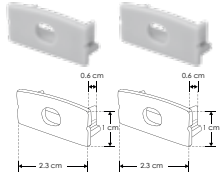

TAPLATILUPA2310

Kit de 2 tapas laterales de plástico para perfil de aluminio ILUPA2310

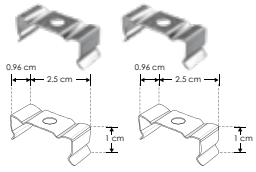

GRAPAILUPA2310

Kit de 2 grapas de metal para sujeción de perfil de aluminio ILUPA2310

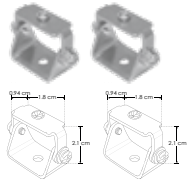

SETDIRBAS2310

Kit de 2 bases metálicas dirigibles, incluye soporte hacia el perfil y tornillo de ajuste, para perfil de aluminio ILUPA2310
Se vende por separado

IP 20

KIT DE PERFIL

Esquinero trimless ángulo exterior

ILUPA646KIT.

[Acabado Natural]





Material	Kit de perfil esquinero trimless, acabado natural de empotrar de 2 m de largo, para recibir tira extraplana de LEDs
Incluye	Perfil de aluminio, mica y kit de 2 tapas laterales

Tiras de LEDs recomendadas:

LDPB2216WW241205	**LDPB2216WW242105**	**LDPBCOBWW24480R5**
LDPB2216Z241205R	**LDPB2216Z242105R**	**LDPBCOBZ24480R5**
LDPB2216W241205R	**LDPB2216W242105R**	**LDPBCOBW24480R5**

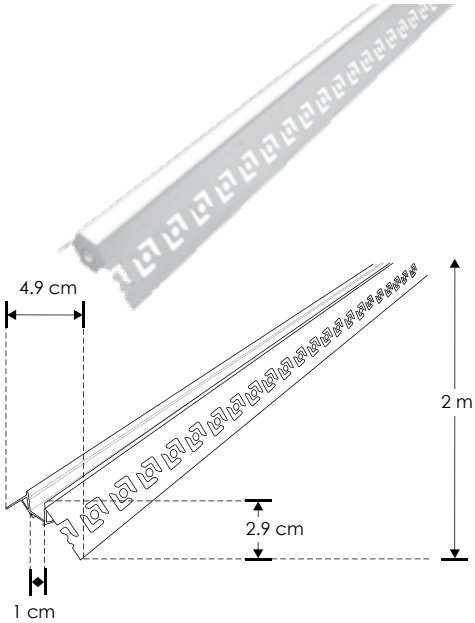

accesorios También se venden por separado, únicamente como refacción.

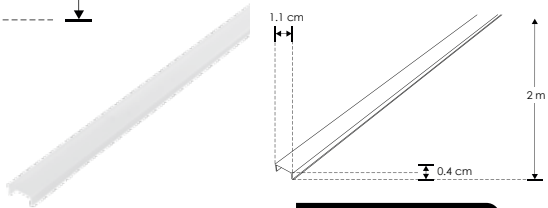

MICDIFILUPA646

Mica difusa para perfil de aluminio ILUPA646, rectangular 2 m de largo

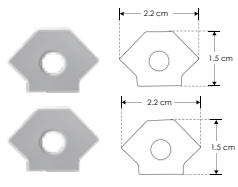

TAPLAT646

Kit de 2 tapas laterales de plástico para perfil de aluminio ILUPA646

IP 20

Ilumileds S.A. de C. V. e Ingeniería electrodigital, audio, video, iluminación S.A de C.V. se reserva el derecho de modificar la información sin previo aviso y no se hace responsable por errores u omisiones en este documento.

KIT DE PERFIL
Trimless

ILUPA6114KIT. [Acabado Natural]

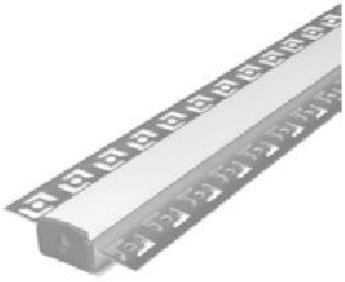





Material	Kit de perfil de aluminio trimless, acabado natural para empotrar de 2 m de largo, para recibir tira extraplana de LEDs
Incluye	Perfil de aluminio, mica y kit de 2 tapas laterales

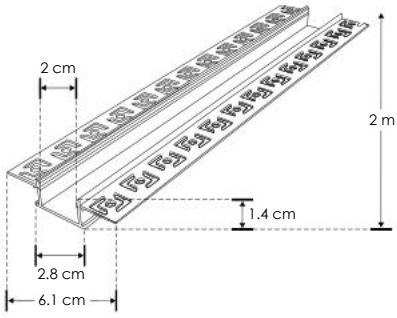

accesorios También se venden por separado, únicamente como refacción.

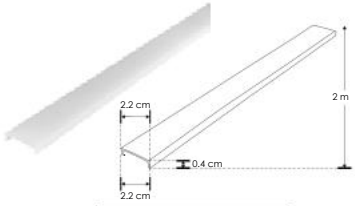

MICDIFPA6114
Mica difusa para perfil de aluminio PA6114, rectangular 2 m de largo

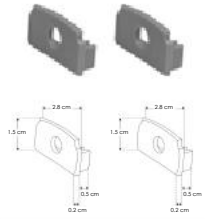

TAPLAT6114
Kit de 2 tapas laterales de plástico para perfil de aluminio PA6114

IP 20

KIT DE PERFIL
Trimless flexible

ILUPA2013FLEKIT [Acabado Natural]





Material	Kit de perfil de aluminio trimless flexible, acabado natural para empotrar de 2 m de largo, para recibir tira extraplana de LEDs
Incluye	Perfil de aluminio y tapas laterales

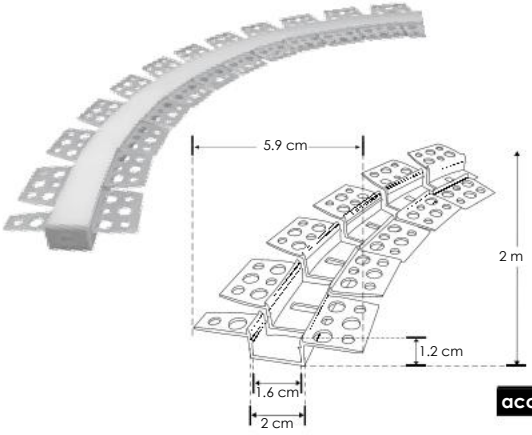

Tiras de LEDs recomendadas:
LDZ2835WW24120
LDZ2835Z24120
LDZ2835W24120
LDZ3535RGB24120

accesorios También se venden por separado, únicamente como refacción.

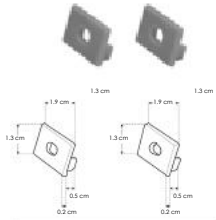

TAPLAT2013
Kit de 2 tapas laterales de plástico para perfil de aluminio PA2013



(No incluida, se vende por separado)

MICDIFPA2013C
Mica de silicón continua para perfil de aluminio PA2013, 10 m

IP 20

Ilumileds S.A. de C. V e Ingeniería electrodigital, audio, video, iluminación S.A de C.V. se reserva el derecho de modificar la información sin previo aviso y no se hace responsable por errores u omisiones en este documento.

KIT DE PERFIL
Colgador de ganchos

ILUPA1401NKIT. [Acabado Negro]
ILUPA1401KIT. [Acabado Natural]







Material	Kit de perfil de aluminio acabado negro o natural, para colgar ropa de sobreponer de 2 m de largo, para recibir tira extraplana de LEDs
Incluye	Perfil de aluminio, mica, kit de 2 soportes de pared y kit de 2 soportes de techo

NOTA: Se puede instalar sensor para encendido y apagado. Consultar área de drivers y controladores. Soporta hasta 60 kg aprox. por metro.

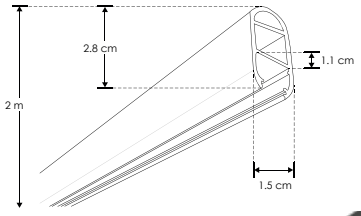

accesorios También se venden por separado, únicamente como refacción.

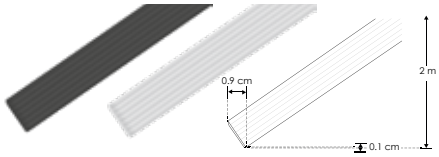

MICDIFILUPA1401N [Negro]
MICDIFILUPA1401 [Blanco]

Mica para perfiles de aluminio ILUPA1401N / ILUPA1401, rectangular 2 m de largo



STBRAPILUPA1401N [Negro]
SETBRAPILUPA1401 [Plateado]

Kit de 2 soportes de pared para perfiles de aluminio ILUPA1401N / ILUPA1401

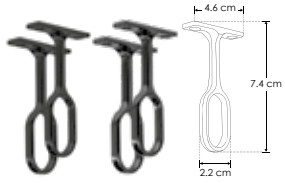

STBRATILUPA1401N [Negro]
SETBRATILUPA1401 [Plateado]

Kit de 2 soportes de techo para perfiles de aluminio ILUPA1401N / ILUPA1401

IP 20

KIT DE PERFIL
Doble emisión de luz

ILUPA1402NKIT. [Acabado Negro]
ILUPA1402KIT. [Acabado Natural]

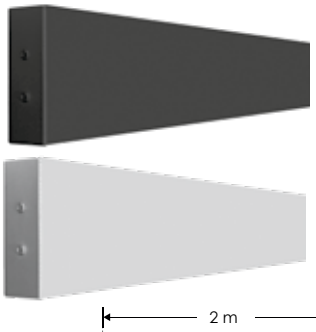





Material	Kit de perfil de aluminio acabado negro o natural, de sobreponer con 2 salidas de luz de 2 m de largo, para recibir tira extraplana de LEDs
Incluye	Perfil de aluminio, Kit de 2 micas, kit de 2 tapas laterales y kit de 2 grapas

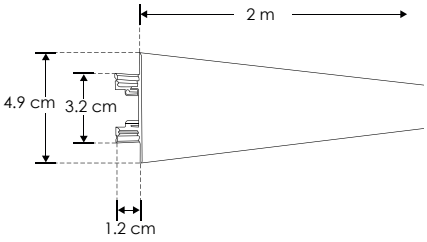

accesorios También se venden por separado, únicamente como refacción.

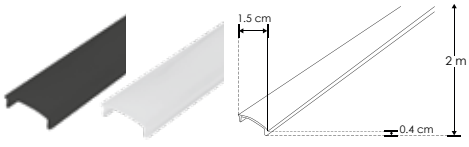

MICDIFILUPA1402N [Negro]
MICDIFILUPA1402 [Blanco]

Kit de 2 micas para perfiles de aluminio ILUPA1402N / ILUPA1402 rectangular 2 m de largo

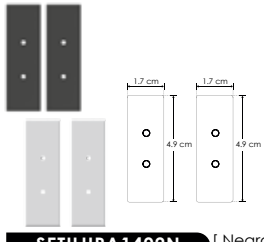

SETILUPA1402N [Negro]
SETILUPA1402 [Plateado]

Kit de terminación lateral para perfiles ILUPA1402N / ILUPA1402 que incluye 2 tapas laterales de aluminio

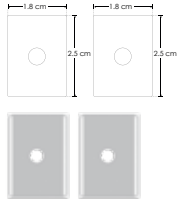

GRAPAILUPA1402

Kit de 2 grapas de sujeción para perfiles de aluminio ILUPA1402N / IILUPA1402

IP 20

Ilumileds S.A. de C. V. e Ingeniería electrodigital, audio, video, iluminación S.A de C.V. se reserva el derecho de modificar la información sin previo aviso y no se hace responsable por errores u omisiones en este documento.

KIT DE PERFIL

Repisero para acrílico o cristal templado de 8mm

ILUPAV04N [Acabado Negro]

ILUPAV04 [Acabado Natural]









Material Perfil de aluminio rectangular acabado negro o natural, de sobreponer de 2 m de largo para recibir tira extraplana de LEDs y cristal templado o acrilico de 8 mm (para repisas iluminadas)

Nota: Soporta hasta 25 kg de peso por cada metro lineal con una profundidad máxima de 25 cm de acrílico / cristal.

accesorios No incluye accesorios (cristal o acrílico y tornillos de sujeción)

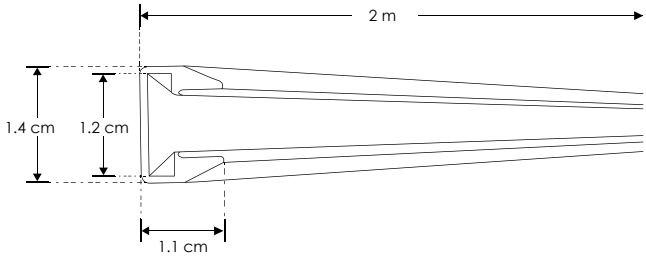

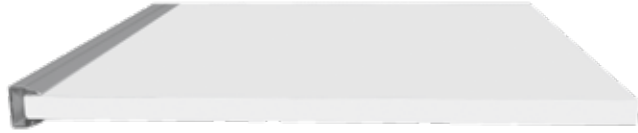

IP 20

KIT DE PERFIL

Sobreponer convexo

PA3006KIT. [Acabado Natural]

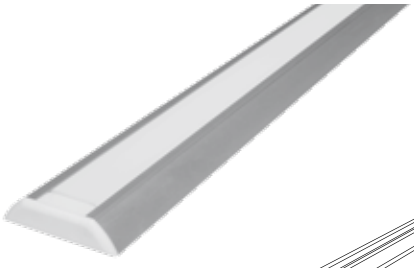





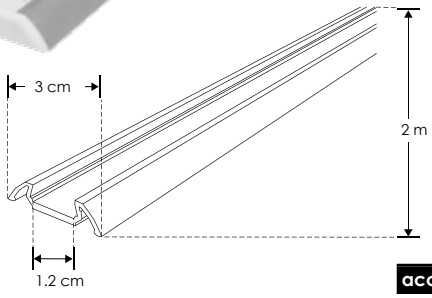

Material Kit de perfil de aluminio convexo, acabado natural de sobreponer de 2 m de largo, para recibir tira extraplana de LEDs

Incluye Perfil de aluminio, mica, kit de 2 tapas laterales y kit de 2 tornillos

accesorios También se venden por separado, únicamente como refacción.

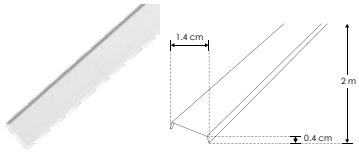

MICDIF3006

Mica difusa para perfil de aluminio PA3006,rectangular 2 m de largo

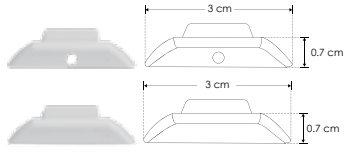

TAPLAT3006

Kit de 2 tapas laterales de plástico blancas para perfil de aluminio PA3006

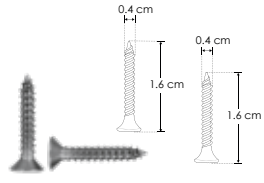

TOR15MM3006

Kit con 2 tornillos de sujeción para perfil de aluminio PA3006

IP 20

Ilumileds S.A. de C. V e Ingeniería electrodigital, audio, video, iluminación S.A de C.V. se reserva el derecho de modificar la información sin previo aviso y no se hace responsable por errores u omisiones en este documento.

KIT DE PERFIL

Esquinero con mica cuadrada

PA1616BKIT. [Acabado Natural]





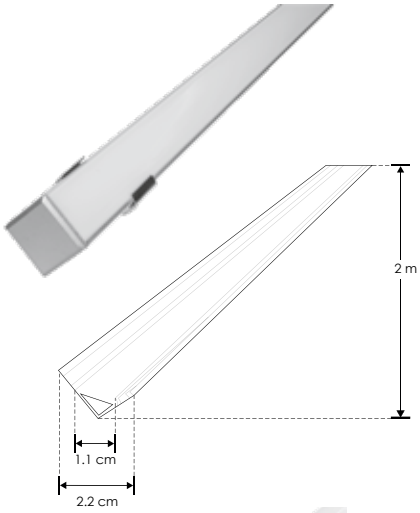

Material	Kit de perfil esquinero de aluminio con mica cuadrada, acabado natural de sobreponer de 2 m de largo, para recibir tira extraplana de LEDs
Incluye	Perfil de aluminio, mica, kit de 2 tapas laterales y kit de 2 grapas

accesorios También se venden por separado, únicamente como refacción.

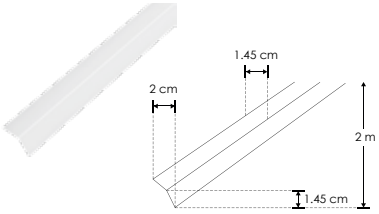

MICDIF1616B

Mica difusa para perfil de aluminio PA1616B, cuadrada de 2 m de largo

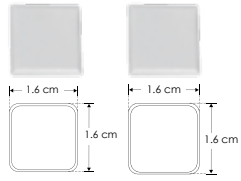

TAPLAT1616B

Kit de 2 tapas laterales de plástico para perfil de aluminio PA1616B

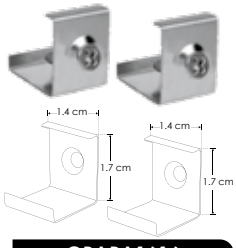

GRAPA1616

Kit de 2 grapas de metal para sujeción de perfiles de aluminio PA1616N / PA1616 / PA1616B

IP 20

KIT DE PERFIL

Exteriores

ILUDXA1812KIT. [Acabado Natural]







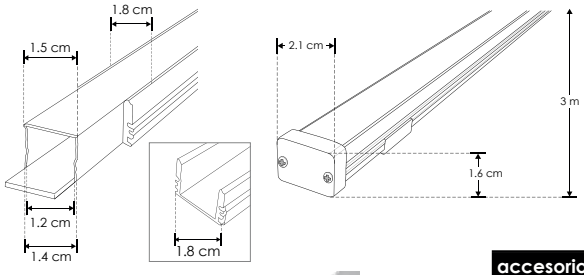

Material	Kit de perfil de aluminio sin ceja, acabado natural de empotrar o sobreponer de 3 m de largo, para recibir tira extraplana de LEDs
Incluye	Perfil de aluminio, mica, kit de 2 tapas laterales, kit de 2 grapas y solera

NOTA: Se recomienda para uso exterior la tira con tecnología nano (IP66). Por su diseño de mica 360° no permite entrada de líquidos.

accesorios También se venden por separado, únicamente como refacción.

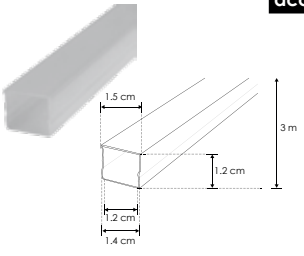

ACDIFILUDXA1812

Mica difusa para perfil de aluminio ILUDXA1812, rectangular 3 m de largo

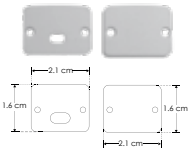

SETILUDXA1812

Kit de 2 tapas laterales de plástico para perfil de aluminio ILUDXA1812

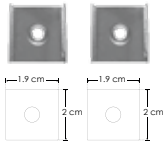

GRAPADXA1812

Kit de 2 grapas de sujeción para perfil ILUDXA1812

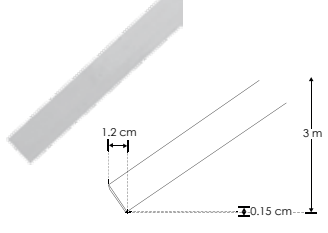

SOLILUDXA

Solera de aluminio de 3 m para fijar tira extraplana de LEDs y colocar en perfiles ILUDXA1812 / ILUDXA2512

IP 65

Ilumileds S.A. de C. V. e Ingeniería electrodigital, audio, video, iluminación S.A de C.V. se reserva el derecho de modificar la información sin previo aviso y no se hace responsable por errores u omisiones en este documento.

KIT DE PERFIL

Exteriores

ILUDXA2512KIT. [Acabado Natural]

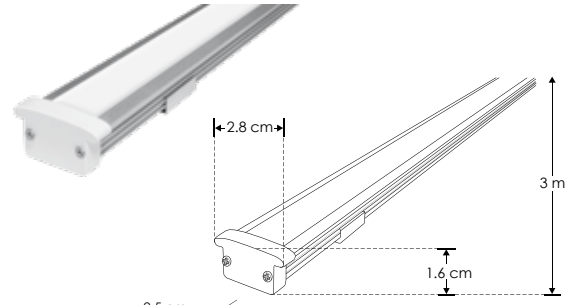





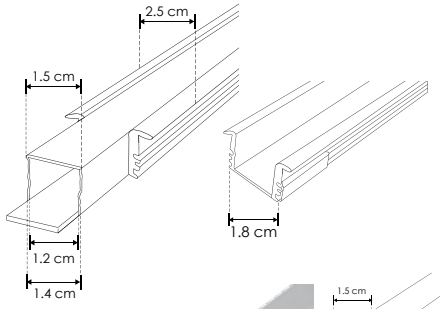

Material	Kit de perfil de aluminio con ceja, acabado natural de empotrar de 3 m de largo, para recibir tira extraplana de LEDs
Incluye	Perfil de aluminio, mica, kit de 2 tapas laterales, kit de 2 grapas y solera

NOTA: Se recomienda para uso exterior la tira con tecnología nano (IP66). Por su diseño de mica 360° no permite entrada de líquidos.

accesorios También se venden por separado, únicamente como refacción.

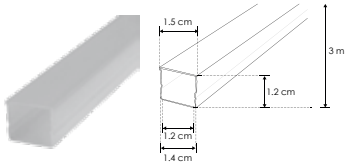

ACDIFILUDXA2512

Mica difusa para perfil de aluminio ILUDXA2512, rectangular 3 m de largo

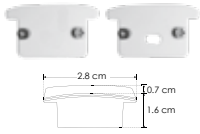

SETILUDXA2512

Kit de 2 tapas laterales de plástico para perfil de aluminio ILUDXA2512

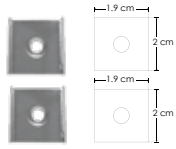

GRAPADXA2512

Kit de 2 grapas de metal para sujeción de perfil de aluminio ILUDXA2512

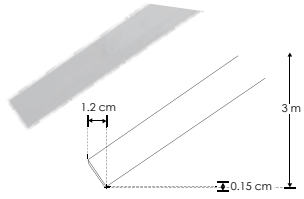

SOLILUDXA

Solera de aluminio de 3 m para fijar tira extraplana de LEDs y colocar en perfiles ILUDXA1812 / ILUDXA2512

IP 65

KIT DE PERFIL

Interiores piso

ILUPA2216NKIT. [Acabado Negro]

ILUPA2216KIT. [Acabado Natural]

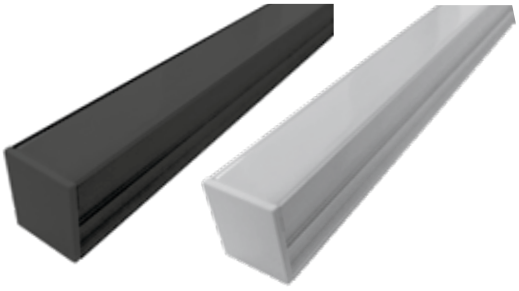



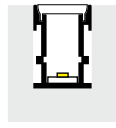

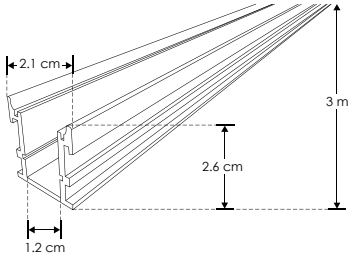

Material	Kit de perfil de aluminio sin ceja, acabado negro o natural, de empotrar a piso de 3 m de largo, para recibir tira extraplana de LEDs
Incluye	Perfil de aluminio, mica y kit de 2 tapas laterales

NOTA: Se recomienda solo para uso en interiores en espacios donde no haya contacto directo con el agua o humedad.

accesorios También se venden por separado, únicamente como refacción.

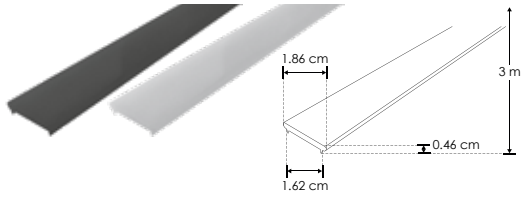

MICDIF2216N [Negro]

MICDIF2216 [Blanco]

Mica para perfiles de aluminio ILUPA2216N / ILUPA2216, rectangular 3 m de largo

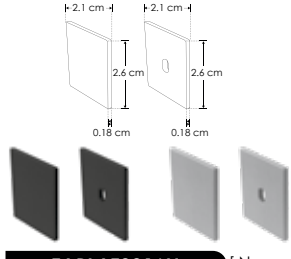

TAPLAT2216N [Negro]

TAPLAT2216 [Gris]

Kit de 2 tapas laterales de plástico para perfiles de aluminio ILUPA2216N / ILUPA2216

IP 54 IK 08

 Ilumileds S.A. de C. V e Ingeniería electrodigital, audio, video, iluminación S.A de C.V. se reserva el derecho de modificar la información sin previo aviso y no se hace responsable por errores u omisiones en este documento.

KIT DE PERFIL

Mica continua de 60 m disponible

ILUPA2403CONKIT. [Acabado Negro]

ILUPA2403COKIT. [Acabado Natural]

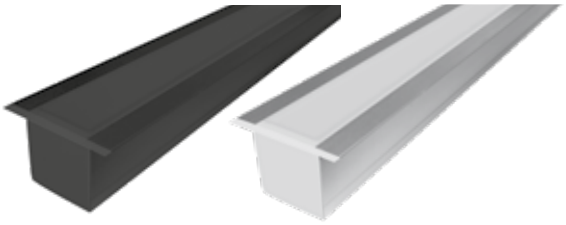



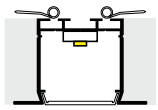

Material	Kit de perfil de aluminio con ceja, acabado negro o natural, de empotrar de 2 m de largo, para recibir tira extraplana de LEDs
Incluye	Perfil de aluminio, Kit de 2 tapas laterales, kit de 2 grapas y kit de 2 resortes de sujeción **No incluye mica**

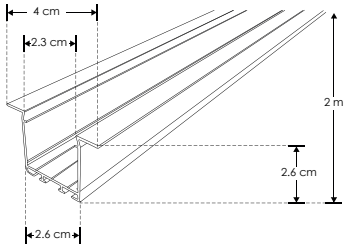

IP 20

accesorios

También se venden por separado, únicamente como refacción.

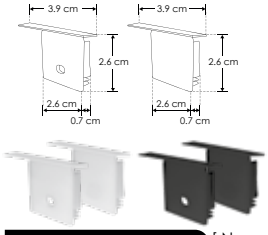

SETILUPA2403CON [Negro]

SETILUPA2403CO [Gris]

Kit de terminación lateral para perfiles ILUPA2403CON / ILUPA2403CO que incluye 2 tapas laterales de plástico

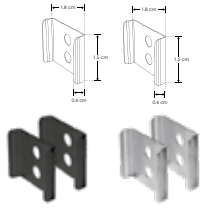

GRPAILUPA2403CON [Negro]

GRAPAILUPA2403CO [Plateado]

Kit de 2 grapas de sujeción para perfiles de aluminio ILUPA2403CON / ILUPA2403CO

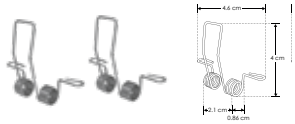

SETCLIPPA2403CO

Kit de 2 resortes de sujeción para perfiles de aluminio ILUPA2403CON / ILUPA2403CO

mica continua

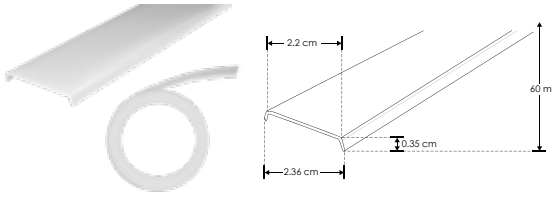

MICILUPA240304

Mica difusa continua para perfiles de aluminio ILUPA2403CO / ILUPA2403CON e ILUPA2404CO / ILUPA2404CON

Se vende por separado en múltiplos de 10 m, máximo 60 m

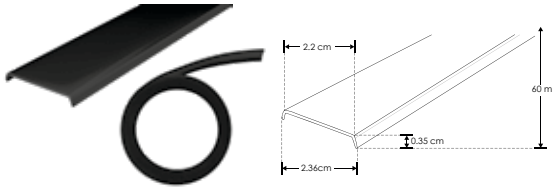

MICILUPA240304N

Mica negra traslúcida continua para perfiles de aluminio ILUPA2403CO / ILUPA2403CON e ILUPA2404CO / ILUPA2404CON

Se vende por separado en múltiplos de 10 m, máximo 60 m

coples

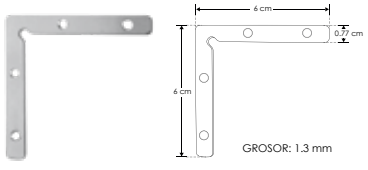

COPLE90PA240304

Conector 90° para perfiles de aluminio ILUPA2403CO / ILUPA2403CON e ILUPA2404CO / ILUPA2404CON incluye 4 tornillos

Se vende por separado

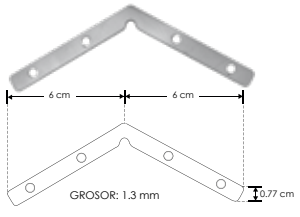

COPLE120PA240304

Conector 120° para perfiles de aluminio ILUPA2403CO / ILUPA2403CON e ILUPA2404CO / ILUPA2404CON incluye 4 tornillos

Se vende por separado

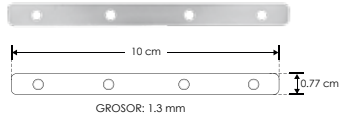

COPLE180PA240304

Conector 180° para perfiles de aluminio ILUPA2403CO / ILUPA2403CON e ILUPA2404CO / ILUPA2404CON incluye 4 tornillos

Se vende por separado

Ilumileds S.A. de C. V. e Ingeniería electrodigital, audio, video, iluminación S.A de C.V. se reserva el derecho de modificar la información sin previo aviso y no se hace responsable por errores u omisiones en este documento.

KIT DE PERFIL

Mica continua de 60 m disponible

ILUPA2404CONKIT. [Acabado Negro]

ILUPA2404COKIT. [Acabado Natural]

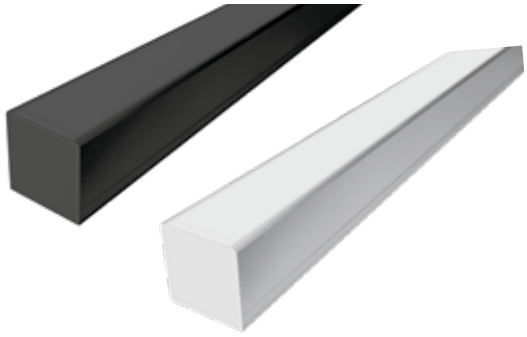



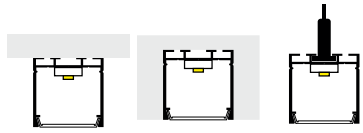

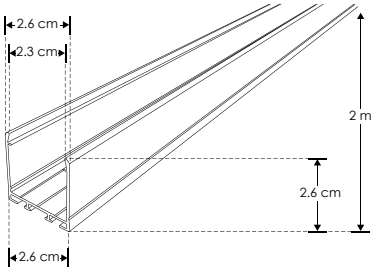

Material	Kit de perfil de aluminio sin ceja, acabado negro o natural de empotrar, sobreponer o suspender de 2 m de largo, para recibir tira extraplana de LEDs
Incluye	Perfil de aluminio, Kit de 2 tapas laterales y kit de 2 grapas **No incluye mica**

IP 20

accesorios También se venden por separado, únicamente como refacción.

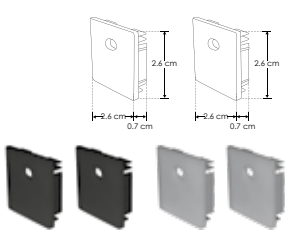

SETILUPA2404CON [Negro]

SETILUPA2404CO [Gris]

Kit de 2 tapas laterales de plástico para perfiles de aluminio ILUPA2404CON / ILUPA2404CO

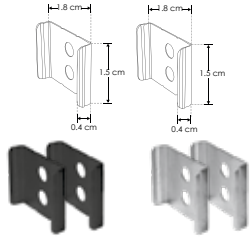

GRPAILUPA2404CON [Negro]

GRAPAILUPA2404CO [Plateado]

Kit de 2 grapas de metal para sujeción de perfiles de aluminio ILUPA2404CON / ILUPA2404CO



KITCOL2404CO

Kit de 2 cables de acero y 4 soportes para perfiles de aluminio ILUPA2404CON / ILUPA2404CO 2 m de largo.
Se vende por separado

mica continua

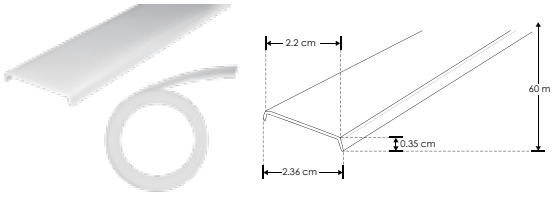

MICILUPA240304

Mica difusa continua para perfiles de aluminio ILUPA2403CO / ILUPA-2403CON e ILUPA2404CO / ILUPA-2404CON
Se vende por separado en múltiplos de 10 m, máximo 60 m

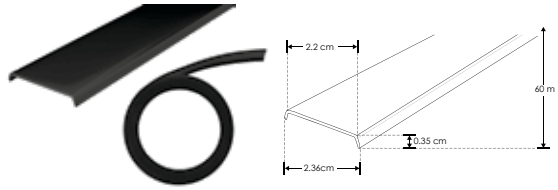

MICILUPA240304N

Mica negra traslúcida continua para perfiles de aluminio ILUPA2403CO / ILUPA2403CON e ILUPA2404CO / ILUPA2404CON
Se vende por separado en múltiplos de 10 m, máximo 60 m

coples

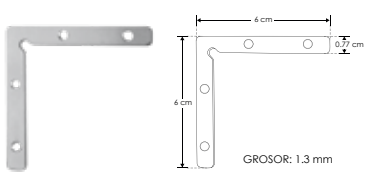

COPLE90PA240304

Conector 90° para perfiles de aluminio ILUPA2403CO / ILUPA2403CON e ILUPA2404CO / ILUPA2404CON incluye 4 tornillos
Se vende por separado

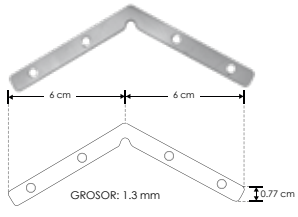

COPLE120PA240304

Conector 120° para perfiles de aluminio ILUPA2403CO / ILUPA2403CON e ILUPA2404CO / ILUPA2404CON incluye 4 tornillos
Se vende por separado

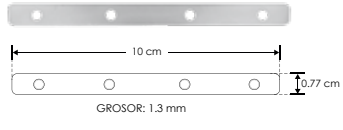

COPLE180PA240304

Conector 180° para perfiles de aluminio ILUPA2403CO / ILUPA2403CON e ILUPA2404CO / ILUPA2404CON incluye 4 tornillos
Se vende por separado

Ilumileds S.A. de C. V e Ingeniería electrodigital, audio, video, iluminación S.A de C.V. se reserva el derecho de modificar la información sin previo aviso y no se hace responsable por errores u omisiones en este documento.

KIT DE PERFIL
Exteriores piso

ILUPA3030KIT. [Acabado Natural]







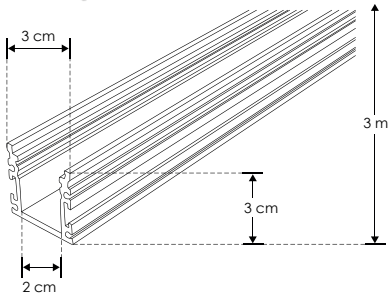

Material	Kit de perfil de aluminio sin ceja, acabado natural de empotrar de 3 m de largo, para recibir tira extraplana de LEDs
Incluye	Perfil de aluminio, mica, kit de 2 tapas laterales y solera

NOTA: Se recomienda para uso exterior la tira con tecnología nano (IP66).

accesorios También se venden por separado, únicamente como refacción. Por su diseño de mica 360° no permite entrada de líquidos.

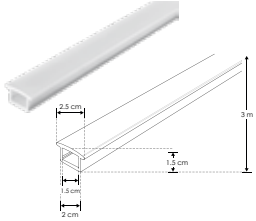

MICDIF3030

Mica difusa rectangular cerrada para perfil de aluminio PA3030, rectangular 3 m de largo

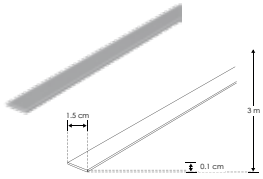

SOLILUPA3030

Solera de aluminio para adherir tira extraplana de LED en perfil PA3030, 3 m de largo

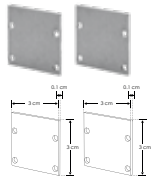

TAPLAT3030

Kit de terminación lateral para perfil PA3030 que incluye 2 tapas laterales de aluminio, 2 empaques de silicón y 8 tornillos de fijación

IP 65 IK 08

KIT DE PERFIL
Alto peralte

ILUPA3830KIT. [Acabado Natural]





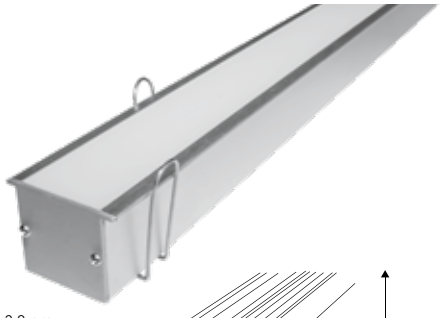

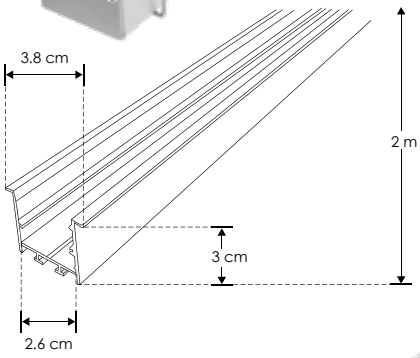

Material	Kit de perfil de aluminio con ceja, acabado natural de empotrar de 2 m de largo, para recibir tira extraplana de LEDs
Incluye	Perfil de aluminio, mica, kit de 2 tapas laterales y kit de 2 resortes

accesorios También se venden por separado, únicamente como refacción.

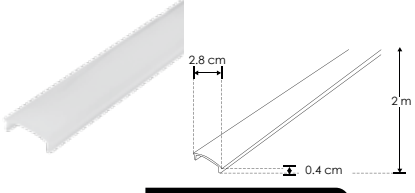

MICDIFILUPA3830

Mica difusa para perfil de aluminio ILUPA3830, rectangular 2 m de largo

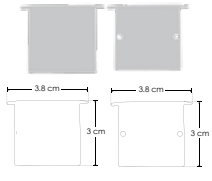

SETILUPA3830

Kit de 2 tapas laterales metálicas para perfil de aluminio ILUPA3830

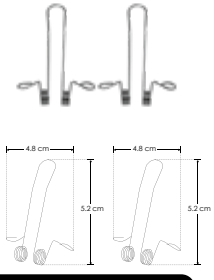

SETCLIPILUPA3830

Kit de 2 resortes de sujeción para perfil de aluminio ILUPA3830

IP 20

Ilumileds S.A. de C. V. e Ingeniería electrodigital, audio, video, iluminación S.A de C.V. se reserva el derecho de modificar la información sin previo aviso y no se hace responsable por errores u omisiones en este documento.

KIT DE PERFIL

Alto peralte

ILUPA5032KIT. [Acabado Natural]







Material	Kit de perfil de aluminio con ceja, acabado natural de empotrar 2 m de largo, para recibir tira extraplana de LEDs
Incluye	Perfil de aluminio, mica, kit de 2 tapas laterales y kit de 2 resortes

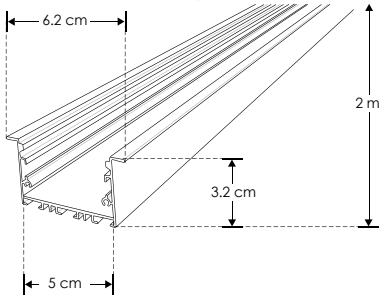

IP 20

accesorios También se venden por separado, únicamente como refacción.

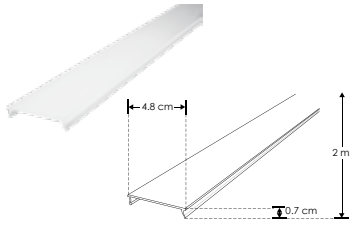

MICDIF5032
Mica difusa para perfil de aluminio PA5032, rectangular 2 m de largo

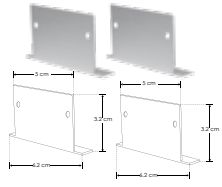

TAPLAT5032
Kit de 2 tapas laterales de aluminio para perfil de aluminio PA5032

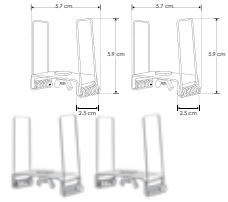

SETCLIPPA5032
Kit de 2 resortes de sujeción para perfil de aluminio PA5032

KIT DE PERFIL

Suspender alto peralte

IP 20

ILUPA3535NKIT. [Acabado Negro]

ILUPA3535KIT. [Acabado Natural]



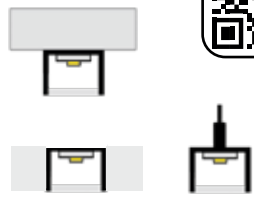

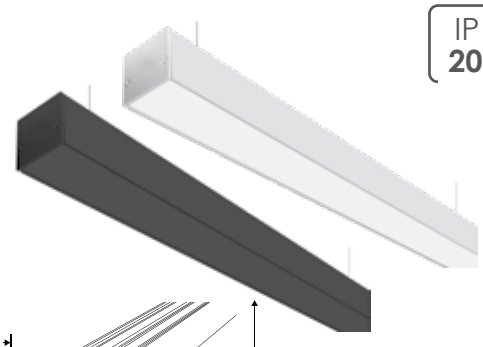

Material	Kit de perfil de aluminio sin ceja, acabado negro o natural, de empotrar, sobreponer o suspender de 2 m de largo, para recibir tira extraplana de LEDs o tarjeta de LEDs
Incluye	Perfil de aluminio, mica, kit de 2 tapas laterales, Kit de 2 grapas y kit de suspensión

Tarjetas de LEDs recomendadas:
ACBOARD2L20WWW No requiere driver externo
ACBOARD2L20WNW **Se venden por separado**
ACBOARD2L20WW

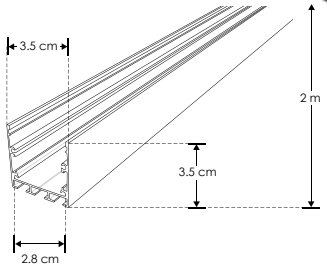

accesorios También se venden por separado, únicamente como refacción.

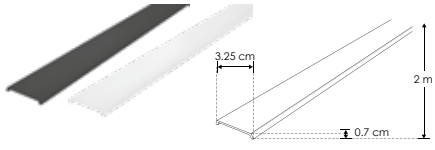

MICDIF3535N [Negro]
MICDIF3535 [Blanco]

Mica para perfiles de aluminio PA3535N / PA3535 plana 2 m de largo

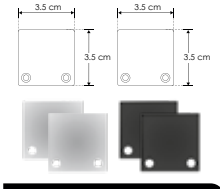

TAPLAT3535N [Negro]
TAPLAT3535 [Gris]

Kit de 2 tapas laterales de metal para perfiles de aluminio PA3535N / PA3535

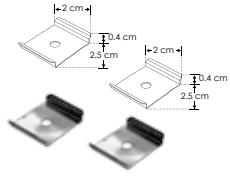

GRAPA3535

Kit de 2 grapas de sujeción para perfiles de aluminio PA3535N / PA3535



KITCOL3535

Kit de 2 cables de acero de 1 m de largo y 4 soportes para perfiles de aluminio PA3535N / PA3535

 Ilumileds S.A. de C. V e Ingeniería electrodigital, audio, video, iluminación S.A de C.V. se reserva el derecho de modificar la información sin previo aviso y no se hace responsable por errores u omisiones en este documento.

KIT DE PERFIL

Suspender mica redonda pequeña

ILUPA30KIT. [Acabado Natural]



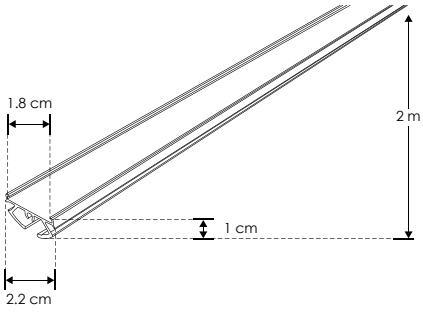

Material	Kit de perfil de aluminio para mica curva, acabado natural para suspender de 2 m de largo, para recibir tira extraplana de LEDs o tarjeta de LEDs
Incluye	Perfil de aluminio, mica, kit de 2 tapas laterales y kit de suspensión

Tarjetas de LEDs recomendadas: **ACBOARD50WW**, **ACBOARD50NW**, **ACBOARD50W** — No requiere driver externo. **Se venden por separado**

accesorios También se venden por separado, únicamente como refacción.

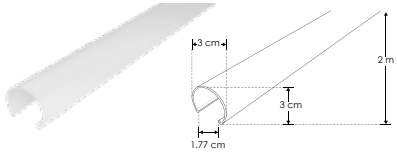

MICDIFILUPA30

Mica difusa para perfil de aluminio ILUPA30, curva 2 m de largo

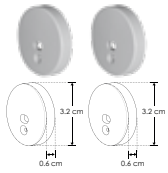

TAPLAT30

Kit de 2 tapas laterales de plástico para perfil de aluminio ILUPA30



KITCOL30

Kit de 2 cables de acero de 1 m de largo y 4 soportes para perfil de aluminio ILUPA30

IP 20

KIT DE PERFIL

Suspender mica redonda grande

ILUPA60KIT. [Acabado Natural]





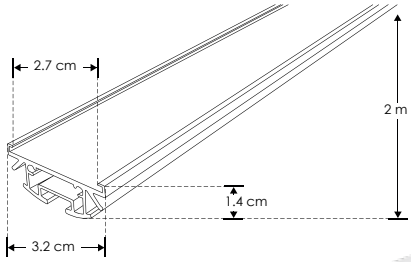

Material	Kit de perfil de aluminio para mica curva, acabado natural para suspender de 2 m de largo, para recibir tira extraplana o tarjeta de LEDs
Incluye	Perfil de aluminio, mica, kit de 2 tapas laterales y kit de suspensión

Tarjetas de LEDs recomendadas: **ACBOARD2L20WWW**, **ACBOARD2L20WNW**, **ACBOARD2L20WW** — No requiere driver externo. **Se venden por separado**

accesorios También se venden por separado, únicamente como refacción.

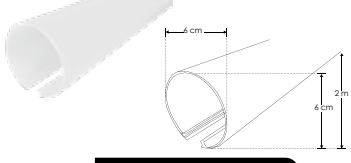

MICDIFILUPA60

Mica difusa para perfil de aluminio ILUPA60, curva 2 m de largo

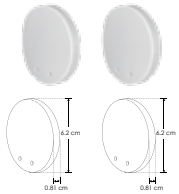

TAPLAT60

Kit de 2 tapas laterales de plástico para perfil de aluminio ILUPA60



KITCOL60

Kit de 2 cables de acero de 1 m de largo y 4 soportes para perfil de aluminio ILUPA60

IP 20

Ilumileds S.A. de C. V. e Ingeniería electrodigital, audio, video, iluminación S.A de C.V. se reserva el derecho de modificar la información sin previo aviso y no se hace responsable por errores u omisiones en este documento.

KIT DE PERFIL

Suspender mica en U

PA1911PKIT. [Acabado Natural]



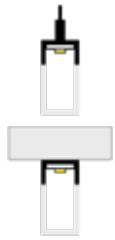



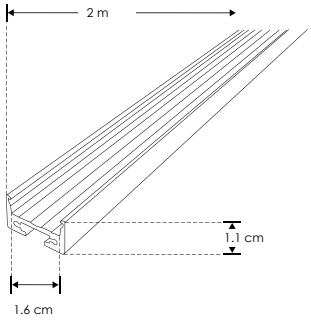

Material	Kit de perfil de aluminio sin ceja, acabado natural de sobreponer o suspender de 2 m de largo, para recibir tira extraplana de LEDs o tarjeta de LEDs
Incluye	Perfil de aluminio, mica, kit de 2 tapas laterales, kit de 2 grapas y kit de suspensión

Tarjetas de LEDs recomendadas: **ACBOARD50WW** **ACBOARD50NW** **ACBOARD50W**

No requiere driver externo
Se venden por separado

accesorios

También se venden por separado, únicamente como refacción.

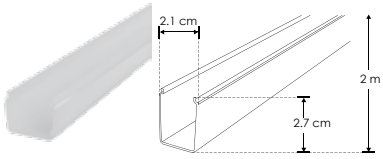

MICDIF1911P

Mica difusa para perfil de aluminio PA1911P, rectangular 2 m de largo

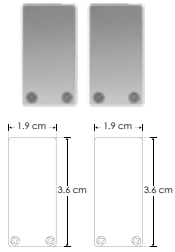

TAPLAT1911P

Kit de 2 tapas laterales de plástico para perfil de aluminio PA1911P

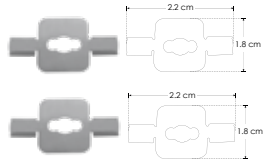

GRAPA1911P

Kit de 2 grapas de sujeción para perfil PA1911P

IP **20**

suspender



KITCOL1911

Kit con 2 cables de acero de 2 m y 4 soportes



coples



COPLE90PA1911

Conector 90° para perfil de aluminio PA1911P, incluye 2 tornillos



COPLE120PA1911

Conector 120° para perfil de aluminio PA1911P, incluye 2 tornillos



COPLE180PA1911

Conector 180° para perfil de aluminio PA1911P, incluye 2 tornillos

 Ilumileds S.A. de C. V e Ingeniería electrodigital, audio, video, iluminación S.A de C.V. se reserva el derecho de modificar la información sin previo aviso y no se hace responsable por errores u omisiones en este documento.

SOBREPONER / PARED

ILUSKYLINE5MNW [Acabado negro (Blanco neutro)]

ILUSKYLINE5MWWB [Acabado blanco (Blanco cálido)]

Material	Soportes de aluminio acabado negro / blanco Banda de acero de 5 m
Lámpara	Luminario lineal de 5 m para tensar de pared a pared
Ángulo de apertura	120°
Color de luz	Blanco cálido / Blanco neutro
Alimentación	24 V cc
Potencia	144 W / 28.8 W por metro
Características	Incluye 5 m de cinta metálica, 5 m de tira LED 2835 de 120 LEDs por metro y kit de soportes para fijación

144 W | 28.8 W x metro | 24 V cc | IP 20 | 120° | FL 12 000 lúmenes Blanco cálido | FL 12 600 lúmenes Blanco neutro | CRI 80 | 2-3 step MACADAM | NOM

NOTA: Esta luminaria utiliza fuente de poder **FPS200W** o **CP24200WHPFMV**, y puede ser atenuable utilizando la fuente modelo **ILUDA5EN1200W24**. *Se venden por separado. Consulte fichas en la sección de **DRIVERS Y CONTROLES**.



ILUSKYLINE5MWWB	LDPB28352724120R	2 700 K Blanco cálido
ILUSKYLINE5MNW	LDPB2835Z24120R	4 100 K Blanco neutro
Puede consultar mayor información de las tiras LED en la sección de TIRAS DE LEDS.		

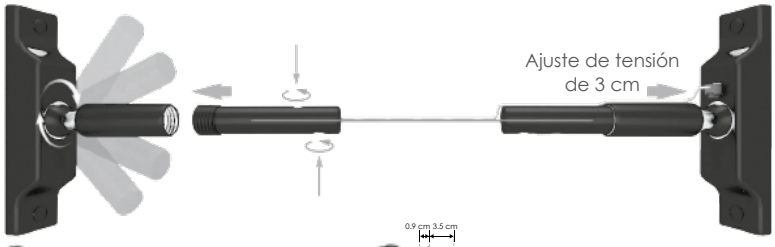

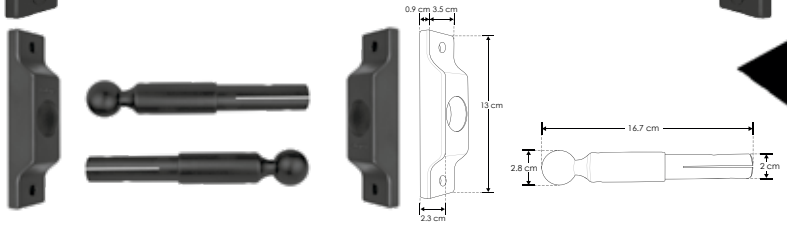

Puede ajustar la longitud del luminario recortando la banda y la tira de LED, la tira LED permite cortes cada 5 cm





ILUKITSUJSKYLINE

Accesorio para refacción

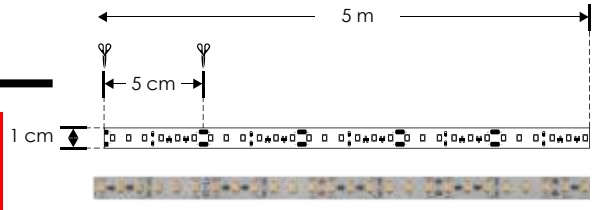

LDPB28352724120R / LDPB2835Z24120R (dependiendo del modelo)

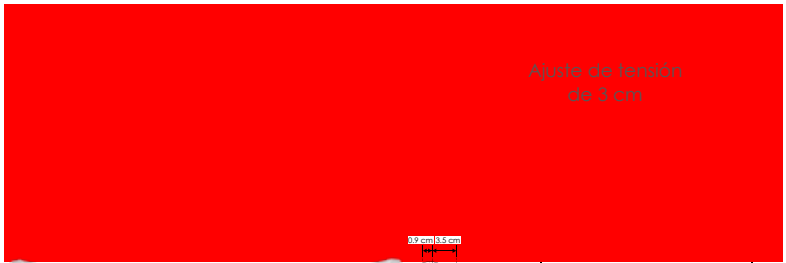

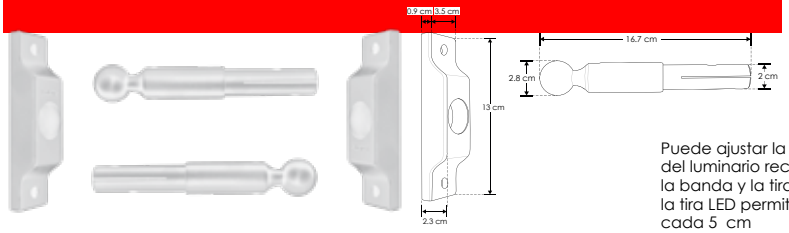

Puede ajustar la longitud del luminario recortando la banda y la tira de LED, la tira LED permite cortes cada 5 cm

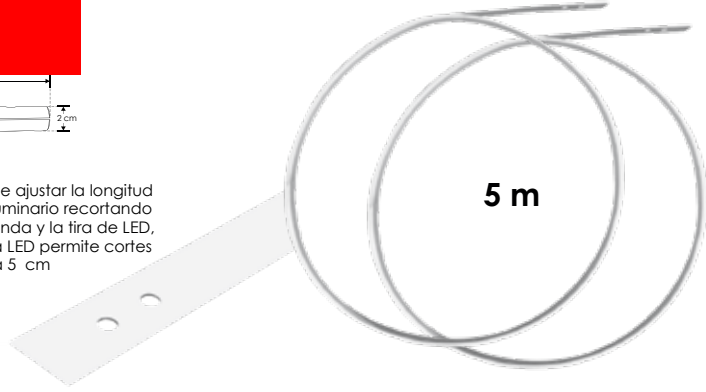

ILUKITSUJSKYLINB

Accesorio para refacción

Ilumileds S.A. de C. V. e Ingeniería electrodigital, audio, video, iluminación S.A de C.V. se reserva el derecho de modificar la información sin previo aviso y no se hace responsable por errores u omisiones en este documento.

SOBREPONER / PARED

ILUSKYLINE10MWW [Acabado negro (Blanco cálido)]

Material	Soportes de aluminio acabado negro Banda de acero de 10 m
Lámpara	Luminario lineal de 10 m para tensar de pared a pared
Ángulo de apertura	120°
Color de luz	Blanco cálido
Alimentación	24 V cc
Potencia	130 W / 13 W por metro
Características	Incluye 10 m de cinta metálica, 10 m de tira LED 2835 de 120 LEDs por metro y kit de soportes para fijación

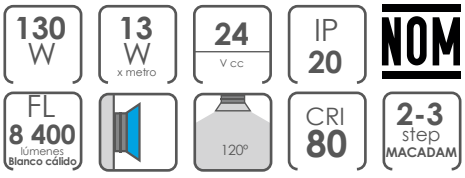

NOTA: Esta luminaria utiliza fuente de poder **FPS200W** o **CP24200WHPFMV**, y puede ser atenuable utilizando la fuente modelo **ILUDA5EN1200W24**. *Se venden por separado. Consulte fichas en la sección de **DRIVERS Y CONTROLES**.



ILUSKYLINE10MWW	LDPB2835272410R	2 700 K Blanco cálido
Puede consultar mayor información de las tiras LED en la sección de TIRAS DE LEDS.		

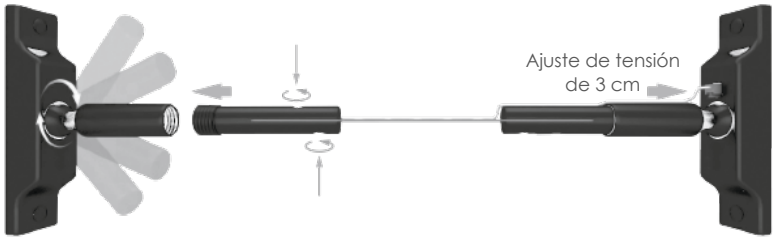

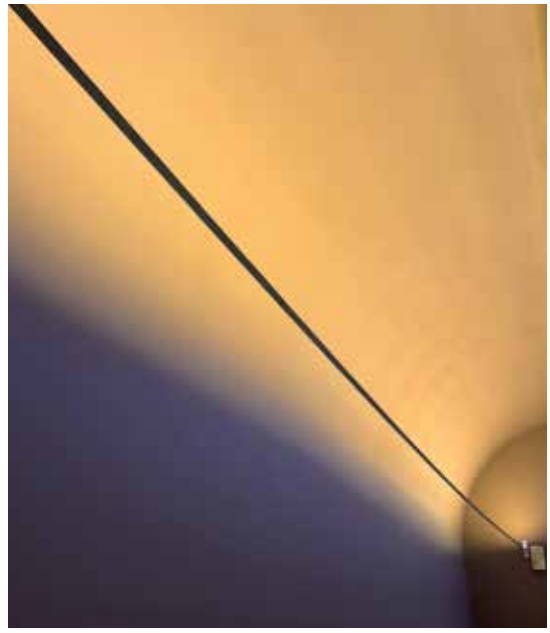

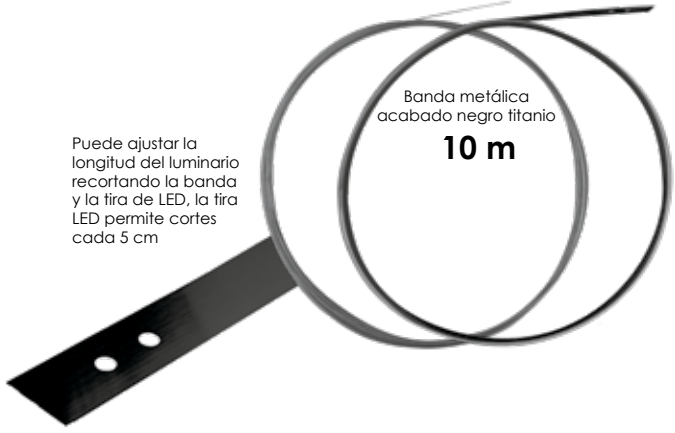

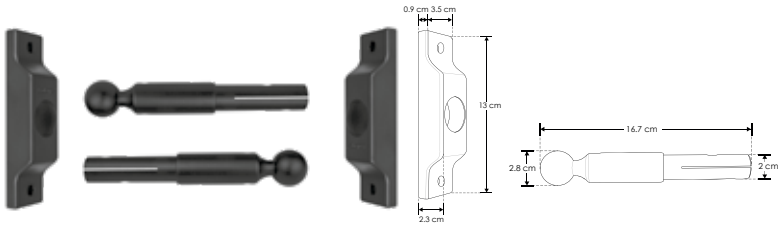

ILUKITSUJSKYLINE

Accesorio para refacción

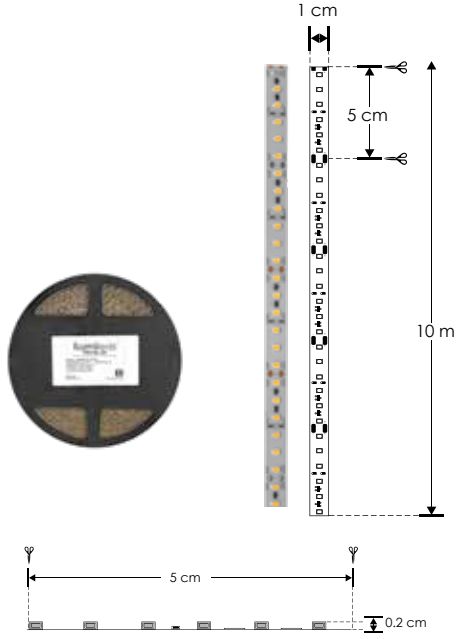

LDPB2835272410R

 Ilumileds S.A. de C. V e Ingeniería electrodigital, audio, video, iluminación S.A de C.V. se reserva el derecho de modificar la información sin previo aviso y no se hace responsable por errores u omisiones en este documento.

SOBREPONER / PARED

ILUSKYLINE20MWW [Acabado negro (Blanco cálido)]

ILUSKYLINE20MNW [Acabado negro (Blanco neutro)]

Material	Soportes de aluminio acabado negro Banda de acero de 20 m
Lámpara	Luminario lineal de 20 m para tensar de pared a pared
Ángulo de apertura	120°
Color de luz	Blanco cálido / Blanco neutro
Alimentación	24 V cc
Potencia	200 W / 10 W por metro
Características	Incluye 20 m de cinta metálica, 20 m de tira LED 2835 de 120 LEDs por metro y kit de soportes para fijación

NOTA: Esta luminaria utiliza fuente de poder **FPS300W** sin ventilador y puede ser atenuable utilizando la fuente modelo **ILUDA5EN1350W24**. *Se venden por separado. Consulte fichas en la sección de DRIVERS Y **CONTROLES**



200 W | 10 W x metro | 24 V cc | IP 20 | 120° | FL 14 400 lúmenes Blanco cálido | FL 16 800 lúmenes Blanco neutro | CRI 80 | 2-3 step MACADAM | NOM

ILUSKYLINE20MWW	LDPB2835272420R	2 700 K Blanco cálido
ILUSKYLINE20MNW	LDPB2835Z2420R	4 100 K Blanco neutro
Puede consultar mayor información de las tiras LED en la sección de TIRAS DE LEDS.		

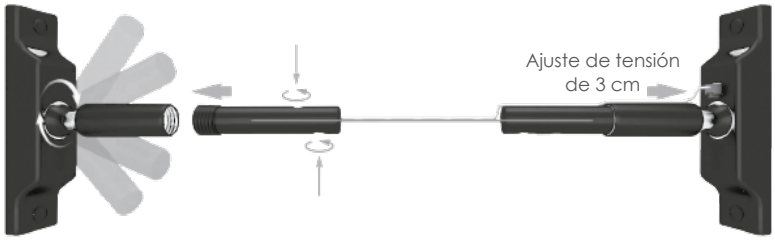





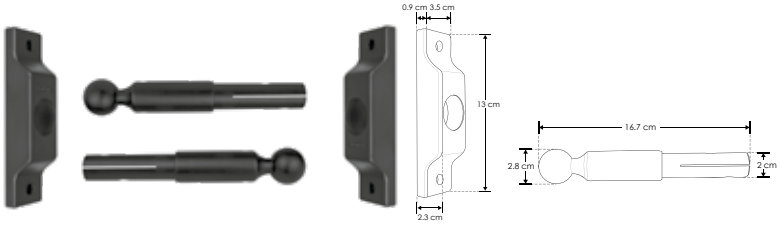

ILUKITSUJSKYLINE

Accesorio para refacción

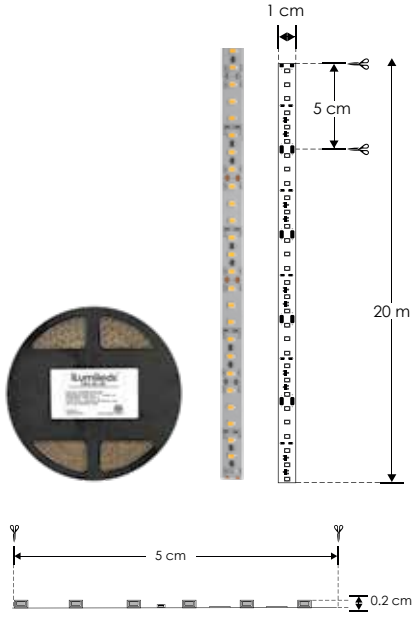

LDPB2835272420R / LDPB2835Z2420R
(dependiendo del modelo)

Ilumileds S.A. de C. V. e Ingeniería electrodigital, audio, video, iluminación S.A de C.V. se reserva el derecho de modificar la información sin previo aviso y no se hace responsable por errores u omisiones en este documento.

SOBREPONER / PARED

ILUSKYLINE5MWWBD [Acabado blanco (Blanco cálido)]

ILUSKYLINE5MWWD [Acabado negro (Blanco cálido)]

Material	Soportes de aluminio acabado blanco / negro Banda de acero de 5 m y mica difusa
Lámpara	Luminario lineal de 5 m para tensar de pared a pared
Ángulo de apertura	120°
Color de luz	Blanco cálido
Alimentación	24 V cc
Potencia	72W / 14.4W por metro
Características	Incluye 5 m de cinta metálica, 5 m de tira LED 2216 de 210 LEDs por metro, mica difusa y kit de soportes para fijación

72 W | 24 V cc | IP 20 | 120° | 14.4 W x metro | FL 7 350 lúmenes Blanco cálido | CRI 90 | 2-3 step MACADAM | NOM

NOTA: Esta luminaria utiliza fuente de poder **FPS100W**, y puede ser atenuable utilizando el driver modelo **ILUDA5EN1100W24**. *Se venden por separado. Consulte fichas en la sección de **DRIVERS Y CONTROLES**.



ILUSKYLINE5MWWBD / ILUSKYLINE5MWWD	LDPB2216WW242105	3 000 K Blanco cálido

Puede consultar mayor información de las tiras LED en la sección de TIRAS DE LEDS.

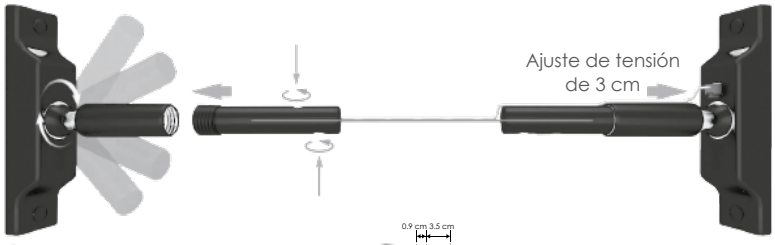



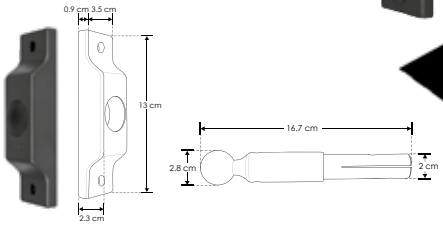

Puede ajustar la longitud del luminario recortando la banda y la tira de LED, la tira LED permite cortes cada 3.3 cm



ILUKITSUJSKYLINE

Accesorio para refacción

MICDIFDXA19

5 m de mica difusa (2 tramos de 2 m y un tramo de 1m)





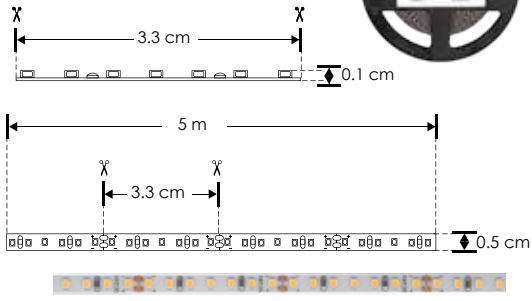

LDPB2216WW242105 (dependiendo del modelo)

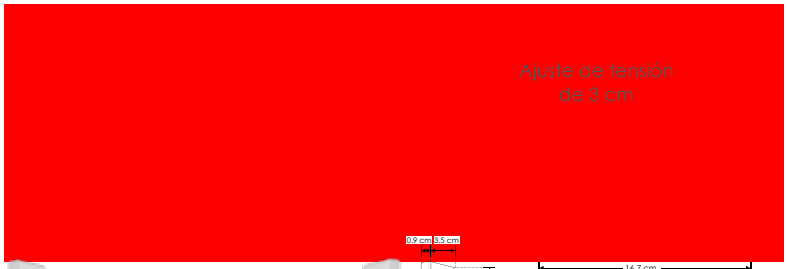

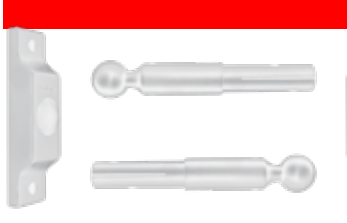

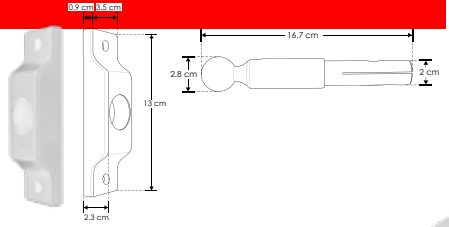

Puede ajustar la longitud del luminario recortando la banda y la tira de LED, la tira LED permite cortes cada 3.3 cm

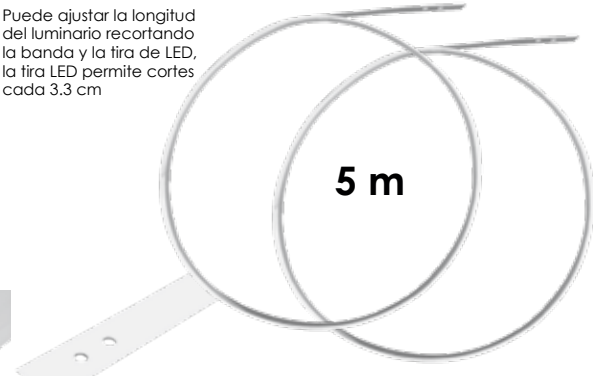

ILUKITSUJSKYLINB

Accesorio para refacción

MICDIFDXA19

5 m de mica difusa (2 tramos de 2 m y un tramo de 1m)



Ilumileds S.A. de C. V e Ingeniería electrodigital, audio, video, iluminación S.A de C.V. se reserva el derecho de modificar la información sin previo aviso y no se hace responsable por errores u omisiones en este documento.

SOBREPONER / PARED

ILUSKYNEON5MWWN [Acabado negro (Blanco cálido)]

ILUSKYNEON5MNWN [Acabado negro (Blanco neutro)]

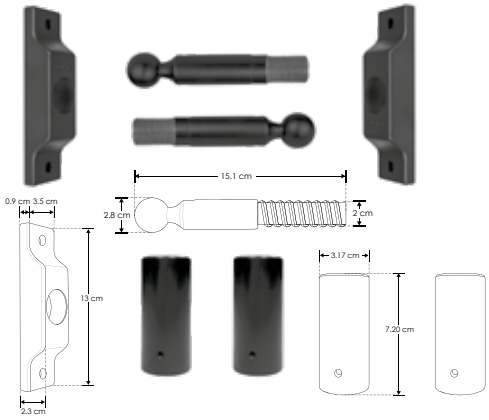

Material	Soportes de aluminio acabado negro Tira de LED pista de cobre / Encapsulado de silicón
Lámpara	Luminario lineal de 5 m para tensar de pared a pared
Ángulo de apertura	360°
Color de luz	Blanco cálido / Blanco neutro
Alimentación	24 V cc
Potencia	120 W / 24 W por metro
Características	Incluye 5 m de tira de LED tipo NEON de 240 LEDs por metro y kit de soportes para fijación



accesorios **NOTA:** Esta luminaria utiliza fuente de poder **FPS200W**, y puede ser atenuable utilizando el driver modelo **ILUDA5EN1200W24**. Es importante considerar que por el tipo de material de construcción, puede existir una elongación en el centro, dependiendo del ángulo de instalación. *Se venden por separado. Consulte fichas en la sección de **DRIVERS Y CONTROLES**.

ILUKITSKYNEON

Accesorio para refacción



NOM | IP 20 | 2-3 step MACADAM | CRI 80 | 360° | 24 W x metro | 120 W | FL 6 900 lúmenes Blanco cálido | FL 8 100 lúmenes Blanco neutro | 24 V cc



Ilumileds S.A. de C. V. e Ingeniería electrodigital, audio, video, iluminación S.A de C.V. se reserva el derecho de modificar la información sin previo aviso y no se hace responsable por errores u omisiones en este documento.

TIRAS DE LED

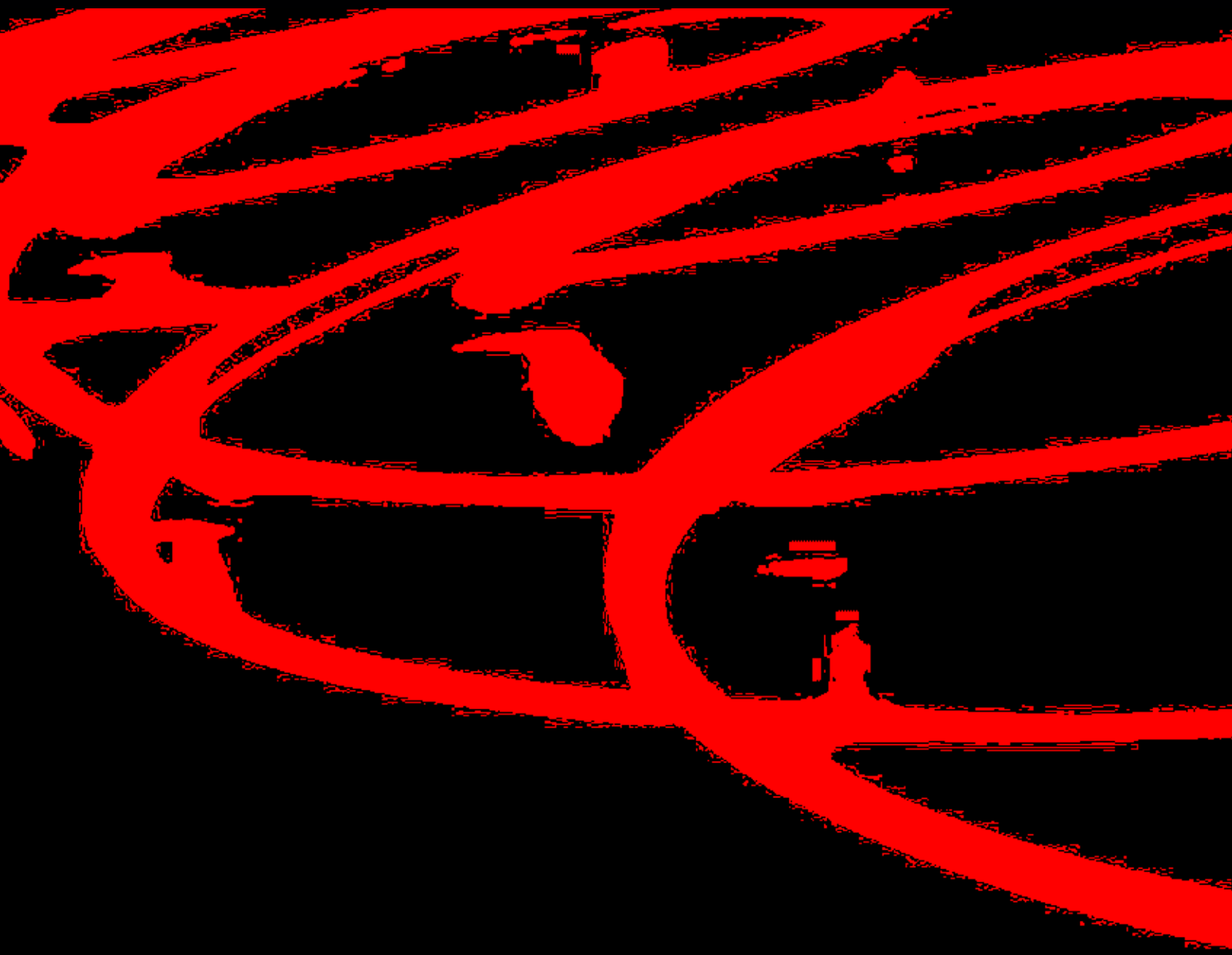



iLumileds®

NUEVOS
productos



ACT9MMCOBWW296R
ACT9MMCOBNW296R

Tira de 296 LEDs por metro, tipo COB marca Edison de ultra-brillo, 50 m



AC25M9MMCOBWW296
AC25M9MMCOBNW296

Tira de 296 LEDs por metro, tipo COB marca Edison de ultra-brillo, pista blanca de 5 capas sin soldaduras 25 m



ACCON9MMCOB



COPACCOB9MMCAB



COPACCOB9MM



COPACCOBL9MM



ECAPACTL9MMCOB



LDPBCOB2224480R5
LDPBCOB2424480R5
LDPBCOB2724480R5

Tira extraplana para interiores, 480 LEDs por metro tipo LED COB, rollo de 5 m



LDPB221622242105
LDPB221624242105
LDPB221627242105

Tira extraplana para interiores, 210 LEDs por metro tipo 2216, rollo de 5 m



LRRCOB2724400R5
LRRCOBWW24400R5
LRRCOBZ24400R5

Tira extraplana para interiores, 400 LEDs por metro tipo LED COB, rollo de 5 m, con tecnología roll to roll



LRRCOB2724480R
LRRCOBWW24480R
LRRCOBZ24480R

Tira extraplana para interiores, 480 LEDs por metro tipo LED COB, rollo de 5 m, con tecnología roll to roll



LDPB4040RGB241205

Tira extraplana para interiores, 120 LEDs por metro tipo 4040, rollo de 5 m



LA2025130WW1010
LA2025130NW1010

Tira tipo neon rectangular, 130 LEDs por metro tipo LED 2025, rollo de 10 metros



ENDCAPH1010



ENDCAPHS1010



ENDCAP1010



CONRAP1010



LA2835120WW1616
LA2835120NW1616
LA2835120W1616

Tira tipo neon rectangular, 120 LEDs por metro tipo LED 2835, rollo de 20 metros



ENDCAPH1616



ENDCAPHS1616



ENDCAPHI1616



ENDCAP1616



CLIPLA16161M



CON16162020KIT



GRAPALA1616



LA2835120272020
LA2835120NW2020
LA2835120W2020

Tira tipo neon rectangular, 120 LEDs por metro tipo LED 2835, rollo de 10 metros



ENDCAPH2020



ENDCAPHS2020



ENDCAPHI2020



ENDCAP2020



CLIPLA20201M



GRAPALA2020



LA5050PRGBW2525

Tira tipo neon rectangular, 60 LEDs por metro tipo LED 5050, rollo de 20 metros



ENDCAPH2525



ENDCAPHS2525



ENDCAPHI2525



ENDCAP2525



GRAPALA2525

ESCALA
TIRAS **LED**

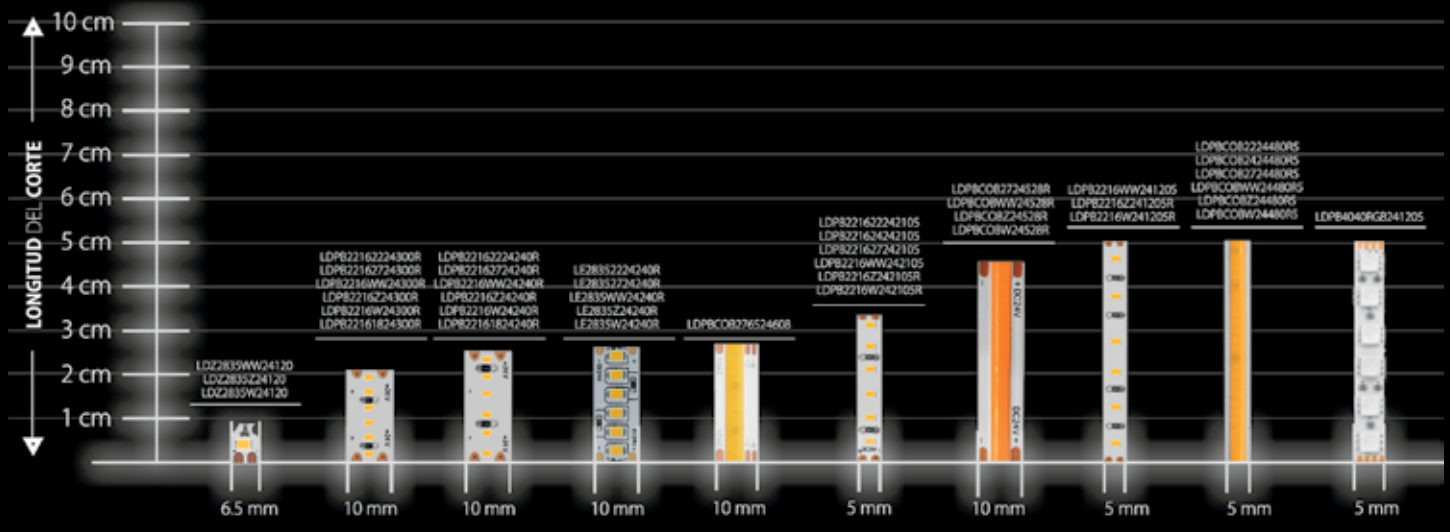

120 **LEDs / m**	300 **LEDs / m**	240 **LEDs / m**	240 **LEDs / m**	**COB 608 LEDs / m**	210 **LEDs / m**	528 **LEDs / m**	120 **LEDs / m**	**COB 480 LEDs / m**	**120 LEDs / m**
14 W / m	**24 W / m**	**19.2 W / m**	**20 W / m**	**14 W / m**	**14.4 W / m**	**14 W / m**	**9.6 W / m**	**11 W / m**	**7 W / m**
24 V cc	**24** V cc	**24** V cc	**24** V cc	**24** V cc	**24** V cc	**24** V cc	**24** V cc	**24** V cc	**24** V cc
(B, BC, BN)	**(B, BC, BN)**	**(B, BC, BN)**	**(B, BC, BN)**	**(BC - B)**	**(B, BC, BN)**	**(B, BC, BN)**	**(B, BC, BN)**	**(B, BC, BN)**	**(RGB)**
IP 20	**IP 20**	**IP 20**	**IP 20**	**IP 20**	**IP 20**	**IP 20**	**IP 20**	**IP 20**	**IP 20**
FL 7-9 **Lúmenes** x **LED**	**FL** 7-9 **Lúmenes** x **LED**	**FL** 7-9 **Lúmenes** x **LED**	**FL** 5-7 **Lúmenes** x **LED**	**FL** 0.66-1.18 **Lúmenes** x **LED**	**FL** 7-9 **Lúmenes** x **LED**	**FL** 1.96 -2.54 **Lúmenes** x **LED**	**FL** 7-9 **Lúmenes** x **LED**	**FL** 1.75-2.25 **Lúmenes** x **LED**	ancho **5 mm**
ancho **6.5 mm**	ancho **10 mm**	ancho **10 mm**	ancho **10 mm**	ancho **10 mm**	ancho **5 mm**	ancho **10 mm**	ancho **5 mm**	ancho **5 mm**	corte **5 cm**
corte **8.3 mm**	corte **2 cm**	corte **2.5 cm**	corte **2.5 cm**	corte **2.5 cm**	corte **3.3 cm**	corte **4.5 cm**	corte **5 cm**	corte **5 cm**	
	También disponible en tecnología NANO IP66	También disponible en tecnología NANO IP66			También disponible en Tecnología NANO IP66		También disponible en tecnología NANO IP66 blanco cálido y blanco		

iLumileds®

ESCALA
TIRAS **LED**

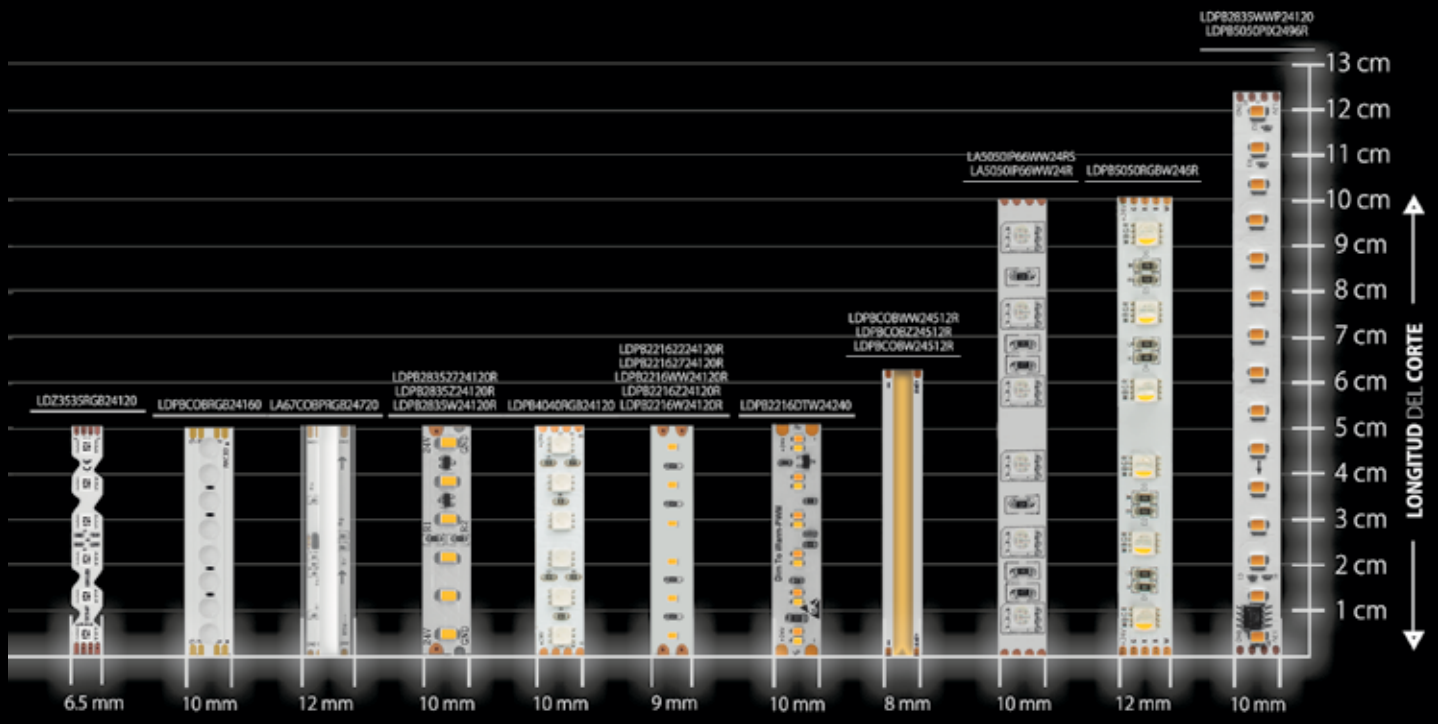

120 LEDs / m	**COB 160 LEDs / m**	**COB 720 LEDs / m**	120 **LEDs / m**	120 **LEDs / m**	120 **LEDs / m**	240 **LEDs / m**	**COB 512 LEDs / m**	**60 LEDs / m**	60 **LEDs / m**	120 **LEDs / m**
14 W / m	**15 W / m**	**20 W / m**	**28.8 W / m**	**19.2 W / m**	**9.6 W / m**	**21.2 W / m**	**12 W / m**	**14.4 W / m**	**16.8 W / m**	**8 W / m, 14 W / m**
24 V cc	**24** V cc	**24** V cc	**24** V cc	**24** V cc	**24** V cc	**24** V cc	**24** V cc	**24** V cc	**24** V cc	**24** V cc
(RGB)	**(RGB)**	**(RGB)**	**(B, BC, BN)**	**(RGB)**	**(B, BC, BN)**	**(Blanco Dinámico)**	**(B, BC, BN)**	**(BC)**	**(RGBW)**	**(BC, RGB)**
IP 20	**IP 20**	**IP 67**	**IP 20**	**IP 20**	**IP 20**	**IP 20**	**IP 20**	**IP 66**	**IP 20**	**IP 20**
ancho **6.5 mm**	ancho **10 mm**	ancho **12 mm**	**FL** 20-22 **Lúmenes** x **LED**	**RGB** 3 en 1	**FL** 7-9 **Lúmenes** x **LED**	**FL** 0-1920 **Lúmenes** x **metro**	**FL** 1.75-2.25 **Lúmenes** x **LED**	**FL** 18-20 **Lúmenes** x **LED**	**RGB** y **Blanco Cálido**	**FL** 5 **Lúmenes** x **LED**
corte **5 cm**	corte **5 mm**	corte **5 cm**								
			ancho **10 mm**	ancho **10 mm**	ancho **9 mm**	ancho **10 mm**	ancho **8 mm**	ancho **10 mm**	ancho **12 mm**	ancho **10 mm**
			corte **5 cm**	corte **5 cm**	corte **5 cm**	corte **5 cm**	corte **6.25 cm**	corte **10 cm**	corte **10 cm**	corte **12.5 cm**
			También disponible en 13W/m (10m de largo) y 10 W/m (20 m de largo)	También disponible en tecnología NANO IP66	También disponible en tecnología NANO IP66			También disponible en IP68 sumergible blanco cálido y RGB		

iLumileds®

EXTRAPLANAS / INTERIORES

LINEA PROFESIONAL

LDPB22162224120R	[Blanco cálido 2 200 K]
LDPB22162724120R	[Blanco cálido 2 700 K]
LDPB2216WW24120R	[Blanco cálido 3 000 K]
LDPB2216Z24120R	[Blanco neutro 4 100 K]
LDPB2216W24120R	[Blanco 6 500 K]

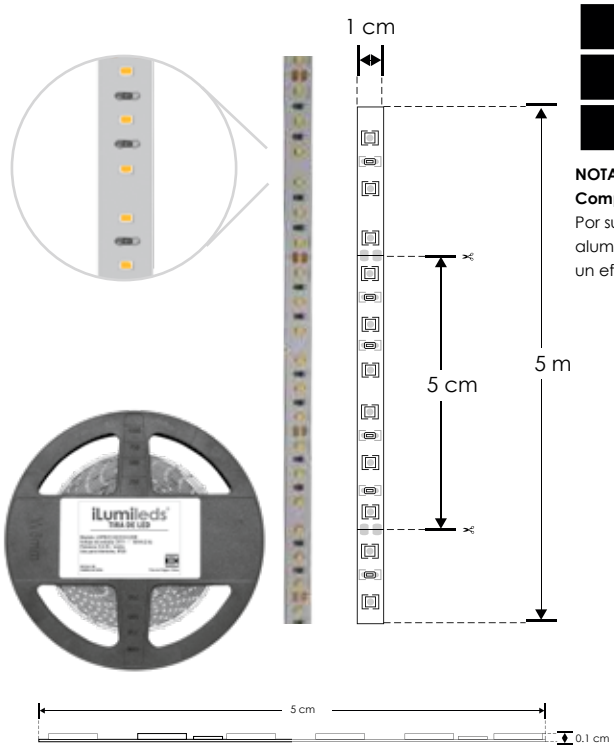

NOTA: LED con tono de color controlado.
Compatible con accesorios modelos: CONLAT10MM, COP10MM, COP10MMCAB
Por su alta concentración de LEDs es indispensable que este producto vaya montado sobre un perfil de aluminio para disipar el calor ya que fue diseñada especialmente para perfiles de aluminio para producir un efecto uniforme de luz, no produce sombras.

Material	Pista de cobre / Acabado blanco
Lámpara	Tira extraplana para interiores, 120 LEDs por metro tipo 2216, rollo de 5 metros con cinta 3M autoadherible para su fijación, cortes cada 5 cm
Ángulo de apertura	120°
Color de luz	Blanco cálido / Blanco neutro / Blanco
Alimentación	24 V cc
Potencia	9.6 W / metro
CRI	90
PCB	2 oz doble cara

NOM · IP 20 · 2-3 step MACADAM · 2 200 K Blanco cálido · 2 700 K Blanco cálido · 3 000 K Blanco cálido · 4 100 K Blanco neutro · 6 500 K Blanco · 9.6 W x metro · FL 7-9 lúmenes x LED · 24 V cc · CRI 90 · IES Archivo Fotométrico · atenuable

EXTRAPLANAS / INTERIORES

LINEA PROFESIONAL

LDPB2216WW241205	[Blanco cálido 3 000 K]
LDPB2216Z241205R	[Blanco neutro 4 100 K]
LDPB2216W241205R	[Blanco 6 500 K]

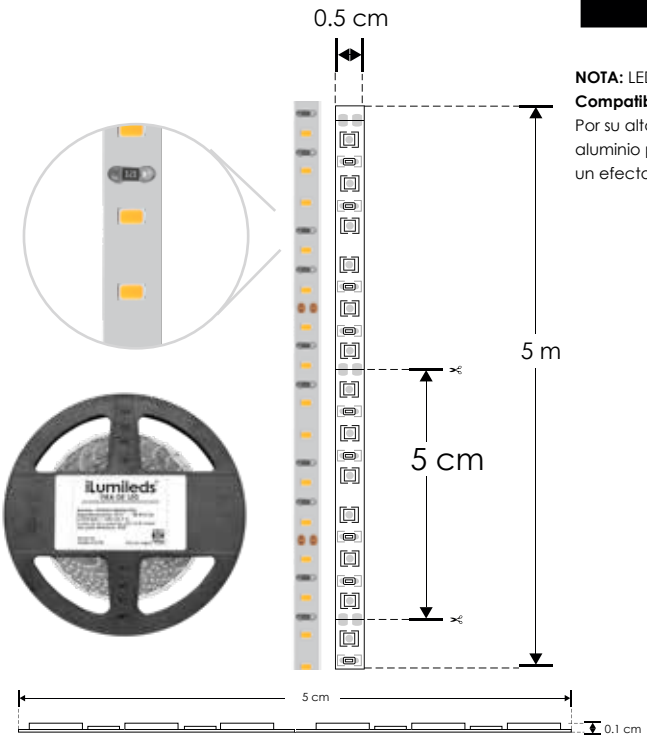

NOTA: LED con tono de color controlado.
Compatible con accesorios modelo: CONLAT5MM, COP5MMCAB, COP5MM
Por su alta concentración de LEDs es indispensable que este producto vaya montado sobre un perfil de aluminio para disipar el calor ya que fue diseñada especialmente para perfiles de aluminio para producir un efecto uniforme de luz, no produce sombras.

Material	Pista de cobre / Acabado blanco
Lámpara	Tira extraplana para interiores, 120 LEDs por metro tipo 2216, rollo de 5 metros con cinta 3M autoadherible para su fijación, cortes cada 5 cm
Ángulo de apertura	120°
Color de luz	Blanco cálido / Blanco neutro / Blanco
Alimentación	24 V cc
Potencia	9.6 W / metro
CRI	90
PCB	3 oz doble cara

NOM · IP 20 · 2-3 step MACADAM · 3 000 K Blanco cálido · 4 100 K Blanco neutro · 6 500 K Blanco · 9.6 W x metro · FL 7-9 lúmenes x LED · 24 V cc · CRI 90 · IES Archivo Fotométrico · atenuable

Ilumileds S.A. de C. V e Ingeniería electrodigital, audio, video, iluminación S.A de C.V. se reserva el derecho de modificar la información sin previo aviso y no se hace responsable por errores u omisiones en este documento.

EXTRAPLANAS / INTERIORES

LINEA PROFESIONAL

NUEVO	**LDPB221622242105**	[Blanco cálido 2 200 K]
NUEVO	**LDPB221624242105**	[Blanco cálido 2 400 K]
NUEVO	**LDPB221627242105**	[Blanco cálido 2 700 K]
	LDPB2216WW242105	[Blanco cálido 3 000 K]
	LDPB2216Z242105R	[Blanco neutro 4 100 K]
	LDPB2216W242105R	[Blanco 6 500 K]

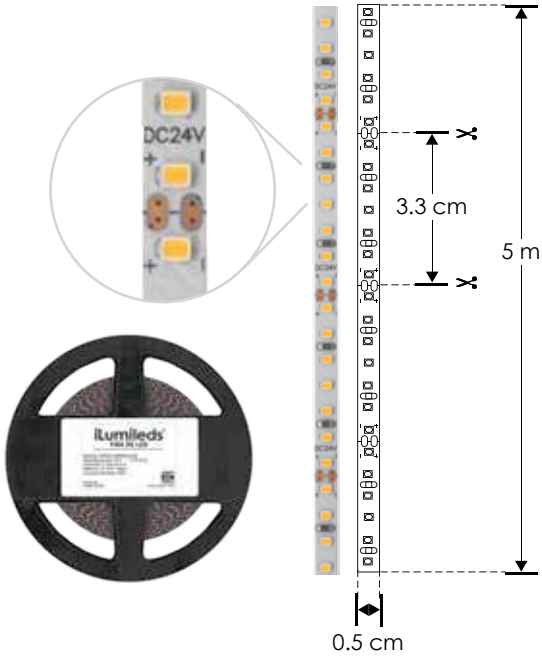

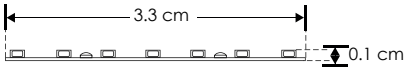

NOTA: LED con tono de color controlado.

Compatible con accesorios modelos: CONLAT5MM, COP5MMCAB, COP5MM

Por su alta concentración de LEDs, es indispensable que este producto vaya montado sobre un perfil de aluminio para disipar el calor, ya que fue diseñada específicamente para perfiles de aluminio para producir un efecto uniforme de luz, no produce sombras.

Material	Pista de cobre / Acabado blanco
Lámpara	Tira extraplana para interiores, 210 LEDs por metro tipo 2216, rollo de 5 metros con cinta 3M autoadherible para su fijación, cortes cada 3.3 cm
Ángulo de apertura	120°
Color de luz	Blanco cálido / Blanco neutro / Blanco
Alimentación	24 V cc
Potencia	14.4 W / metro
CRI	90
PCB	3 oz doble cara

NOM · IP 20 · 2-3 step MACADAM · 2 200 K Blanco cálido · 2 400 K Blanco cálido · 2 700 K Blanco cálido · 3 000 K Blanco cálido · 4 100 K Blanco neutro · 6 500 K Blanco · 14.4 W x metro · FL 7-9 lúmenes x LED · 24 V cc · CRI 90 · IES Archivo Fotométrico · atenuable

EXTRAPLANAS / INTERIORES

LINEA PROFESIONAL

LDPB22161824240R	[Blanco cálido 1 800 K]
LDPB22162224240R	[Blanco cálido 2 200 K]
LDPB22162724240R	[Blanco cálido 2 700 K]
LDPB2216WW24240R	[Blanco cálido 3 000 K]
LDPB2216Z24240R	[Blanco neutro 4 100 K]
LDPB2216W24240R	[Blanco 6 500 K]

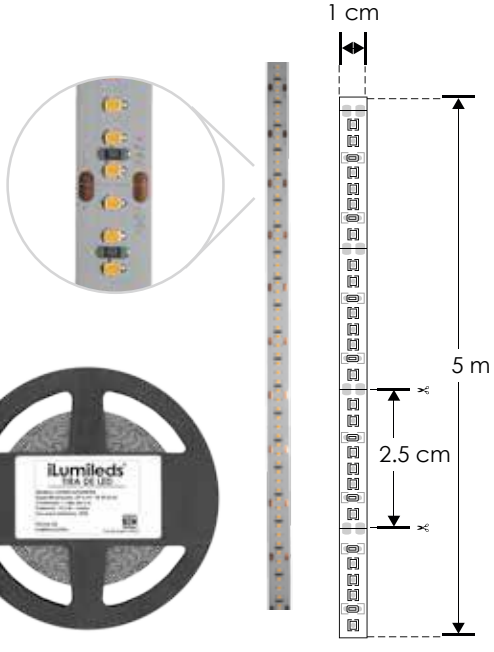



NOTA: LED con tono de color controlado.

Compatible con accesorios modelos: CONLAT10MM, COP10MM, COP10MMCAB

Por su alta concentración de LEDs es indispensable que este producto vaya montado sobre un perfil de aluminio para disipar el calor ya que fue diseñada especialmente para perfiles de aluminio para producir un efecto uniforme de luz, no produce sombras.

Material	Pista de cobre / Acabado blanco
Lámpara	Tira extraplana para interiores, 240 LEDs por metro tipo 2216, rollo de 5 metros con cinta 3M autoadherible para su fijación, cortes cada 2.5 cm
Ángulo de apertura	120°
Color de luz	Blanco cálido / Blanco neutro / Blanco
Alimentación	24 V cc
Potencia	19.2 W / metro
CRI	90
PCB	2 oz doble cara

NOM · IP 20 · 2-3 step MACADAM · 1 800 K Blanco cálido · 2 200 K Blanco cálido · 2 700 K Blanco cálido · 3 000 K Blanco cálido · 4 100 K Blanco neutro · 6 500 K Blanco · 19.2 W x metro · FL 7-9 lúmenes x LED · 24 V cc · CRI 90 · IES Archivo Fotométrico · atenuable

Ilumileds S.A. de C. V e Ingeniería electrodigital, audio, video, iluminación S.A de C.V. se reserva el derecho de modificar la información sin previo aviso y no se hace responsable por errores u omisiones en este documento.

EXTRAPLANAS / INTERIORES

LINEA PROFESIONAL

LDPB22161824300R	[Blanco cálido 1 800 K]
LDPB22162224300R	[Blanco cálido 2 200 K]
LDPB22162724300R	[Blanco cálido 2 700 K]
LDPB2216WW24300R	[Blanco cálido 3 000 K]
LDPB2216Z24300R	[Blanco neutro 4 100 K]
LDPB2216W24300R	[Blanco 6 500 K]

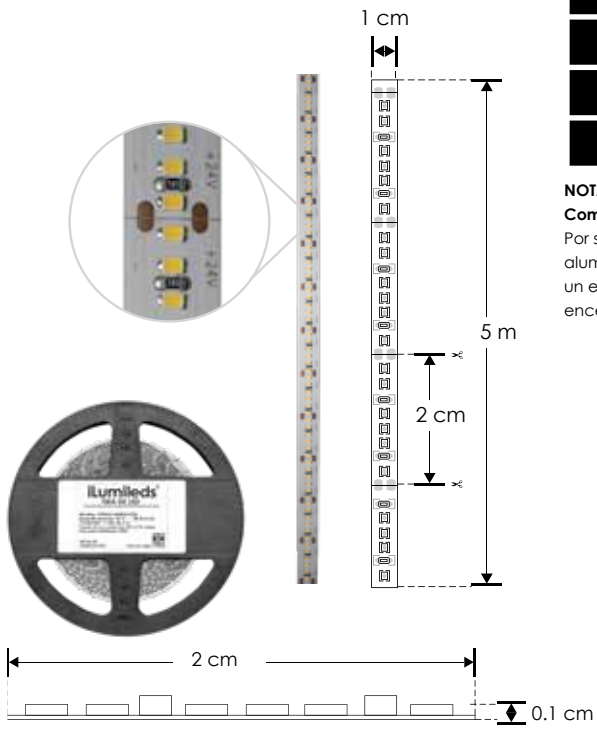

NOTA: LED con tono de color controlado.
Compatible con accesorios modelos: CONLAT10MM, COP10MM, COP10MMCAB
Por su alta concentracion de LEDs es indispensable que este producto vaya montado sobre un perfil de aluminio para disipar el calor ya que fue diseñada especialmente para perfiles de aluminio para producir un efecto uniforme de luz, no produce sombras. No se recomienda un uso continuo de más de 12 horas encendidas.

Material	Pista de cobre / Acabado blanco
Lámpara	Tira extraplana para interiores, 300 LEDs por metro tipo 2216, rollo de 5 metros con cinta 3M autoadherible para su fijación, cortes cada 2 cm
Ángulo de apertura	120°
Color de luz	Blanco cálido / Blanco neutro / Blanco
Alimentación	24 V cc
Potencia	24 W / metro
CRI	90
PCB	2 oz doble cara

NOM · IP 20 · 2-3 step MACADAM · 1 800 K Blanco cálido · 2 200 K Blanco cálido · 2 700 K Blanco cálido · 3 000 K Blanco cálido · 4 100 K Blanco neutro · 6 500 K Blanco · 24 W x metro · FL 7-9 lúmenes x LED · 24 V cc · CRI 90 · IES Archivo Fotométrico · atenuable

EXTRAPLANAS / INTERIORES

LINEA PROFESIONAL

LDPB2216DTW24240 [Blancos 1 800 - 3 500 K]

NOTA: Tira de LED con cambio de color por medio de atenuación (PWM), compatible con fuente de poder 5EN1. Con posibilidad de controlar con atenuadores (dimmers) tipo TRIAC, 0-10V, 1-10V, PWM o Potenciómetro. Fuente de poder no incluida, modelos recomendados: ILUDA5EN1100W24, ILUDA5EN1200W24, ILUDA5EN1350W24 (Consulte manual de operación y especificaciones de la fuente de poder a utilizar).
Compatible con accesorios modelos: CONLAT10MM, COP10MM, COP10MMCAB
Por su alta concentración de LEDs es indispensable que este producto vaya montado sobre un perfil de aluminio para disipar el calor ya que fue diseñada especialmente para perfiles de aluminio para producir un efecto uniforme de luz, no produce sombras.

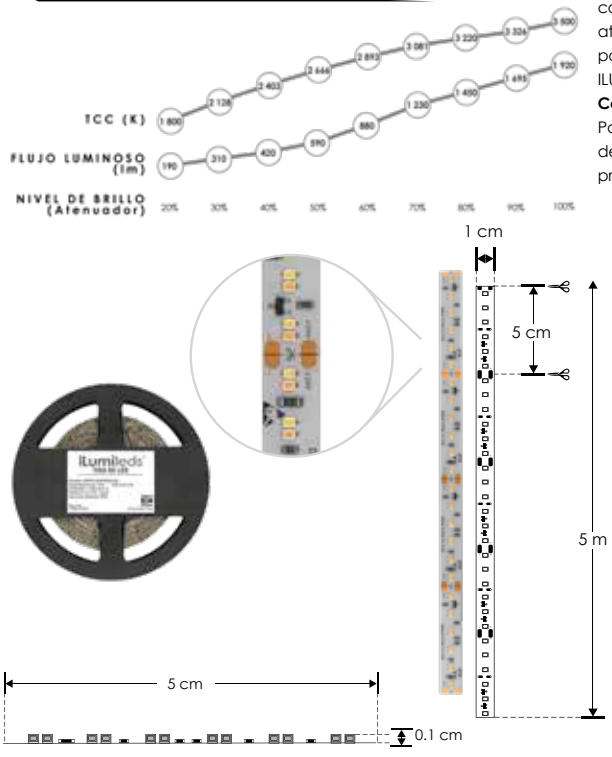



Material	Pista de cobre / Acabado blanco
Lámpara	Tira extraplana para interiores, 240 LEDs por metro tipo 2216, rollo de 5 metros con cinta 3M autoadherible para su fijación, cortes cada 5 cm
Ángulo de apertura	120°
Color de luz	Blanco dinámico (Dim To Warm), atenuación PWM
Alimentación	24 V cc
Potencia	21.2 W / metro
CRI	90
PCB	2 oz doble cara

NOM · IP 20 · 2-3 step MACADAM · 1 800 K - 3 500 K Blancos · 21.2 W x metro · FL 7-9 lúmenes x LED · 24 V cc · CRI 90 · IES Archivo Fotométrico · atenuable

Ilumileds S.A. de C. V e Ingeniería electrodigital, audio, video, iluminación S.A de C.V. se reserva el derecho de modificar la información sin previo aviso y no se hace responsable por errores u omisiones en este documento.

EXTRAPLANAS / INTERIORES

LINEA PROFESIONAL

LDPBCOB276524608 [Blancos 2 700 - 6 500 K]

NOTA: Tira de LED con cambio de color por medio de atenuación (PWM), requiere del controlador LTCTRI-WW y fuente de poder de 24 Vcc (No incluidos). Por su alta concentración de LEDs es indispensable que este producto vaya montado sobre un perfil de aluminio para disipar el calor ya que fue diseñada especialmente para perfiles de aluminio para producir un efecto uniforme de luz, no produce sombras. **Por su cubierta de fósforo, no es recomendable para uso continuo de más de 6 horas.**

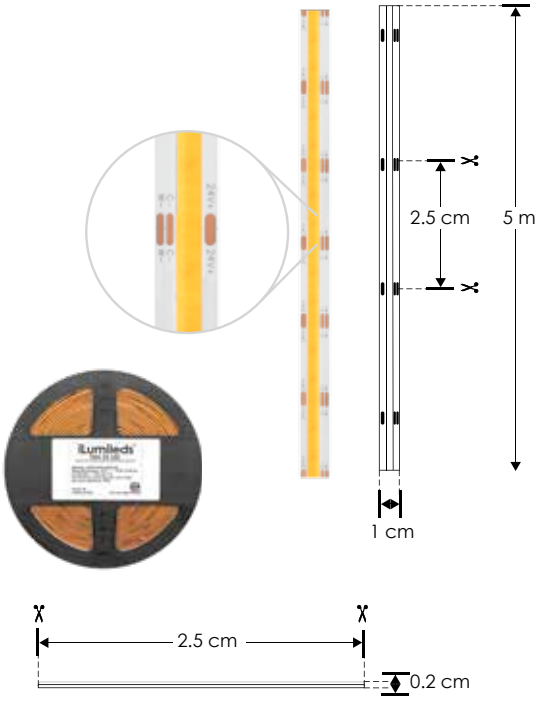

Material	Pista de cobre / Acabado blanco
Lámpara	Tira extraplana para interiores, 608 LEDs por metro tipo LED COB, rollo de 5 metros con cinta 3M autoadherible para su fijación, cortes cada 2.5 cm
Ángulo de apertura	120°
Color de luz	Blanco cálido - Blanco
Alimentación	24 V cc
Potencia	14 W / metro
CRI	90
PCB	2 oz doble cara

NOM | IP 20 | 2-3 step MACADAM | 2 700 K - 6 500 K Blancos | 14 W x metro | FL 0.66-1.18 lúmenes x LED | 24 V cc | CRI 90 | IES Archivo Fotométrico | atenuable

EXTRAPLANAS / NANO

LINEA PROFESIONAL

LA662216WW241205 [Blanco cálido 3 000 K]

NOTA: Compatible con accesorios modelos: CONLAT5MM, COP5MMCAB, COP5MM
Al no tener cubierta de resina sino barniz con tecnología nano, prolonga la vida del LED (por calentamiento) y no hay amarillamiento. Ideal para exteriores pues se puede mojar o en lugares con alta humedad (No para uso subacuático o en contacto con el agua por tiempo prolongado).

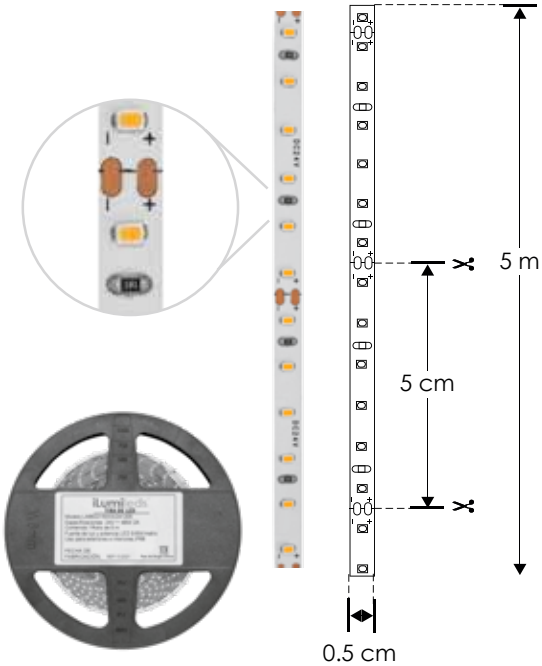

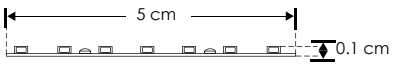

Material	Pista de cobre / Acabado blanco
Lámpara	Tira extraplana para interiores y exteriores, 120 LEDs por metro tipo 2216, rollo de 5 metros con cinta 3M autoadherible para su fijación, cortes cada 5 cm
Ángulo de apertura	120°
Color de luz	Blanco cálido
Alimentación	24 V cc
Potencia	9.6 W / metro
CRI	90
PCB	3 oz doble cara

NOM | IP 66 | 2-3 step MACADAM | 3 000 K Blanco cálido | 9.6 W x metro | FL 7 lúmenes x LED | 24 V cc | CRI 90 | IES Archivo Fotométrico | atenuable

Ilumileds S.A. de C. V e Ingeniería electrodigital, audio, video, iluminación S.A de C.V. se reserva el derecho de modificar la información sin previo aviso y no se hace responsable por errores u omisiones en este documento.

EXTRAPLANAS / NANO

LINEA PROFESIONAL

LA6622162224120R [Blanco cálido 2 200 K]
LA6622162724120R [Blanco cálido 2 700 K]
LA662216WW24120R [Blanco cálido 3 000 K]
LA662216Z24120R [Blanco neutro 4 100 K]

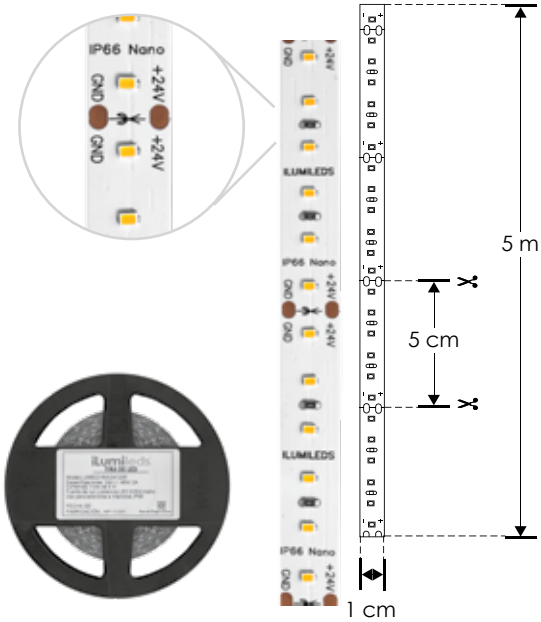

NOTA: Compatible con accesorios modelos: CONLAT10MM, COP10MM, COP10MMCAB
Al no tener cubierta de resina sino barniz con tecnología nano, prolonga la vida del LED (por calentamiento) y no hay amarillamiento. Perfecto para espacios exteriores, ya que es resistente al agua y adecuado para lugares con alta humedad. No recomendado para uso sumergido o en contacto prolongado con el agua.

Material	Pista de cobre / Acabado blanco
Lámpara	Tira extraplana para interiores y exteriores, 120 LEDs por metro tipo 2216, rollo de 5 metros con cinta 3M autoadherible para su fijación, cortes cada 5 cm
Ángulo de apertura	120°
Color de luz	Blanco cálido / Blanco neutro
Alimentación	24 V cc
Potencia	9.6 W / metro
CRI	90
PCB	3 oz doble cara

NOM | IP 66 | 2-3 step MACADAM | 2 200 K Blanco cálido | 2 700 K Blanco cálido | 3 000 K Blanco cálido | 4 100 K Blanco neutro | 9.6 W x metro | FL 7-8 lúmenes x LED | 24 V cc | CRI 90 | IES Archivo Fotométrico | atenuable

EXTRAPLANAS / NANO

LINEA PROFESIONAL

LA66221622242105 [Blanco cálido 2 200 K]
LA662216WW242105 [Blanco cálido 3 000 K]
LA662216Z242105R [Blanco neutro 4 100 K]
LA662216W242105R [Blanco 6 500 K] Sobre pedido

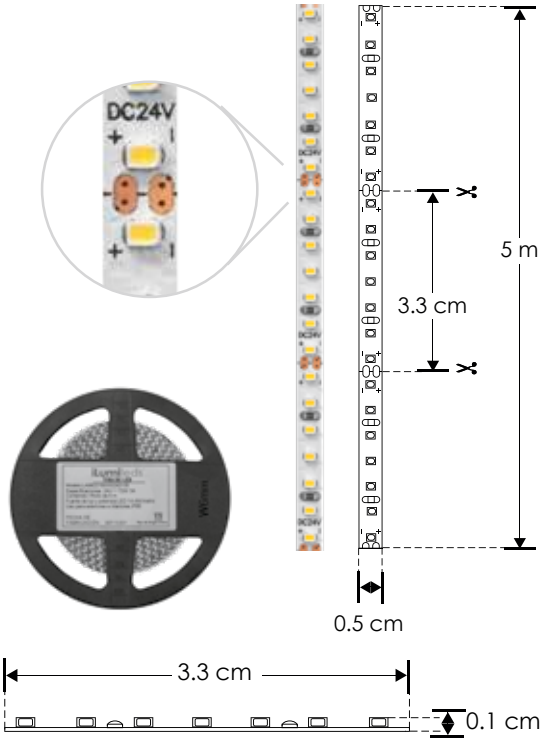

NOTA: Compatible con accesorios modelos: CONLAT5MM, COP5MMCAB, COP5MM
Al no tener cubierta de resina sino barniz con tecnología nano, prolonga la vida del LED (por calentamiento) y no hay amarillamiento. Ideal para exteriores pues se puede mojar o en lugares con alta humedad (No para uso subacuático o en contacto con el agua por tiempo prolongado)

Material	Pista de cobre / Acabado blanco
Lámpara	Tira extraplana para interiores y exteriores, 210 LEDs por metro tipo 2216, rollo de 5 metros con cinta 3M autoadherible para su fijación, cortes cada 3.3 cm
Ángulo de apertura	120°
Color de luz	Blanco cálido / Blanco neutro / Blanco
Alimentación	24 V cc
Potencia	14.4 W / metro
CRI	90
PCB	3 oz doble cara

NOM | IP 66 | 2-3 step MACADAM | 2 200 K Blanco cálido | 3 000 K Blanco cálido | 4 100 K Blanco neutro | 6 500 K Blanco | 14.4 W x metro | FL 7-9 lúmenes x LED | 24 V cc | CRI 90 | IES Archivo Fotométrico | atenuable

Ilumileds S.A. de C. V e Ingeniería electrodigital, audio, video, iluminación S.A de C.V. se reserva el derecho de modificar la información sin previo aviso y no se hace responsable por errores u omisiones en este documento.

EXTRAPLANAS / NANO

LINEA PROFESIONAL

LA6622162224240R	[Blanco cálido 2 200 K]
LA6622162724240R	[Blanco cálido 2 700 K]
LA662216WW24240R	[Blanco cálido 3 000 K]
LA662216Z24240R	[Blanco neutro 4 100 K]
LA662216W24240R	[Blanco 6 500 K]

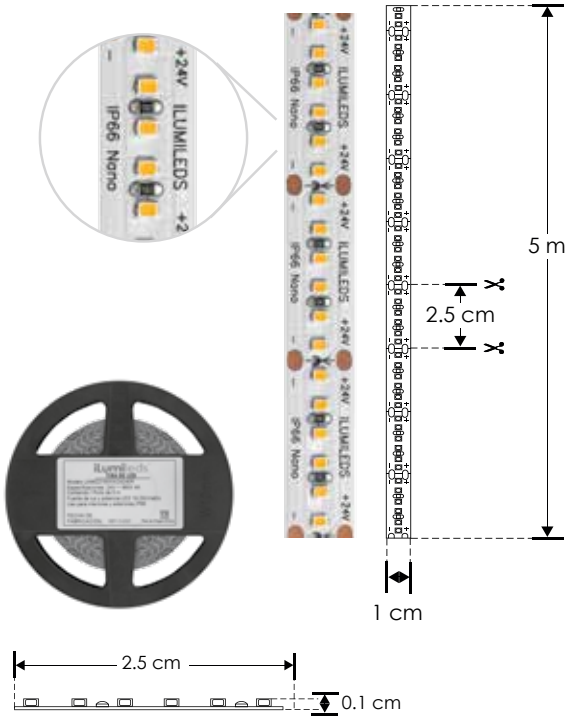

NOTA: Compatible con accesorios modelos: CONLAT10MM, COP10MM, COP10MMCAB
Al no tener cubierta de resina sino barniz con tecnología nano, prolonga la vida del LED (por calentamiento) y no hay amarillamiento. Ideal para exteriores pues se puede mojar o en lugares con alta humedad (No para uso subacuático o en contacto con el agua por tiempo prolongado).

Material	Pista de cobre / Acabado blanco
Lámpara	Tira extraplana para interiores y exteriores, 240 LEDs por metro tipo 2216, rollo de 5 metros con cinta 3M autoadherible para su fijación, cortes cada 2.5 cm
Ángulo de apertura	120°
Color de luz	Blanco cálido / Blanco neutro / Blanco
Alimentación	24 V cc
Potencia	19.2 W / metro
CRI	90
PCB	2 oz doble cara

NOM | IP 66 | 2-3 step MACADAM | 2 200 K Blanco cálido | 2 700 K Blanco cálido | 3 000 K Blanco cálido | 4 100 K Blanco neutro | 6 500 K Blanco | 19.2 W x metro | FL 7-9 lúmenes x LED | 24 V cc | CRI 90 | IES Archivo Fotométrico | atenuable

EXTRAPLANAS / NANO

LINEA PROFESIONAL

LA6622162724300R	[Blanco cálido 2 700 K]
LA662216WW24300R	[Blanco cálido 3 000 K] Sobre pedido
LA662216Z24300R	[Blanco neutro 4 100 K] Sobre pedido
LA662216W24300R	[Blanco 6 500 K] Sobre pedido

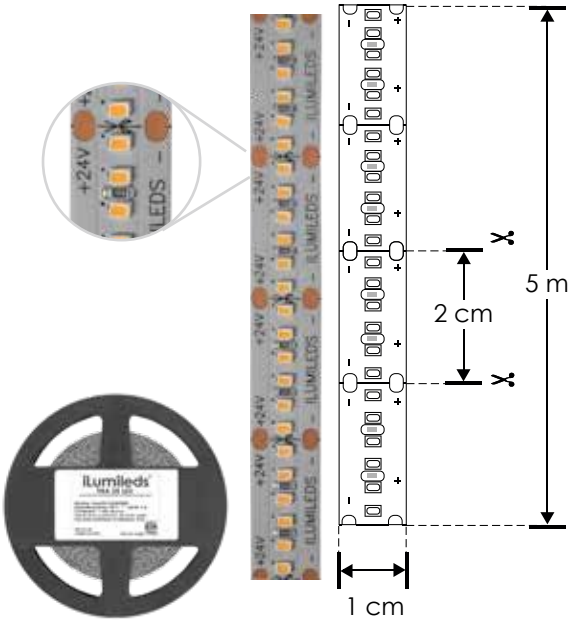

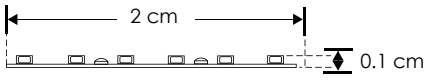

NOTA: Compatible con accesorios modelos: CONLAT10MM, COP10MM, COP10MMCAB
Al no tener cubierta de resina sino barniz con tecnología nano, prolonga la vida del LED (por calentamiento) y no hay amarillamiento. Ideal para exteriores pues se puede mojar o en lugares con alta humedad (No para uso subacuático o en contacto con el agua por tiempo prolongado). No se recomienda uso continuo de más de 6 horas encendidas.

Material	Pista de cobre / Acabado blanco
Lámpara	Tira extraplana para interiores y exteriores, 300 LEDs por metro tipo 2216, rollo de 5 metros con cinta 3M autoadherible para su fijación, cortes cada 2 cm
Ángulo de apertura	120°
Color de luz	Blanco cálido / Blanco neutro / Blanco
Alimentación	24 V cc
Potencia	24 W / metro
CRI	90
PCB	2 oz doble cara

NOM | IP 66 | 2-3 step MACADAM | 2 700 K Blanco cálido | 3 000 K Blanco cálido | 4 100 K Blanco neutro | 6 500 K Blanco | 24 W x metro | FL 7-9 lúmenes x LED | 24 V cc | CRI 90 | IES Archivo Fotométrico | atenuable

Ilumileds S.A. de C. V e Ingeniería electrodigital, audio, video, iluminación S.A de C.V. se reserva el derecho de modificar la información sin previo aviso y no se hace responsable por errores u omisiones en este documento.

EXTRAPLANAS / INTERIORES

LINEA PROFESIONAL

LDPB5050RGBW246R [RGBW]

NOTA: Compatible con accesorios modelos: CONLATRGBW, COPRGBWCAB y con los controladores: ILURGBWWIFI, ILUDMX512RGBW, ILUCON2GRGBW

RGB requiere un controlador (No incluido) para cambio de colores.
LED con tono de color controlado.
Por su alta concentración de LEDs es indispensable que este producto vaya montado sobre un perfil de aluminio para disipar el calor ya que fue diseñada especialmente para perfiles de aluminio para producir un efecto uniforme de luz, no produce sombras.

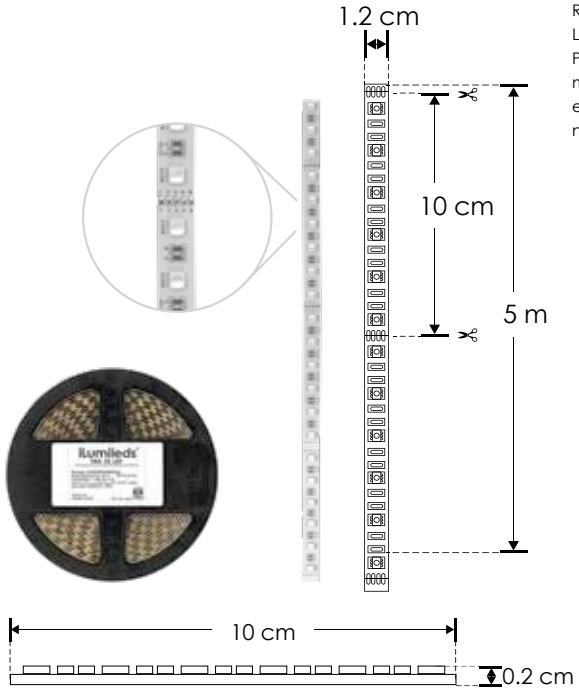

Material	Pista de cobre / Acabado blanco
Lámpara	Tira extraplana para interiores, 60 LEDs por metro tipo 5050 4 en 1, rollo de 5 metros con cinta VHB autoadherible para su fijación, cortes cada 10 cm
Ángulo de apertura	120°
Color de luz	RGBW (Rojo, verde, azul, blanco cálido)
Alimentación	24 V cc
Potencia	16.8 W / metro
CRI	80 (Únicamente con blanco cálido)
PCB	2 oz doble cara

NOM · IP 20 · 2-3 step MACADAM · 3 000 K Blanco cálido · RGBW 4 en 1 · 16.8 W x metro · 24 V cc · atenuable

EXTRAPLANAS / SUMERGIBLE EN AGUA

LINEA PROFESIONAL

LA5050IP68WW24R [Blanco cálido 3 000 K]

Compatible con accesorios modelos: CONLAT10MM, COP10MM, COP10MMCAB.

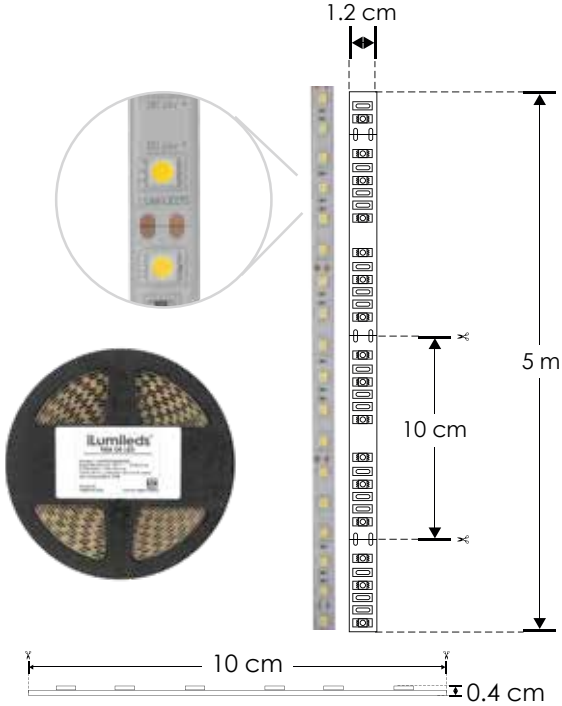

Material	Pista de cobre / Acabado blanco / Cubierta de silicón
Lámpara	Tira extraplana sumergible en agua, 60 LEDs por metro modelo 5050 marca Edison ultra brillo rollo de 5 metros, cortes cada 10 cm
Ángulo de apertura	120°
Color de luz	Blanco cálido
Alimentación	24 V cc
Potencia	14.4 W / metro
CRI	90
PCB	2 oz doble cara

NOM · IP 68 · 2-3 step MACADAM · 3 000 K Blanco cálido · 14.4 W x metro · FL 18 lúmenes x LED · 24 V cc · CRI 90 · IES Archivo Fotométrico · atenuable

Ilumileds S.A. de C. V e Ingeniería electrodigital, audio, video, iluminación S.A de C.V. se reserva el derecho de modificar la información sin previo aviso y no se hace responsable por errores u omisiones en este documento.

EXTRAPLANAS
LINEA PROFESIONAL

LDPB4040RGB24120 [RGB (IP20)]

LA664040RGB24120 [RGB (IP66) NANO]

NOTA: Compatible con accesorios modelos: CONLATRGB, COPRGB, COPRGBCAB

RGB requiere un controlador (No incluido) para cambio de colores. (ILUCON2GRGBW, ILUDMX512RGBW , ILURGBWWIFI, LTCTR I - A, WSCONIR24B)

LED con tono de color controlado. Por su alta concentración de LEDs es indispensable que este producto vaya montado sobre un perfil de aluminio para disipar el calor ya que fue diseñada especialmente para perfiles de aluminio para producir un efecto uniforme de luz, no produce sombras.

En el modelo LA664040RGB24120 (NANO) al no tener cubierta de resina sino barniz con tecnología nano, prolonga la vida del LED (por calentamiento) y no hay amarillamiento. Ideal para exteriores pues se puede mojar o en lugares con alta humedad (No para uso subacuático o en contacto con el agua por tiempo prolongado).

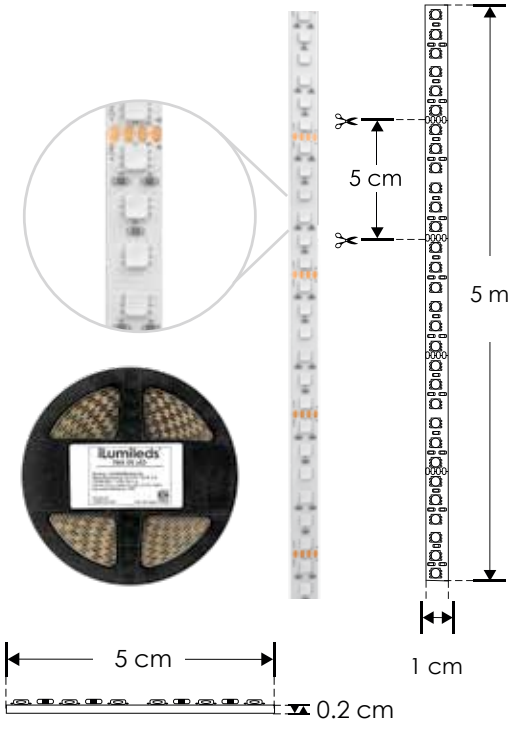

Material	Pista de cobre / Acabado blanco
Lámpara	Tira extraplana para interiores, 120 LEDs por metro tipo 4040, rollo de 5 metros con cinta 3M autoadherible para su fijación, cortes cada 5 cm
Ángulo de apertura	120°
Color de luz	RGB
Alimentación	24 V cc
Potencia	19.2 W / metro
PCB	2 oz doble cara

NOM · IP 20 · IP 66 · RGB · 19.2 W x metro · 24 V cc · IES Archivo Fotométrico · atenuable

EXTRAPLANAS / INTERIORES / PIXEL
LINEA PROFESIONAL

LDPB5050PIX2496R [RGB]

NOTA: Posibilidad de hacer secuencias con controlador ILUCON2GPIXEL y repetir señal para rollos adicionales con el amplificador ILUAMPPIXEL (no incluidos, consultar manual de operación y ficha técnica de los controladores). Por su alta concentración de LEDs es indispensable que este producto vaya montado sobre un perfil de aluminio para disipar el calor ya que fue diseñada especialmente para perfiles de aluminio para producir un efecto uniforme de luz, no produce sombras.

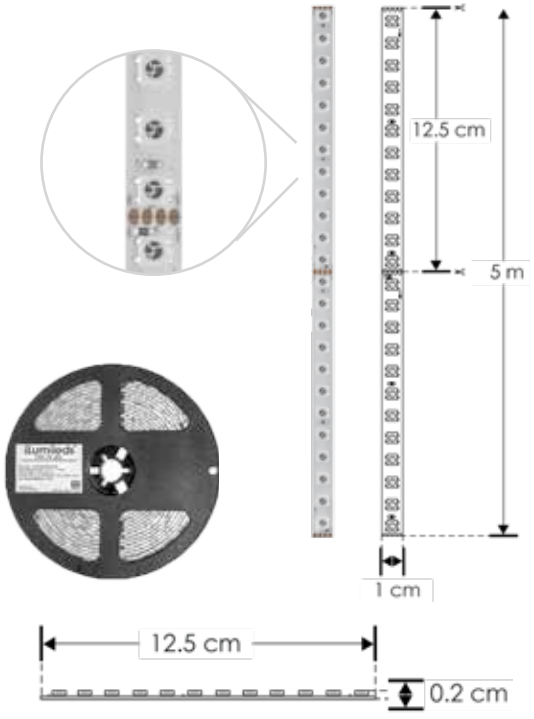

Material	Pista de cobre / Acabado blanco
Lámpara	Tira extraplana para interiores, 96 LEDs por metro tipo 5050, rollo de 5 metros con cinta 3M autoadherible para su fijación, cortes cada 12.5 cm
Ángulo de apertura	120°
Color de luz	RGB (3 en 1)
Alimentación	24 V cc
Potencia	14 W / metro
PCB	2 oz doble cara

NOM · IP 20 · RGB · 14 W x metro · 24 V cc · atenuable

Ilumileds S.A. de C. V e Ingeniería electrodigital, audio, video, iluminación S.A de C.V. se reserva el derecho de modificar la información sin previo aviso y no se hace responsable por errores u omisiones en este documento.

EXTRAPLANAS / INTERIORES / PIXEL

LINEA PROFESIONAL

LDPB2835WWP24120 [Blanco cálido 3 000 K]

NOTA: Posibilidad de hacer secuencias con controlador ILUCON2GPIXEL y repetir señal para rollos adicionales con el amplificador ILUAMPPIXEL (no incluidos, consultar manual de operación y ficha técnica de los controladores). Por su alta concentración de LEDs es indispensable que este producto vaya montado sobre un perfil de aluminio para disipar el calor ya que fue diseñada especialmente para perfiles de aluminio para producir un efecto uniforme de luz, no produce sombras.

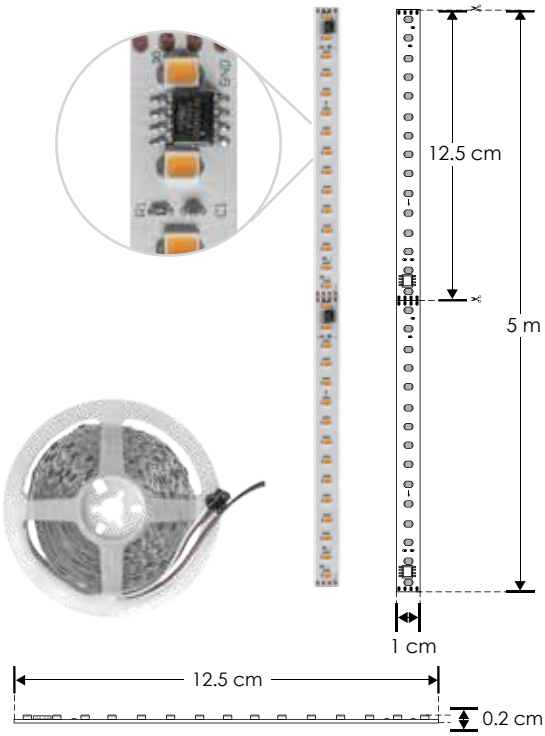

Material	Pista de cobre / Acabado blanco
Lámpara	Tira extraplana para interiores, 120 LEDs por metro tipo 2835, rollo de 5 metros con cinta 3M autoadherible para su fijación, cortes cada 12.5 cm
Ángulo de apertura	120°
Color de luz	Blanco cálido
Alimentación	24 V cc
Potencia	8 W / metro
PCB	2 oz doble cara

NOM | IP 20 | 3 000 K Blanco cálido | 8 W x metro | 24 V cc | CRI 80 | atenuable

EXTRAPLANAS / EXTERIORES / PIXEL

LINEA PROFESIONAL

LA67COBPRGB24720 [RGB]

NOTA: Posibilidad de hacer secuencias con controlador ILUCON2GPIXEL y repetir señal para rollos adicionales con el amplificador ILUAMPPIXEL (no incluidos, onsultar manual de operación y ficha técnica de los controladores). Por su alta concentración de LEDs es indispensable que este producto vaya montado sobre un perfil de aluminio para disipar el calor ya que fue diseñada especialmente para perfiles de aluminio para producir un efecto uniforme de luz, no produce sombras. **Por su cubierta de fósforo, no es recomendable para uso continuo de más de 6 horas.**

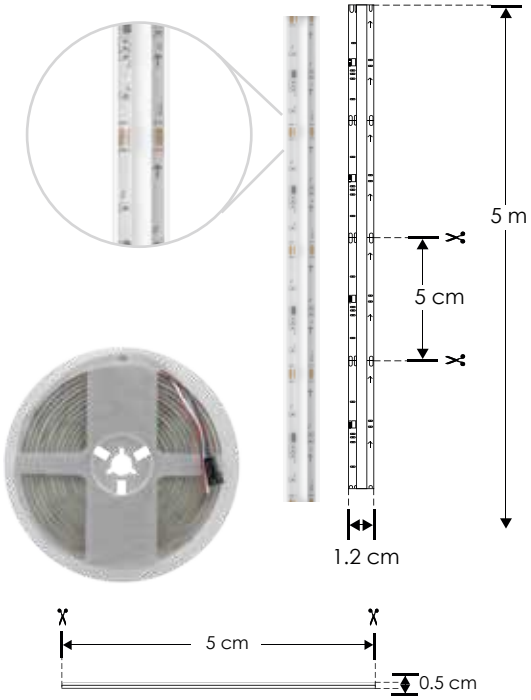

Material	Pista de cobre / Acabado blanco (Con cubierta de silicón transparente)
Lámpara	Tira extraplana para exteriores e interiores, 720 LEDs por metro tipo LED COB, rollo de 5 metros, con cinta autoadherible para su fijación, cortes cada 5 cm
Ángulo de apertura	120°
Color de luz	RGB (3 en 1)
Alimentación	24 V cc
Potencia	20 W / metro
PCB	2 oz doble cara

NOM | IP 67 | RGB | 20 W x metro | 24 V cc | atenuable

Ilumileds S.A. de C. V e Ingeniería electrodigital, audio, video, iluminación S.A de C.V. se reserva el derecho de modificar la información sin previo aviso y no se hace responsable por errores u omisiones en este documento.

EXTRAPLANAS

LINEA PROFESIONAL

LDPB4040RGB241205 [RGB]

NUEVO

NOTA: RGB requiere un controlador (No incluido) para cambio de colores. (ILUCON2GRGBW, ILUDMX512RGBW , ILURGBWWIFI, LTCTR I - A, WSCONIR24B) LED con tono de color controlado. Por su alta concentración de LEDs es indispensable que este producto vaya montado sobre un perfil de aluminio para disipar el calor ya que fue diseñada especialmente para perfiles de aluminio para producir un efecto uniforme de luz, no produce sombras.

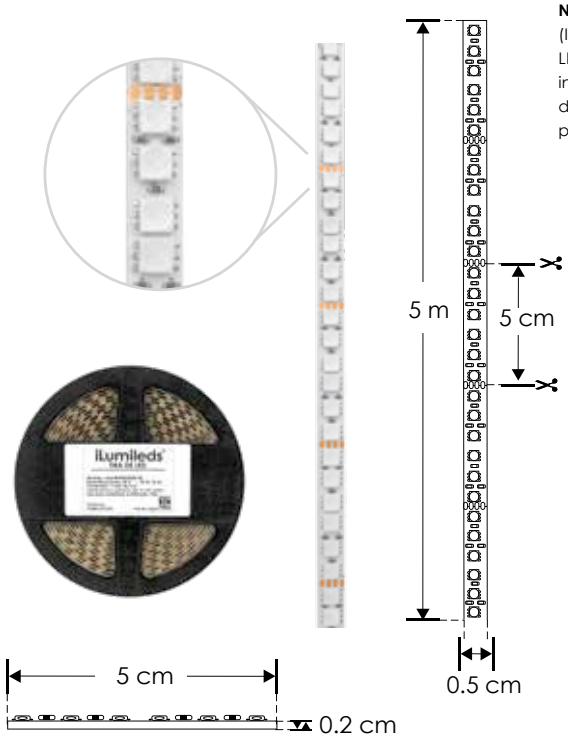

Material	Pista de cobre / Acabado blanco
Lámpara	Tira extraplana para interiores, 120 LEDs por metro tipo 4040, rollo de 5 metros con cinta 3M autoadherible para su fijación, cortes cada 5 cm
Ángulo de apertura	120°
Color de luz	RGB
Alimentación	24 V cc
Potencia	7 W / metro
PCB	2 oz doble cara

NOM | IP 20 | RGB 3 en 1 | 7 W x metro | 24 V cc | atenuable

EXTRAPLANAS / NANO

LINEA PROFESIONAL

LA3528IP66WW24R [Blanco cálido 3 000 K]

NOTA: Compatible con accesorios modelos: CONLAT8MM, COP8MM, COP8MMCAB
Al no tener cubierta de resina sino barniz con tecnología nano, prolonga la vida del LED (por calentamiento) y no hay amarillamiento. Ideal para exteriores pues se puede mojar o en lugares con alta humedad (No para uso subacuático o en contacto con el agua por tiempo prolongado).

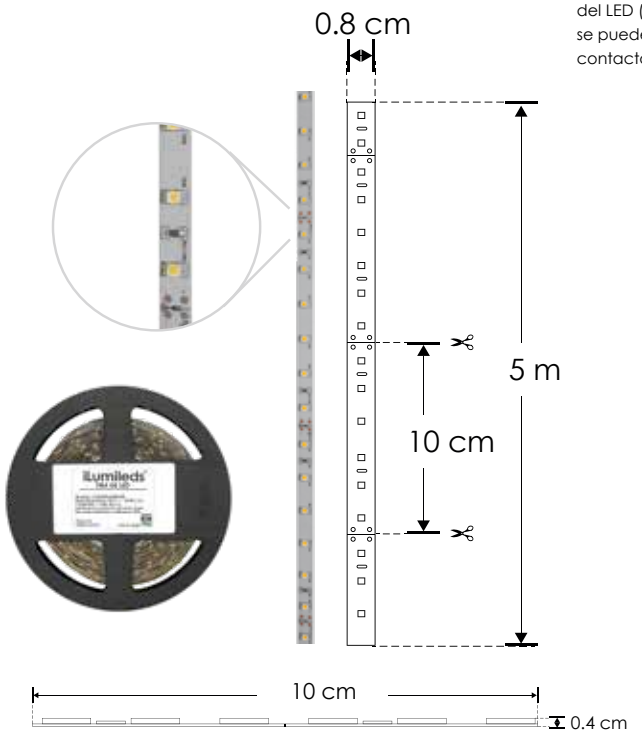

Material	Pista de cobre / Acabado blanco
Lámpara	Tira extraplana para interiores y exteriores, 60 LEDs por metro tipo 3528, rollo de 5 metros con cinta 3M autoadherible para su fijación, cortes cada 10 cm
Ángulo de apertura	120°
Color de luz	Blanco cálido
Alimentación	24 V cc
Potencia	4.8 W / metro
CRI	90
PCB	2 oz doble cara

NOM | IP 66 | 2-3 step MACADAM | 3 000 K Blanco cálido | 4.8 W x metro | FL 5 lúmenes x LED | 24 V cc | CRI 90 | IES Archivo Fotométrico | atenuable

Ilumileds S.A. de C. V e Ingeniería electrodigital, audio, video, iluminación S.A de C.V. se reserva el derecho de modificar la información sin previo aviso y no se hace responsable por errores u omisiones en este documento.

EXTRAPLANAS / INTERIORES

LINEA PROFESIONAL

LDPB28352724120R [Blanco cálido 2 700 K]

LDPB2835Z24120R [Blanco neutro 4 100 K]

LDPB2835W24120R [Blanco 5 500 K]

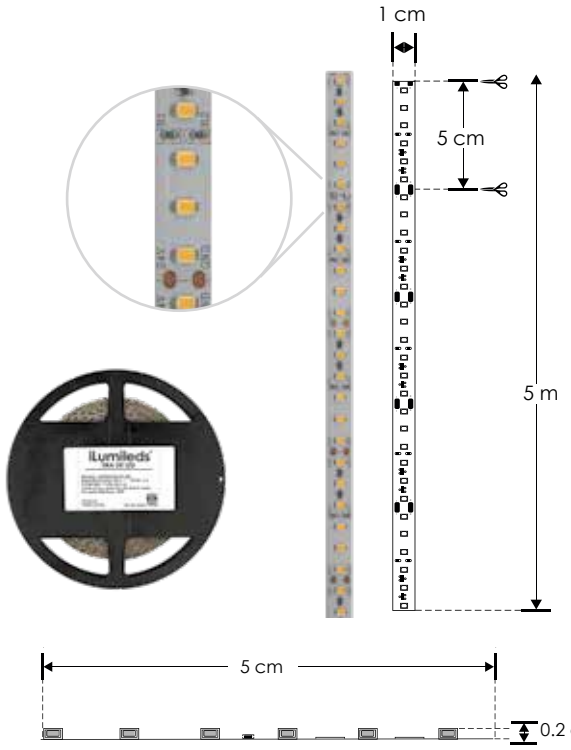

NOTA: LED con tono de color controlado.
Compatible con accesorios modelos: CONLAT10MM, COP10MM, COP10MMCAB
Por su alta concentración de LEDs es indispensable que este producto vaya montado sobre un perfil de aluminio para disipar el calor ya que fue diseñada especialmente para perfiles de aluminio para producir un efecto uniforme de luz, no produce sombras.

Material	Pista de cobre / Acabado blanco
Lámpara	Tira extraplana para interiores, 120 LEDs por metro tipo 2835, rollo de 5 metros con cinta 3M autoadherible para su fijación, cortes cada 5 cm
Ángulo de apertura	120°
Color de luz	Blanco cálido / Blanco neutro / Blanco
Alimentación	24 V cc
Potencia	28.8 W / metro
CRI	80
PCB	2 oz doble cara

NOM | IP 20 | 2-3 step MACADAM | 2 700 K Blanco cálido | 4 100 K Blanco neutro | 5 500 K Blanco | 28.8 W x metro | FL 20-22 lúmenes x LED | 24 V cc | CRI 80 | IES Archivo Fotométrico | atenuable

EXTRAPLANAS / INTERIORES / ZIG ZAG

LINEA PROFESIONAL

LDZ2835WW24120 [Blanco cálido 3 000 K]

LDZ2835Z24120 [Blanco neutro 4 100 K]

LDZ2835W24120 [Blanco 5 500 K]

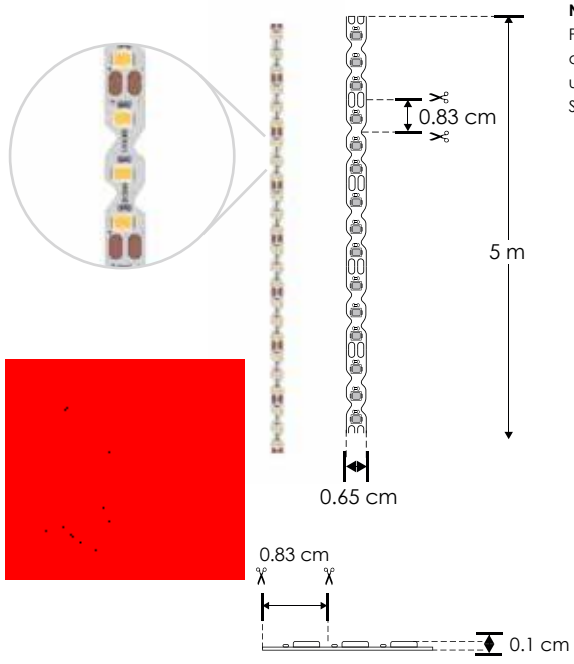

NOTA: LED con tono de color controlado.
Por su alta concentración de LEDs es indispensable que este producto vaya montado sobre un perfil de aluminio para disipar el calor ya que fue diseñada especialmente para perfiles de aluminio para producir un efecto uniforme de luz, no produce sombras.
Su PCB con corte en zigzag permite hacer curvas con iluminación frontal.

Material	Pista de cobre / Acabado blanco
Lámpara	Tira extraplana para interiores, 120 LEDs por metro tipo 2835, rollo de 5 metros con cinta 3M autoadherible para su fijación, cortes cada 0.83 cm
Ángulo de apertura	120°
Color de luz	Blanco cálido / Blanco neutro / Blanco
Alimentación	24 V cc
Potencia	14 W / metro
CRI	90
PCB	2 oz doble cara

NOM | IP 20 | 2-3 step MACADAM | 3 000 K Blanco cálido | 4 100 K Blanco neutro | 5 500 K Blanco | 14 W x metro | FL 7-9 lúmenes x LED | 24 V cc | CRI 90 | IES Archivo Fotométrico | atenuable

Ilumileds S.A. de C. V e Ingeniería electrodigital, audio, video, iluminación S.A de C.V. se reserva el derecho de modificar la información sin previo aviso y no se hace responsable por errores u omisiones en este documento.

EXTRAPLANAS / INTERIORES / ZIGZAG
LINEA PROFESIONAL

LDZ3535RGB24120 [RGB]

NOTA: RGB requiere un controlador (No incluido) para cambio de colores. (ILUCON2GRGBW, ILUDMX512RGBW , ILURGBWWIFI, LTCTR I - A, WSCONIR24B)
Por su alta concentración de LEDs es indispensable que este producto vaya montado sobre un perfil de aluminio para disipar el calor ya que fue diseñada especialmente para perfiles de aluminio para producir un efecto uniforme de luz, no produce sombras. Su PCB con corte en zigzag permite hacer curvas con iluminación frontal.

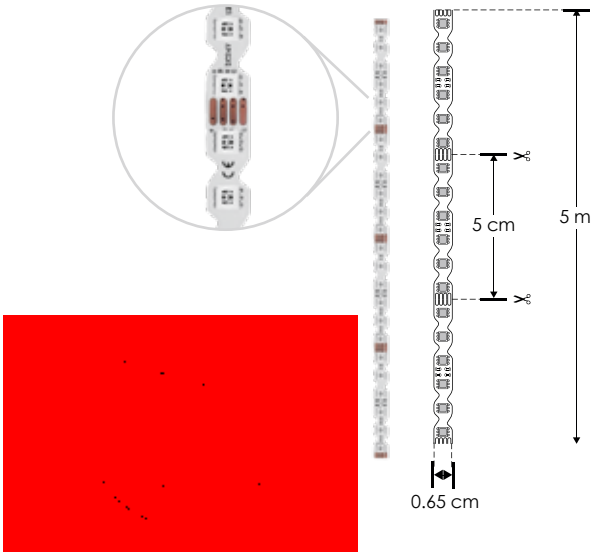



Material	Pista de cobre / Acabado blanco
Lámpara	Tira extraplana para interiores, 120 LEDs por metro tipo 3535, rollo de 5 metros con cinta 3M autoadherible para su fijación, cortes cada 5 cm
Ángulo de apertura	120°
Color de luz	RGB
Alimentación	24 V cc
Potencia	14 W / metro
PCB	2 oz doble cara

NOM · IP 20 · RGB · 14 W x metro · 24 V cc · atenuable

EXTRAPLANAS / INTERIORES
LINEA PROFESIONAL

LDPB2835272410R [Blanco cálido 2 700 K]
LDPB2835Z2410R [Blanco neutro 4 100 K]

NOTA: LED con tono de color controlado.
Compatible con accesorios modelos: CONLAT10MM, COP10MM, COP10MMCAB
Por su alta concentración de LEDs es indispensable que este producto vaya montado sobre un perfil de aluminio para disipar el calor ya que fue diseñada especialmente para perfiles de aluminio para producir un efecto uniforme de luz, no produce sombras.

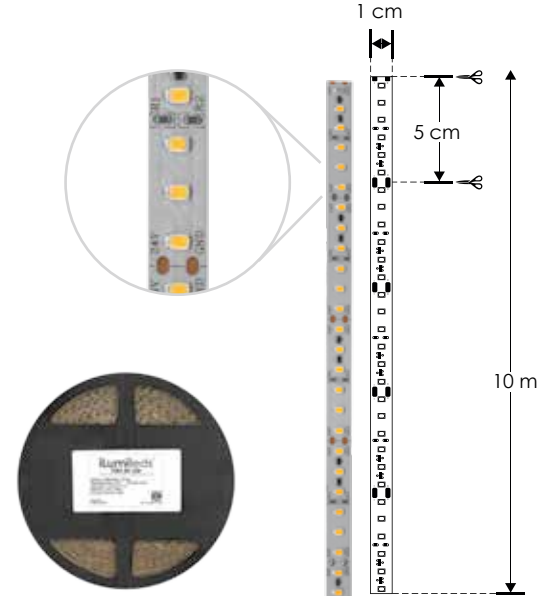

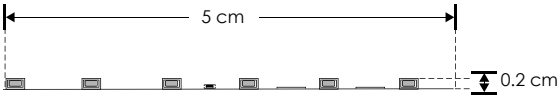

Material	Pista de cobre / Acabado blanco
Lámpara	Tira extraplana para interiores, 120 LEDs por metro tipo 2835, rollo de 10 metros con cinta 3M autoadherible para su fijación, cortes cada 5 cm
Ángulo de apertura	120°
Color de luz	Blanco cálido / Blanco neutro
Alimentación	24 V cc
Potencia	13 W / metro
CRI	80
PCB	3 oz doble cara

NOM · IP 20 · 2-3 step MACADAM · 2 700 K Blanco cálido · 4 100 K Blanco neutro · 13 W x metro · FL 7-8 lúmenes x LED · 24 V cc · CRI 80 · IES Archivo Fotométrico · atenuable

Ilumileds S.A. de C. V e Ingeniería electrodigital, audio, video, iluminación S.A de C.V. se reserva el derecho de modificar la información sin previo aviso y no se hace responsable por errores u omisiones en este documento.

EXTRAPLANAS / INTERIORES
LINEA PROFESIONAL

LDPB2835272420R	[Blanco cálido 2 700 K]
LDPB2835Z2420R	[Blanco neutro 4 100 K]
LDPB2835W2420R	[Blanco 5 500 K]

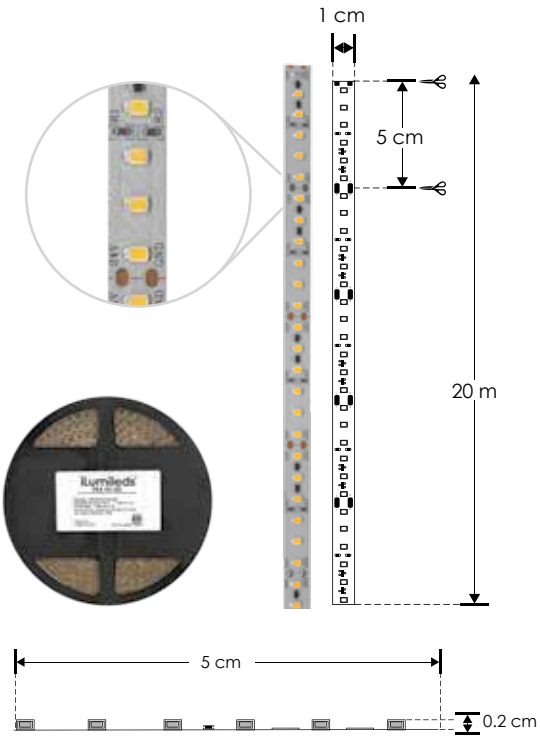

NOTA: LED con tono de color controlado.
Compatible con accesorios modelos: CONLAT10MM, COP10MM, COP10MMCAB
Por su alta concentración de LEDs es indispensable que este producto vaya montado sobre un perfil de aluminio para disipar el calor ya que fue diseñada especialmente para perfiles de aluminio para producir un efecto uniforme de luz, no produce sombras.

Material	Pista de cobre / Acabado blanco
Lámpara	Tira extraplana para interiores, 120 LEDs por metro tipo 2835, rollo de 20 metros con cinta 3M autoadherible para su fijación, cortes cada 5 cm
Ángulo de apertura	120°
Color de luz	Blanco cálido / Blanco neutro / Blanco
Alimentación	24 V cc
Potencia	10 W / metro
CRI	80
PCB	3 oz doble cara

NOM | IP 20 | 2-3 step MACADAM | 2 700 K Blanco cálido | 4 100 K Blanco neutro | 5 500 K Blanco | 10 W x metro | FL 6-8 lúmenes x LED | 24 V cc | CRI 80 | IES Archivo Fotométrico | atenuable

EXTRAPLANAS / INTERIORES
LINEA BAJO COSTO

LE28352224240R	[Blanco cálido 2 200 K]
LE28352724240R	[Blanco cálido 2 700 K]
LE2835WW24240R	[Blanco cálido 3 000 K]
LE2835Z24240R	[Blanco neutro 4 100 K]
LE2835W24240R	[Blanco 6 500 K]

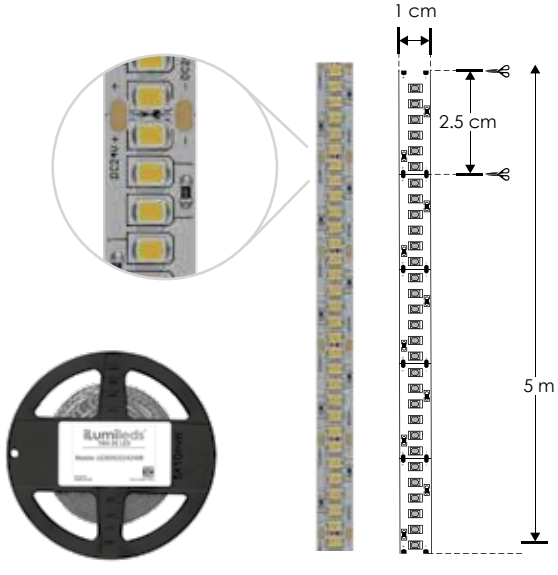



NOTA: Compatible con accesorios modelos: CONLAT10MM, COP10MM, COP10MMCAB
Por su alta concentración de LEDs es indispensable que este producto vaya montado sobre un perfil de aluminio para disipar el calor ya que fue diseñada especialmente para perfiles de aluminio para producir un efecto uniforme de luz, no produce sombras.

Material	Pista de cobre / Acabado blanco
Lámpara	Tira extraplana para interiores de 240 LEDs por metro tipo 2835, rollo de 5m. Con cinta 3M autoadherible para su fijacion, cortes cada 2.5 cm
Ángulo de apertura	120°
Color de luz	Blanco cálido / Blanco neutro / Blanco
Alimentación	24 V cc
Potencia	20 W / metro
CRI	80
PCB	2 oz doble cara

NOM | IP 20 | 3-4 step MACADAM | 2 200 K Blanco cálido | 2 700 K Blanco cálido | 3 000 K Blanco cálido | 4 100 K Blanco neutro | 6 500 K Blanco | 20 W x metro | FL 5-7 lúmenes x LED | 24 V cc | CRI 80 | IES Archivo Fotométrico | atenuable

Ilumileds S.A. de C. V e Ingeniería electrodigital, audio, video, iluminación S.A de C.V. se reserva el derecho de modificar la información sin previo aviso y no se hace responsable por errores u omisiones en este documento.

EXTRAPLANAS / INTERIORES
LINEA BAJO COSTO

LE2835272460R [Blanco cálido 2 700 K]
LE2835Z2460R [Blanco neutro 4 100 K]

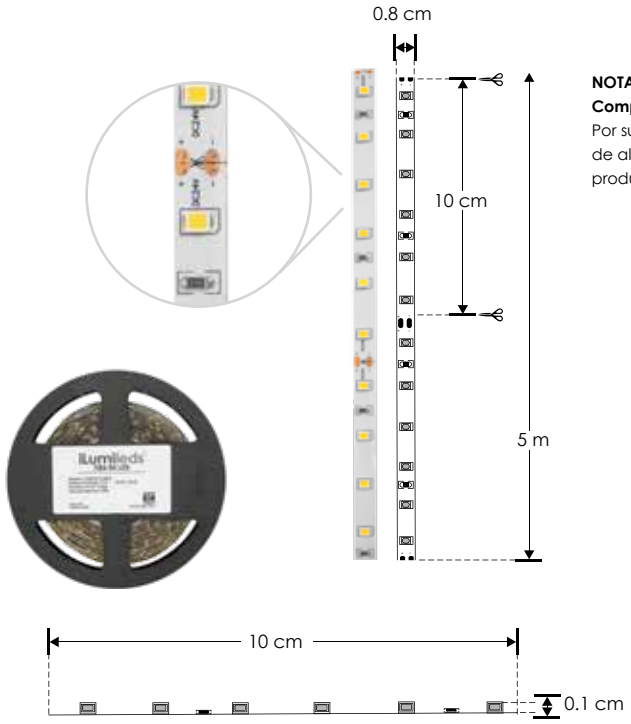

NOTA: LED con tono de color no controlado.
Compatible con accesorios modelos: CONLAT8MM, COP8MM, COP8MMCAB
Por su alta concentración de LEDs es indispensable que este producto vaya montado sobre un perfil de aluminio para disipar el calor ya que fue diseñada especialmente para perfiles de aluminio para producir un efecto uniforme de luz, no produce sombras.

Material	Pista de cobre / Acabado blanco
Lámpara	Tira extraplana para interiores, 60 LEDs por metro tipo 2835, rollo de 5 metros con cinta 3M autoadherible para su fijación, cortes cada 10 cm
Ángulo de apertura	120°
Color de luz	Blanco cálido / Blanco neutro
Alimentación	24 V cc
Potencia	8.4 W / metro
CRI	80
PCB	2 oz doble cara

NOM | IP 20 | 3-4 step MACADAM | 2 700 K Blanco cálido | 4 100 K Blanco neutro | 8.4 W x metro | FL 9-11 lúmenes x LED | 24 V cc | CRI 80 | IES Archivo Fotométrico | atenuable

EXTRAPLANAS / INTERIORES
LINEA BAJO COSTO

LE28352724120R [Blanco cálido 2 700 K]
LE2835Z24120R [Blanco neutro 4 100 K]
LE2835W24120R [Blanco 6 000 K]

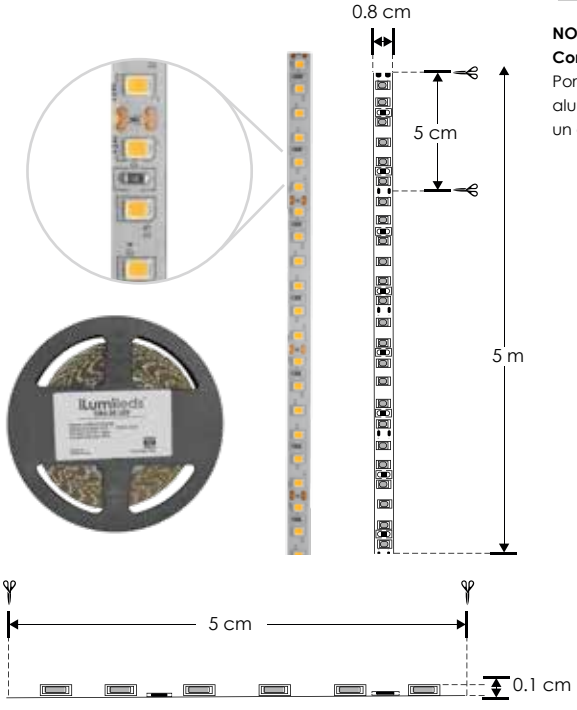

NOTA: LED con tono de color no controlado.
Compatible con accesorios modelos: CONLAT8MM, COP8MM, COP8MMCAB
Por su alta concentración de LEDs es indispensable que este producto vaya montado sobre un perfil de aluminio para disipar el calor ya que fue diseñada especialmente para perfiles de aluminio para producir un efecto uniforme de luz, no produce sombras.

Material	Pista de cobre / Acabado blanco
Lámpara	Tira extraplana para interiores, 120 LEDs por metro tipo 2835, rollo de 5 metros con cinta 3M autoadherible para su fijación, cortes cada 5 cm
Ángulo de apertura	120°
Color de luz	Blanco cálido / Blanco neutro / Blanco
Alimentación	24 V cc
Potencia	15.2 W / metro
CRI	80
PCB	2 oz doble cara

NOM | IP 20 | 3-4 step MACADAM | 2 700 K Blanco cálido | 4 100 K Blanco neutro | 6 000 K Blanco | 15.2 W x metro | FL 9-11 lúmenes x LED | 24 V cc | CRI 80 | IES Archivo Fotométrico | atenuable

Ilumileds S.A. de C. V e Ingeniería electrodigital, audio, video, iluminación S.A de C.V. se reserva el derecho de modificar la información sin previo aviso y no se hace responsable por errores u omisiones en este documento.

EXTRAPLANAS / INTERIORES

LINEA PROFESIONAL

LRRCOB2724400R5 [Blanco cálido 2 700 K]

LRRCOBWW24400R5 [Blanco cálido 3 000 K]

LRRCOBZ24400R5 [Blanco neutro 4 100 K]

NUEVOS

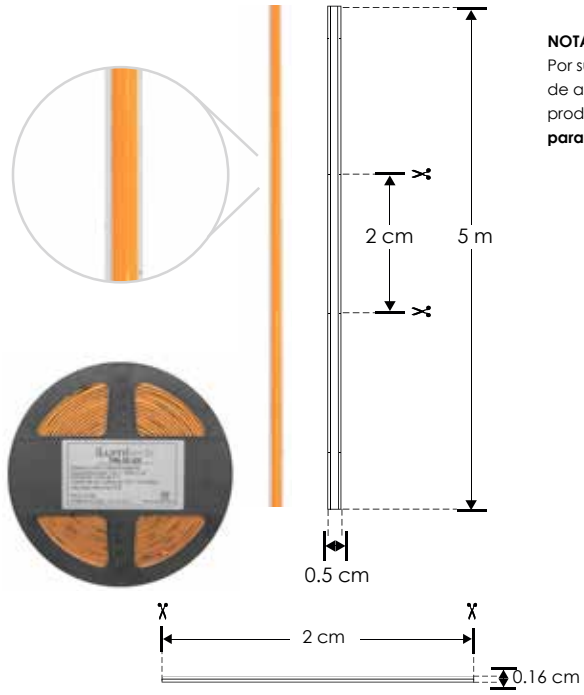

NOTA: LED con tono de color controlado.
Por su alta concentración de LEDs es indispensable que este producto vaya montado sobre un perfil de aluminio para disipar el calor ya que fue diseñada especialmente para perfiles de aluminio para producir un efecto uniforme de luz, no produce sombras. **Por su cubierta de fósforo, no es recomendable para uso continuo de más de 6 horas.**

Material	Pista de cobre / Acabado blanco
Lámpara	Tira extraplana para interiores, 400 LEDs por metro tipo LED COB, rollo de 5 metros con cinta 3M autoadherible para su fijación, cortes cada 2 cm
Ángulo de apertura	120°
Color de luz	Blanco cálido / Blanco neutro
Alimentación	24 V cc
Potencia	10 W / metro
CRI	90
PCB	2 oz doble cara, con tecnología roll to roll

NOM · IP 20 · 2-3 step MACADAM · 2 700 K Blanco cálido · 3 000 K Blanco cálido · 4 100 K Blanco neutro · 10 W x metro · FL 1.75 - 2 lúmenes x LED · 24 V cc · CRI 90 · IES Archivo Fotométrico · atenuable

EXTRAPLANAS / INTERIORES

LINEA PROFESIONAL

LRRCOB2724480R [Blanco cálido 2 700 K]

LRRCOBWW24480R [Blanco cálido 3 000 K]

LRRCOBZ24480R [Blanco neutro 4 100 K]

NUEVOS

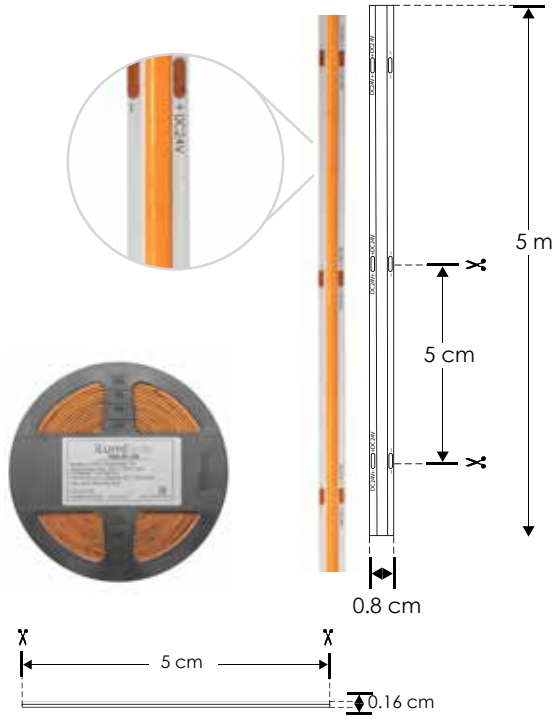

NOTA: LED con tono de color controlado.
Por su alta concentración de LEDs es indispensable que este producto vaya montado sobre un perfil de aluminio para disipar el calor ya que fue diseñada especialmente para perfiles de aluminio para producir un efecto uniforme de luz, no produce sombras. **Por su cubierta de fósforo, no es recomendable para uso continuo de más de 6 horas.**

Material	Pista de cobre / Acabado blanco
Lámpara	Tira extraplana para interiores, 480 LEDs por metro tipo LED COB, rollo de 5 metros con cinta 3M autoadherible para su fijación, cortes cada 5 cm
Ángulo de apertura	120°
Color de luz	Blanco cálido / Blanco neutro
Alimentación	24 V cc
Potencia	11 W / metro
CRI	90
PCB	2 oz doble cara, con tecnología roll to roll

NOM · IP 20 · 2-3 step MACADAM · 2 700 K Blanco cálido · 3 000 K Blanco cálido · 4 100 K Blanco neutro · 11 W x metro · FL 1.75 - 2 lúmenes x LED · 24 V cc · CRI 90 · IES Archivo Fotométrico · atenuable

 Ilumileds S.A. de C. V e Ingeniería electrodigital, audio, video, iluminación S.A de C.V. se reserva el derecho de modificar la información sin previo aviso y no se hace responsable por errores u omisiones en este documento.

EXTRAPLANAS / NANO

LINEA PROFESIONAL

LA662835WW2460R [Blanco cálido 3 000 K]

NOTA: Compatible con accesorios modelos: CONLAT8MM, COP8MM, COP8MMCAB
Al no tener cubierta de resina sino barniz con tecnología nano, prolonga la vida del LED (por calentamiento) y no hay amarillamiento. Ideal para exteriores pues se puede mojar o en lugares con alta humedad (No para uso subacuático o en contacto con el agua por tiempo prolongado)

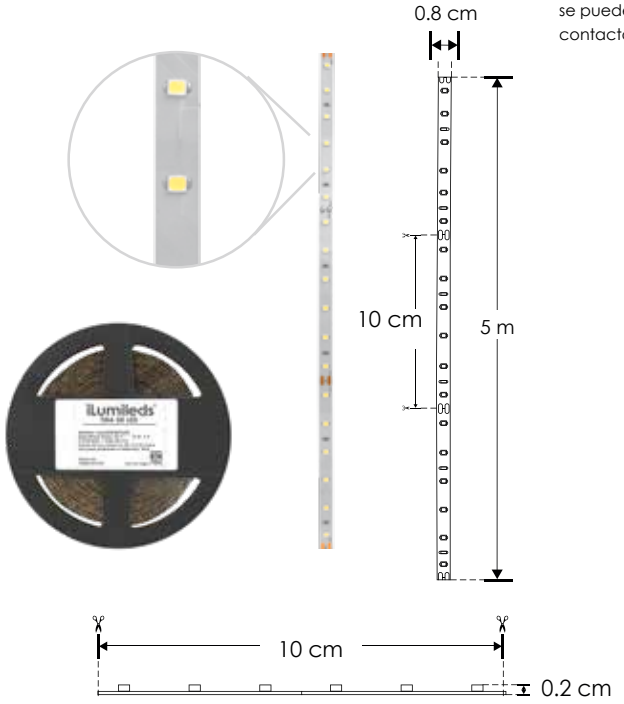

Material	Pista de cobre / Acabado blanco
Lámpara	Tira extraplana para interiores y exteriores, 60 LEDs por metro tipo 2835, rollo de 5 metros con cinta 3M autoadherible para su fijación, cortes cada 10 cm
Ángulo de apertura	120°
Color de luz	Blanco cálido
Alimentación	24 V cc
Potencia	14.4 W / metro
CRI	90
PCB	2 oz doble cara

NOM | IP 66 | 2-3 step MACADAM | 3 000 K Blanco cálido | 14.4 W x metro | FL 20 lúmenes x LED | 24 V cc | CRI 90 | IES Archivo Fotométrico | atenuable

EXTRAPLANAS / INTERIORES

LINEA PROFESIONAL

NUEVO **LDPBCOB2224480R5** [Blanco cálido 2 200 K]
NUEVO **LDPBCOB2424480R5** [Blanco cálido 2 400 K]
NUEVO **LDPBCOB2724480R5** [Blanco cálido 2 700 K]
LDPBCOBWW24480R5 [Blanco cálido 3 000 K]
LDPBCOBZ24480R5 [Blanco neutro 4 100 K]
LDPBCOBW24480R5 [Blanco 6 000 K]

NOTA: LED con tono de color controlado.
Por su alta concentración de LEDs es indispensable que este producto vaya montado sobre un perfil de aluminio para disipar el calor ya que fue diseñada especialmente para perfiles de aluminio para producir un efecto uniforme de luz, no produce sombras. **Por su cubierta de fósforo, no es recomendable para uso continuo de más de 6 horas.**

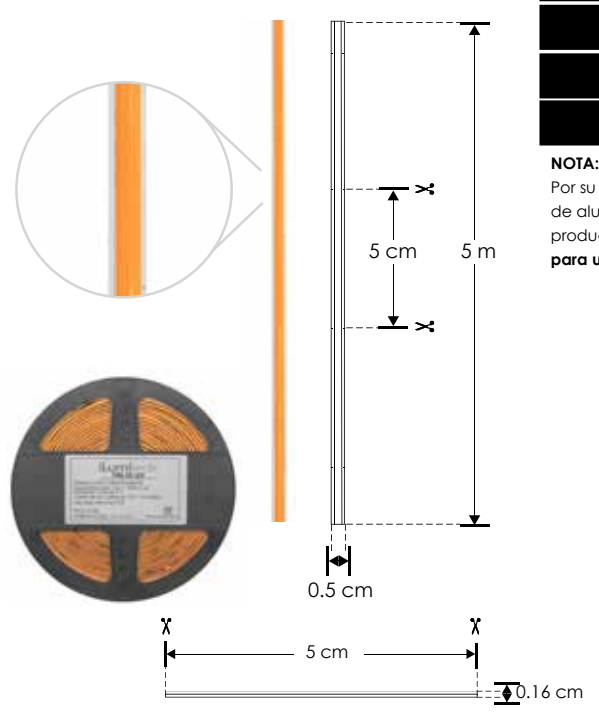

Material	Pista de cobre / Acabado blanco
Lámpara	Tira extraplana para interiores, 480 LEDs por metro tipo LED COB, rollo de 5 metros con cinta 3M autoadherible para su fijación, cortes cada 5 cm
Ángulo de apertura	120°
Color de luz	Blanco cálido / Blanco neutro / Blanco
Alimentación	24 V cc
Potencia	11 W / metro
CRI	90
PCB	2 oz doble cara

NOM | IP 20 | 2-3 step MACADAM | 2 200 K Blanco cálido | 2 400 K Blanco cálido | 2 700 K Blanco cálido | 3 000 K Blanco cálido | 4 100 K Blanco neutro | 6 000 K Blanco | 11 W x metro | FL 1.75 - 2.25 lúmenes x LED | 24 V cc | CRI 90 | IES Archivo Fotométrico | atenuable

Ilumileds S.A. de C. V e Ingeniería electrodigital, audio, video, iluminación S.A de C.V. se reserva el derecho de modificar la información sin previo aviso y no se hace responsable por errores u omisiones en este documento.

EXTRAPLANAS / INTERIORES

LINEA PROFESIONAL

LDPBCOBWW24512R [Blanco cálido 3 000 K]

LDPBCOBZ24512R [Blanco neutro 4 100 K]

LDPBCOBW24512R [Blanco 6 000 K]

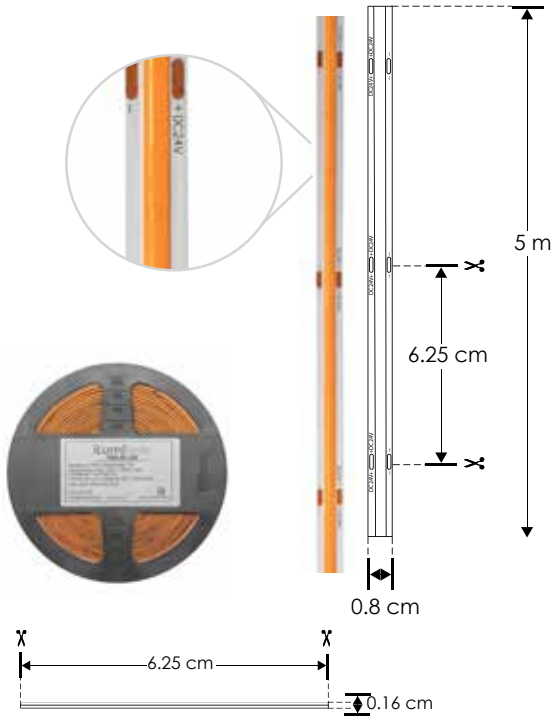

EXTRAPLANAS / INTERIORES

LINEA PROFESIONAL

LDPBCOB2724528R [Blanco cálido 2 700 K]

LDPBCOBWW24528R [Blanco cálido 3 000 K]

LDPBCOBZ24528R [Blanco neutro 4 100 K]

LDPBCOBW24528R [Blanco 6 000 K]

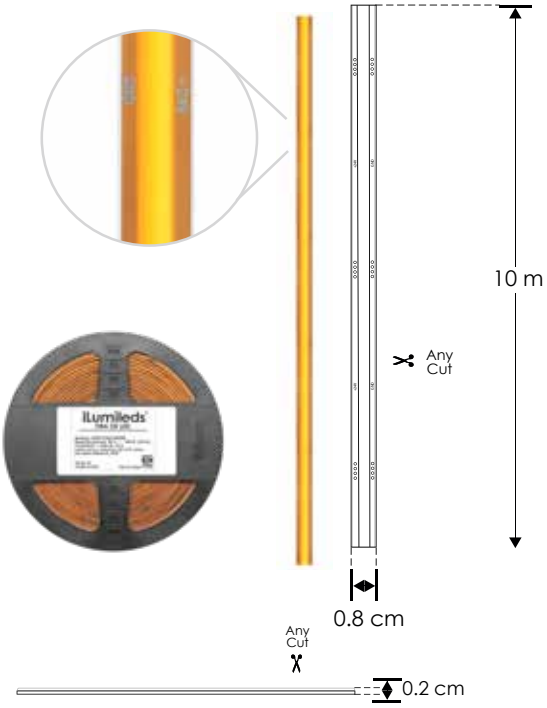

NOTA: LED con tono de color controlado.
Compatible con accesorios modelos: CONLAT8MM, COP8MM, COPL8MM, COP8MMCAB
Por su alta concentración de LEDs es indispensable que este producto vaya montado sobre un perfil de aluminio para disipar el calor ya que fue diseñada especialmente para perfiles de aluminio para producir un efecto uniforme de luz, no produce sombras. **Por su cubierta de fósforo, no es recomendable para uso continuo de más de 6 horas.**

Material	Pista de cobre
Lámpara	Tira extraplana para interiores, 528 LEDs por metro tipo LED COB, rollo de 10 metros con cinta 3M autoadherible para su fijación, corte en cualquier punto.
Ángulo de apertura	120°
Color de luz	Blanco cálido / Blanco neutro / Blanco
Alimentación	24 V cc
Potencia	14 W / metro
CRI	90
PCB	2 oz doble cara

NOM | IP 20 | 2-3 step MACADAM | 2 700 K Blanco cálido | 3 000 K Blanco cálido | 4 100 K Blanco neutro | 6 000 K Blanco | 14 W x metro | FL 1.96 - 2.54 lúmenes x LED | 24 V cc | CRI 90 | IES Archivo Fotométrico | atenuable

EXTRAPLANAS / INTERIORES

LINEA PROFESIONAL

LRRCOBRGB24576 [RGB]

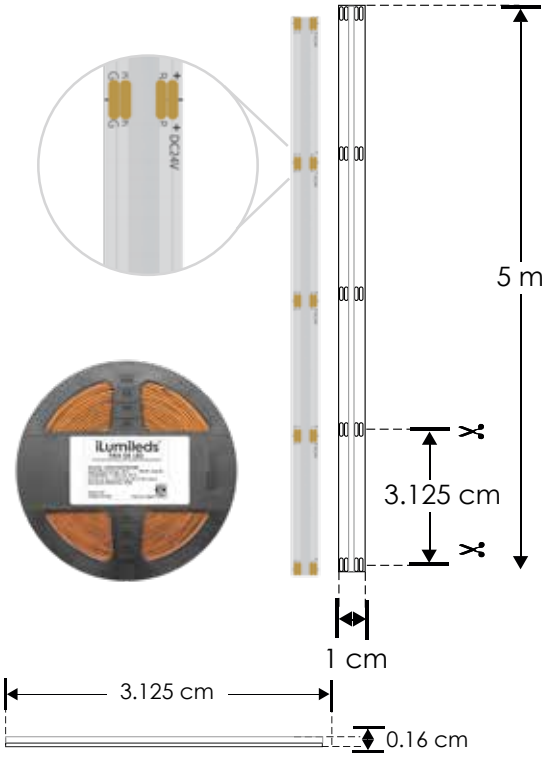

NOTA: RGB requiere un controlador (No incluido) para cambio de colores. (ILUCON2GRGBW, ILUDMX512RGBW , ILURGBWWIFI, LTCTR I - A, WSCONIR24B).
Por su alta concentración de LEDs es indispensable que este producto vaya montado sobre un perfil de aluminio para disipar el calor ya que fue diseñada especialmente para perfiles de aluminio para producir un efecto uniforme de luz, no produce sombras. **Por su cubierta de fósforo, no es recomendable para uso continuo de más de 6 horas.**

Material	Pista de cobre / Acabado blanco
Lámpara	Tira extraplana para interiores, 576 LEDs por metro tipo LED COB, rollo de 5 metros con cinta 3M autoadherible para su fijación, cortes cada 3.125 cm
Ángulo de apertura	120°
Color de luz	RGB
Alimentación	24 V cc
Potencia	14 W / metro
PCB	2 oz doble cara, con tecnología roll to roll

NOM | IP 20 | RGB | 14 W x metro | 24 V cc | atenuable

Ilumileds S.A. de C. V e Ingeniería electrodigital, audio, video, iluminación S.A de C.V. se reserva el derecho de modificar la información sin previo aviso y no se hace responsable por errores u omisiones en este documento.

EXTRAPLANAS / INTERIORES / PIXEL

LINEA PROFESIONAL

LDPBCOBPRGB24720 [RGB]

NOTA: Posibilidad de hacer secuencias con controlador ILUCON2GPIXEL y repetir señal para rollos adicionales con el amplificador ILUAMPPIXEL (no incluidos, consultar manual de operación y ficha técnica de los controladores). Por su alta concentración de LEDs es indispensable que este producto vaya montado sobre un perfil de aluminio para disipar el calor ya que fue diseñada especialmente para perfiles de aluminio para producir un efecto uniforme de luz, no produce sombras. **Por su cubierta de fósforo, no es recomendable para uso continuo de más de 6 horas.**

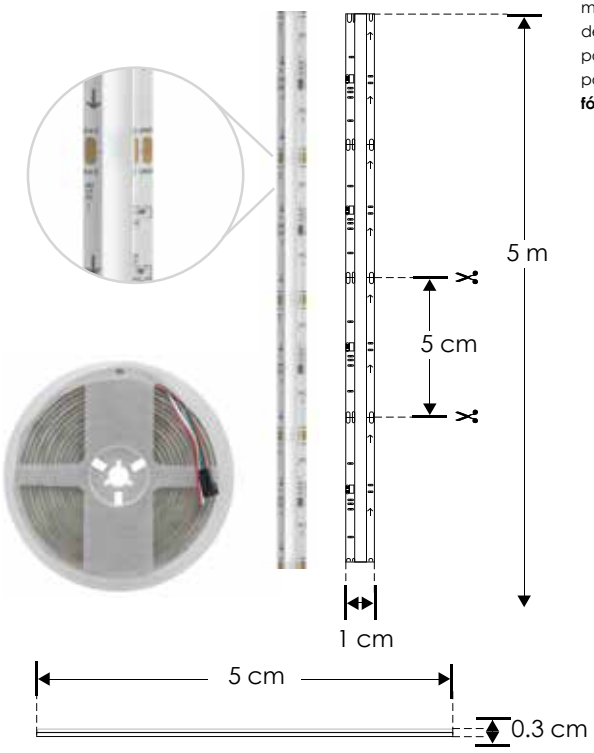

Material	Pista de cobre / Acabado blanco
Lámpara	Tira extraplana para interiores, 720 LEDs por metro tipo LED COB, rollo de 5 metros con cinta 3M autoadherible para su fijación, cortes cada 5 cm
Ángulo de apertura	120°
Color de luz	RGB (3 en 1)
Alimentación	24 V cc
Potencia	20 W / metro
PCB	2 oz doble cara

NOM · IP 20 · 2-3 step MACADAM · RGB · 20 W x metro · 24 V cc · atenuable

WALL WASHER / EXTERIORES

LINEA PROFESIONAL

LA505048RGBW30 [RBG]

NOTA: Controladores compatibles: ILURGBWWIFI, ILUDMX512RGBW, ILUCON2GRGBW
LED con tono de color controlado.

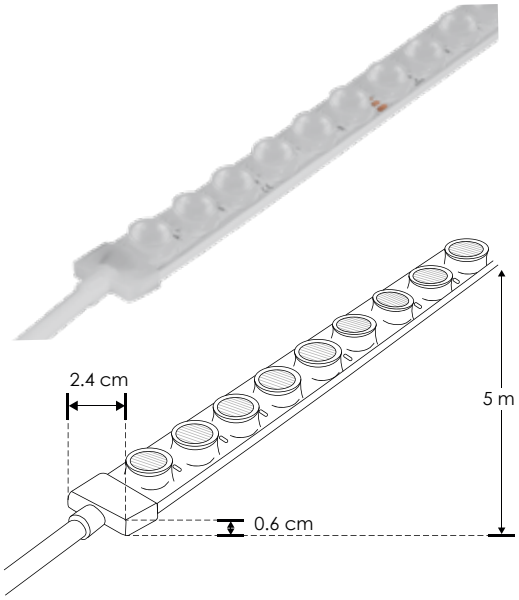

Material	Pista de cobre / Acabado blanco Cubierta de silicón
Lámpara	Tira tipo Wall Washer con óptica de 30° para exteriores e interiores, 48 LEDs por metro 5050, rollo de 5 metros, cortes cada 12.5 cm
Ángulo de apertura	30°
Color de luz	RGB / Blanco
Alimentación	24 V cc
Potencia	24 W / metro
CRI	80
PCB	3 oz

accesorios También se venden por separado, únicamente como refacción.

ENDCAP505048
Terminación de silicón

ENDCAPH505048
Terminación de silicón con orificio



CON505048KIT
Kit de conector macho y hembra

NOM · IP 65 · 2-3 step MACADAM · RGB · 6 000 K Blanco · 24 W x metro · FL 20 lúmenes x LED · 24 V cc · CRI 80 · IES Archivo Fotométrico · atenuable

Ilumileds S.A. de C. V e Ingeniería electrodigital, audio, video, iluminación S.A de C.V. se reserva el derecho de modificar la información sin previo aviso y no se hace responsable por errores u omisiones en este documento.

WALL WASHER / EXTERIORES

LINEA PROFESIONAL

LA283548WW30X45 [Blanco cálido 3 000 K]

LA283548W30X45 [Blanco 6 500 K]

NOTA: LED con tono de color controlado. Flexible en sentido frontal o lateral.

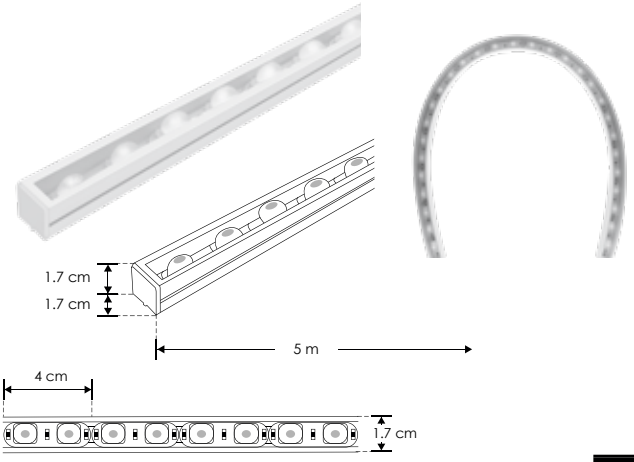

Material	Pista de cobre / Acabado blanco con cubierta de silicón
Lámpara	Tira extraplana con óptica de 30 x 45° para interiores y exteriores, 48 LEDs por metro 2835, rollo de 5 metros, cortes cada 4 cm
Ángulo de apertura	30 x 45°
Color de luz	Blanco cálido / Blanco
Alimentación	24 V cc
Potencia	18 W / metro
CRI	80
PCB	3 oz

accesorios También se venden por separado, únicamente como refacción.



CLIPLA28351M

Clips de aluminio, se suministra por metro lineal.



GRAPALA2835

Kit de 2 grapas de sujeción de metal

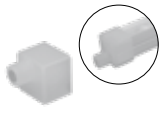

ENDCAPH283548

Terminación con agujero, de silicón.

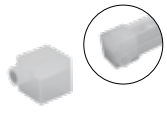

ENDCAPHS283548

Terminación con agujero lateral, de silicón.

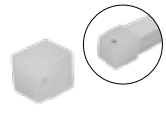

ENDCAPHI283548

Terminación con agujero inferior, de silicón.

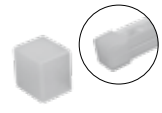

ENDCAP283548

Terminación de silicón

NOM | IP 67 | 2-3 step MACADAM | 3 000 K Blanco cálido | 6 500 K Blanco | 18 W x metro | FL 38-40 lúmenes x LED | 24 V cc | CRI 80 | IES Archivo Fotométrico | atenuable

WALL WASHER / EXTERIORES

LINEA PROFESIONAL

LA283548WW30 [Blanco cálido 3 000 K]

LA283548W30 [Blanco 6 500 K]

NOTA: LED con tono de color controlado. Flexible en sentido frontal o lateral.

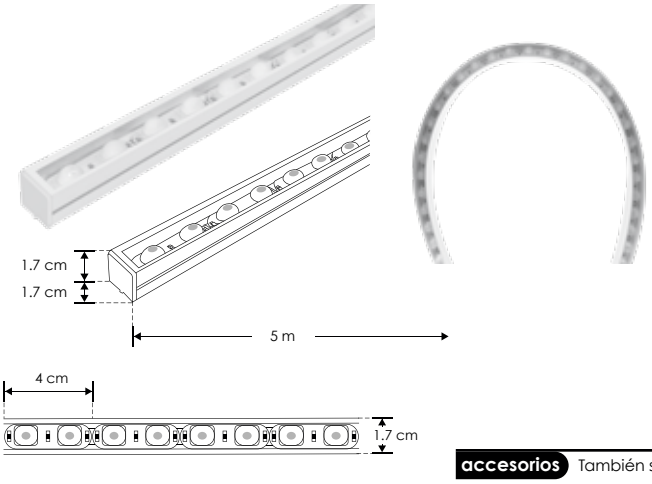

Material	Pista de cobre / Acabado blanco con cubierta de silicón
Lámpara	Tira extraplana con óptica de 30° para interiores y exteriores, 48 LEDs por metro 2835, rollo de 5 metros, cortes cada 4 cm
Ángulo de apertura	30°
Color de luz	Blanco cálido / Blanco
Alimentación	24 V cc
Potencia	18 W / metro
CRI	80
PCB	3 oz

accesorios También se venden por separado, únicamente como refacción.



CLIPLA28351M

Clips de aluminio, se suministra por metro lineal.



GRAPALA2835

Kit de 2 grapas de sujeción de metal

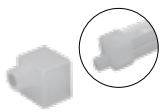

ENDCAPH283548

Terminación con agujero, de silicón.

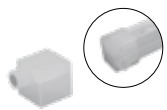

ENDCAPHS283548

Terminación con agujero lateral, de silicón.

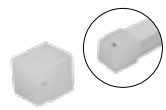

ENDCAPHI283548

Terminación con agujero inferior, de silicón.

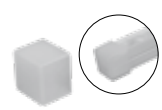

ENDCAP283548

Terminación de silicón

NOM | IP 67 | 2-3 step MACADAM | 3 000 K Blanco cálido | 6 500 K Blanco | 18 W x metro | FL 38-40 lúmenes x LED | 24 V cc | CRI 80 | IES Archivo Fotométrico | atenuable

Ilumileds S.A. de C. V e Ingeniería electrodigital, audio, video, iluminación S.A de C.V. se reserva el derecho de modificar la información sin previo aviso y no se hace responsable por errores u omisiones en este documento.

NEON RECTANGULAR / EXTERIORES

LINEA PROFESIONAL

LA2835168270410 [Blanco cálido 2 700 K]

LA2835168NW0410 [Blanco neutro 4 100 K]

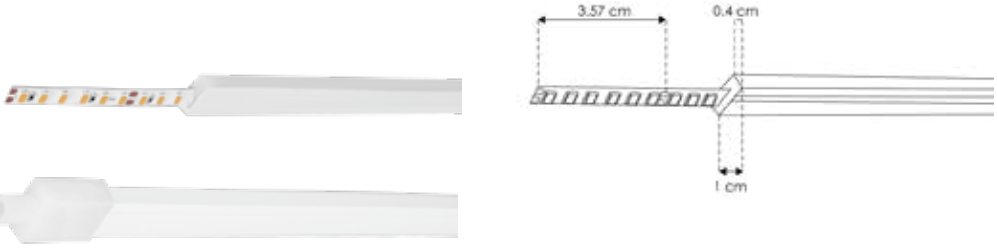

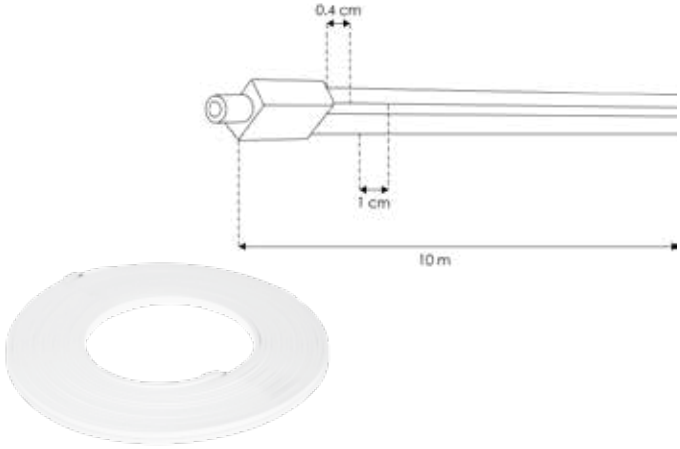

Material	Pista de cobre acabado blanco con cubierta de silicón
Lámpara	Tira tipo neon rectangular, 168 LEDs por metro tipo LED 2835, rollo de 10 metros, cortes cada 3.57 cm
Ángulo de apertura	120°
Color de luz	Blanco cálido / Blanco neutro
Alimentación	24 V cc
Potencia	10 W / metro
CRI	80
PCB	3 oz

NOM | IP 65 | 2-3 step MACADAM | 2 700 K Blanco cálido | 4 100 K Blanco neutro | 10 W x metro | FL 750 lúmenes Blanco cálido | FL 800 lúmenes Blanco neutro | 24 V cc | CRI 80 | IES Archivo Fotométrico | atenuable

accesorios También se venden por separado, únicamente como refacción.

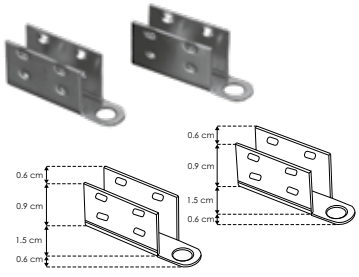

GRAPALA0410

Kit de 2 grapas de sujeción para tiras de LED modelos LA2835168270410 y LA2835168NW0410

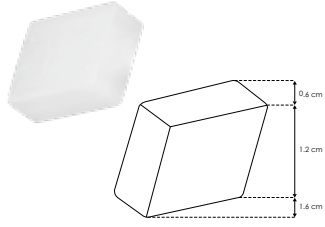

ENCAP0410

Terminación para tira led LA2835168270410 y LA2835168NW0410

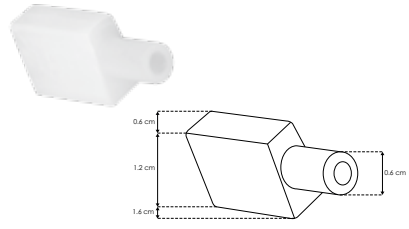

ENCAPHOLE0410

Terminación con agujero para tira led LA2835168270410 y LA2835168NW0410



Ilumileds S.A. de C. V e Ingeniería electrodigital, audio, video, iluminación S.A de C.V. se reserva el derecho de modificar la información sin previo aviso y no se hace responsable por errores u omisiones en este documento.

LA2835168270612 [Blanco cálido 2 700 K]

LA2835168NW0612 [Blanco neutro 4 100 K]



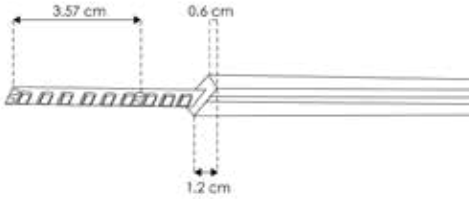

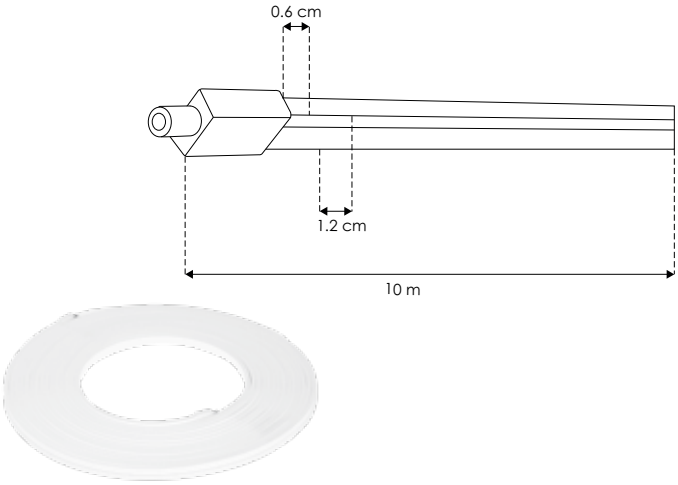

Material	Pista de cobre acabado blanco con cubierta de silicón
Lámpara	Tira tipo neon rectangular, 168 LEDs por metro tipo LED 2835, rollo de 10 metros, cortes cada 3.57 cm
Ángulo de apertura	120°
Color de luz	Blanco cálido / Blanco neutro
Alimentación	24 V cc
Potencia	10 W / metro
CRI	80
PCB	3 oz

NOM | IP 65 | 2-3 step MACADAM | 2 700 K Blanco cálido | 4 100 K Blanco neutro | 10 W x metro | FL 750 lúmenes Blanco cálido | FL 800 lúmenes Blanco neutro | 24 V cc | CRI 80 | IES Archivo Fotométrico | atenuable

accesorios También se venden por separado, únicamente como refacción.

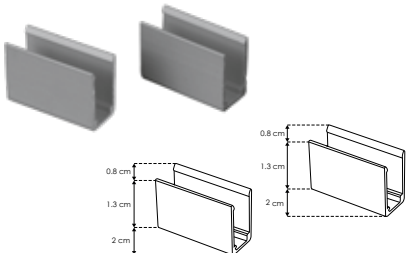

GRAPALA0612

Kit de 2 grapas de sujeción para tiras de LED modelos LA2835168270612 y LA2835168NW0612

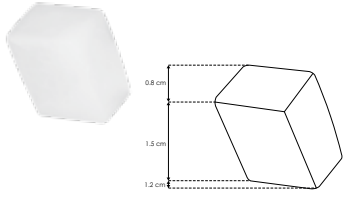

ENCAP0612

Terminación para tira led LA2835168270612 y LA2835168NW0612

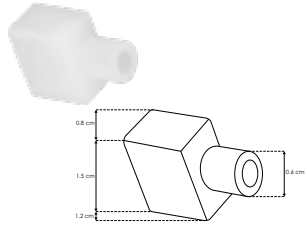

ENCAPHOLE0612

Terminación con agujero para tira led LA2835168270612 y LA2835168NW0612

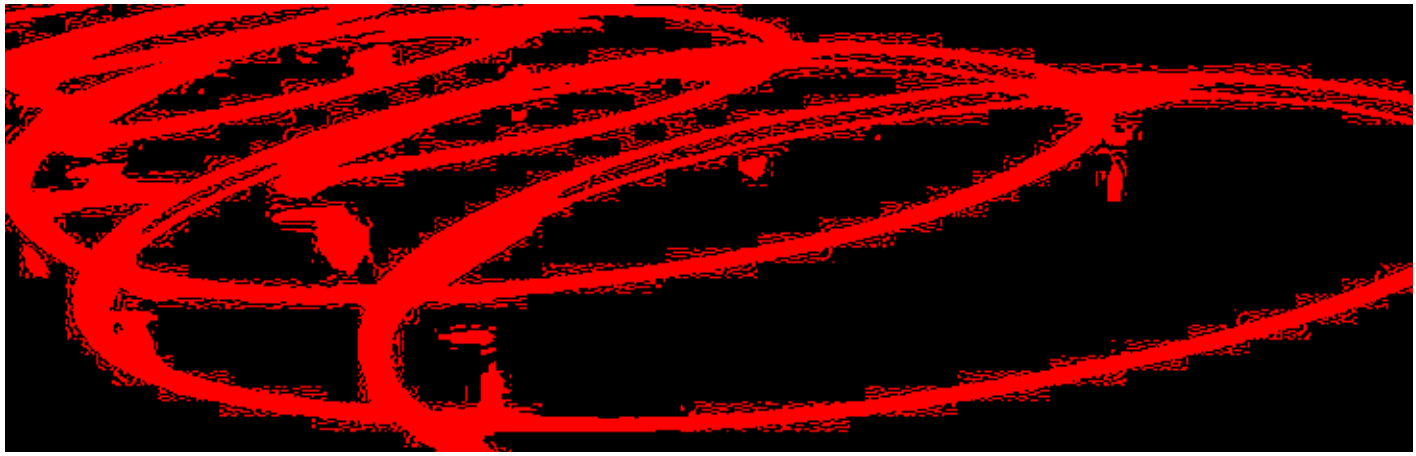

Ilumileds S.A. de C. V e Ingeniería electrodigital, audio, video, iluminación S.A de C.V. se reserva el derecho de modificar la información sin previo aviso y no se hace responsable por errores u omisiones en este documento.

NEON RECTANGULAR / EXTERIORES

LINEA PROFESIONAL

LA2025130WW1010 [Blanco cálido 3 000 K]

LA2025130NW1010 [Blanco neutro 4 100 K]

NUEVOS



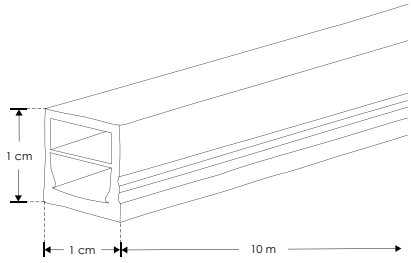

Material	Pista de cobre acabado blanco con cubierta de silicón
Lámpara	Tira tipo neon rectangular, 130 LEDs por metro tipo LED 2025, rollo de 10 metros, puede cortarse en cualquier punto (Any Cut).
Ángulo de apertura	120°
Color de luz	Blanco cálido / Blanco neutro
Alimentación	24 V cc
Potencia	8 W / metro
CRI	80
PCB	3 oz

NOM | IP 65 | 2-3 step MACADAM | 3 000 K Blanco cálido | 4 100 K Blanco neutro | 8 W x metro | FL 910 lúmenes Blanco cálido | FL 1040 lúmenes Blanco neutro | 24 V cc | CRI 80

accesorios También se venden por separado, únicamente como refacción.

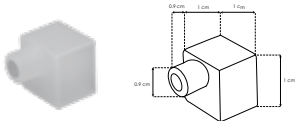

ENDCAPH1010 NUEVO

Terminación con agujero, de silicón.

IP 65



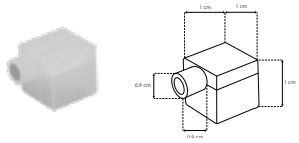

ENDCAPHS1010 NUEVO

Terminación con agujero lateral, de silicón.

IP 65



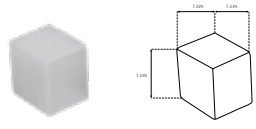

ENDCAP1010 NUEVO

Terminación de silicón

IP 65

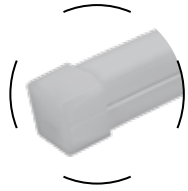



CONRAP1010 NUEVO

Conector rápido con cable (libre de soldaduras)

IP 20

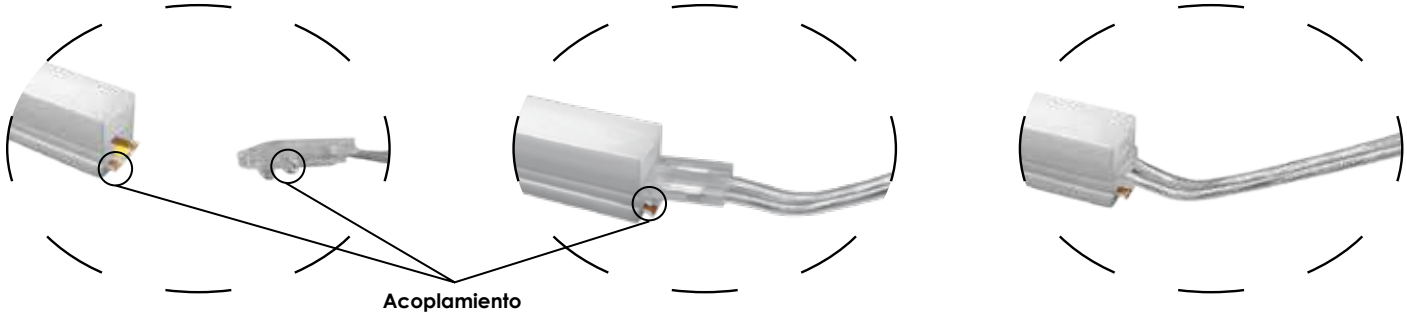

Acoplamiento libre de soldaduras

Ilumileds S.A. de C. V e Ingeniería electrodigital, audio, video, iluminación S.A de C.V. se reserva el derecho de modificar la información sin previo aviso y no se hace responsable por errores u omisiones en este documento.

LA2835120WW1616 [Blanco cálido 3 000 K]
LA2835120NW1616 [Blanco neutro 4 100 K]
LA2835120W1616 [Blanco 6 000 K]

NOTA: Tira se vende sobre pedido.
Consultar mínimos de compra

NUEVOS



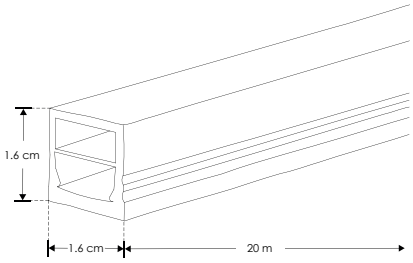

Material	Pista de cobre acabado blanco con cubierta de silicón
Lámpara	Tira tipo neon rectangular, 120 LEDs por metro tipo LED 2835, rollo de 20 metros, cortes cada 5 cm
Ángulo de apertura	270°
Color de luz	Blanco cálido / Blanco neutro / Blanco
Alimentación	24 V cc
Potencia	10 W / metro
CRI	80
PCB	2 oz

NOM | IP 67 | 2-3 step MACADAM | 3 000 K Blanco cálido | 4 100 K Blanco neutro | 6 000 K Blanco | 10 W x metro | FL 360 lúmenes Blanco cálido | FL 480 lúmenes Blanco neutro | FL 600 lúmenes Blanco | 24 V cc | CRI 80

accesorios También se venden por separado, únicamente como refacción.

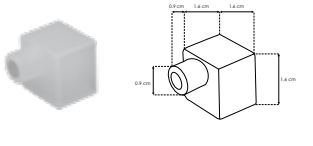

ENDCAPH1616 NUEVO
Terminación con agujero, de silicón.

IP 67



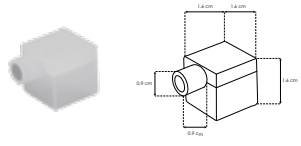

ENDCAPHS1616 NUEVO
Terminación con agujero lateral, de silicón

IP 67



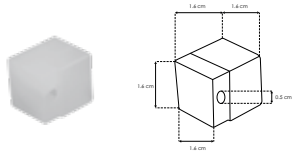

ENDCAPHI1616 NUEVO
Terminación con agujero inferior, de silicón.

IP 67

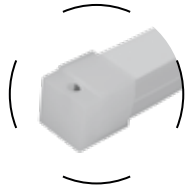

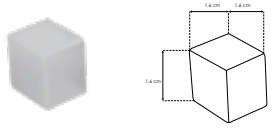

ENDCAP1616 NUEVO
Terminación de silicón

IP 67

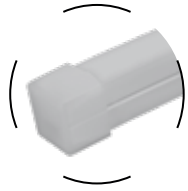



CLIPLA16161M NUEVO
Clips de aluminio para fijación
(Se suministran por metro lineal)

IP 67



CON16162020KIT NUEVO
Kit de conector macho y hembra

IP 20



GRAPALA1616 NUEVO
Kit de 2 grapas de sujeción de metal

IP 67

Ilumileds S.A. de C. V e Ingeniería electrodigital, audio, video, iluminación S.A de C.V. se reserva el derecho de modificar la información sin previo aviso y no se hace responsable por errores u omisiones en este documento.

NEON RECTANGULAR / EXTERIORES

LINEA PROFESIONAL

LA2835120272020	[Blanco cálido 2 700 K]
LA2835120NW2020	[Blanco neutro 4 100 K]
LA2835120W2020	[Blanco 6 000 K]

NOTA: Tira se vende sobre pedido.
Consultar mínimos de compra

NUEVOS



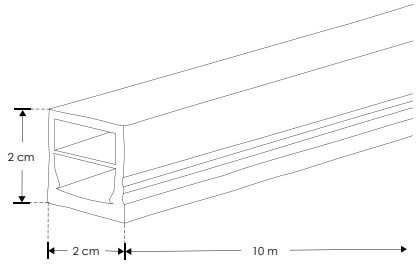

Material	Pista de cobre acabado blanco con cubierta de silicón
Lámpara	Tira tipo neon rectangular, 120 LEDs por metro tipo LED 2835, rollo de 10 metros, cortes cada 5 cm
Ángulo de apertura	120°
Color de luz	Blanco cálido / Blanco neutro / Blanco
Alimentación	24 V cc
Potencia	12 W / metro
CRI	80
PCB	2 oz

NOM | IP 65 | 2-3 step MACADAM | 2 700 K Blanco cálido | 4 100 K Blanco neutro | 6 000 K Blanco | 12 W x metro | FL 480 lúmenes Blanco cálido | FL 600 lúmenes Blanco neutro | FL 720 lúmenes Blanco | 24 V cc | CRI 80

accesorios También se venden por separado, únicamente como refacción.

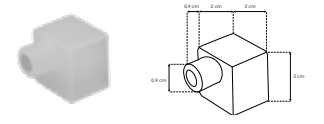

ENDCAPH2020 NUEVO

Terminación con agujero, de silicón.

IP 65



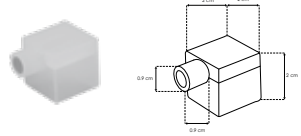

ENDCAPHS2020 NUEVO

Terminación con agujero lateral, de silicón.

IP 65



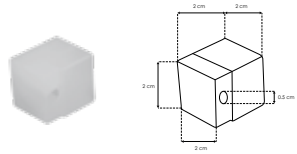

ENDCAPHI2020 NUEVO

Terminación con agujero inferior, de silicón.

IP 65

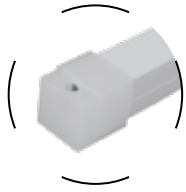

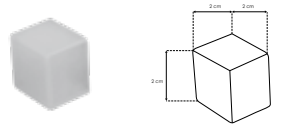

ENDCAP2020 NUEVO

Terminación de silicón

IP 65

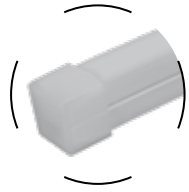



CLIPLA20201M NUEVO

Clips de aluminio para fijación
(Se suministran por metro lineal)

IP 65



CON16162020KIT NUEVO

Kit de conector macho y hembra

IP 20



GRAPALA2020 NUEVO

Kit de 2 grapas de sujeción de metal

IP 65

 Ilumileds S.A. de C. V e Ingeniería electrodigital, audio, video, iluminación S.A de C.V. se reserva el derecho de modificar la información sin previo aviso y no se hace responsable por errores u omisiones en este documento.

LA5050PRGBW2525

[RGBW
(4 en 1)]

NOTA: Posibilidad de hacer secuencias con controlador ILUCON2GPIXEL y repetir señal para rollos adicionales con el amplificador ILUAMPPIXEL (no incluidos, consultar manual de operación y ficha técnica de los controladores).

NOTA: Tira se vende sobre pedido.
Consultar mínimos de compra

NUEVO



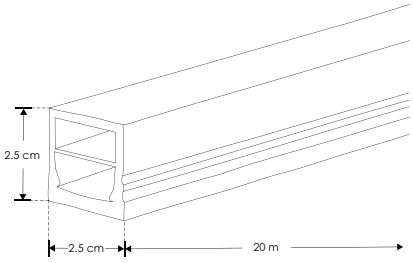

Material	Pista de cobre acabado blanco con cubierta de silicón
Lámpara	Tira tipo neon rectangular, 60 LEDs por metro tipo LED 5050, rollo de 20 metros, cortes cada 5 cm
Ángulo de apertura	120°
Color de luz	RGBW (4 en 1, 3 000 K) tipo Pixel
Alimentación	24 V cc
Potencia	15 W / metro
CRI	80 (Solo aplica en color de luz blanco cálido)
PCB	2 oz

NOM · IP 67 · 2-3 step MACADAM · RGBW 4 en 1 · 15 W x metro · 24 V cc · CRI 80

accesorios También se venden por separado, únicamente como refacción.

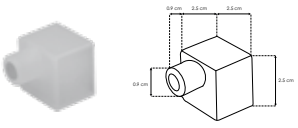

ENDCAPH2525 NUEVO

Terminación con agujero, de silicón.

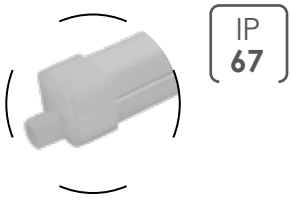

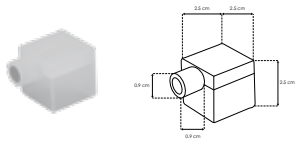

ENDCAPHS2525 NUEVO

Terminación con agujero lateral, de silicón.

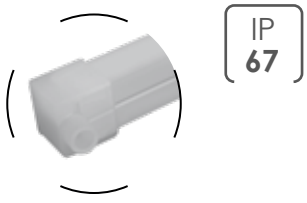

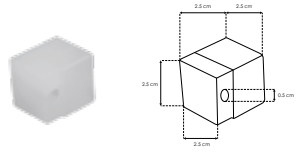

ENDCAPHI2525 NUEVO

Terminación con agujero inferior, de silicón.

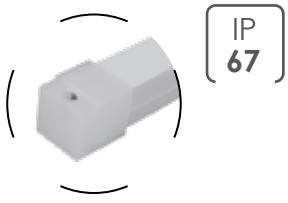

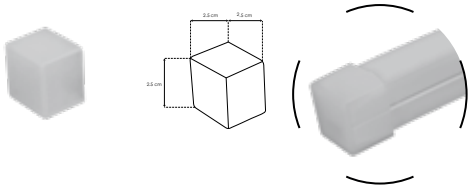

ENDCAP2525 NUEVO

Terminación de silicón

IP 67



GRAPALA2525 NUEVO

Kit de 2 grapas de sujeción de metal

IP 67

Ilumileds S.A. de C. V e Ingeniería electrodigital, audio, video, iluminación S.A de C.V. se reserva el derecho de modificar la información sin previo aviso y no se hace responsable por errores u omisiones en este documento.

REDONDAS TIPO NEON
INTERIORES / EXTERIORES

LINEA PROFESIONAL

ILUNEON360WW [Blanco cálido 3 000 K]

ILUNEON360NW [Blanco neutro 4 100 K]

NOTA: LED con tono de color controlado.
Para atenuar esta tira se recomiendan las fuentes de poder ILUDA5EN1100W24, ILUDA5EN1200W24 o ILUDA5EN1350W24, no incluidas
Accesorios se venden por separado: grapa ILUGRAPANEON360, tapa con orificio ILUENDCAHNEON360, tapa sin orificio ILUENDCAPNEON360

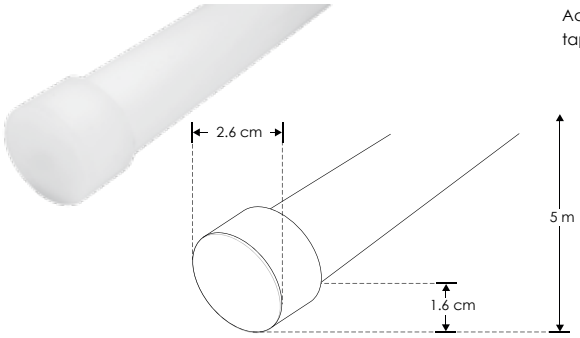

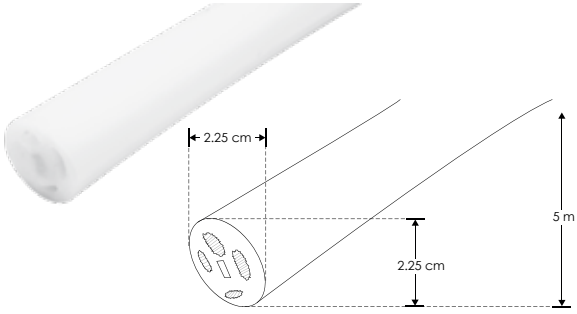

Material	Pista de cobre encapsulado de silicón
Lámpara	Tira de LED tipo neon flexible para interiores y exteriores, 240 LEDs por metro tipo 2835, rollo de 5 metros, cortes cada 5 cm
Ángulo de apertura	360°
Color de luz	Blanco cálido / Blanco neutro
Alimentación	24 V cc
Potencia	24 W / metro
CRI	80

NOM | IP 65 | 2-3 step MACADAM | 3 000 K Blanco cálido | 4 100 K Blanco neutro | 24 W x metro | FL 1380 lúmenes x m Blanco cálido | FL 1620 lúmenes x m Blanco neutro | 24 V cc | CRI 80 | IES Archivo Fotométrico | atenuable

accesorios **NOTA:** También se venden por separado, únicamente como refacción.

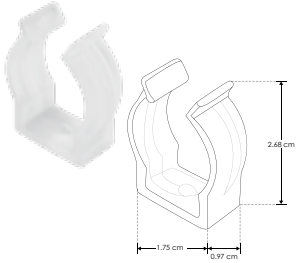

ILUGRAPANEON360
Grapa de acrílico para tira LED ILUNEON360WW e ILUNEON360NW

IP 65

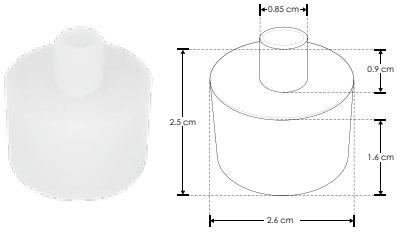

ILUENDCAHNEON360
Terminación de silicón con orificio para tira LED ILUNEON360WW e ILUNEON360NW

IP 65

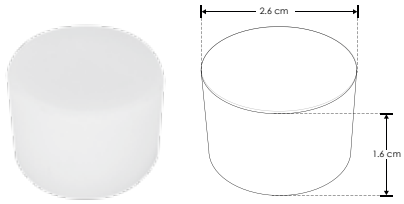

ILUENDCAPNEON360
Terminación de silicón sin orificio para tira LED ILUNEON360WW e ILUNEON360NW

IP 65

accesorios formato vertical **NOTA:** También se venden por separado, únicamente como refacción.

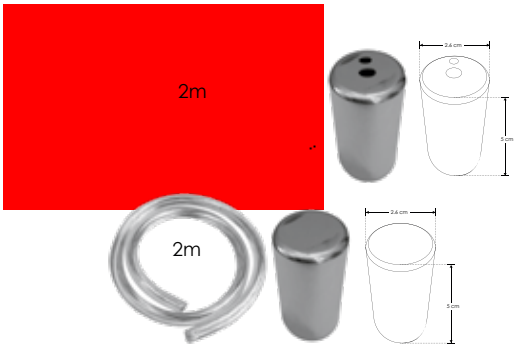

IP 20

ILUCASCHROME360
Kit que incluye dos casquillos de acero acabado cromo pulido (uno superior con orificios y uno inferior sin orificios), un cable de acero de 2 m de largo con dos soportes para fijación y 2 m de cable transparente calibre 18

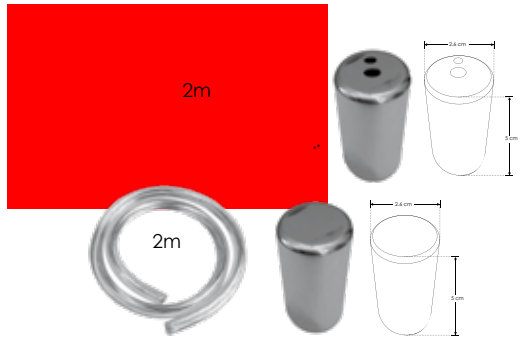

IP 20

ILUCASBRUSH360
Kit que incluye dos casquillos aluminio acabado cepillado (uno superior con orificios y uno inferior sin orificios), un cable de acero de 2 m de largo con dos soportes para fijación y 2 m de cable transparente calibre 18

 Ilumileds S.A. de C. V e Ingeniería electrodigital, audio, video, iluminación S.A de C.V. se reserva el derecho de modificar la información sin previo aviso y no se hace responsable por errores u omisiones en este documento.

REDONDAS TIPO NEON INTERIORES / EXTERIORES

LINEA PROFESIONAL

ILUNEON360WW15W [Blanco cálido 3 000 K]

ILUNEON360NW15W [Blanco neutro 4 100 K]

NOTA: LED con tono de color controlado.
Para atenuar esta tira se recomiendan las fuentes de poder ILUDA5EN1100W24, ILUDA5EN1200W24 o ILUDA5EN1350W24, no incluidas, consulte manual de operación de la fuente de poder).
Accesorios se venden por separado (ILUGRAPANEON360, ILUENDCAHNEON360, ILUENDCAPNEON360).
Para que la tira sea IP65, se requiere usar las terminaciones ILUENDCAHNEON360, ILUENDCAPNEON360 no incluidas.
La alimentación eléctrica es por un solo extremo.

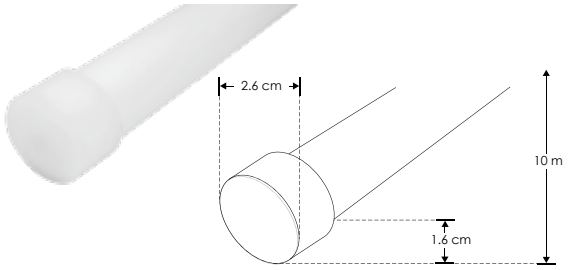

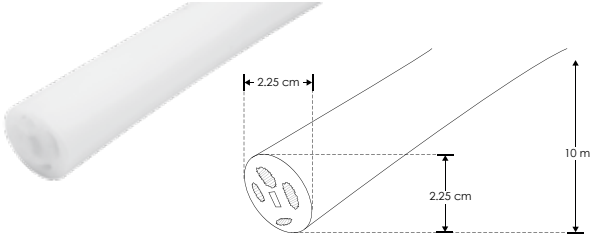

Material	Pista de cobre encapsulado de silicón
Lámpara	Tira de LED tipo neon flexible para interiores y exteriores, 240 LEDs por metro tipo 2835, rollo de 10 metros, cortes cada 5 cm
Ángulo de apertura	360°
Color de luz	Blanco cálido / Blanco neutro
Alimentación	24 V cc
Potencia	15 W / metro
CRI	80

NOM | IP 65 | 2-3 step MACADAM | 3 000 K Blanco cálido | 4 100 K Blanco neutro | 15 W x metro | FL 840 lúmenes x m Blanco cálido | FL 990 lúmenes x m Blanco neutro | 24 V cc | CRI 80 | IES Archivo Fotométrico | atenuable

ACCESORIOS NEON 360 FORMATO OLAS

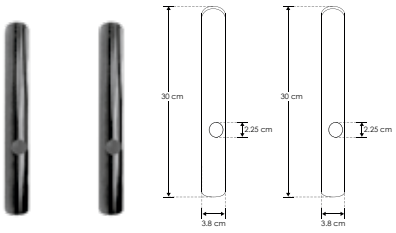

ILUCIL360EBKIT

Kit de 2 soportes extremos, cilíndricos para tira de LED tipo NEON, aluminio acabado negro

IP 20

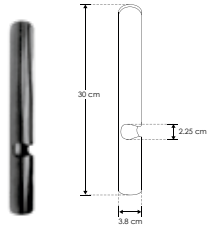

ILUCIL360IB

Soporte intermedio, cilíndrico para tira de LED tipo NEON, aluminio acabado negro

IP 20



CANONEONB

Kit que incluye dos canopes metálicos acabado negro para sujeción en techo de tiras de LED NEON redondas

IP 20

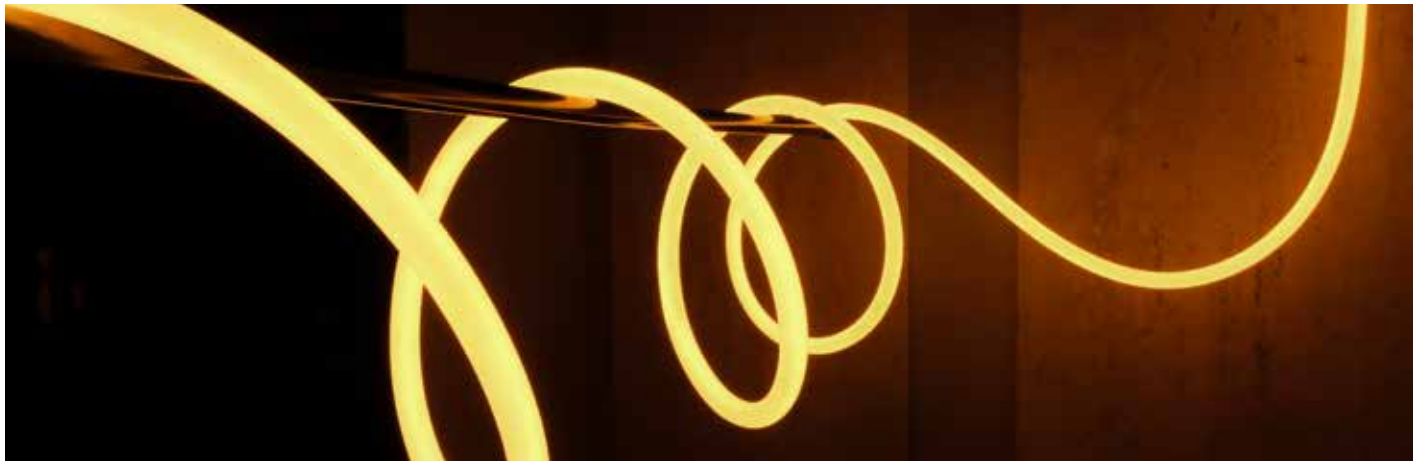

Ilumileds S.A. de C. V e Ingeniería electrodigital, audio, video, iluminación S.A de C.V. se reserva el derecho de modificar la información sin previo aviso y no se hace responsable por errores u omisiones en este documento.

ACCESORIOS NEON 360 FORMATO HORIZONTAL

ILUTBRUSH1.5M360 [1.5 m]
ILUTBRUSH2M360 [2 m]
ILUTBRUSH3M360 [3 m]

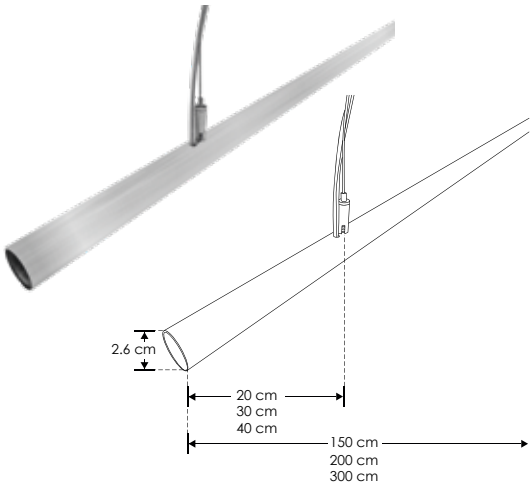

Kit que incluye:
Tubo de acero inoxidable acabado cepillado (1.5 m, 2 m o 3 m dependiendo el modelo), 2 cables de suspensión de 2 m con 4 soportes y 2 m de cable transparente calibre 18



IP 20



ACCESORIO ACABADO NEGRO / DORADO FORMATO HORIZONTAL

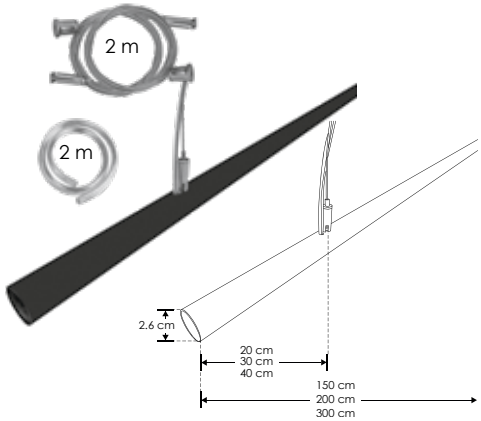

ILUTBLACK1.5M360 [1.5 m]
ILUTBLACK2M360 [2 m]
ILUTBLACK3M360 [3 m]

Kit que incluye:
Tubo de acero inoxidable de 1.5 m / 2 m / 3 m acabado negro mate con protección de laca, 2 cables de suspensión de 2 m con 4 soportes y 2 m de cable transparente calibre 18

IP 20

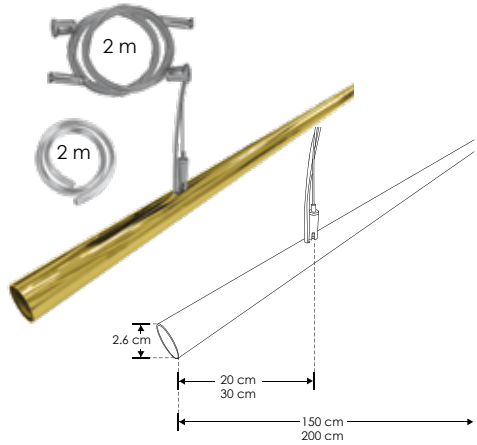

ILUTGOLD1.5M360 [1.5 m]
ILUTGOLD2M360 [2 m]

Kit que incluye:
Tubo de laton acabado dorado pulido con protección de laca de 1.5 m / 2 m, 2 cables de suspensión de 2 m con 4 soportes y 2 m de cable transparente calibre 18

IP 20

ACCESORIOS NEON 360 FORMATO OLAS



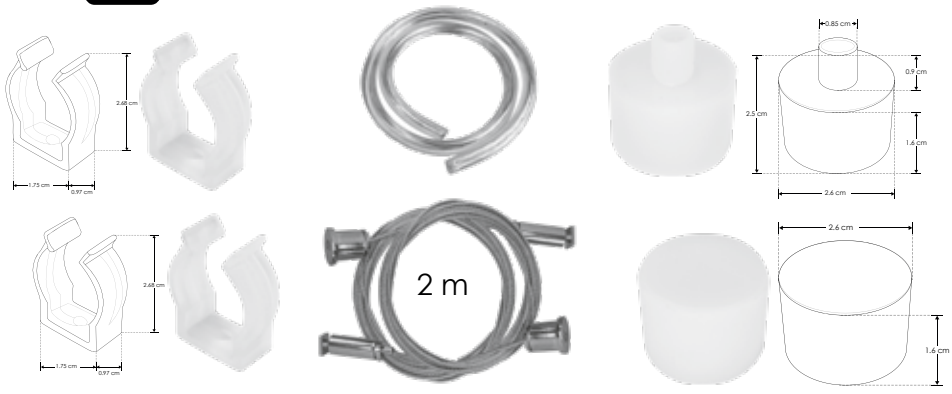

IP 20

ILUKITOLAS360

Kit que incluye: 2 grapas de acrílico, dos cables de suspensión de 2 m con 4 soportes, 2 m de cable transparente calibre 18, 1 terminación con orificio y 1 terminación sin orificio.

Ilumileds S.A. de C. V e Ingeniería electrodigital, audio, video, iluminación S.A de C.V. se reserva el derecho de modificar la información sin previo aviso y no se hace responsable por errores u omisiones en este documento.

ACCESORIOS NEON 360 FORMATO VERTICAL

NOTA: Se venden por separado, únicamente como refacción.



ILUKITSOB360

Kit para sobreponer tira de LED tipo NEON, aluminio acabado natural. Incluye 1 soporte superior y accesorios.

IP 20



ILUKITSOBVER360

Kit para sobreponer vertical tira de LED tipo NEON, aluminio acabado natural. Incluye: 1 soporte superior, 1 casquillo inferior y accesorios. (El tubo de policarbonato se vende por separado 1m y 2m largo)

IP 20



ILUKITSUSPVER360

Kit de suspensión vertical para tira de LED tipo NEON, aluminio acabado natural. Incluye: 1 soporte superior, 1 casquillo inferior, cable de acero ajustable de 0 a 95 cm y accesorios. (El tubo de policarbonato se vende por separado 1m y 2m largo).

IP 20

ACCESORIOS NEON 360 FORMATO HORIZONTAL

NOTA: Se venden por separado, únicamente como refacción.



ILUKITSUSPHOR360

Kit de suspensión horizontal para tira de LED tipo NEON, aluminio acabado natural. Incluye: 2 soportes laterales con cable de acero ajustable de 0 a 95 cm cada uno y accesorios. (El tubo de policarbonato se vende por separado 1m y 2m largo).

IP 20



ILUKITSPLICE360

Kit de cople para suspender y unir tira de LED tipo NEON, aluminio acabado natural. Incluye: 1 soporte con cable de acero ajustable de 0 a 95 cm y accesorios.

IP 20



ACCESORIOS

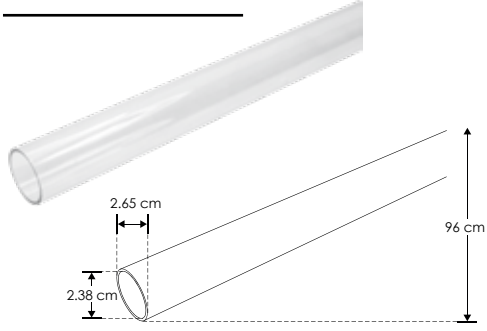

ILUTUB1MNEON360

Tubo de acrílico transparente de 1m de largo para tira de LED tipo NEON. Compatible con ILUKITSUSPHOR360, ILUKITSUSPVER360 e ILUKITSOBVER360

IP 20

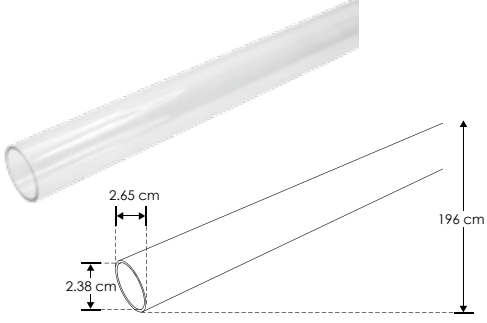

ILUTUB2MNEON360

Tubo de acrílico transparente de 2m de largo para tira de LED tipo NEON. Compatible con ILUKITSUSPHOR360, ILUKITSUSPVER360 e ILUKITSOBVER360

IP 20



Ilumileds S.A. de C. V e Ingeniería electrodigital, audio, video, iluminación S.A de C.V. se reserva el derecho de modificar la información sin previo aviso y no se hace responsable por errores u omisiones en este documento.

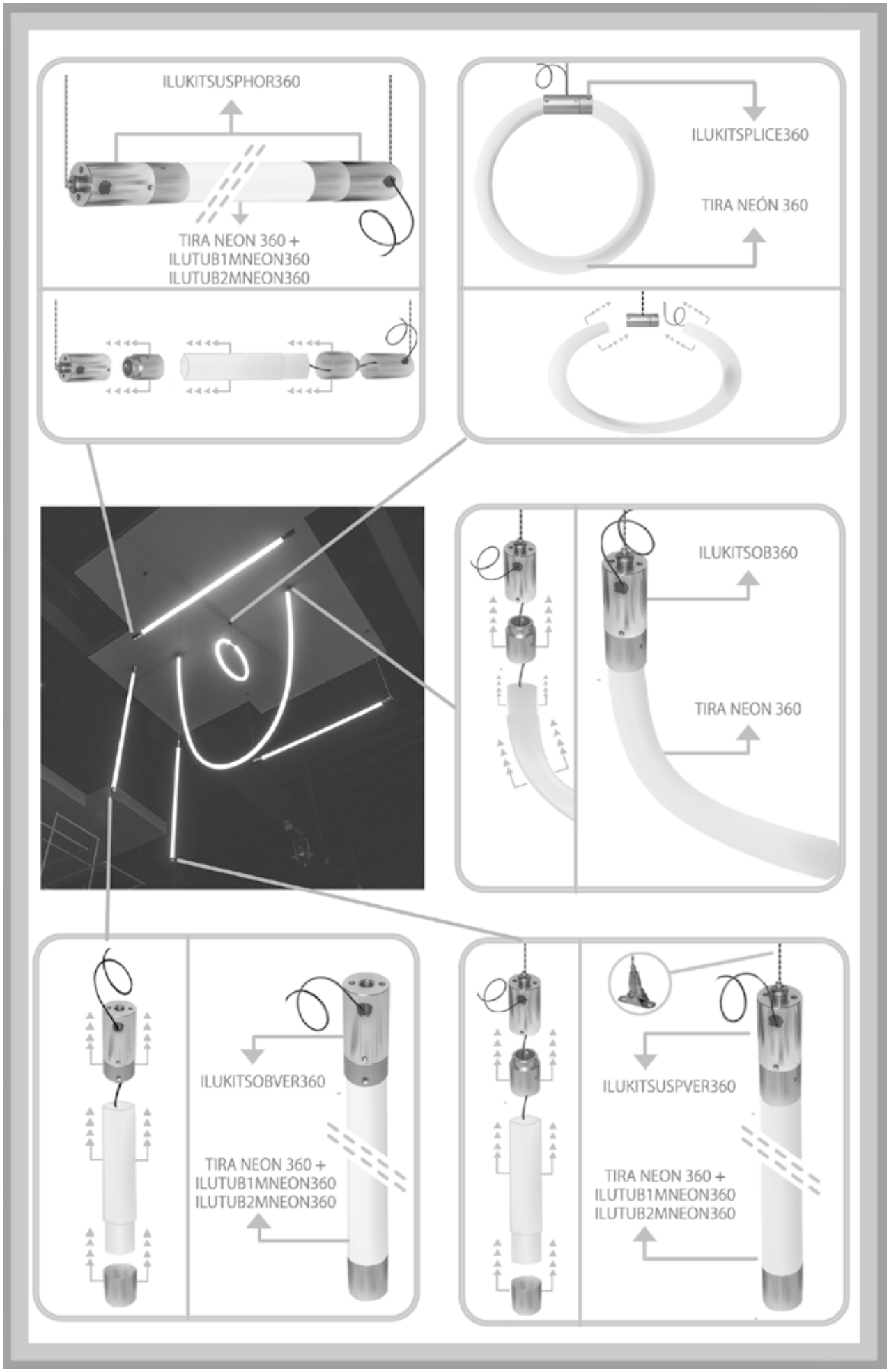

 Ilumileds S.A. de C. V e Ingeniería electrodigital, audio, video, iluminación S.A de C.V. se reserva el derecho de modificar la información sin previo aviso y no se hace responsable por errores u omisiones en este documento.

ACT9MMCOBWW296R [Blanco cálido 2 700 K] 50 m

ACT9MMCOBNW296R [Blanco neutro 4 100 K] 50 m

NUEVO

NOTA: Tiempo de uso continuo recomendado 8 horas continuas máximo. Compatible con accesorios ACCON9MMCOB, COPACCOB9MM, COPACCOB9MMCAB, COPACCOBL9MM, ECAPACTL9MMCOB.

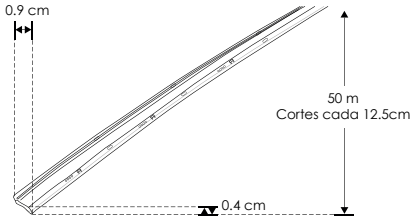



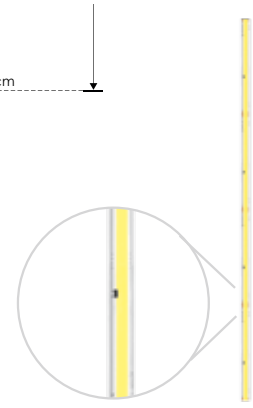

Material	Encapsulado TPU
Descripción	Tira de 296 LEDs por metro, tipo COB marca Edison de ultra-brillo, en tramos de 12.5 cm. Pueden conectarse hasta 50 m con un solo conector. Compatible con atenuadores de TRIAC de 127 V ~. El recubrimiento de TPU tiene protección contra los rayos UV por lo que no cambiará el color de la luz (no se amarillenta).
Ángulo de apertura	120°
Color de luz	Blanco cálido / Blanco neutro
Alimentación	127 V ca
Potencia	10 W / metro
CRI	80
PCB	2 oz
Flujo Luminoso	945 / 1 243 lm por metro

NOM | IP 65 | 2-3 step MACADAM | 127 | 2 700 K Blanco cálido | FL 3.2 lúmenes x LED | 4 100 K Blanco neutro | FL 4.2 lúmenes x LED | 10 W x metro | CRI 80 | IES Archivo Fotométrico | atenuable

accesorios También se venden por separado, únicamente como refacción.

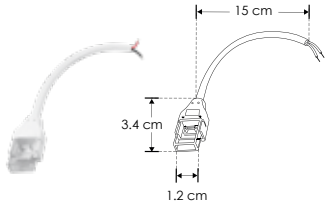

ACCON9MMCOB NUEVO

Conector de plástico para tira de led AC de 9mm COB, máx. 50 m de tira, 127V ca, protección IP20

IP 20

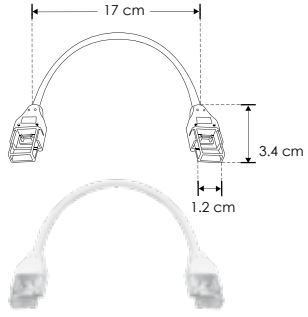

COPACCOB9MMCAB NUEVO

Cople rápido de plástico con 15cm de cable, para tiras de LED AC de 9mm de ancho COB, IP20

IP 20

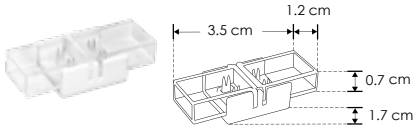

COPACCOB9MM NUEVO

Cople rápido de plástico, para tiras de LED AC de 9mm de ancho COB, IP20

IP 20

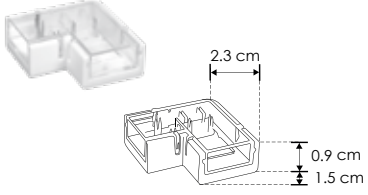

COPACCOBL9MM NUEVO

Cople rápido de plástico en forma de L, para tiras de LED AC de 9mm de ancho COB, IP20

IP 20

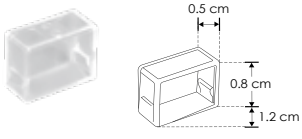

ECAPACTL9MMCOB NUEVO

Terminación para tira de led AC COB de 9mm, de PVC

IP 65

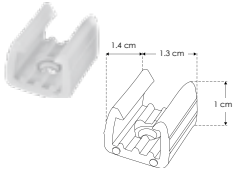

ACGRAPTL9MM

Grapa de PVC para tira de LED AC 9MM

IP 65

Ilumileds S.A. de C. V e Ingeniería electrodigital, audio, video, iluminación S.A de C.V. se reserva el derecho de modificar la información sin previo aviso y no se hace responsable por errores u omisiones en este documento.

TIRA DE LED TIPO COB

LINEA PROFESIONAL

AC25M9MMCOBWW296 [Blanco cálido 2 700 K] 25 m

AC25M9MMCOBNW296 [Blanco neutro 4 100 K] 25 m

NUEVO

NOTA: Tiempo de uso continuo recomendado 8 horas continuas máximo. Compatible con accesorios ACCON9MMCOB, COPACCOB9MM, COPACCOB9MMCAB, COPACCOBL9MM, ECAPACTL9MMCOB.

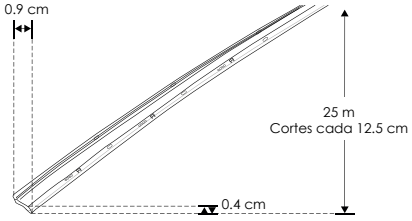



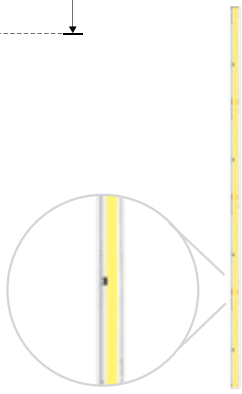

Material	Encapsulado TPU
Descripción	Tira de 296 LEDs por metro, tipo COB marca Edison de ultra-brillo, en tramos de 12.5 cm, Pueden conectarse hasta 50 m con un solo conector. Compatible con atenuadores de TRIAC de 127 V ~. El recubrimiento de TPU tiene protección contra los rayos UV por lo que no cambiará el color de la luz (no se amarillenta).
Ángulo de apertura	120°
Color de luz	Blanco cálido / Blanco neutro
Alimentación	127 V ca
Potencia	10 W / metro
CRI	80
PCB	2 oz
Flujo Luminoso	945 / 1 243 lm por metro

NOM | IP 65 | 2-3 step MACADAM | 127 | 2 700 K Blanco cálido | FL 3.2 lúmenes x LED | 4 100 K Blanco neutro | FL 4.2 lúmenes x LED | 10 W x metro | CRI 80 | IES Archivo Fotométrico | atenuable

accesorios También se venden por separado, únicamente como refacción.

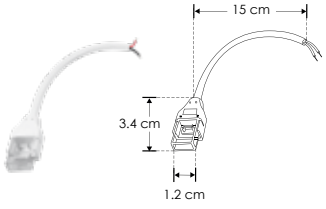

ACCON9MMCOB NUEVO

Conector de plástico para tira de led AC de 9mm COB, máx. 50 m de tira, 127V ca, protección IP20

IP 20

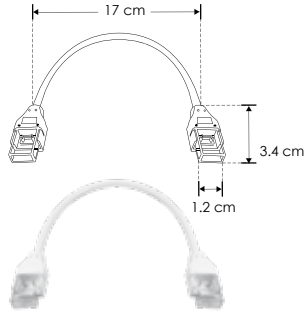

COPACCOB9MMCAB NUEVO

Cople rápido de plástico con 15cm de cable, para tiras de LED AC de 9mm de ancho COB, IP20

IP 20

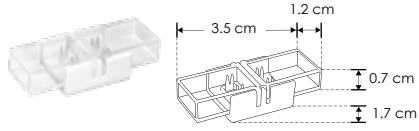

COPACCOB9MM NUEVO

Cople rápido de plástico, para tiras de LED AC de 9mm de ancho COB, IP20

IP 20

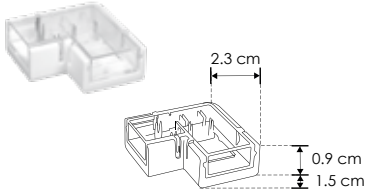

COPACCOBL9MM NUEVO

Cople rápido de plástico en forma de L, para tiras de LED AC de 9mm de ancho COB, IP20

IP 20

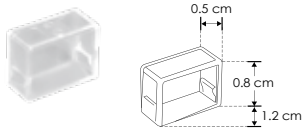

ECAPACTL9MMCOB NUEVO

Terminación para tira de led AC COB de 9mm, de PVC

IP 65

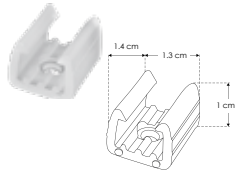

ACGRAPTL9MM

Grapa de PVC para tira de LED AC 9MM

IP 65

 Ilumileds S.A. de C. V e Ingeniería electrodigital, audio, video, iluminación S.A de C.V. se reserva el derecho de modificar la información sin previo aviso y no se hace responsable por errores u omisiones en este documento.

ACT9MM2835WW120R [Blanco cálido 2 700 K]
ACT9MM2835NW120R [Blanco neutro 4 100 K]
ACT9MM2835W120R [Blanco 5 500 K]

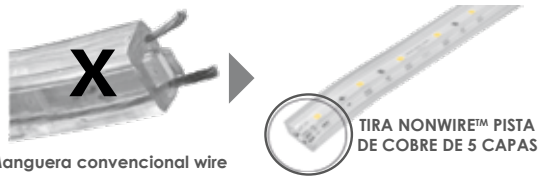

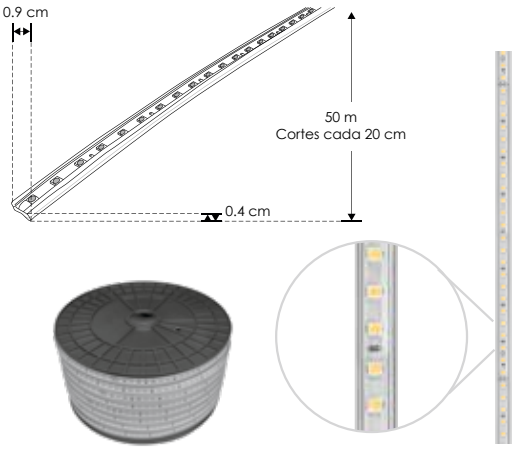

NOTA: Flujo luminoso hasta un 30% mayor, cubierta más transparente, cantos redondeados con reflector blanco,menor temperatura de operación. Se puede usar en perfiles de aluminio con alto peralte. LED con tono de color controlado.
Tiempo de uso continuo recomendado 8 horas continuas máximo.
La tira de LED de 50 m incluye un conector, una terminación de silicón y 50 grapas de fijación con tornillos.

Material	Encapsulado TPU
Descripción	Tira de 120 LEDs por metro, tipo 2835 marca Edison de ultra brillo, pista blanca 5 capas, sin soldaduras de empalme intermedias por cada 25 m de longitud, arreglo de conexión paralelo/serie en tramos de 20 cm, lo que le da la propiedad en caso de que un LED falle los demás sigan encendidos, se pueden conectar hasta 50 m con un solo conector de alimentación, atenuable con cualquier dimmer de tecnología TRIAC. Cortes cada 20 cm. Rollo de 50 m
Ángulo de apertura	120°
Color de luz	Blanco cálido / Blanco neutro / Blanco
Alimentación	127 V ca
Potencia	6 W / metro
CRI	80
PCB	2 oz
Flujo Luminoso	900 - 1 260 lm / metro

NOM | IP 65 | 2-3 step MACADAM | 127 | 2 700 K Blanco cálido | 4 100 K Blanco neutro | 5 500 K Blanco | 6 W x metro | FL 7.5-10.5 lúmenes x LED | CRI 80 | IES Archivo Fotométrico | atenuable

accesorios También se venden por separado, únicamente como refacción.

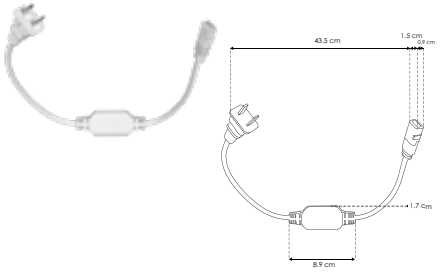

ACCON9MM
Conector de plástico para tira de LED AC 9MM, máx 50 m de tira, 127 V ca
IP 20

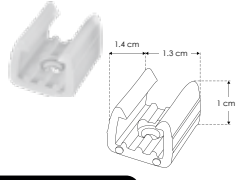

ACGRAPTL9MM
Grapa de PVC para tira de LED AC 9MM

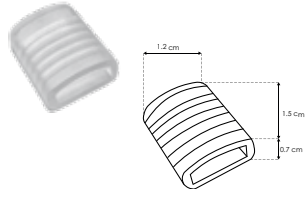

ECAPACTL9MM
Terminación de PVC para tira de LED AC 9MM

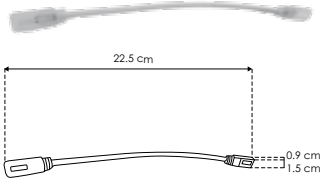

ACOPLTLC9MM
Cople con cable para tira de LED AC 9MM

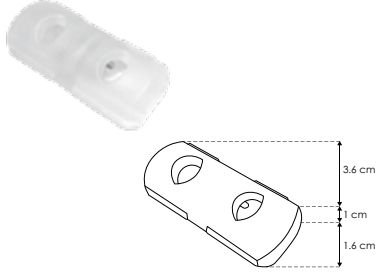

ACOPLTLF9MM
Cople para tira de LED AC 9MM

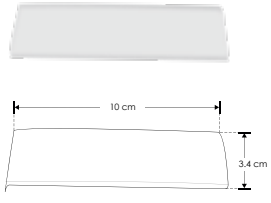

TERMOTL9MM
Tramo de 10 cm de termocontráctil para tira de LED AC 9MM

Ilumileds S.A. de C. V e Ingeniería electrodigital, audio, video, iluminación S.A de C.V. se reserva el derecho de modificar la información sin previo aviso y no se hace responsable por errores u omisiones en este documento.

ILUBOXFORGB

[Caja de luz para fibra óptica]





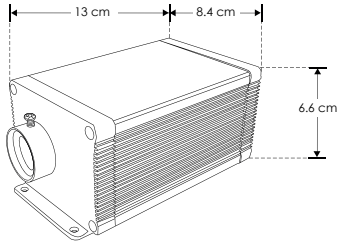

NOTA: Puede ser controlado con la aplicación de descarga gratuita LED LAMP para Android y iOS

Características	Proyector de luz para fibra óptica de LEDs 3x3 W RGBW
Lámpara	Rueda de efectos tipo estrellas Control remoto Fuente de alimentación 100 - 240 V ca

IP 20 | 100-240 | RGBW 4 en 1 | 9 W | LED

accesorios Se vende por separado caja de luz y concentrado de fibra óptica.

LINEA PROFESIONAL



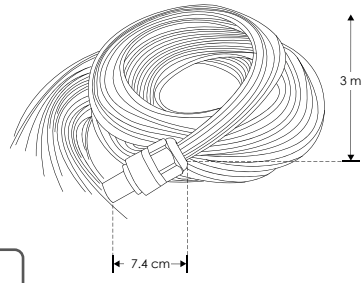



ILUFO400P3M075

Concentrado de 400 piezas de fibra optica desnuda de 3 m c/u ensambladas a un conector mecánico

IP 20

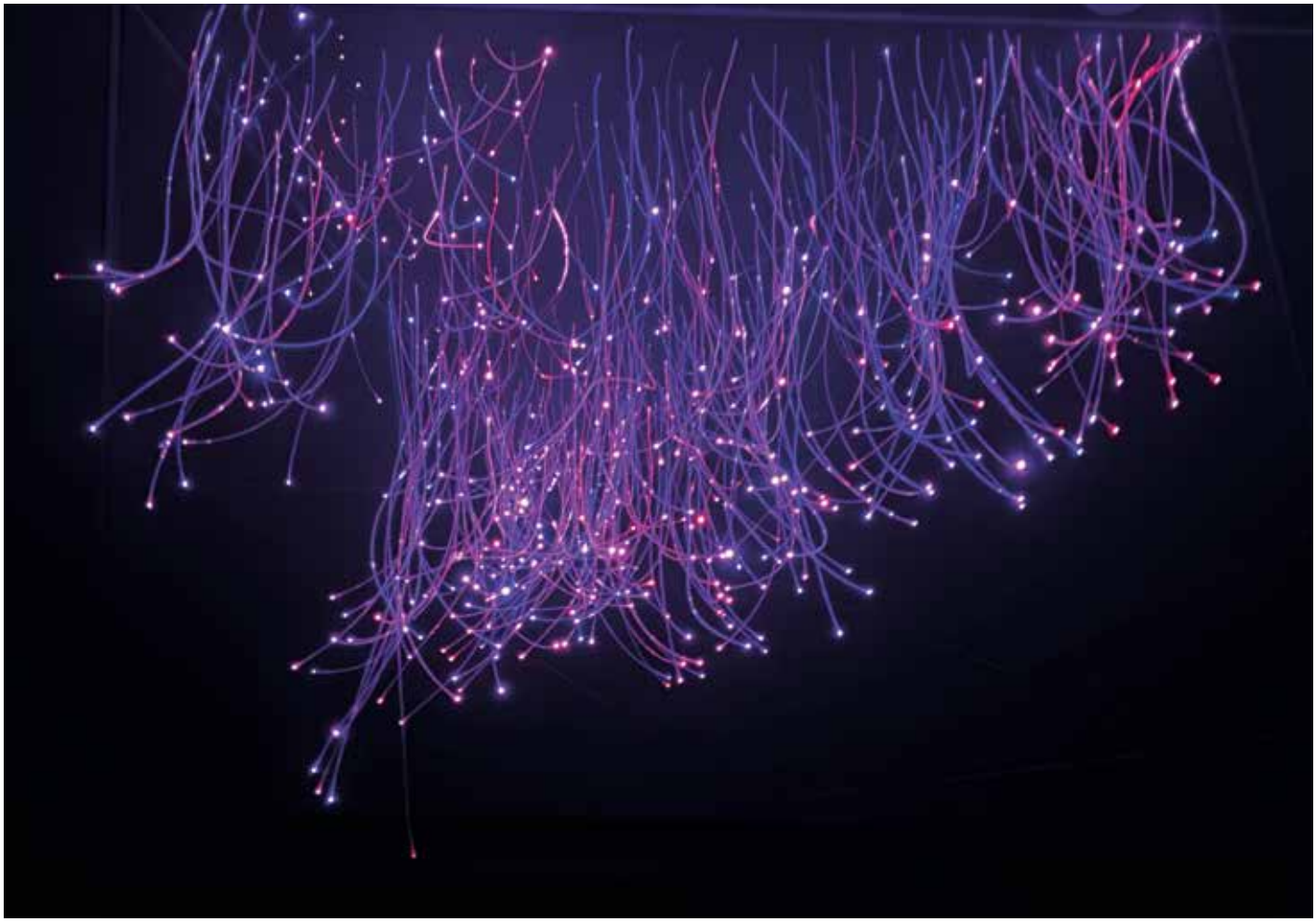

Ilumileds S.A. de C. V e Ingeniería electrodigital, audio, video, iluminación S.A de C.V. se reserva el derecho de modificar la información sin previo aviso y no se hace responsable por errores u omisiones en este documento.



CONLAT5MM IP 20

Conector rápido de plástico con 13 cm de cable para tiras de LED extraplanas de 5mm de ancho.

Especificaciones:
3 - 24 V cc 5 A máximo



CONLAT8MM IP 20

Conector rápido de plástico con 13cm de cable para tiras de LED extraplanas de 8mm de ancho.

Especificaciones:
3 - 24 V cc 5 A máximo



CONLAT10MM IP 20

Conector rápido de plástico con 13cm de cable para tiras de LED extraplanas de 10mm de ancho.

Especificaciones:
3 - 24 V cc 5 A máximo



CONCAJA5050 IP 20

Conector rápido tipo caja para tira extraplana monocromática 5050 de interiores con 14 cm de cable no. 22



COP5MMCAB IP 20

Cople rápido de plástico con 15cm de cable para tiras extraplanas de 5mm de ancho.



COP8MMCAB IP 20

Cople rápido de plástico con 15cm de cable para tiras extraplanas de 8mm de ancho.



COP10MMCAB IP 20

Cople rápido de plástico con 15cm de cable para tiras extraplanas de 10mm de ancho.



COPL8MM IP 20

Cople rápido de plástico en forma de L para tiras de LED extraplanas de 8mm de ancho.



COP5MM IP 20

Cople rápido de plástico para tiras de LED extraplanas de 5mm de ancho.



COP8MM IP 20

Cople rápido de plástico para tiras de LED extraplanas de 8mm de ancho.



COP10MM IP 20

Cople rápido de plástico para tiras de LED extraplanas de 10mm de ancho.



COPL10MM IP 20

Cople rápido de plástico en forma de L para tiras de LED extraplanas de 10mm de ancho.



COPRGBCAB IP 20

Cople rápido de plástico con 15cm de cable para tiras de LED RGB extraplanas de 10mm de ancho.



CONLATRGBW IP 20

Cople rápido de plástico con 10cm de cable para tiras de LED RGBW extraplanas de 12mm de ancho.



COPRGBWCAB IP 20

Cople rápido de plástico con 15cm de cable para tiras de LED RGBW extraplanas de 12mm de ancho.



CONLATRGB IP 20

Cople rápido de plástico con 10cm de cable para tiras de LED RGB extraplanas de 10mm de ancho.



CONLATRGBCOB IP 20

Conector rápido de plástico con 10 cm de cable para tiras de LED RGB COB extraplanas de 10mm de ancho.



COPRGB IP 20

Cople rápido de plástico para tiras de LED RGB extraplanas de 10mm de ancho.



COPRGBCOB IP 20

Cople rápido de plástico para tiras de LED RGB COB extraplanas de 10mm de ancho.

Ilumileds S.A. de C. V e Ingeniería electrodigital, audio, video, iluminación S.A de C.V. se reserva el derecho de modificar la información sin previo aviso y no se hace responsable por errores u omisiones en este documento.

DRIVERS Y CONTROLES





iLumileds®

NUEVOS
productos



ILUXRC80

Interfaz SPI / DMX para tiras de LED Pixel



FPS60W
FPS100W
FPS200W
FPS300W

Fuente de poder conmutada voltaje constante, para tira extraplana, uso interior



CP24100WHPFMV
CP24200WHPFMV

Fuente de poder conmutada voltaje constante de alto factor de potencia (FP>0.9) y baja distorsión armónica total (THD<=10%)

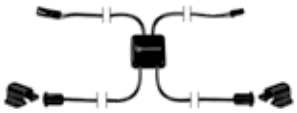

ILUSW2DOOR

Sensor doble para puertas



ILUSWRCVGAB

Receptor inalámbrico para fuente de poder de la serie CPGAB, hasta 10 m de alcance



ILUSWMOVGAB

Sensor de movimiento



ILUSWHANDGAB

Sensor de mano



ILUSWDOORGAB

Sensor de puerta

FPC60W [60 W]

FPC100W [100 W]



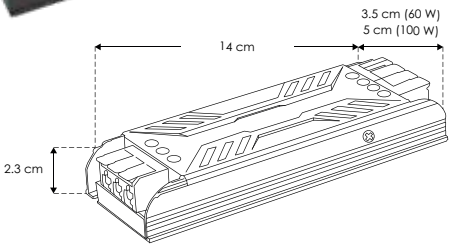

Material	Aluminio
Funciones	Fuente de poder conmutada voltaje constante, para tiraextraplana, uso interior
Voltaje de operación	24 V cc
Alimentación	100 - 265 Vca (Autoajustable)
Potencia de salida	60 W / 100 W
Carga máxima	48 W / 80 W
Eficiencia	80 %

NOM IP 20 | 60 W | 100 W | 24 V cc | 100-265

FPS60W [60 W]

FPS100W [100 W]

FPS200W [200 W]

FPS300W [300 W]

NUEVOS



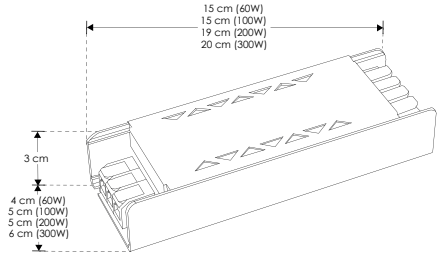

Material	Acero / Cubierta perforada
Funciones	Fuente de poder conmutada voltaje constante, para tira extraplana, uso interior
Voltaje de operación	24 V cc
Alimentación	85 – 277 Vca
Potencia de salida	60 W / 100 W / 200 W / 300 W
Carga máxima	54 W / 90 W / 180 W / 270 W
Eficiencia	90%

NOTA: Estas fuentes de poder cuentan con selectores de nivel de brillo (100% / 60% / 17% / 6%) y efecto fade de entrada opcional

NOM IP 50 | 24 V cc SALIDA | 85 – 277 | 60 W | 100 W | 200 W | 300 W

Ilumileds S.A. de C. V. e Ingeniería electrodigital, audio, video, iluminación S.A de C.V. se reserva el derecho de modificar la información sin previo aviso y no se hace responsable por errores u omisiones en este documento.

LINEA PROFESIONAL

CP24100WHPFMV [100 W]

CP24200WHPFMV [200 W]

NUEVOS



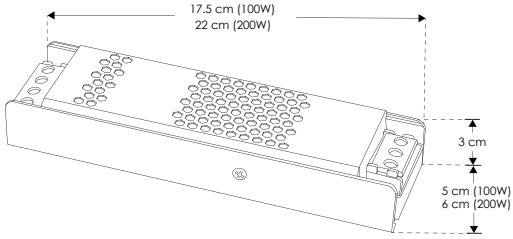

Material	Acero/ Cubierta de rejilla multiperforada
Funciones	Fuente de poder conmutada voltaje constante de alto factor de potencia (FP>0.9) y baja distorsión armónica total (THD<=10%), para tira extraplana, uso interior
Voltaje de operación	24 V cc
Alimentación	110 - 277 V ca
Potencia de salida	100 W / 200 W
Carga máxima	90 W / 180 W
Eficiencia	90%
Factor de potencia	>0.9
Distorsión armónica total	<=10%

NOTA: Los valores de Factor de Potencia y Distorsión Armónica Total varían de acuerdo al voltaje de alimentación y la carga conectada, verificar en el manual de operación dichos parámetros.

THD (127 V ca)	THD (220 V ca)	THD (277 V ca)	Factor de potencia (127 V ca)	Factor de potencia (220 V ca)	Factor de potencia (277 V ca)
<= 6.0% (100 W)	<= 7.4% (100 W)	<= 6.5% (100 W)	>= 0.97 (100 W)	>= 0.97 (100 W)	>= 0.97 (100 W)
<= 4.6% (200 W)	<= 5.5% (200 W)	<= 5.9% (200 W)	>= 0.97 (200 W)	>= 0.97 (200 W)	>= 0.97 (200 W)

NOM | IP 20 | 24 V cc SALIDA | 110-277 | 100 W | 200 W | FP >0.9 | THD <=10%

LINEA BAJO COSTO

CPA241.5E [36 W]



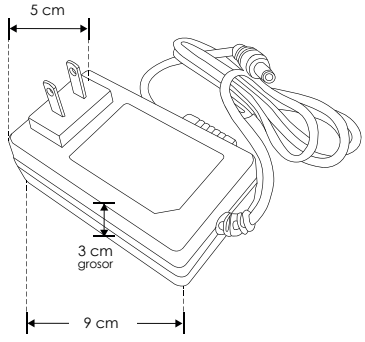

Material	Plástico acabado negro
Funciones	Fuente de poder voltaje constante
Voltaje de operación	24 V cc
Alimentación	100 - 240 V ca
Potencia de salida	36 W
Carga máxima	28.8 W
Eficiencia	80%

NOM | IP 20 | 24 V cc SALIDA | 100-240 | 36 W

 Ilumileds S.A. de C. V e Ingeniería electrodigital, audio, video, iluminación S.A de C.V. se reserva el derecho de modificar la información sin previo aviso y no se hace responsable por errores u omisiones en este documento.

CPGAB60W [60 W]
CPGAB100W [100 W]



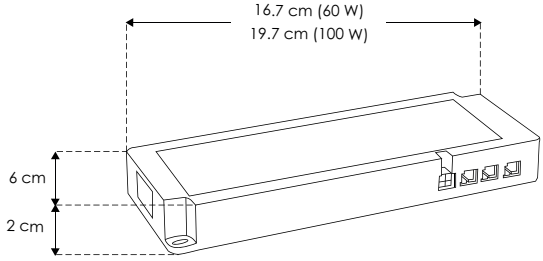

Material	Plástico acabado blanco
Funciones	Fuente de poder de voltaje constante para tira de LEDs extraplana, para instalación en gabinetes
Voltaje de operación	24 V cc
Alimentación	100 – 240 V ca (Auto-Ajustable)
Potencia de salida	60 W / 100 W
Carga máxima	48 W / 80 W
Eficiencia	80%

accesorios **NOTA:** Se venden por separado.



ILUIRGABM
Sensor maestro IR ON-OFF para tira de LED



CONGABM
Kit de 10 conectores macho de plástico con 10 cm de cable.



CONGABH
Kit de 10 conectores hembra de plástico con 10 cm de cable.

NOM | IP 20 | 24 V cc SALIDA | 100 - 240 | 60 W | 100 W

CPSLIM36WIP67 [36 W]
CPSLIM72WIP67 [72 W]
CPSLIM120WIP67 [120 W]



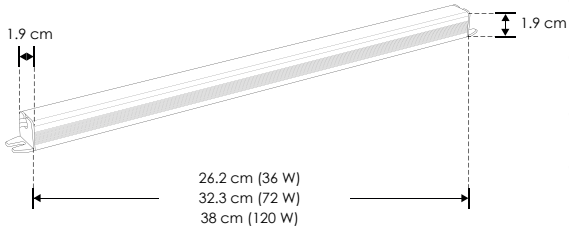

Material	Aluminio
Funciones	Fuente regulada con voltaje constante
Voltaje de operación	24 V cc
Alimentación	110 – 264 V ca (Auto-Ajustable)
Potencia de salida	36 W / 72 W / 120 W
Carga máxima	28.8 W / 57.6 W / 96 W
Eficiencia	80%

NOM | IP 67 | 24 V cc SALIDA | 110 – 264 | 36 W | 72 W | 120 W

Ilumileds S.A. de C. V. e Ingeniería electrodigital, audio, video, iluminación S.A de C.V. se reserva el derecho de modificar la información sin previo aviso y no se hace responsable por errores u omisiones en este documento.

LINEA PROFESIONAL

FP30W12EXT [12 V cc]

FP30W24EXT [24 V cc]



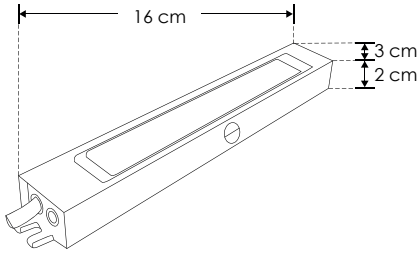

Material	Aluminio
Funciones	Fuente de poder voltaje constante uso exterior
Voltaje de operación	12 V cc / 24 V cc
Alimentación	90 - 264 V ca (Auto-Ajustable)
Potencia de salida	30 W
Carga máxima	24 W
Eficiencia	80%

NOM | IP 67 | 12 V cc SALIDA | 24 V cc SALIDA | 90-264 | 30 W

LINEA PROFESIONAL

FP100W24EXT [100 W]

FP200W24EXT [200 W]



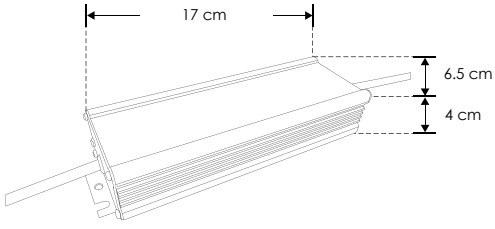

Material	Aluminio
Funciones	Fuente de poder voltaje constante uso exterior
Voltaje de operación	24 V cc
Alimentación	100 - 240 V ca (Auto-Ajustable)
Potencia de salida	100 W / 200 W
Carga máxima	80 W / 160 W
Eficiencia	80%

NOM | IP 67 | 24 V cc SALIDA | 100 W | 200 W | 100-240

Ilumileds S.A. de C. V e Ingeniería electrodigital, audio, video, iluminación S.A de C.V. se reserva el derecho de modificar la información sin previo aviso y no se hace responsable por errores u omisiones en este documento.

ILUDA5EN160W24 [60 W]
ILUDA5EN1100W24 [100 W]
ILUDA5EN1200W24 [200 W]
ILUDA5EN1350W24 [350 W]



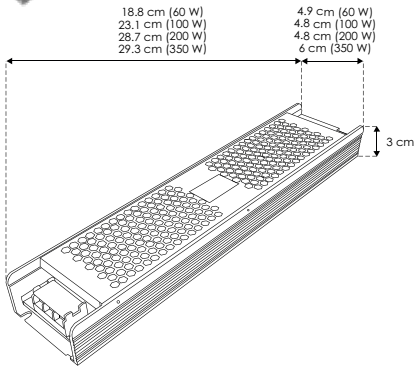

Material	Acero / Cubierta rejilla multiperforada
Funciones	Fuente de poder atenuable para tira extraplana (24Vcc) compatibles con 5 modos de atenuación: TRIAC, 0-10V, 1-10V, PWM y Potenciómetro
Voltaje de operación	24 V cc
Alimentación	110 - 130 V ca
Potencia de salida	60 W / 100 W / 200 W / 350 W
Carga máxima	48 W / 80 W / 160 W / 280 W
Eficiencia	80%

NOTA: Consulte la compatibilidad del dimmer (atenuador a utilizar)

NOM | IP 20 | 24 V cc SALIDA | 110-130 | 60 W | 100 W | 200 W | 350 W | atenuable

ILUDA5EN160W2467 [60 W]
ILUDA5EN11002467 [100 W]
ILUDA5EN12002467 [200 W]



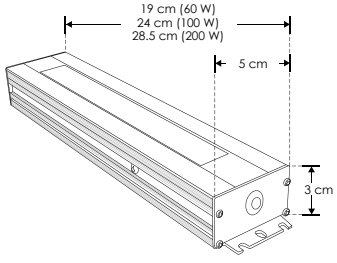

Material	Aluminio
Funciones	Fuente de poder atenuable para tira extraplana, compatible con 5 modos de atenuación: TRIAC, 0 - 10 V, 1 - 10 V, PWM y Potenciómetro.
Voltaje de operación	24 V cc
Alimentación	110 - 130 V ca
Potencia de salida	60 W / 100 W / 200 W
Carga máxima	48 W / 80 W / 160 W
Eficiencia	80%

NOTA: Consulte la compatibilidad del dimmer (atenuador a utilizar)

NOM | IP 67 | 24 V cc SALIDA | 110-130 | 60 W | 100 W | 200 W | atenuable

Ilumileds S.A. de C. V. e Ingeniería electrodigital, audio, video, iluminación S.A de C.V. se reserva el derecho de modificar la información sin previo aviso y no se hace responsable por errores u omisiones en este documento.

LINEA PROFESIONAL

HYLED350MA03SN [350 mA (3 - 12 Vcc)]
HYLED350MA06SN [350 mA (10 – 21 Vcc)]
HYLED350MA32V11W [350 mA (16 - 32 Vcc)]
HYLED700MA03SN [700 mA (3 – 4.5 Vcc)]



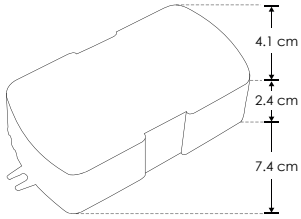

Material	Plástico
Funciones	Driver de corriente constante aterrizado
Alimentación	100 - 240 V ca

	Salida	Potencia de salida
HYLED350MA03SN	3 - 12 V cc 350 mA	1 - 3 W
HYLED350MA06SN	10 - 21 V cc 350 mA	4 - 6 W
HYLED350MA32V11W	16 - 32 V cc 350 mA	9 - 11 W
HYLED700MA03SN	3 - 4.5 V cc 700 mA	3 W

NOM | IP 20 | 100-240 | 350 mA | 700 mA

LINEA PROFESIONAL

DHPFMV6W350 [350 mA (10 - 21 Vcc)]
DHPFMV3W700 [700 mA (3 – 4.5 Vcc)]



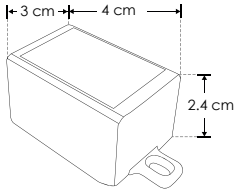

Material	Plástico
Funciones	Driver de corriente constante
Alimentación	100 – 240 V ca
Factor de potencia	>0.9
Distorsión armónica total	<=20%

NOTA: Protección contra corto circuito y sobrecarga

	Salida	Potencia de salida
DHPFMV6W350	10 – 21 V cc 350 mA	6 W
DHPFMV3W700	3 – 4.5 V cc 700 mA	3 W

NOM | IP 65 | 100-240 | 350 mA | 700 mA | THD <=20%

LINEA BAJO COSTO

DD3W911300E [300 mA (9 - 11 Vcc)]
DD3W24600E [300 mA (2 - 4 Vcc)]



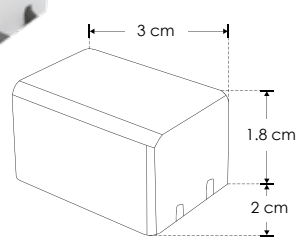

Material	Plástico
Funciones	Driver atenuable. Funciona con atenuadores tipo TRIAC con apagador, nivel de atenuación del 20 al 100%
Alimentación	110 - 130 V ca
Factor de potencia	>0.9

NOTA: Consulte compatibilidad del dimmer (atenuador) a utilizar.

	Salida	Potencia de salida
DD3W911300E	9 - 11 V cc 300 mA	1 - 3 W
DD3W24600E	2 - 4 V cc 600 mA	3 W

NOM | IP 20 | 110-130 | 300 mA | 600 mA | FP >0.9 | atenuable

Ilumileds S.A. de C. V e Ingeniería electrodigital, audio, video, iluminación S.A de C.V. se reserva el derecho de modificar la información sin previo aviso y no se hace responsable por errores u omisiones en este documento.

LINEA BAJO COSTO

DD5A18W1562300E [300 mA (15 - 62 Vcc)]

DD15A244584300E [300 mA (45 - 84 Vcc)]



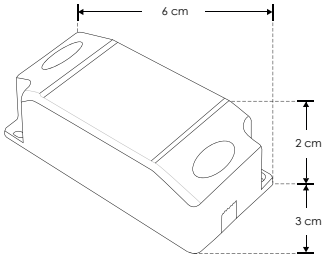

Material	Plástico
Funciones	Driver atenuable. Funciona con atenuadores tipo TRIAC con apagador, nivel de atenuación del 20 al 100%
Alimentación	85 - 265 Vca (DD5A18W1562300E) 110 - 130 Vca (DD15A244584300E)

NOTA: Consulte compatibilidad del dimmer (atenuador) a utilizar.

	Salida	Potencia de salida
DD5A18W1562300E	15 - 62 V cc 300 mA	5 - 18 W
DD15A244584300E	45 - 84 V cc 300 mA	15 - 24 W

NOM · IP 20 · 85-265 · 110 - 130 · 300 mA · FP >0.9 · atenuable

LINEA PROFESIONAL

DD9243007W [300 mA (9 - 24 Vcc)]

DD204030012W [300 mA (20 - 40 Vcc)]

DD407030018W [300 mA (40 - 70 Vcc)]

DD92660015W [600 mA (9 - 26 Vcc)]

DD204060020W [600 mA (20 - 40 Vcc)]

DD406050035W [500 mA (40 - 60 Vcc)]



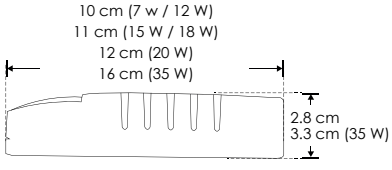

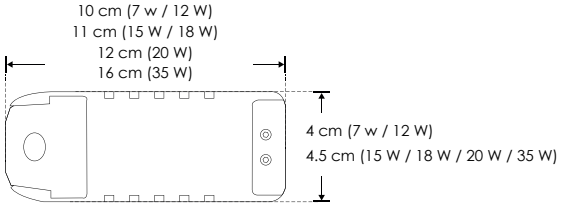

Material	Plástico
Funciones	Driver atenuable. Funciona con atenuadores tipo TRIAC con apagador, nivel de atenuación del 20 al 100%
Alimentación	90 - 140 V ca
Factor de potencia	>0.9

NOTA: Consulte compatibilidad del dimmer (atenuador) a utilizar.

	Salida	Potencia de salida
DD9243007W	9 - 24 V cc 300 mA	7 W
DD204030012W	20 - 40 V cc 300 mA	12 W
DD407030018W	40 - 70 V cc 300 mA	18 W
DD92660015W	9 - 26 V cc 600 mA	15 W
DD204060020W	20 - 40 V cc 600 mA	20 W
DD406050035W	40 - 60 V cc 500 mA	35 W

NOM · IP 20 · 90-140 · 300 mA · 600 mA · 500 mA · FP >0.9 · atenuable

Ilumileds S.A. de C. V. e Ingeniería electrodigital, audio, video, iluminación S.A de C.V. se reserva el derecho de modificar la información sin previo aviso y no se hace responsable por errores u omisiones en este documento.

LINEA PROFESIONAL

DD254230010W

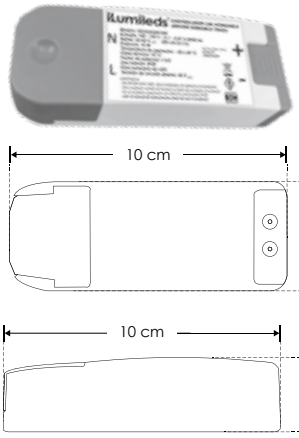

Material	Plástico
Funciones	Driver atenuable. Funciona con atenuadores tipo TRIAC con apagador, nivel de atenuación del 20 al 100%
Voltaje de operación	25 - 42 V cc 300 mA
Alimentación	100 - 130 V ca
Potencia de salida	10 W
Factor de potencia	>0.9

NOTA: Consulte compatibilidad del dimmer (atenuador) a utilizar.

NOM | IP 20 | 25-42 V cc SALIDA | 100-130 | 10 W | 300 mA | FP >0.9 | atenuable

LINEA PROFESIONAL

ILUDRIVEME40W

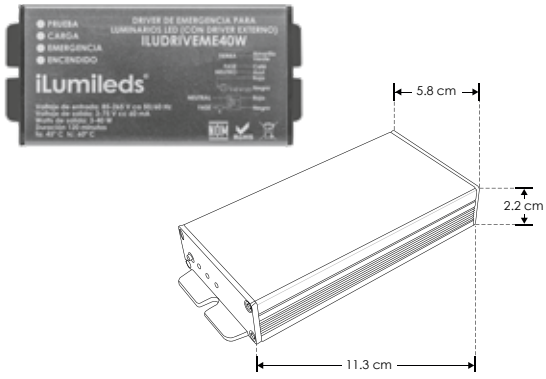

Material	Aluminio y Plástico
Funciones	Driver de emergencia para luminarios de LEDs de 3 W hasta 40 W con driver externo. Incluye batería de respaldo de hasta 120 minutos
Voltaje de operación	3 - 75 V cc 60 mA
Alimentación	85 - 265 V ca
Potencia de salida	3 - 40 W

NOM | IP 30 | 3-75 V cc SALIDA | 85-265 | 3-40 W | 60 mA

LINEA PROFESIONAL

WS-K1008-12

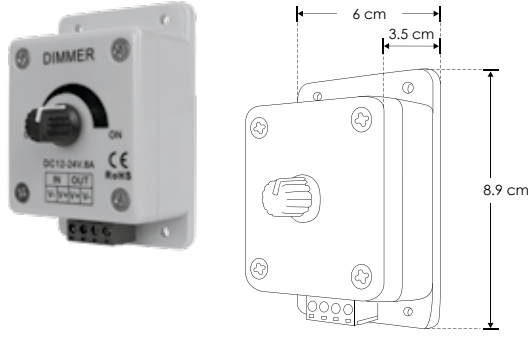

Material	Plástico
Funciones	Dimmer manual para tira extraplana de LEDs monocromática control rotatorio. Modo de atenuación PWM
Alimentación	12 V cc / 24 V cc
Potencia de salida	72 W - 12 V cc / 144 W - 24 V cc

NOM | IP 20 | 12 V cc SALIDA | 72 W | 24 V cc SALIDA | 144 W

Ilumileds S.A. de C. V e Ingeniería electrodigital, audio, video, iluminación S.A de C.V. se reserva el derecho de modificar la información sin previo aviso y no se hace responsable por errores u omisiones en este documento.

SWTOUCH1224VDC



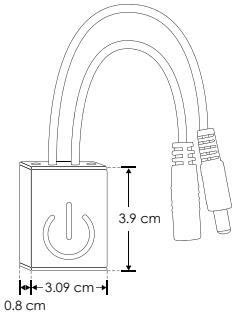

Material	Aluminio
Funciones	Dimmer touch con apagado para tira de LEDs monocromática. Modo de atenuación PWM
Alimentación	12 V cc / 24 V cc
Potencia de salida	72 W - 12 V cc / 144 W - 24 V cc

NOM | IP 20 | 24 V cc SALIDA | 144 W | 12 V cc SALIDA | 72 W

LDAP06



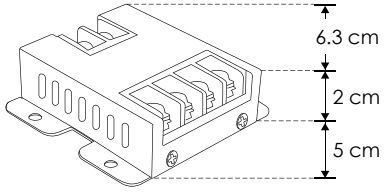

Material	Aluminio
Funciones	Amplificador de señal para tira extraplana de LED monocromática
Alimentación	12 V cc / 24 V cc
Potencia de salida	72 W - 12 V / 144 W - 24 V
Características	Amplifica la señal cuando es necesario conectar distancias superiores a 5 metros, compatible tanto con controladores manuales como inalámbricos. Ideal para lograr una sincronización uniforme de efectos en tiras de LED que superen los 5 metros de longitud

NOM | IP 20 | 24 V cc SALIDA | 144 W | 12 V cc SALIDA | 72 W

Ilumileds S.A. de C. V. e Ingeniería electrodigital, audio, video, iluminación S.A de C.V. se reserva el derecho de modificar la información sin previo aviso y no se hace responsable por errores u omisiones en este documento.

LDAM12X-A



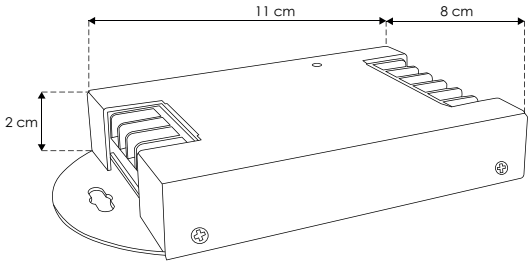

Material	Aluminio
Funciones	Amplificador de señal para tira extraplana de LED RGB
Alimentación	12 V cc / 24 V cc
Potencia de salida	72 W - 12 V / 144 W - 24 V
Características	Amplifica la señal cuando es necesario conectar distancias superiores a 5 metros, compatible tanto con controladores manuales como inalámbricos. Ideal para lograr una sincronización uniforme de efectos en tiras de LED que superen los 5 metros de longitud

NOM | IP 20 | 24 V cc SALIDA | 144 W | 12 V cc SALIDA | 72 W

LTCTR I - A



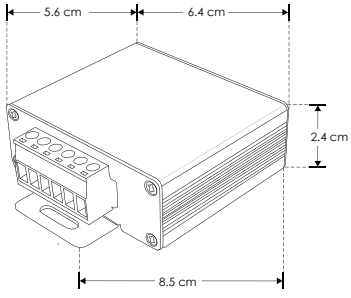

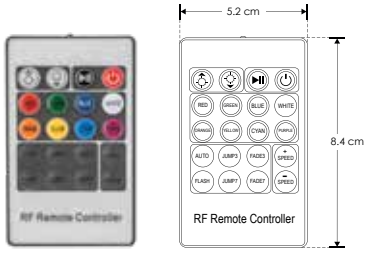

Material	Aluminio
Funciones	Controlador inalambrico radio frecuencia para tira extraplana de LED RGB, escenas programadas
Alimentación	12 V cc / 24 V cc
Potencia de salida	72 W - 12 V cc / 144 W - 24 V cc
Características	Utilizado para controlar tiras de LEDs extraplanas o luminarios RGB de voltaje constante, hacer cambios de color y reproducir escenas pre-programadas

NOTA: Con posibilidad de configurar el control remoto en modo universal (para varios controladores) o modo individual (solo para un controlador). Vea manual de operación.

Tiras compatibles: LDPB4040RGB24120, LA664040RGB24120, LDZ3535RGB24120, LDPBCOBRGB24160

NOM | IP 20 | 24 V cc SALIDA | 144 W | 12 V cc SALIDA | 72 W

Ilumileds S.A. de C. V e Ingeniería electrodigital, audio, video, iluminación S.A de C.V. se reserva el derecho de modificar la información sin previo aviso y no se hace responsable por errores u omisiones en este documento.

WSCONIR24B



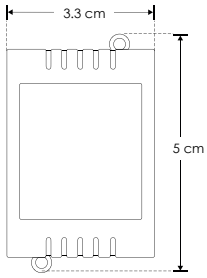



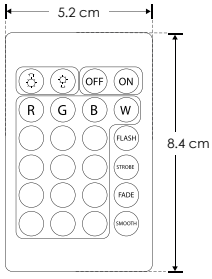

Material	Plástico
Funciones	Controlador inalambrico infrarrojo para tira extraplana de LED RGB, escenas programadas
Alimentación	12 V cc / 24 V cc
Potencia de salida	60 W - 12 V cc / 120 W - 24 V cc
Características	Utilizado para controlar tiras de LEDs extraplanas o luminarios RGB de voltaje constante, hacer cambios de color y reproducir escenas pre-programadas

NOTA: Control remoto universal intercambiable (cualquier controlador responde a todos los controles remoto). Los receptores infrarrojos deben quedar en el mismo sitio para recibir correctamente la señal del control remoto.

Tiras compatibles: LDPB4040RGB24120, LA664040RGB24120, LDZ3535RGB24120, LDPBCOBRGB24160

NOM | IP 20 | 24 V cc SALIDA | 120 W | 12 V cc SALIDA | 60 W

ILURGBWWIFI



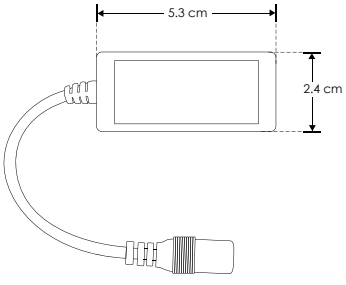

Material	Plástico
Funciones	Controlador inalámbrico vía WIFI para tira de LED RGB y RGBW
Alimentación	5 - 24 V cc, 96 W máx.
Potencia de salida	84 W - 12 V cc / 96 W - 24 V cc

NOTA: Puede ser controlado con la aplicación de descarga gratuita Magic Home para Android y iOS. En módems domésticos, se recomienda vincular máximo 15 controladores para tener una conexión estable. Verifique las características del modem a utilizar.

Tiras compatibles: LDPB5050RGBW246R, LA505048RGBW30

NOM | IP 20 | 24 V cc SALIDA | 96 W | 12 V cc SALIDA | 84 W | RGBW 4 en 1

Ilumileds S.A. de C. V. e Ingeniería electrodigital, audio, video, iluminación S.A de C.V. se reserva el derecho de modificar la información sin previo aviso y no se hace responsable por errores u omisiones en este documento.

LTCTRI-WW



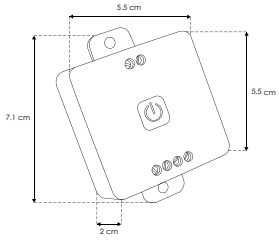



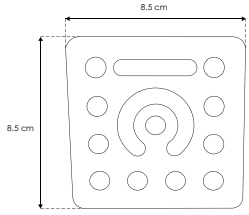

Material	Plástico acabado blanco
Funciones	Controlador para tira de LED con cambio de color modelo LDPBCOB276524608
Alimentación	12 V cc / 24 V cc
Potencia de salida	72 W - 12 V / 144 W - 24 V
Características	Este control está equipado con control remoto para hacer cambios de temperatura de color. Puede manipularse desde panel touch o desde la APP BanlanX

NOM | IP 20 | 72 W | 12 V cc SALIDA | 144 W | 24 V cc SALIDA

ILUAMPRGBW



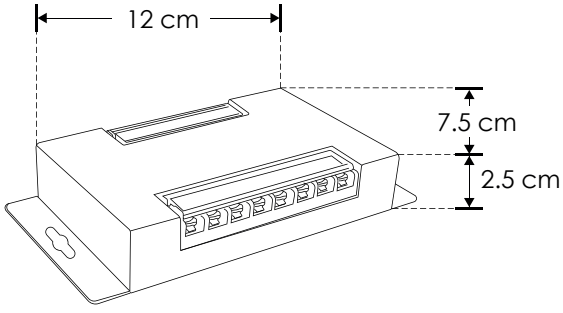

Material	Aluminio
Funciones	Amplificador de señal para tira extraplana de LED RGBW
Alimentación	12 V cc / 24 V cc
Potencia de salida	288 W - 12 V / 576 W - 24 V
Características	Amplifica la señal cuando se requiere conectar más de 5 m, así como para usarse con controlador manual o inalámbrico y se desee sincronizar el mismo efecto en más de 5 m de tiras de LED

NOM | IP 20 | 24 V cc SALIDA | 576 W | 12 V cc SALIDA | 288 W | 24 A | RGBW 4 en 1

 Ilumileds S.A. de C. V e Ingeniería electrodigital, audio, video, iluminación S.A de C.V. se reserva el derecho de modificar la información sin previo aviso y no se hace responsable por errores u omisiones en este documento.

ILUDMX512RGBW



Material	Aluminio
Funciones	Control DMX para tira extraplana de LED RGBW
Alimentación	12 V cc / 24 V cc
Potencia de salida	192 W - 12 V / 384 W - 24 V (16 A máx.)
Características	Utilizado para controlar tira de LED RGBW cuando es necesario recibir señal DMX desde una consola o interfaz

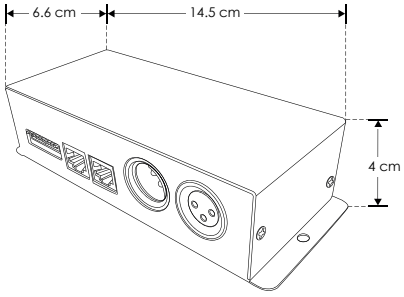

NOTA: Tiras compatibles: LDPB5050RGBW246R, LA505048RGBW30





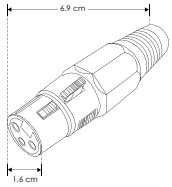

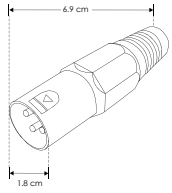

NOM | IP 20 | 24 V cc SALIDA | 384 W | 12 V cc SALIDA | 192 W | 16 A | RGBW 4 en 1 | DMX

ILUCON2GRGBW



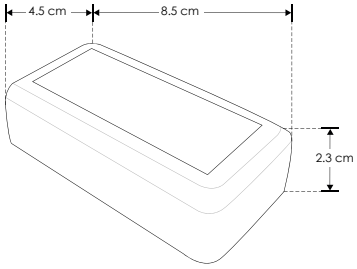

Material	Plástico
Funciones	Controlador para tira extraplana de LED RGBW o luminarios RGBW de voltaje constante. Transmision radio-frecuencia 2.4 GHZ
Alimentación	12 V cc / 24 V cc (24 A máx.)
Potencia de salida	288 W - 12 V / 576 W - 24 V
Características	Utilizado para controlar tiras de LED extraplanas RGBW, hacer cambios de color y reproducir escenas pre-programadas



NOTA: El control remoto es universal (Cualquier control manipula varios controladores)

Tiras compatibles: LDPB5050RGBW246R, LA505048RGBW30

NOM | IP 20 | 24 V cc SALIDA | 576 W | 12 V cc SALIDA | 288 W | 2.4 GHZ | 24 A | RGBW 4 en 1

Ilumileds S.A. de C. V. e Ingeniería electrodigital, audio, video, iluminación S.A de C.V. se reserva el derecho de modificar la información sin previo aviso y no se hace responsable por errores u omisiones en este documento.

ILUCON2GPIXEL



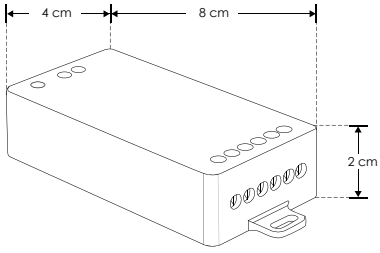

Material	Plástico
Funciones	Controlador para tira de LED extraplana tipo pixel
Alimentación	5 - 24 V cc
Potencia de salida	70 W a 24 Vcc (máximo 2.92 A)
Características	Utilizado para controlar tiras de LED extraplanas tipo pixel, hacer cambios de color y de efectos luminosos

NOTA: Funciona con app con tiras tipo PIXEL RGB o monocromáticas modelos LDPB5050PIX2496R, LDPB2835WWP24120, LA67COBPRGB24720, LA5050PRGBW2525

NOM | IP 20 | 24 V cc SALIDA | 70 W

ILUAMPPIXEL



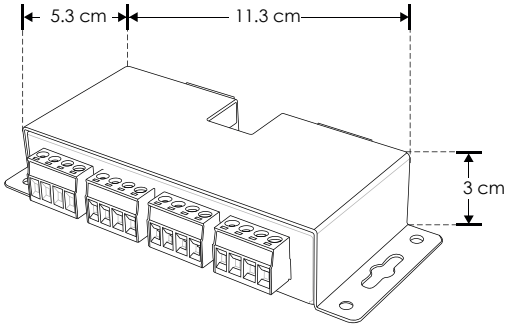

Material	Aluminio
Funciones	Amplificar para tira de LED extraplana tipo pixel
Alimentación	5 - 24 V cc
Potencia de salida	70 W por cada canal a 24 Vcc (máximo 2.92 A)
Características	Utilizado para amplificar señal en tiras de LED extraplanas tipo pixel cuando es necesario conectar más de 5 m y repetir el mismo efecto con un controlador

NOTA: Conexión máxima de 20m, funciona con app con tiras tipo PIXEL RGB o monocromáticas modelos LDPB5050PIX2496R, LDPB2835WWP24120, LA67COBPRGB24720, LA5050PRGBW2525

NOM | IP 20 | 24 V cc SALIDA | 280 W | RGB

 Ilumileds S.A. de C. V e Ingeniería electrodigital, audio, video, iluminación S.A de C.V. se reserva el derecho de modificar la información sin previo aviso y no se hace responsable por errores u omisiones en este documento.

ILUCONSTAIRAPP





Material	Aluminio acabado negro
Funciones	Controlador para tira de LED extraplana
Alimentación	12 / 24 V cc
Potencia de salida	350 W a 12 Vcc / 700 W a 24 Vcc 29.17 A máx.
Características	Utilizado para controlar tiras de LED, y hacer efectos luminosos en escaleras controlado vía aplicación WiFi **Incluye dos sensores de movimiento**

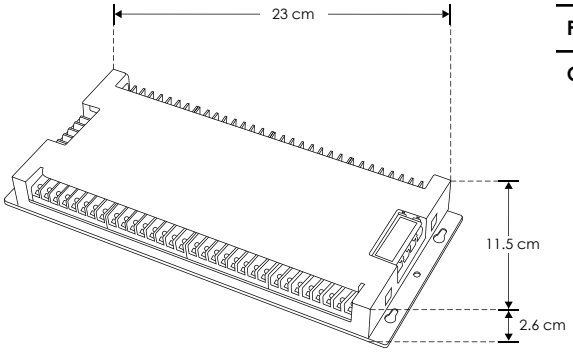

NOTA: Puede controlar hasta 30 escalones y dos tiras píxel laterales (ver manual de operación).

El juego de 5 sensores SENSTAIRAPP también se vende por separado

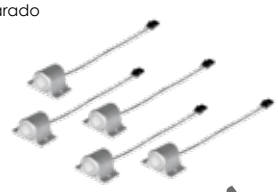

SENSTAIRAPP NUEVO

NOM | IP 20 | 24 V cc SALIDA | 700 W | 12 V cc SALIDA | 350 W

YDC009



Material	Acero pintura electrostática negra
Funciones	Splitter o divisor de señal DMX, 1 entrada 4 salidas conectores XLR 3 y 5 pines, salidas optoaisladas independientes
Alimentación	127 V ca

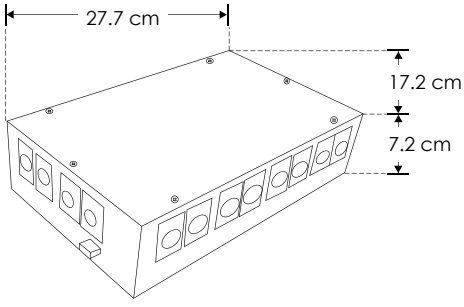

NOM | IP 20 | 127 | DMX

Ilumileds S.A. de C. V. e Ingeniería electrodigital, audio, video, iluminación S.A de C.V. se reserva el derecho de modificar la información sin previo aviso y no se hace responsable por errores u omisiones en este documento.

LINEA PROFESIONAL

ILUDIM002HOLD



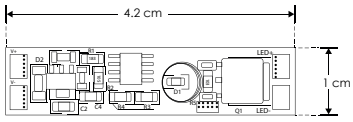

Material	PCB
Funciones	Dimmer ON-OFF continuo para tira extraplana de LEDs Incluye LED indicador Rango de sensitividad (grueso máximo del material): 3 mm
Voltaje de operación	12 V cc / 24 V cc
Carga máxima	72 W 12 V cc / 144 W 24 V cc

NOM | IP 20 | 24 V cc SALIDA | 144 W | 12 V cc SALIDA | 72 W

LINEA PROFESIONAL

ILUPIRSW001



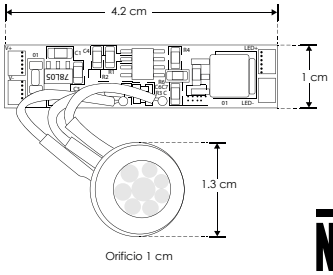

Material	PCB
Funciones	Sensor PIR ON-OFF para tira extraplana de LEDs Incluye sensor con cable Alcance de detección del sensor: <=2 m Permanece encendido por 1 minuto
Voltaje de operación	12 V cc / 24 V cc
Carga máxima	72 W 12 V cc / 144 W 24 V cc

NOM | IP 20 | 24 V cc SALIDA | 144 W | 12 V cc SALIDA | 72 W

LINEA PROFESIONAL

ILUPIRSW001F



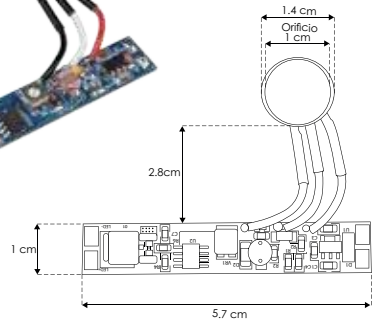

Material	PCB
Funciones	Sensor de presencia y de iluminación ambiente con función de apagado y encendido de tiras extraplanas del tipo monocromático
Voltaje de operación	12 V cc / 24 V cc
Carga máxima	72 W 12 V cc / 144 W 24 V cc
Alcance de detección	Hasta 2m

NOTA: Nivel de detección de iluminación ambiente regulable de 2 a 60 lx

NOM | IP 20 | 24 V cc SALIDA | 144 W | 12 V cc SALIDA | 72 W

 Ilumileds S.A. de C. V e Ingeniería electrodigital, audio, video, iluminación S.A de C.V. se reserva el derecho de modificar la información sin previo aviso y no se hace responsable por errores u omisiones en este documento.

ILUSWRCVGAB

NUEVOS

Conjunto de elementos para funcionamiento inalámbrico de las fuentes de poder de la serie CPGAB

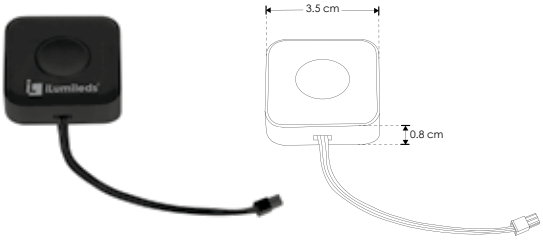

Material	Policarbonato acabado negro
Funciones	Receptor inalámbrico para fuente de poder de la serie CPGAB, hasta 10 m de alcance (sin obstáculos)
Voltaje de operación	12 V cc / 24 V cc

NOM IP 20 | 24 V cc SALIDA | 12 V cc SALIDA

NOTA: Sensores compatibles con carga mediante puerto USB

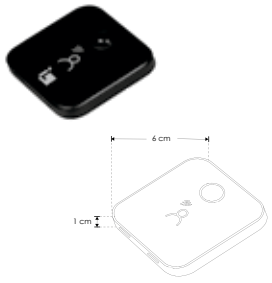

ILUSWMOVGAB

Material

Policarbonato acabado negro

Funciones

Sensor de movimiento

Voltaje de operación

5 V cc

Batería

5 Vcc 1000 mAh

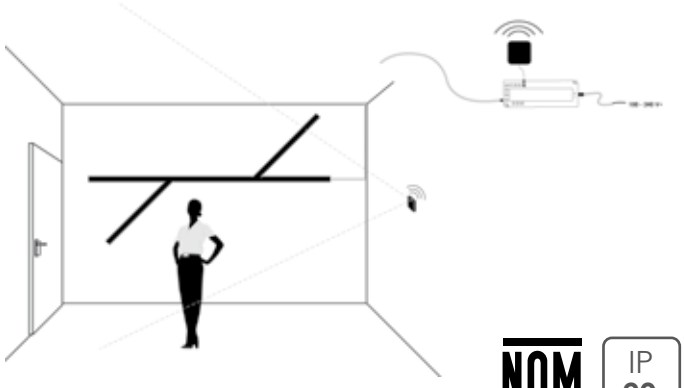

NOM IP 20

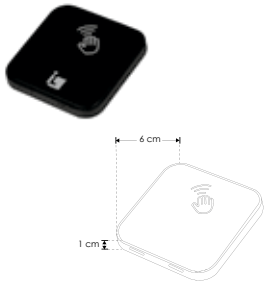

ILUSWHANDGAB

Material

Policarbonato acabado negro

Funciones

Sensor de mano

Voltaje de operación

5 V cc

Batería

5 Vcc 1000 mAh

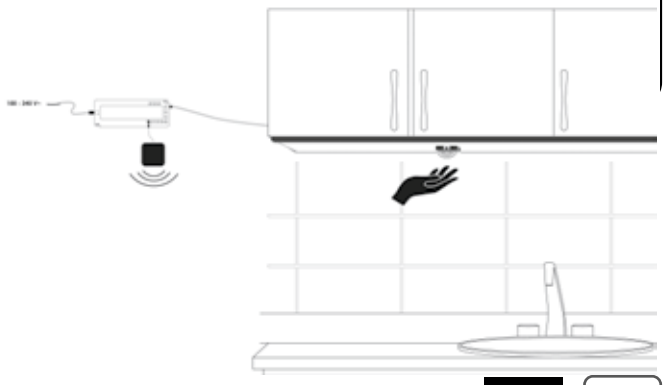

NOM IP 20

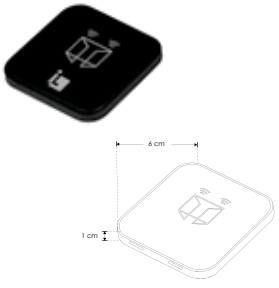

ILUSWDOORGAB

Material

Policarbonato acabado negro

Funciones

Sensor de puerta

Voltaje de operación

5 V cc

Batería

5 Vcc 1000 mAh

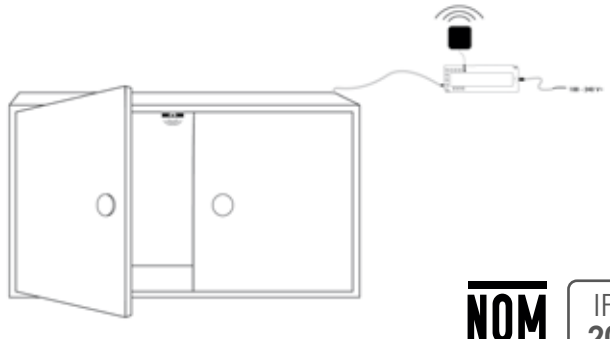

NOM IP 20

Ilumileds S.A. de C. V. e Ingeniería electrodigital, audio, video, iluminación S.A de C.V. se reserva el derecho de modificar la información sin previo aviso y no se hace responsable por errores u omisiones en este documento.

LINEA PROFESIONAL

ILUMIRR009DIM

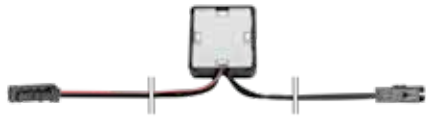

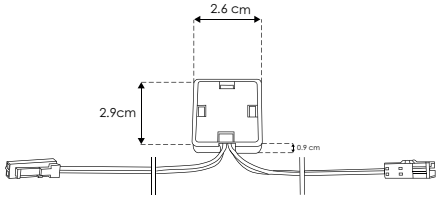

Longitud de cable: 90 cm

Material	Plástico
Funciones	Dimmer con función de apagado y encendido de tiras extraplanas del tipo monocromático para instalar en espejos
Voltaje de operación	12 V cc / 24 V cc
Carga máxima	72 W 12 V cc / 144 W 24 V cc

NOTA: Se debe quitar el acabado espejo para que el funcionamiento sea correcto, 6 mm máximo de grosor del material

NOM | IP 20 | 24 V cc SALIDA | 144 W | 12 V cc SALIDA | 72 W

LINEA PROFESIONAL

ILUTOUCHEMPDIM



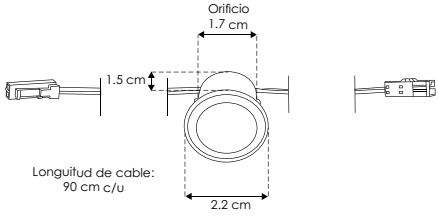

Material	Plástico
Funciones	Dimmer con función de apagado y encendido de tiras extraplanas del tipo monocromático para instalar en muebles (empotrado)
Voltaje de operación	12 V cc / 24 V cc
Carga máxima	72 W 12 V cc / 144 W 24 V cc

NOTA: Funciona a través de laminado en madera.

NOM | IP 20 | 24 V cc SALIDA | 144 W | 12 V cc SALIDA | 72 W

LINEA PROFESIONAL

ILUTOUCHSOBDIM

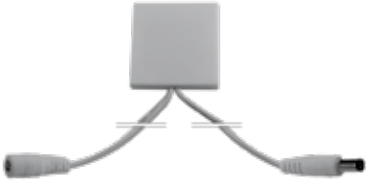

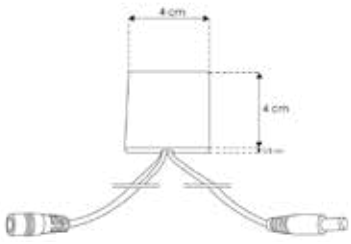

Material	Plástico
Funciones	Dimmer con función de apagado y encendido de tiras extraplanas del tipo monocromático para instalar en muebles (Sobrepuesto o empotrado oculto en madera)
Voltaje de operación	12 V cc / 24 V cc
Carga máxima	72 W 12 V cc / 144 W 24 V cc

NOTA: Funciona a través de madera (hasta 12mm), vidrio (hasta 20 mm) o mármol (hasta 20mm). No funciona en espejos.

NOM | IP 20 | 24 V cc SALIDA | 144 W | 12 V cc SALIDA | 72 W

Ilumileds S.A. de C. V e Ingeniería electrodigital, audio, video, iluminación S.A de C.V. se reserva el derecho de modificar la información sin previo aviso y no se hace responsable por errores u omisiones en este documento.

LINEA PROFESIONAL

ILUDIMPA011



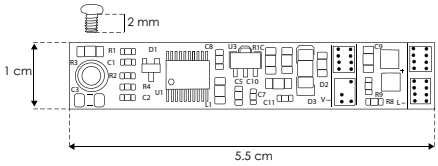

Material	PCB
Funciones	Dimmer con función de apagado y encendido de tiras extraplanas del tipo monocromático con conexión a perfil de aluminio
Voltaje de operación	12 V cc / 24 V cc
Carga máxima	72 W 12 V cc / 144 W 24 V cc

NOM | IP 20 | 24 V cc SALIDA | 144 W | 12 V cc SALIDA | 72 W

LINEA PROFESIONAL

ILUIR003HANDD



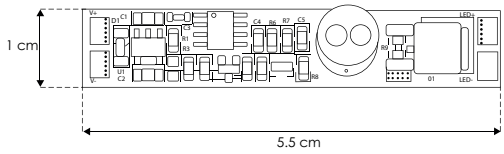

Material	PCB
Funciones	Dimmer con función de apagado y encendido de tiras extraplanas del tipo monocromático activado con la mano
Voltaje de operación	12 V cc / 24 V cc
Carga máxima	72 W 12 V cc / 144 W 24 V cc

NOM | IP 20 | 24 V cc SALIDA | 144 W | 12 V cc SALIDA | 72 W

LINEA PROFESIONAL

ILUIR007DOOR



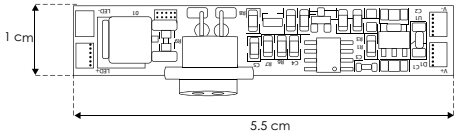

Material	PCB
Funciones	Sensor con función de apagado y encendido de tiras extraplanas del tipo monocromático activado con puertas
Voltaje de operación	12 V cc / 24 V cc
Carga máxima	72 W 12 V cc / 144 W 24 V cc

NOM | IP 20 | 24 V cc SALIDA | 144 W | 12 V cc SALIDA | 72 W

Ilumileds S.A. de C. V. e Ingeniería electrodigital, audio, video, iluminación S.A de C.V. se reserva el derecho de modificar la información sin previo aviso y no se hace responsable por errores u omisiones en este documento.

ILUSW2DOOR

NUEVO

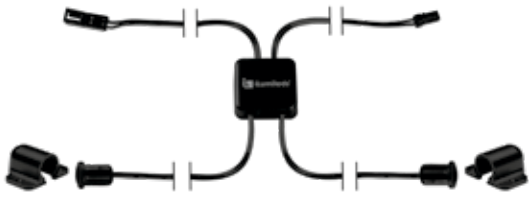

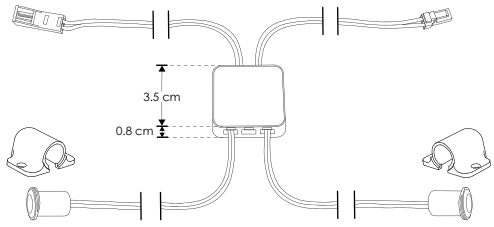

Material	Policarbonato acabado negro
Funciones	Sensor de puertas mantiene las tiras de LEDs apagadas mientras detecte que ambas puertas están cerradas, una vez que alguna de las dos puertas se abre, la tira de LEDs se encenderá
Voltaje de operación	12 V cc / 24 V cc
Carga máxima	72 W 12 V cc / 144 W 24 V cc

NOM | IP 20 | 24 V cc SALIDA | 144 W | 12 V cc SALIDA | 72 W

ILUIR005EMP [empotrar]

ILUIR005SOB [sobreponer]

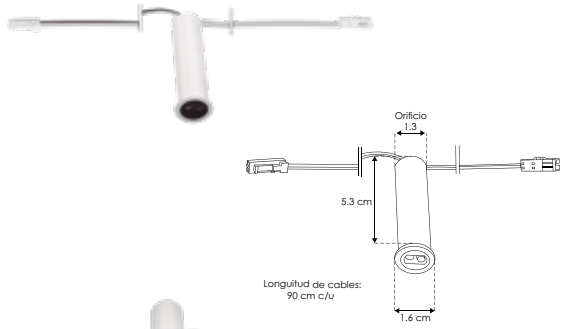

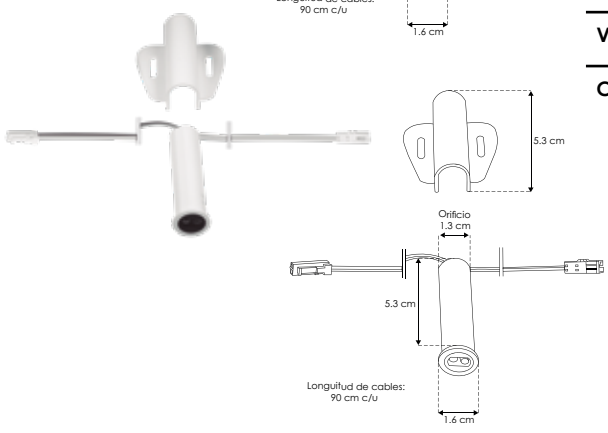

Material	Plástico
Funciones	Sensor de puertas con función de apagado y encendido de tiras extraplanas del tipo monocromático
Voltaje de operación	12 V cc / 24 V cc
Carga máxima	72 W 12 V cc / 144 W 24 V cc

NOM | IP 20 | 24 V cc SALIDA | 144 W | 12 V cc SALIDA | 72 W

 Ilumileds S.A. de C. V e Ingeniería electrodigital, audio, video, iluminación S.A de C.V. se reserva el derecho de modificar la información sin previo aviso y no se hace responsable por errores u omisiones en este documento.

STICKCW4



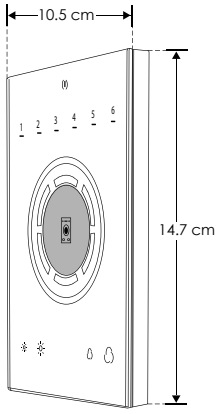

Funciones

Interfaz DMX sobreponer en pared, pantalla sensitiva al tacto, 1024 canales, reloj calendario integrado, serial RS-232, 8 contactos secos, 1 zona, protección IP20

IP 20

DMX

STICKDE3



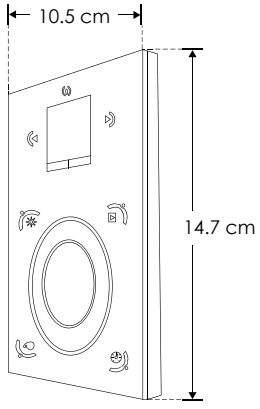

Funciones

Interfaz DMX Sunlite de sobreponer en pared, pantalla sensitiva al tacto, 1024 canales, memoria ilimitada vía mini SD, reloj calendario integrado, puerto serial RS-232, 8 contactos secos, 10 zonas independientes. Incluye fuente de poder y salida ethernet, controlada desde un Ipad o Iphone. Pantalla digital, selección de colores, dimmer, escenas, timmer, directo desde la pantalla.
Controla cualquier luminario con protocolo DMX, mediante programación de computadora (Incluye software)

IP 20

DMX

Ilumileds S.A. de C. V. e Ingeniería electrodigital, audio, video, iluminación S.A de C.V. se reserva el derecho de modificar la información sin previo aviso y no se hace responsable por errores u omisiones en este documento.

LINEA PROFESIONAL

SLESAU10



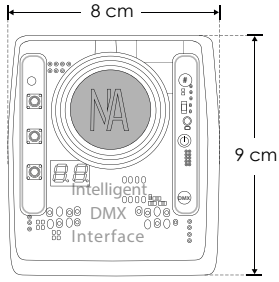

Funciones Interfaz DMX 1024 canales de salida, 8 contactos secos, 3 botones, display stand-alone, 32 y 64 bits, protección IP20

IP 20 | DMX

LINEA PROFESIONAL

ILUXRC80

NUEVO

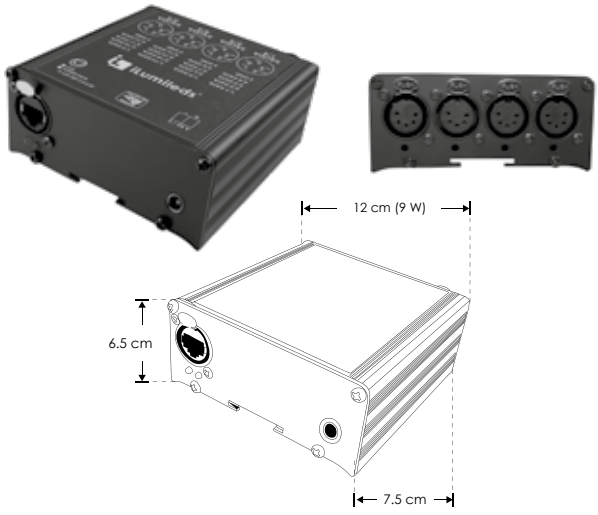

Funciones Interfaz SPI / DMX para tiras de LED Pixel, cuatro salidas, modo SPI hasta 1024 canales por cada salida (4 096 pixeles totales), modo DMX hasta 512 canales por cada salida (2 048 canales totales), 5/24Vcc, puertos: entrada RJ45 y salida XLR-5 pines, software versión 8.0 (Se requiere una PC para su operación), incluye fuente de alimentación y cable XLR-5 pines a Red de 80cm

Nota: Solo puede usarse en un modo a la vez (SPI o DMX). Número de canales expandibles (hasta 16 384 SPI) adquiriendo una licencia adicional.

Nota: Conectóres y eliminador incluidos



IP 20 | DMX

LINEA PROFESIONAL

ILUPZS284-B



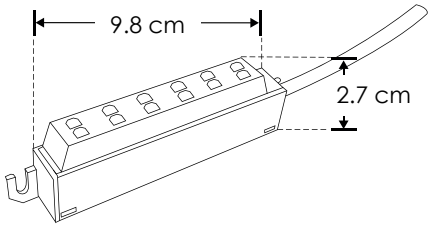

Material	Plástico
Funciones	Conector Bajo voltaje con 2 orificios para sujeción, 6 salidas, 2 AMP c/u, 10 AMP totales, conexión en paralelo
Voltaje de operación	30 V cc máximo
Características	Para conectar tira de LEDs hacia un driver o fuente de poder

IP 20 | 30 V cc MAX

 Ilumileds S.A. de C. V e Ingeniería electrodigital, audio, video, iluminación S.A de C.V. se reserva el derecho de modificar la información sin previo aviso y no se hace responsable por errores u omisiones en este documento.

CONECTORES



CON5.1HEMBRA

CON5.1MACHO

Conector 5.1 mm (macho / hembra dependiendo modelo) con 18 cm de cable



BELDENCAT5301FE

Cable de señal belden 2 x 22 con malla (metro)

LINEA PROFESIONAL



MINIAMPHEMBRA130

MINIAMPMACHO130

Conector (macho / hembra dependiendo modelo) mini AMP 250 V ca 5 A

LINEA PROFESIONAL

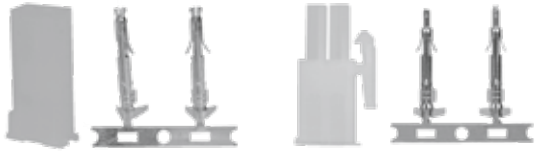

MINIAMPHEMBRA

MINIAMPMACHO

Conector (macho / hembra dependiendo modelo) mini AMP máx. 30 V cc, 5 A

DIAGRAMA DE INSTALACIÓN PARA:

LTCTRI-WW

Conexión de 5m de tira

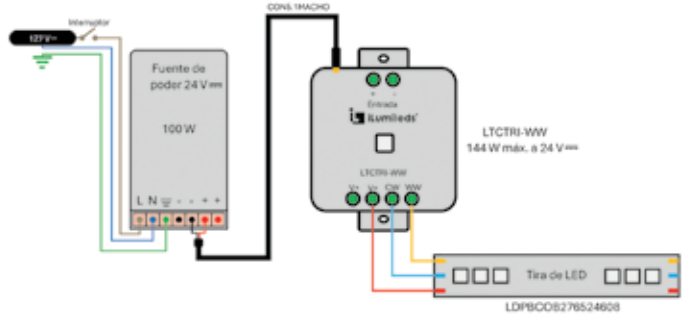

LTCTRI-WW

Conexión de hasta 10 m de tira

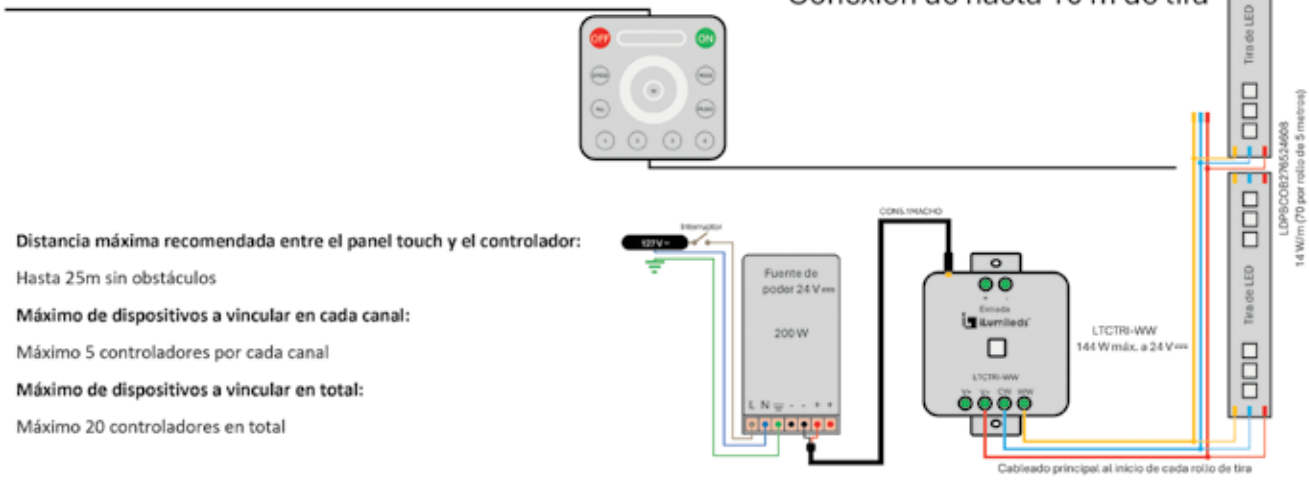

Distancia máxima recomendada entre el panel touch y el controlador:

Hasta 25m sin obstáculos

Máximo de dispositivos a vincular en cada canal:

Máximo 5 controladores por cada canal

Máximo de dispositivos a vincular en total:

Máximo 20 controladores en total

Ilumileds S.A. de C. V. e Ingeniería electrodigital, audio, video, iluminación S.A de C.V. se reserva el derecho de modificar la información sin previo aviso y no se hace responsable por errores u omisiones en este documento.

Diagrama de conexión de ILUCON2GPIXEL

Conexión de una tira (en modelos de menos de 70 W por rollo)

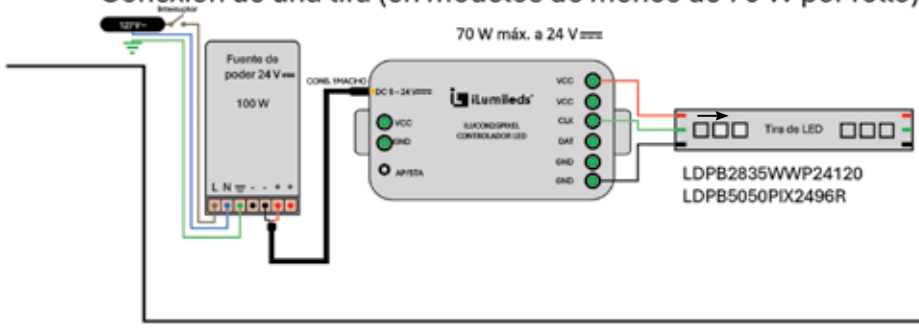

LDPB2835WWP24120	8 W/m	(40 W rollo de 5 metros)
LDPB5050PIX2496R	14 W/m	(70 W rollo de 5 metros)

ILUCON2GPIXEL

Conexión de una tira (en modelos de más de 70 W por rollo)

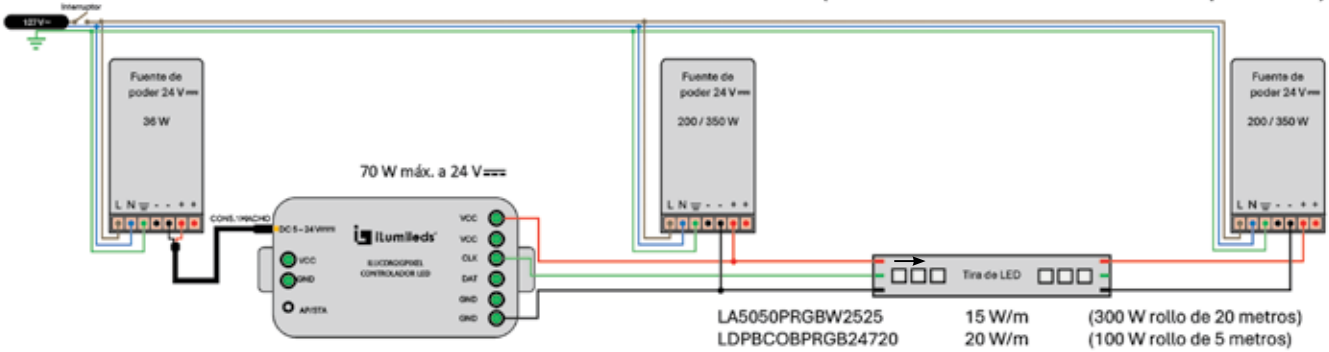

LA5050PRGBW2525	15 W/m	(300 W rollo de 20 metros)
LDPBCOBPRGB24720	20 W/m	(100 W rollo de 5 metros)
LA67COBPRGB24720	20 W/m	(100 W rollo de 5 metros)

Conexión de más de un rollo en un segmento

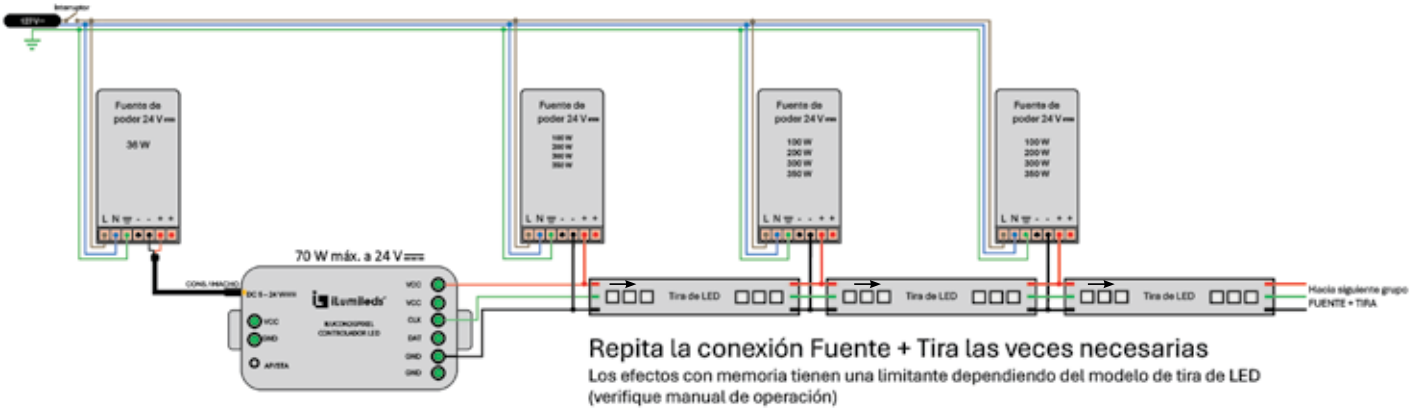

Repita la conexión Fuente + Tira las veces necesarias

Los efectos con memoria tienen una limitante dependiendo del modelo de tira de LED (verifique manual de operación)

 Ilumileds S.A. de C. V e Ingeniería electrodigital, audio, video, iluminación S.A de C.V. se reserva el derecho de modificar la información sin previo aviso y no se hace responsable por errores u omisiones en este documento.

Diagrama de conexión de ILUAMPPIXEL

Conexión de varios segmentos
Para tiras de menos de 70 W por rollo

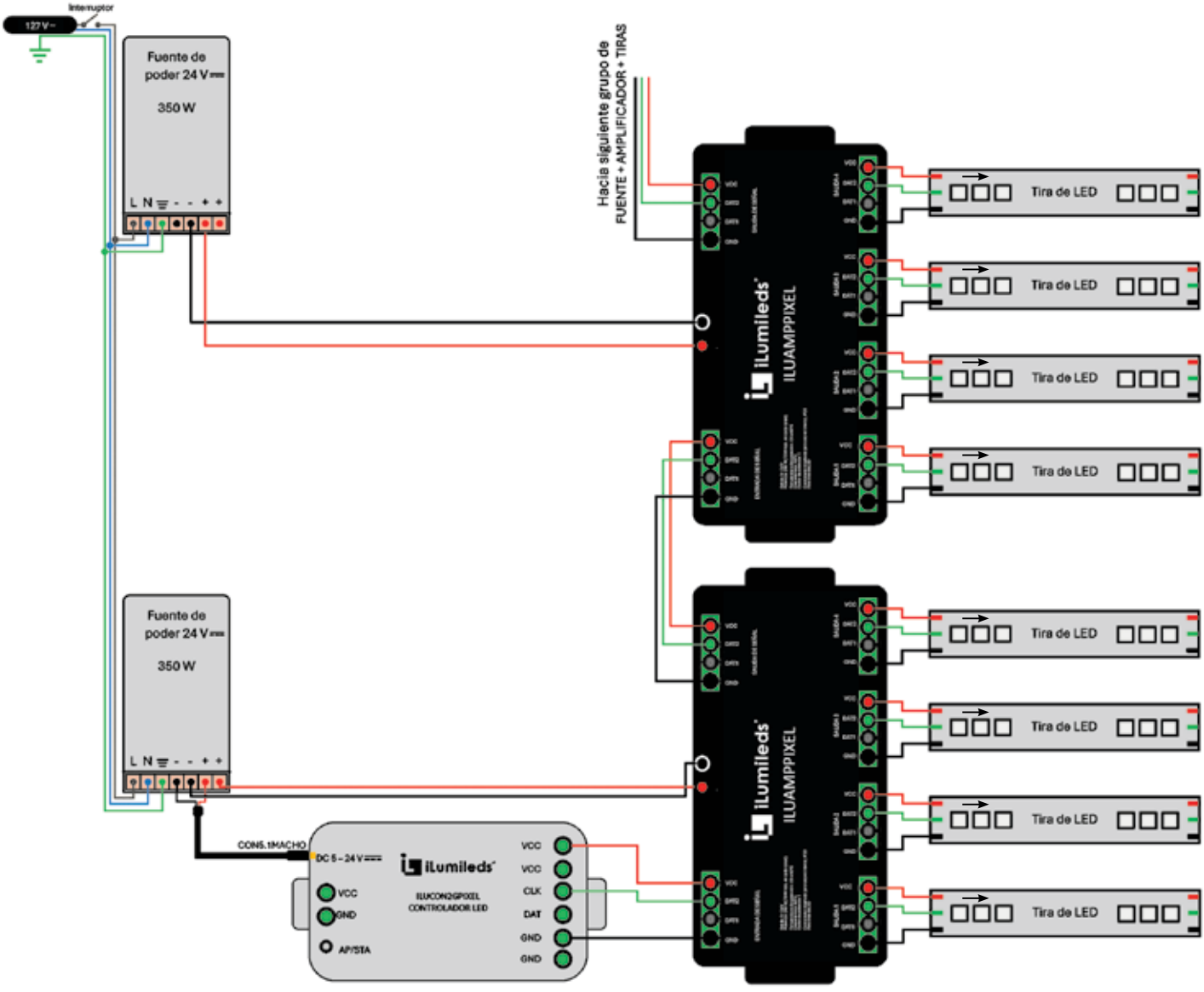

Ilumileds S.A. de C. V. e Ingeniería electrodigital, audio, video, iluminación S.A de C.V. se reserva el derecho de modificar la información sin previo aviso y no se hace responsable por errores u omisiones en este documento.

Diagrama de conexión de ILUAMPPIXEL

Conexión de varios segmentos
Para tiras de menos de 70 W por rollo

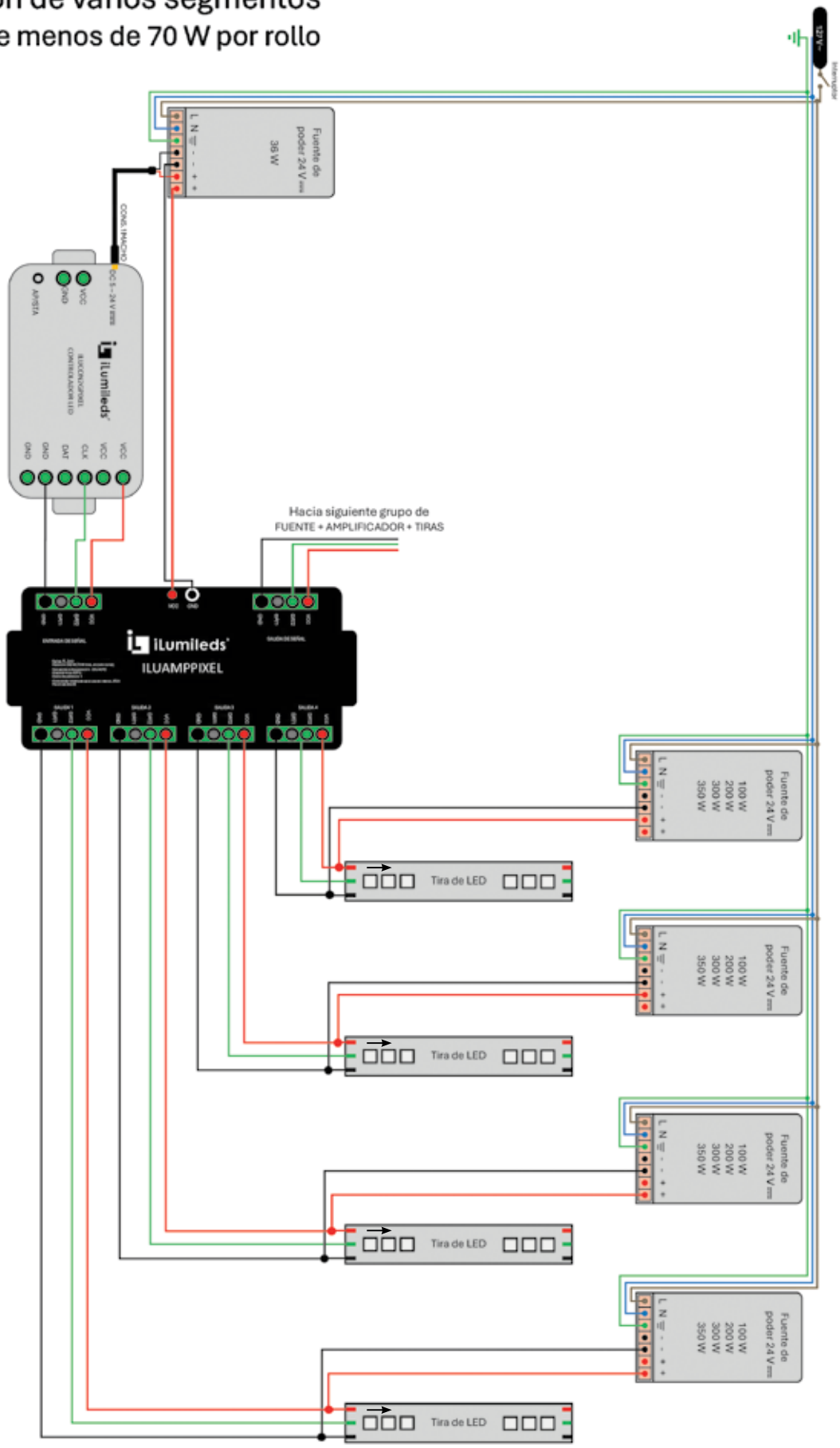

 Ilumileds S.A. de C. V e Ingeniería electrodigital, audio, video, iluminación S.A de C.V. se reserva el derecho de modificar la información sin previo aviso y no se hace responsable por errores u omisiones en este documento.

Diagrama de conexión de ILUDA5EN1

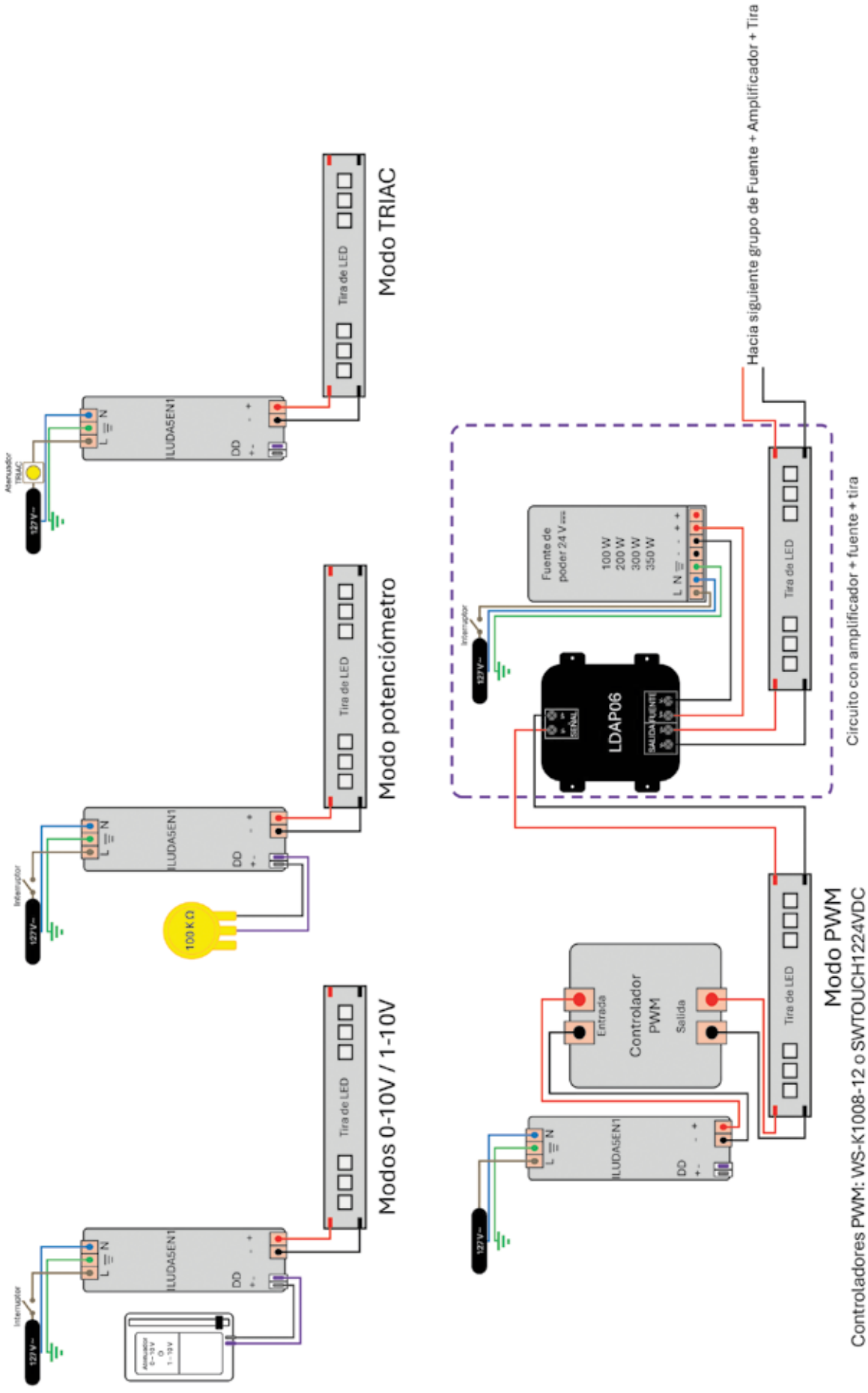

Ilumileds S.A. de C. V. e Ingeniería electrodigital, audio, video, iluminación S.A de C.V. se reserva el derecho de modificar la información sin previo aviso y no se hace responsable por errores u omisiones en este documento.

Diagrama de conexión de ILUDA5EN1

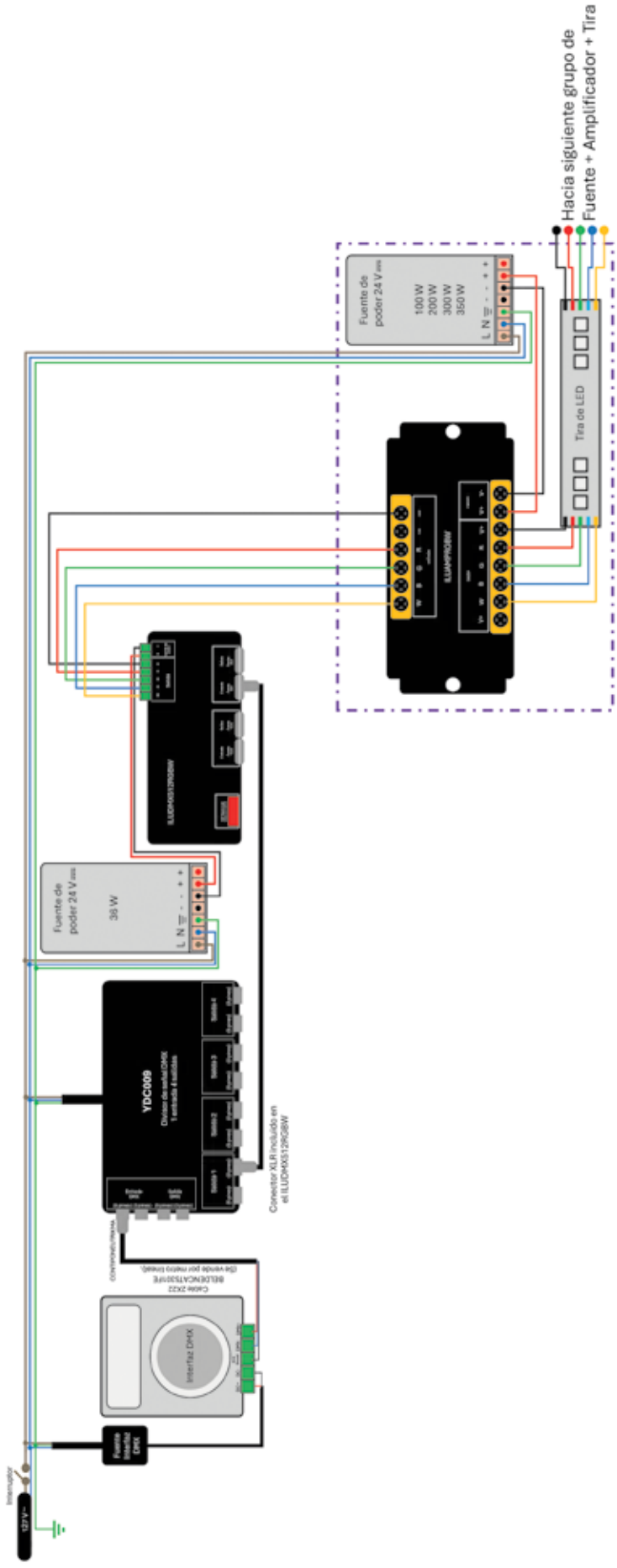

Conexión para sensores ILUDIM002HOLD, ILUPIRSW001, ILUPIRSW001F, ILUMIRR009DIM, ILUTOUCHEMPDIM, ILUTOUCHSOBDIM, ILUDIMPA011, ILUIR003HANDD, ILUIR007DOOR, ILUIR005EMP, ILUIR005SOB

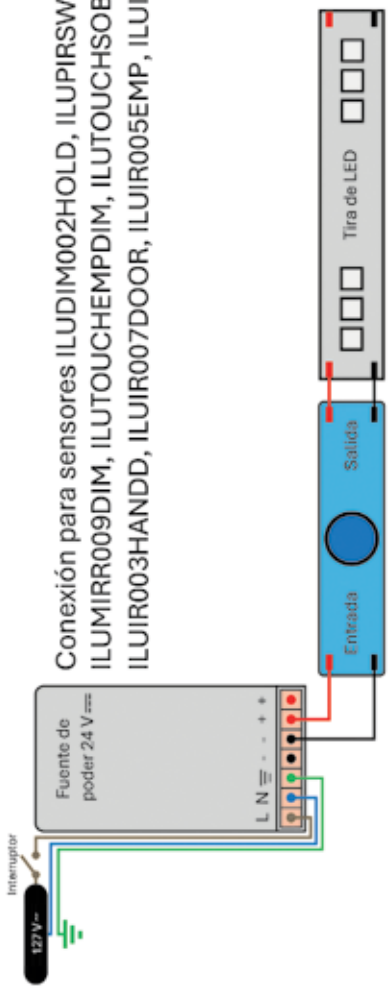

 Ilumileds S.A. de C. V e Ingeniería electrodigital, audio, video, iluminación S.A de C.V. se reserva el derecho de modificar la información sin previo aviso y no se hace responsable por errores u omisiones en este documento.



ILUMINACIÓN MÓDULAR

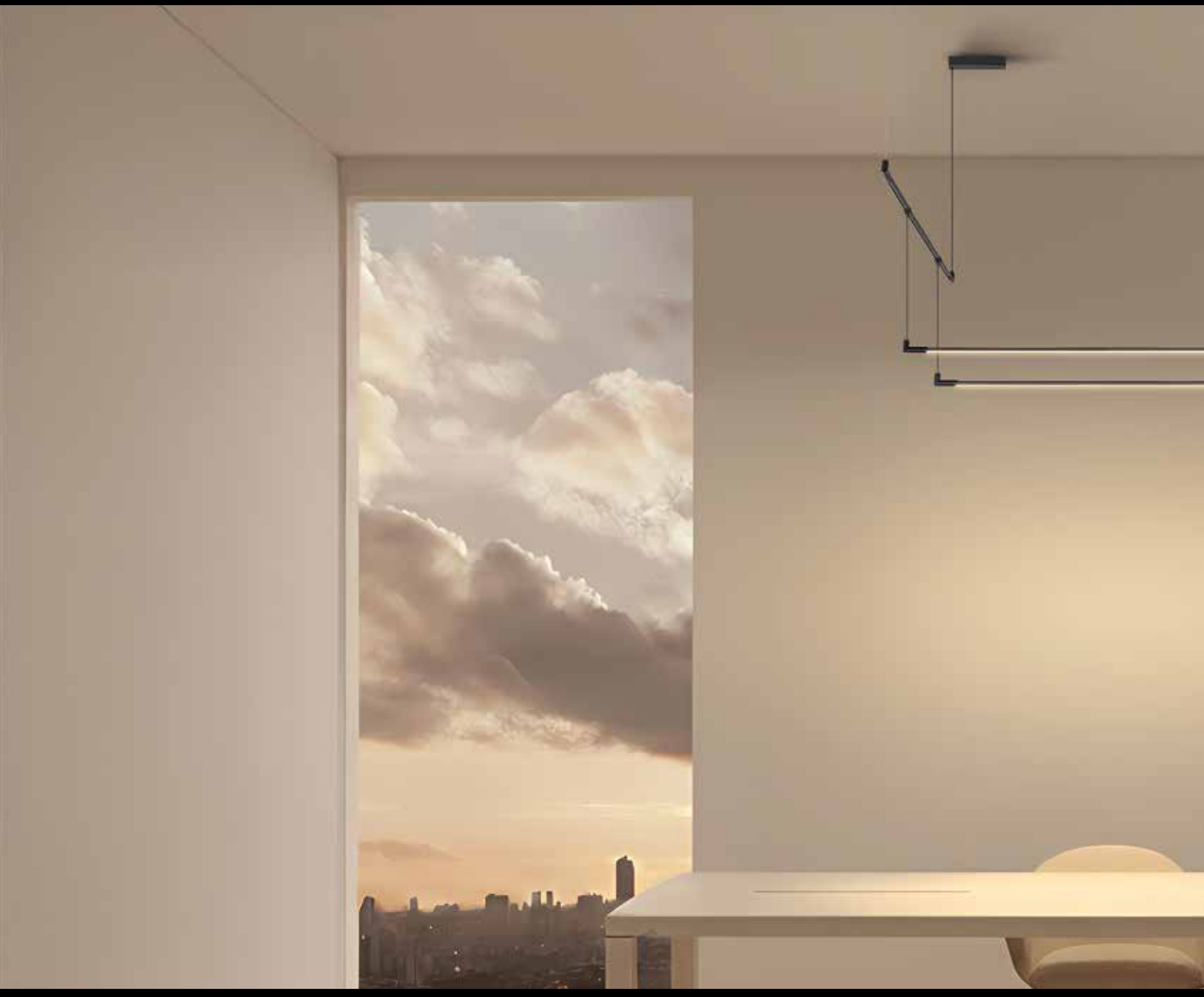

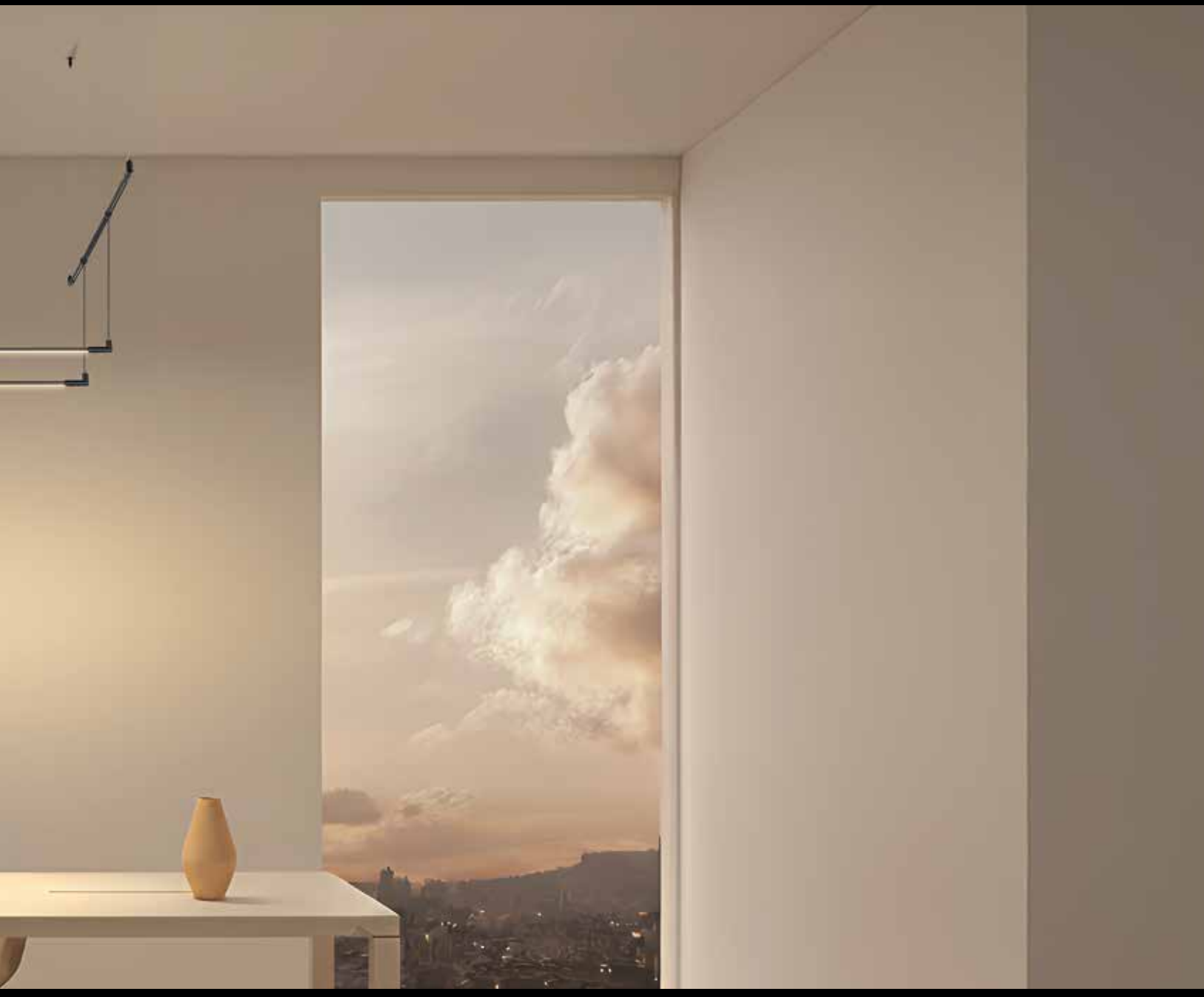

iLumileds®

SISTEMA REVERSI

ILURVSINT12WWWB	[Acabado negro (Blanco cálido) 12 W]
ILURVSINT12WNWB	[Acabado negro (Blanco neutro) 12 W]
ILURVSINT24WWWB	[Acabado negro (Blanco cálido) 24 W]
ILURVSINT24WNWB	[Acabado negro (Blanco neutro) 24 W]

NOTA: Luminarios y accesorios compatibles (no incluidos, se venden por separado)

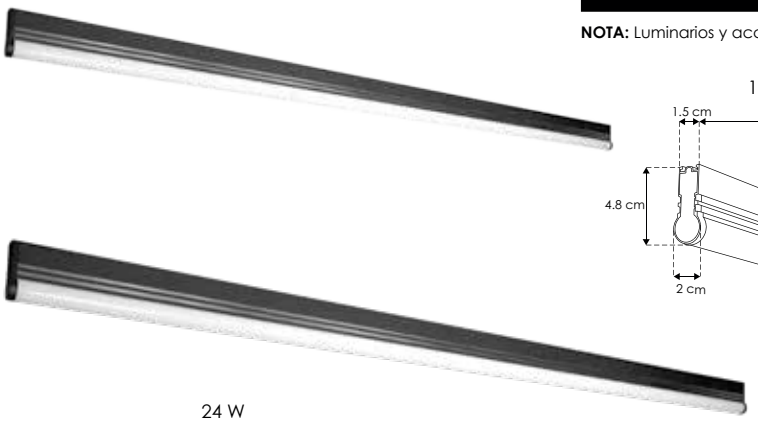

12 W

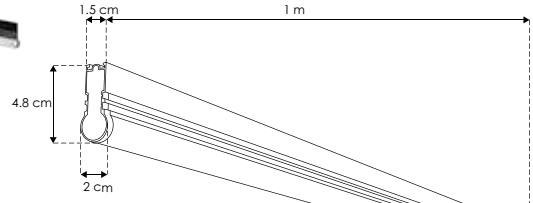

24 W

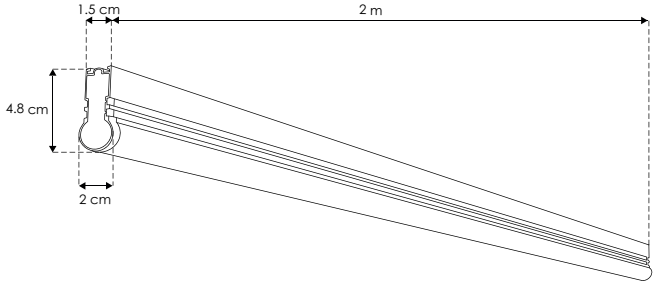

Material	Aluminio acabado negro
Lámpara	Luminario lineal sistema Reversi
Ángulo de apertura	340° (accesorios 36°)
Color de luz	Blanco cálido / Blanco neutro
Alimentación	24 V cc
Potencia	12 W / 24 W

NOM · IP 20 · 340° · 3 000 K Blanco cálido · 4 100 K Blanco neutro · 12 W · FL 960 lúmenes Blanco cálido · FL 1 020 lúmenes Blanco neutro · 24 W · FL 1 920 lúmenes Blanco cálido · FL 2 040 lúmenes Blanco neutro · 24 V cc

accesorios Se venden por separado, únicamente como refacción.

Nota: Luminarios y accesorios compatibles (no incluidos, se venden por separado)

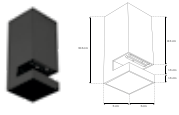

RVSSUJSOB

Sujetador para sobreponer compatible con sistema ILURVS, acabado negro, IP20

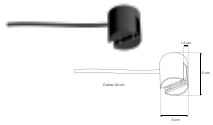

RVSCONCAB

Conector con cable de 25 cm para sistema ILURVS, acabado negro, IP20



KITCOLRVS

Kit de suspensión para sistema ILURVS, incluye 2 cables de acero de 1.5 m

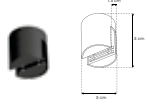

RVSCON

Conector para sistema ILURVS, acabado negro, IP20

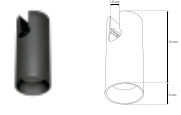

ILURVSCIL12WWWB [Acabado negro (Blanco cálido)]

ILURVSCIL12WNWB [Acabado negro (Blanco neutro)]

Luminario de LED, cilíndrico con fijación trasera superior.

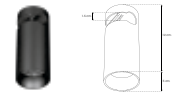

ILURVSCILS12WWWB [Acabado negro (Blanco cálido)]

ILURVSCILS12WNWB [Acabado negro (Blanco neutro)]

Luminario de LED, cilíndrico con fijación lateral superior.

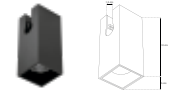

ILURVSREC12WWWB [Acabado negro (Blanco cálido)]

ILURVSREC12WNWB [Acabado negro (Blanco neutro)]

Luminario de LED, rectangular con fijación trasera superior

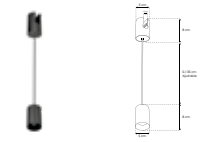

ILURVSSUR12WWWB [Acabado negro (Blanco cálido)]

ILURVSSUR12WNWB [Acabado negro (Blanco neutro)]

Luminario de LED, suspendido redondo con fijación trasera superior.

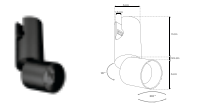

ILURVSSPT12WWWB [Acabado negro (Blanco cálido)]

ILURVSSPT12WNWB [Acabado negro (Blanco neutro)]

Luminario de LED, tipo spot dirigible con fijación trasera superior.



ILURVSSPTS12WWWB [Acabado negro (Blanco cálido)]

ILURVSSPTS12WNWB [Acabado negro (Blanco neutro)]

Luminario de LED, tipo spot dirigible con fijación lateral superior.

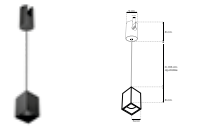

ILURVSSUC12WWWB [Acabado negro (Blanco cálido)]

ILURVSSUC12WNWB [Acabado negro (Blanco neutro)]

Luminario de LED, suspendido cuadrado con fijación trasera superior.

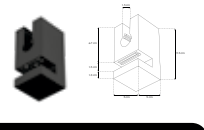

RVSCOPX

Cople en forma de X para sistema ILURVS mecánico y electrificado acabado negro, IP20

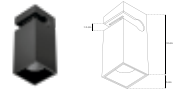

ILURVSRECS12WWWB [Acabado negro (Blanco cálido)]

ILURVSRECS12WNWB [Acabado negro (Blanco neutro)]

Luminario de LED, rectangular con fijación lateral superior

NOM · IP 20 · 36° · 3 000 K Blanco cálido · 4 100 K Blanco neutro · FL 960 lúmenes Blanco cálido · FL 1 020 lúmenes Blanco neutro · 12 W · 24 V cc · no atenuable · CRI 90

Ilumileds S.A. de C. V e Ingeniería electrodigital, audio, video, iluminación S.A de C.V. se reserva el derecho de modificar la información sin previo aviso y no se hace responsable por errores u omisiones en este documento.

ILUINTG / INTERCONECTABLES

ILUINTG120CMWW [Acabado negro (Blanco cálido)]

NOTA: Puede interconectar hasta 1000 W máximo (considere el consumo de los luminarios y de los coples)

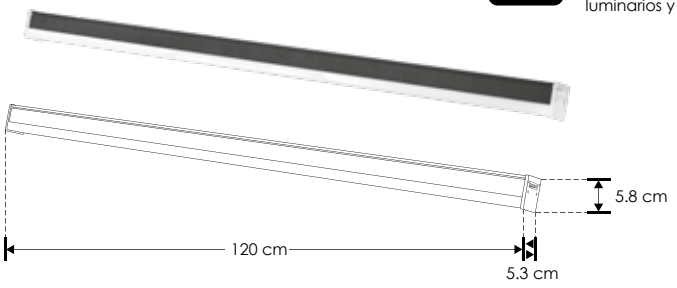

Material	Aluminio acabado negro con cubierta de policarbonato difuso
Lámpara	Luminario lineal interconectable
Ángulo de apertura	120°
Color de luz	Blanco cálido
Alimentación	100 – 265 V ca
Potencia	40 W

NOM | IP 20 | 3-4 step MACADAM | 100 – 265 | 120° | 3 000 K Blanco cálido | FL 3 000 lúmenes Blanco cálido | 40 W | CRI 80

accesorios Se venden por separado.



CONINTG150CM
Conector macho con 150 cm de cable negro para luminarios de la serie ILUINTG



CONINTGMM
Conector macho - macho con 2 m de cable negro para luminarios de la serie ILUINTG



CONINTG30CM
Conector macho con 30 cm de cable negro para luminarios de la serie ILUINTG



KITEMPINTG
Kit para instalación empotrada de luminarios de la serie ILUINTG

ENDCAPINTG
Terminación de plástico para luminarios de la serie ILUINTG

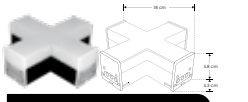

ILUCONGXHWW [900 lm]
Cople en forma de X iluminado, blanco cálido, 12 W, aluminio acabado negro con cubierta de policarbonato difuso, para luminarios de la serie ILUINTG, 100 - 265 Vca, conexión horizontal, IP20

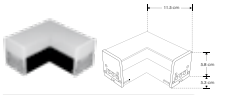

ILUCONG90HWW [600 lm]
Cople de 90° iluminado, blanco cálido, 8 W, aluminio acabado negro con cubierta de policarbonato difuso, para luminarios de la serie ILUINTG, 100 - 265 Vca, conexión horizontal, IP20

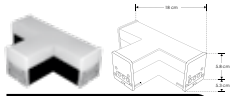

ILUCONGTHWW [750 lm]
Cople en forma de T iluminado, blanco cálido, 10 W, aluminio acabado negro con cubierta de policarbonato difuso, para luminarios de la serie ILUINTG, 100 - 265 Vca, conexión horizontal, IP20



KITCOLINTG
Kit de 2 cables de acero de 1.5m y soportes, para suspender luminarios de la serie ILUINTG



KITSOBINTG
Kit para instalación sobrepuesta de luminarios de la serie ILUINTG

ILUINTG / INTERCONECTABLES

ILUINTG120CMNW [Acabado negro (Blanco neutro)]

NOTA: Puede interconectar hasta 1000 W máximo (considere el consumo de los luminarios y de los coples)

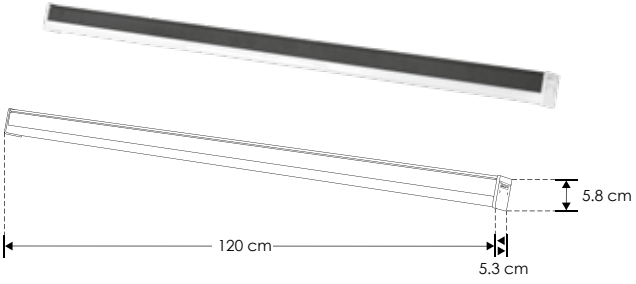

Material	Aluminio acabado negro con cubierta de policarbonato difuso
Lámpara	Luminario lineal interconectable
Ángulo de apertura	120°
Color de luz	Blanco neutro
Alimentación	100 – 265 V ca
Potencia	40 W

NOM | IP 20 | 3-4 step MACADAM | 100 – 265 | 120° | 4 100 K Blanco neutro | FL 3 200 lúmenes Blanco neutro | 40 W | CRI 80

accesorios Se venden por separado.



CONINTG150CM
Conector macho con 150 cm de cable negro para luminarios de la serie ILUINTG



CONINTGMM
Conector macho - macho con 2 m de cable negro para luminarios de la serie ILUINTG



CONINTG30CM
Conector macho con 30 cm de cable negro para luminarios de la serie ILUINTG



KITEMPINTG
Kit para instalación empotrada de luminarios de la serie ILUINTG

ENDCAPINTG
Terminación de plástico para luminarios de la serie ILUINTG

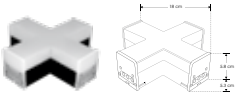

ILUCONGXHNW [960 lm]
Cople en forma de X iluminado, blanco neutro, 12 W, aluminio acabado negro con cubierta de policarbonato difuso, para luminarios de la serie ILUINTG, 100 - 265 Vca, conexión horizontal, IP20

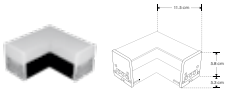

ILUCONG90HNW [640 lm]
Cople de 90° iluminado, blanco neutro, 8 W, aluminio acabado negro con cubierta de policarbonato difuso, para luminarios de la serie ILUINTG, 100 - 265 Vca, conexión horizontal, IP20

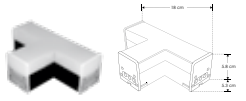

ILUCONGTHNW [800 lm]
Cople en forma de T iluminado, blanco neutro, 10 W, aluminio acabado negro con cubierta de policarbonato difuso, para luminarios de la serie ILUINTG, 100 - 265 Vca, conexión horizontal, IP20



KITCOLINTG
Kit de 2 cables de acero de 1.5m y soportes, para suspender luminarios de la serie ILUINTG



KITSOBINTG
Kit para instalación sobrepuesta de luminarios de la serie ILUINTG

Ilumileds S.A. de C. V e Ingeniería electrodigital, audio, video, iluminación S.A de C.V. se reserva el derecho de modificar la información sin previo aviso y no se hace responsable por errores u omisiones en este documento.

ILUINTWS / INTERCONECTABLES

ILUINTWS045CMW Acabado blanco (Blanco, 45cm)]

ILUINTWS120CMW [Acabado blanco (Blanco, 120cm)]

NOTA: Para la conexión de este luminario debe dejarse libre una entrada de alguno de los coples ya que el conector ILUCONWS no tiene conexión directa al luminario. Cada luminario lineal incluye un par de grapas de fijación.

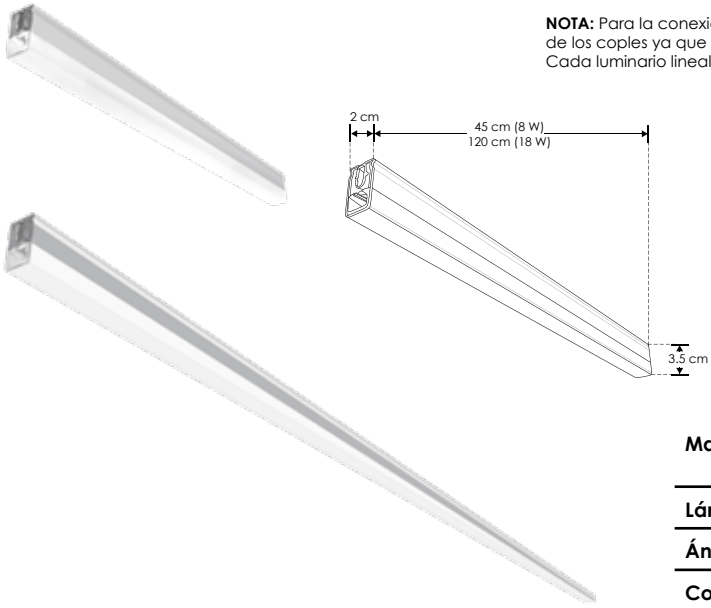

Material	Policarbonato acabado blanco con cubierta de policarbonato difuso
Lámpara	Luminario lineal interconectable
Ángulo de apertura	120°
Color de luz	Blanco
Alimentación	85 – 265 V ca
Potencia	8 W (45 cm) / 18 W (120 cm)

NOM · IP 20 · 85-265 · 120° · 6 500 K Blanco · 8 W · FL 800 lúmenes Blanco · CRI 90 · 18 W · FL 1 800 lúmenes Blanco · 3-4 step MACADAM · PC POLICARBONATO

accesorios Se venden por separado, únicamente como refacción.

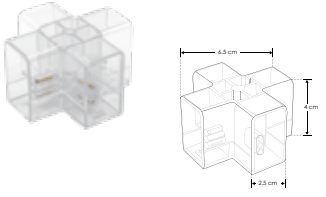

ILUCONWSXHT IP 20

Cople en forma de X, mecánico y electrificado, policarbonato transparente, para luminarios de la serie ILUINTWS, conexión horizontal,

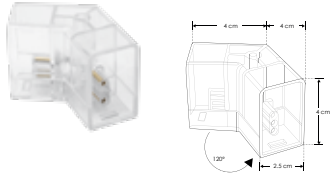

ILUCONWS120HT IP 20

Cople de 120°, mecánico y electrificado, policarbonato transparente, para luminarios de la serie ILUINTWS, conexión horizontal,

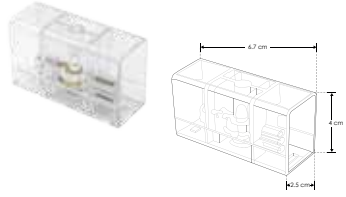

ILUCONWS180HT IP 20

Cople lineal de 180°, mecánico y electrificado, policarbonato transparente, para luminarios de la serie ILUINTWS, conexión horizontal,

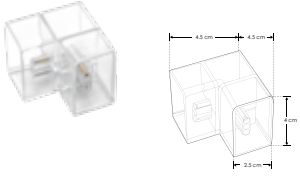

ILUCONWS90HT IP 20

Cople de 90°, mecánico y electrificado, policarbonato transparente, para luminarios de la serie ILUINTWS, conexión horizontal,

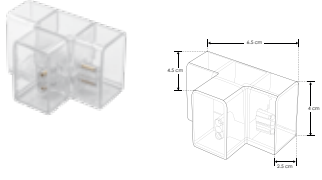

ILUCONWSTHT IP 20

Cople en forma de T, mecánico y electrificado, policarbonato transparente, para luminarios de la serie ILUINTWS, conexión horizontal,

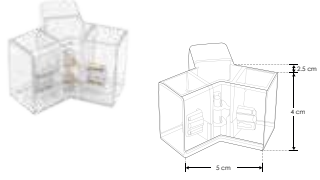

ILUCONWSYHT IP 20

Cople en forma de Y, mecánico y electrificado, policarbonato transparente, para luminarios de la serie ILUINTWS, conexión horizontal,

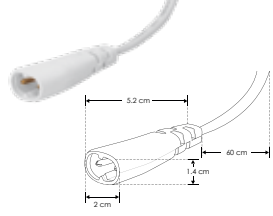

ILUCONWS

Conector macho con 60 cm de cable blanco para luminarios de la serie ILUINTWS (5.3 A máximo).

 Ilumileds S.A. de C. V e Ingeniería electrodigital, audio, video, iluminación S.A de C.V. se reserva el derecho de modificar la información sin previo aviso y no se hace responsable por errores u omisiones en este documento.



TIPO RUB CUBE

ILURBKHR9WWWB [Acabado negro (Blanco cálido) 9 W]
ILURBKHR13WWWB [Acabado negro (Blanco cálido) 13 W]
ILURBKHR17WWWB [Acabado negro (Blanco cálido) 17 W]

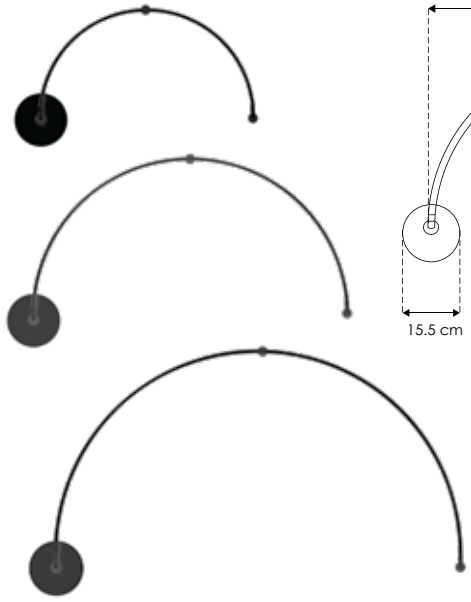

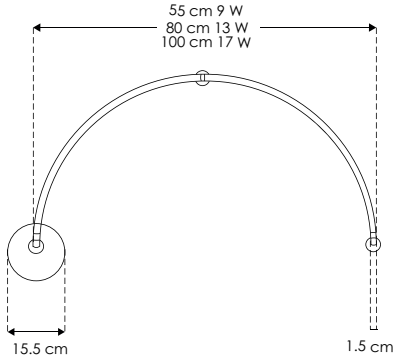

NOTA: La tapa y driver de estos modelos se adapta en registro eléctrico cuadrado (Ver manual de operación).

Material	Aluminio acabado negro
Lámpara	Luminario de LED tipo RUB CUBE
Ángulo de apertura	100°
Color de luz	Blanco cálido
Alimentación	100 - 240 V ca
Potencia	9 W / 13 W / 17 W

NOM · IP 20 · 100-240 · 100° · 3 000 K Blanco cálido · 9 W · FL 720 lúmenes Blanco cálido · 13 W · FL 1 040 lúmenes Blanco cálido · 17 W · FL 1 360 lúmenes Blanco cálido · CRI 90

TIPO RUB CUBE

ILURBKR18WWWB [Acabado negro (Blanco cálido) 18 W]
ILURBKR25WWWB [Acabado negro (Blanco cálido) 25 W]
ILURBKR32WWWB [Acabado negro (Blanco cálido) 32 W]

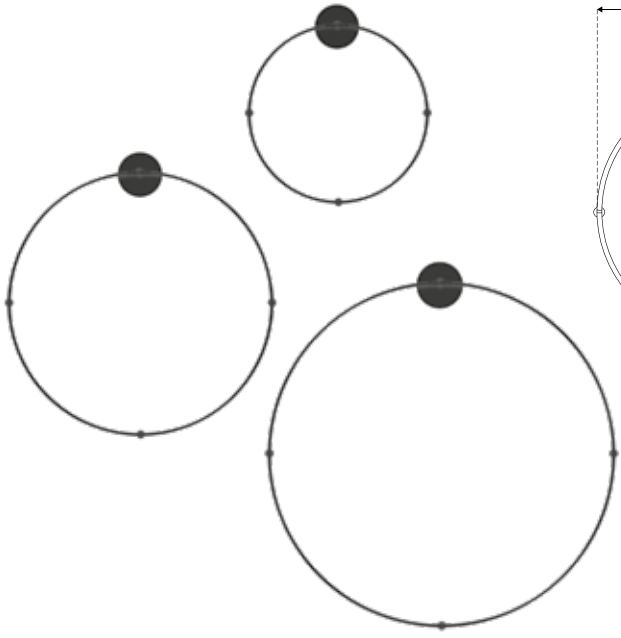

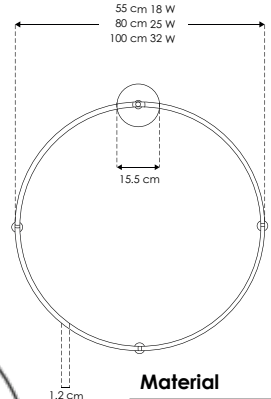

NOTA: La tapa y driver de estos modelos se adapta en registro eléctrico cuadrado (Ver manual de operación).

Material	Aluminio acabado negro
Lámpara	Luminario de LED tipo RUB CUBE
Ángulo de apertura	100°
Color de luz	Blanco cálido
Alimentación	100 - 240 V ca
Potencia	18 W / 25 W / 32 W

NOM · IP 20 · 100-240 · 100° · 3 000 K Blanco cálido · 18 W · FL 1 440 lúmenes Blanco cálido · 25 W · FL 2 000 lúmenes Blanco cálido · 32 W · FL 2 560 lúmenes Blanco cálido · CRI 90

Ilumileds S.A. de C. V e Ingeniería electrodigital, audio, video, iluminación S.A de C.V. se reserva el derecho de modificar la información sin previo aviso y no se hace responsable por errores u omisiones en este documento.

TIPO RUB CUBE

RBKSUS3L24WCCT [Acabado negro] (Blanco cálido / Blanco neutro / Blanco)

NOTA: Incluye control remoto para cambiar el tono e intensidad de luz (ver manual de operación).

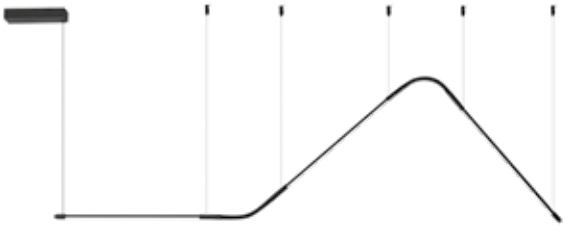



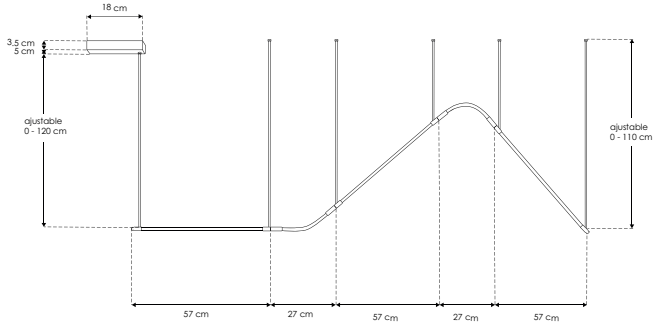

Material	Aluminio acabado negro
Lámpara	Luminario de LED tipo RUB CUBE
Ángulo de apertura	100°
Color de luz	Blanco cálido / Blanco neutro / Blanco
Alimentación	100 - 265 V ca
Potencia	24 W

NOM · IP 20 · 100° · 100-265 · 3 000 K Blanco cálido · FL 1 200 lúmenes Blanco cálido · 4 100 K Blanco neutro · FL 1 320 lúmenes Blanco neutro · 6 000 K Blanco · FL 1 440 lúmenes Blanco · 24 W · CRI 90 · driver atenuable

TIPO RUB CUBE

RBKLTSUS4L34WW [Acabado negro (Blanco cálido)]

RBKLTSUS4L34NW [Acabado negro (Blanco neutro)]

NOTA: Compatibles con:
RBKLTFLOOD10WWWB, RBKLTRECP12WWWB, RBKLTSPOT10WWWB, RBKLTRECPD12WWWB
RBKLTFLOOD10WNWB, RBKLTRECP12WNWB, RBKLTSPOT10WNWB, RBKLTRECPD12WNWB

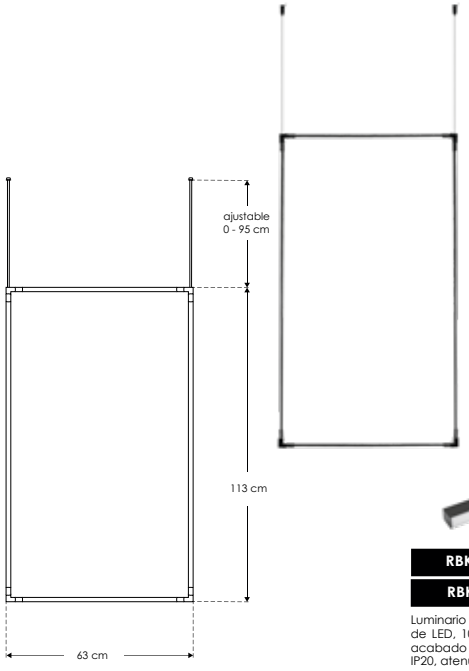

Material	Aluminio acabado negro
Lámpara	Luminario de LED tipo RUB CUBE
Ángulo de apertura	100°
Color de luz	Blanco cálido / blanco neutro
Alimentación	24 V cc
Potencia	34 W

accesorios Se venden por separado.



RBKLTFLOOD10WWWB
RBKLTFLOOD10WNWB

Luminario para riel RBKLT, tipo flood, de LED, 10 Watts, óptica 120°, aluminio acabado negro, 24V cc, protección IP20, atenuable, 800 lm / 850 lm



RBKLTRECP12WWWB
RBKLTRECP12WNWB

Luminario para riel RBKLT, rectangular puntual, de LED, 12 Watts, óptica 24°, aluminio acabado negro, 24V cc, protección IP20, atenuable, 960 lm / 1 020 lm



RBKLTSPOT10WWWB
RBKLTSPOT10WNWB

Luminario para riel RBKLT, tipo SPOT dirigible, de LED, 10 Watts, óptica 24°, aluminio acabado negro, 24V cc, protección IP20, atenuable, 800 lm / 850 lm



RBKLTRECPD12WWWB
RBKLTRECPD12WNWB

Luminario para riel RBKLT, rectangular puntual dirigible, de LED, 12 Watts, óptica 24°, aluminio acabado negro, 24V cc, protección IP20, atenuable, 960 lm / 1 020 lm

NOM · IP 20 · 24 V cc · 100° · 34 W · 3 000 K Blanco cálido · 4 100 K Blanco neutro · FL 2 720 lúmenes Blanco cálido · FL 2 890 lúmenes Blanco neutro · driver atenuable

Ilumileds S.A. de C. V e Ingeniería electrodigital, audio, video, iluminación S.A de C.V. se reserva el derecho de modificar la información sin previo aviso y no se hace responsable por errores u omisiones en este documento.

TIPO RUB CUBE

RBKSUS2U35WCCT

[Acabado negro]
(Blanco cálido / Blanco neutro / Blanco)

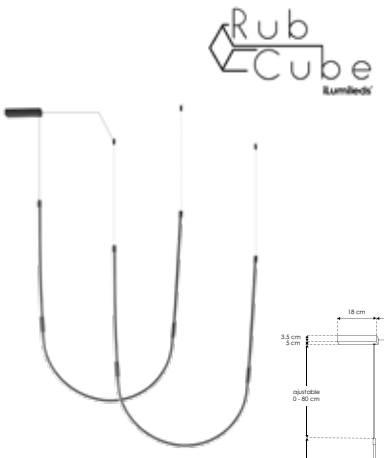

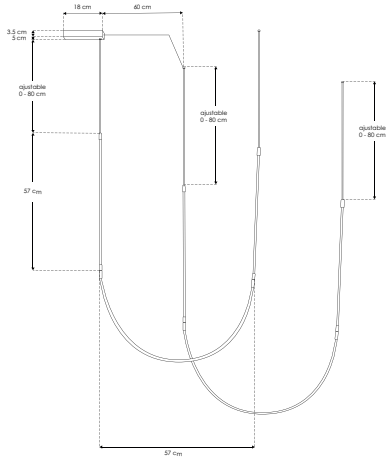



NOTA: Incluye control remoto para cambiar el tono e intensidad de luz (ver manual de operación).

Material	Aluminio acabado negro
Lámpara	Luminario de LED tipo RUB CUBE
Ángulo de apertura	100°
Color de luz	Blanco cálido / Blanco neutro / Blanco
Alimentación	100 - 265 V ca
Potencia	35 W

NOM · IP 20 · 100° · 100-265 · 3 000 K Blanco cálido · FL 1 750 lúmenes Blanco cálido · 4 100 K Blanco neutro · FL 1 920 lúmenes Blanco neutro · 6 000 K Blanco · FL 2 100 lúmenes Blanco · 35 W · CRI 90 · driver atenuable

TIPO RUB CUBE

RBKSUSLSC34WCCT

[Acabado negro]
(Blanco cálido / Blanco neutro / Blanco)

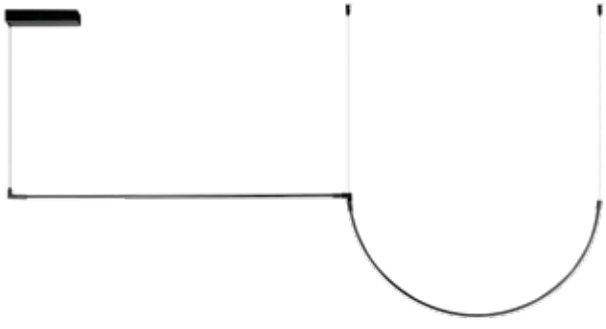

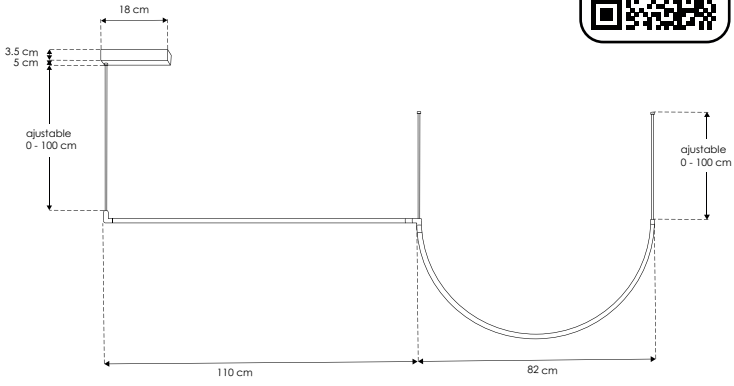



NOTA: Incluye control remoto para cambiar el tono e intensidad de luz (ver manual de operación).

Material	Aluminio acabado negro
Lámpara	Luminario de LED tipo RUB CUBE
Ángulo de apertura	100°
Color de luz	Blanco cálido / Blanco neutro / Blanco
Alimentación	100 - 265 V ca
Potencia	34 W

NOM · IP 20 · 100° · 100-265 · 3 000 K Blanco cálido · FL 1 700 lúmenes Blanco cálido · 4 100 K Blanco neutro · FL 1 870 lúmenes Blanco neutro · 6 000 K Blanco · FL 2 040 lúmenes Blanco · 34 W · CRI 90 · driver atenuable

Ilumileds S.A. de C. V e Ingeniería electrodigital, audio, video, iluminación S.A de C.V. se reserva el derecho de modificar la información sin previo aviso y no se hace responsable por errores u omisiones en este documento.

TIPO RUB CUBE

RBKSU2L2R31WCCT

[Acabado negro]
(Blanco cálido / Blanco neutro / Blanco)

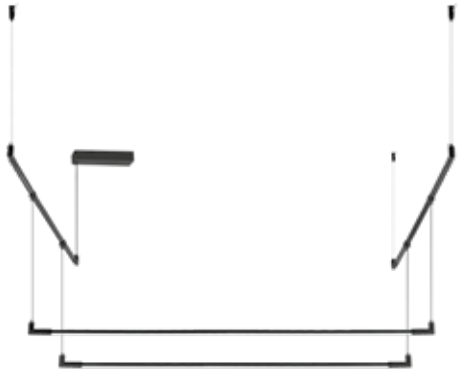

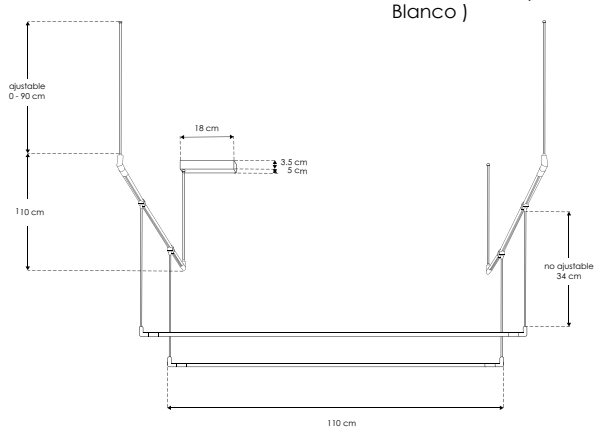

Material	Aluminio acabado negro
Lámpara	Luminario de LED tipo RUB CUBE
Ángulo de apertura	100°
Color de luz	Blanco cálido / Blanco neutro / Blanco
Alimentación	100 - 265 V ca
Potencia	31 W



NOTA: Incluye control remoto para cambiar el tono e intensidad de luz (ver manual de operación).

NOM · IP 20 · 100° · 100-265 · 3 000 K Blanco cálido · FL 1 550 lúmenes Blanco cálido · 4 100 K Blanco neutro · FL 1 705 lúmenes Blanco neutro · 6 000 K Blanco · FL 1 860 lúmenes Blanco · 31 W · CRI 90 · driver atenuable



Ilumileds S.A. de C. V e Ingeniería electrodigital, audio, video, iluminación S.A de C.V. se reserva el derecho de modificar la información sin previo aviso y no se hace responsable por errores u omisiones en este documento.

RUB CUBE CON RIEL ELECTRIFICADO

accesorios

ILURBKLT05WWWB [Acabado negro (Blanco cálido) 5 W]

ILURBKLT05WNWB [Acabado negro (Blanco neutro) 5 W]

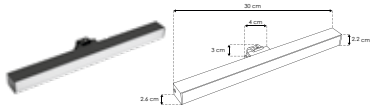

Luminario para riel RBKLT, tipo flood, de LED, 10 Watts, óptica 120°, aluminio acabado negro, 24V cc, protección IP20, atenuable

RBKLTFLOOD10WWWB

IP 20 | FL 800 lúmenes Blanco cálido



RBKLTFLOOD10WNWB

IP 20 | FL 850 lúmenes Blanco neutro



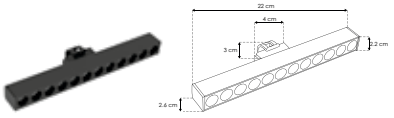

Luminario para riel RBKLT, rectangular puntual, de LED, 12 Watts, óptica 24°, aluminio acabado negro, 24V cc, protección IP20, atenuable

RBKLTRECP12WWWB

IP 20 | FL 960 lúmenes Blanco cálido



RBKLTRECP12WNWB

IP 20 | FL 1 020 lúmenes Blanco neutro



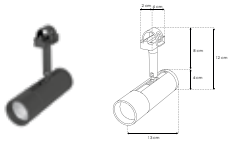

Luminario para riel RBKLT, tipo SPOT dirigible, de LED, 10 Watts, óptica 24°, aluminio acabado negro, 24V cc, protección IP20, atenuable

RBKLTSPOT10WWWB

IP 20 | FL 800 lúmenes Blanco cálido



RBKLTSPOT10WNWB

IP 20 | FL 850 lúmenes Blanco neutro



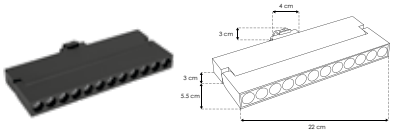

Luminario para riel RBKLT, rectangular puntual dirigible, de LED, 12 Watts, óptica 24°, aluminio acabado negro, 24V cc, protección IP20, atenuable

RBKLTRECPD12WWWB

IP 20 | FL 960 lúmenes Blanco cálido



RBKLTRECPD12WNWB

IP 20 | FL 1 020 lúmenes Blanco neutro



Material	Aluminio acabado negro
Lámpara	Luminario de LED tipo RUB CUBE con riel
Ángulo de apertura	100°
Color de luz	Blanco cálido / Blanco Neutro
Alimentación	24 V cc
Potencia	5 W



Iluminación de 100° de apertura



Riel electrificado 24 V cc

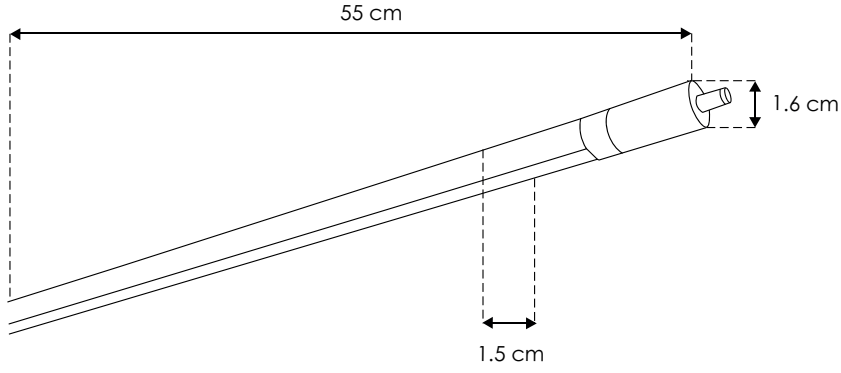

atenuable | CRI 90

NOM | IP 20 | 100° | 3 000 K Blanco cálido | FL 100 lúmenes Blanco cálido | 4 100 K Blanco neutro | FL 125 lúmenes Blanco neutro | 5 W | 24 V cc

Ilumileds S.A. de C. V e Ingeniería electrodigital, audio, video, iluminación S.A de C.V. se reserva el derecho de modificar la información sin previo aviso y no se hace responsable por errores u omisiones en este documento.

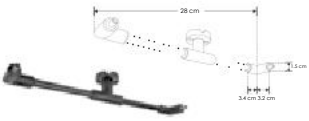

RBKBRCONEX2M

Barra de conexión y sujeción para extremos, con dos salidas macho de 90°, policarbonato acabado negro para luminarios de la serie ILURBK

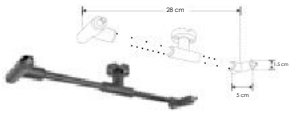

RBKBRCONIN2MH

Barra de conexión y sujeción intermedia, con dos entradas hembra y dos salidas macho, policarbonato acabado negro para luminarios de la serie ILURBK

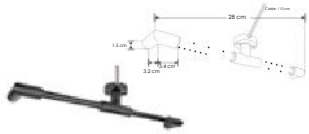

RBKBRCONEX2HCAB

Barra de conexión y sujeción para extremos, con dos salidas hembra de 90°, policarbonato acabado negro para luminarios de la serie ILURBK, incluye par de cables de 110 cm



RBKBAR50CM

Barra de sujeción de 50 cm para modelos de la serie RBK

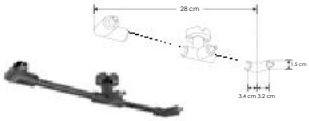

RBKBRCONEX3M

Barra de conexión y sujeción para extremos, con tres salidas macho de 90°, policarbonato acabado negro para luminarios de la serie ILURBK

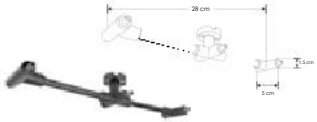

RBKBRCONIN3MH

Barra de conexión y sujeción intermedia, con tres entradas hembra y tres salidas macho, policarbonato acabado negro para luminarios de la serie ILURBK

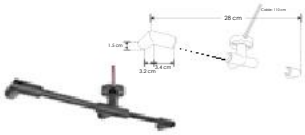

RBKBRCONEX3HCAB

Barra de conexión y sujeción para extremos, con tres salidas hembra de 90°, policarbonato acabado negro para luminarios de la serie ILURBK modelos, incluye par de cables de 110 cm



RBKBAR100CM

Barra de sujeción de 100 cm para modelos de la serie RBK

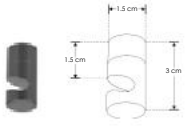

RBKSUJ

Sujetador para cable

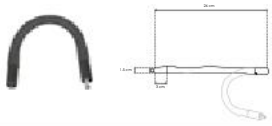

RBKCOP180FLEX

Cople flexible macho – hembra, policarbonato y silicón acabado negro, para luminarios de la serie ILURBK

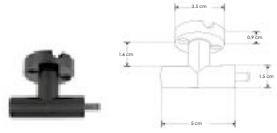

RBKCONMH180H

Conector macho - hembra 180° policarbonato acabado negro para luminarios de la serie ILURBK, conexión horizontal



RBKLTBASMCAB

RBKLTBASHCAB

Base de sujeción de sobreponer, para luminarios de la serie ILURBKLT, incluye conector macho / hembra de 90° con par de cables internos de 10 cm

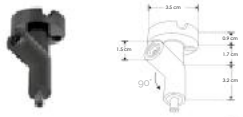

RBKCONMH90V

Conector macho-hembra, 90° policarbonato acabado negro para luminarios de la serie ILURBK, conexión vertical

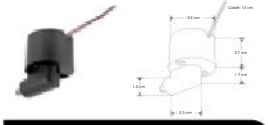

RBKCONBOX

Caja de conexión, policarbonato acabado negro para luminarios de la serie ILURBK, incluye conector macho y par de cables internos de 10cm

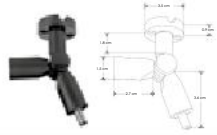

RBKCONMHROTV

Conector macho - hembra de pared rotatorio 70-220°, policarbonato acabado negro para luminarios de la serie ILURBK, conexión vertical

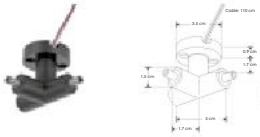

RBKCONHMMTHCAB

Conector con una entrada hembra y dos salidas macho, policarbonato acabado negro para luminarios de la serie ILURBK, conexión horizontal, incluye par de cables de 110 cm

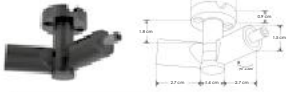

RBKCONMHROT

Conector macho-hembra rotatorio, policarbonato acabado negro para luminarios de la serie ILURBK

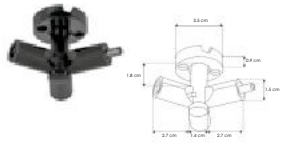

RBKCONMHHROT

Conector con una terminal macho y dos terminales hembra rotatorio, policarbonato acabado negro para luminarios de la serie ILURBK

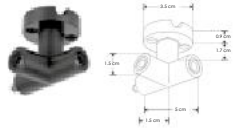

RBKCONHHMTH1

Conector con dos entradas hembra y una salida macho, policarbonato acabado negro para luminarios de la serie ILURBK, conexión horizontal

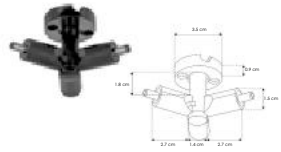

RBKCONMMHROT

Conector con dos terminales macho y una terminal hembra rotatorio, policarbonato acabado negro para luminarios de la serie ILURBK

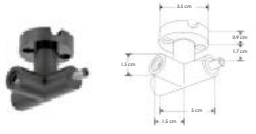

RBKCONHHMTH

Conector con dos entradas hembra y una salida macho, policarbonato acabado negro para luminarios de la serie ILURBK, conexión horizontal

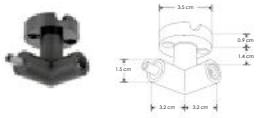

RBKCONMH90HR

Conector macho - hembra 90° policarbonato acabado negro para luminarios de la serie ILURBK, conexión horizontal con entrada hembra de lado derecho

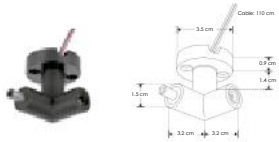

RBKCONMH90HRCAB

Conector macho - hembra 90° policarbonato acabado negro para luminarios de la serie ILURBK, conexión horizontal con entrada hembra de lado derecho, incluye par de cables de 110 cm

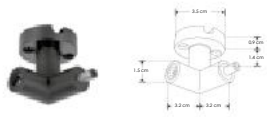

RBKCONMH90HL

Conector hembra-macho 90° policarbonato acabado negro para luminarios de la serie ILURBK, conexión horizontal con entrada hembra de lado izquierdo

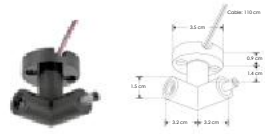

RBKCONMH90HLCAB

Conector hembra-macho 90° policarbonato acabado negro para luminarios de la serie ILURBK, conexión horizontal con entrada hembra de lado izquierdo, incluye par de cables de 110 cm

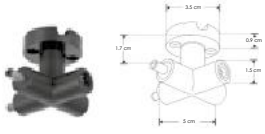

RBKCONMMHHX

Conector con dos entradas hembra y dos salidas macho, policarbonato acabado negro para luminarios de la serie ILURBK, conexión horizontal

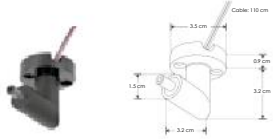

RBKCONM90CABV

Conector macho 90° policarbonato acabado negro para luminarios de la serie ILURBK, incluye conector macho y par de cables internos de 110 cm

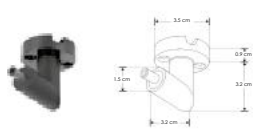

RBKCONM90V

Conector macho 90° policarbonato acabado negro para luminarios de la serie ILURBK, incluye conector macho

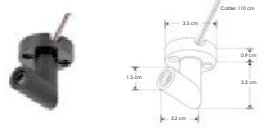

RBKCONH90CABV

Conector hembra 90° policarbonato acabado negro para luminarios de la serie ILURBK, incluye conector hembra y par de cables internos de 110 cm, conexión vertical

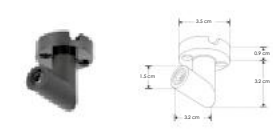

RBKCONH90V

Conector hembra 90° policarbonato acabado negro para luminarios de la serie ILURBK, incluye conector hembra, conexión vertical

Ilumileds S.A. de C. V e Ingeniería electrodigital, audio, video, iluminación S.A de C.V. se reserva el derecho de modificar la información sin previo aviso y no se hace responsable por errores u omisiones en este documento.

INTERCONECTABLES

Rub Cube

ILURBKL06WWWB	[Acabado negro (Blanco cálido) 6 W]
ILURBKL06WNWB	[Acabado negro (Blanco neutro) 6 W]
ILURBKL12WWWB	[Acabado negro (Blanco cálido) 12 W]
ILURBKL12WNWB	[Acabado negro (Blanco neutro) 12 W]

NOTA: Accesorios compatibles (no incluidos, se venden por separado)

accesorios

Material	Aluminio acabado negro
Lámpara	Luminario de LED tipo RUB CUBE
Ángulo de apertura	100°
Color de luz	Blanco cálido / Blanco Neutro
Alimentación	24 V cc
Potencia	6 W / 12 W

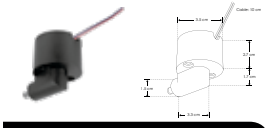

RBKCONBOX

Caja de conexión, policarbonato acabado negro para luminarios de la serie ILURBK, incluye conector macho y par de cables internos de 10cm

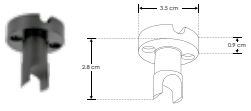

RBKBASSUJ

Base de sujeción, policarbonato acabado negro para luminarios de la serie ILURBK

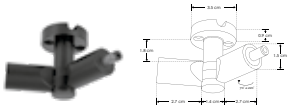

RBKCONMHROT

Conector macho-hembra rotatorio, policarbonato acabado negro para luminarios de la serie ILURBK

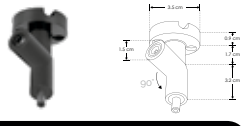

RBKCONMH90V

Conector macho-hembra, 90° policarbonato acabado negro para luminarios de la serie ILURBK, conexión vertical

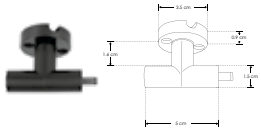

RBKCONMH180H

Conector macho - hembra 180° policarbonato acabado negro para luminarios de la serie ILURBK, conexión horizontal



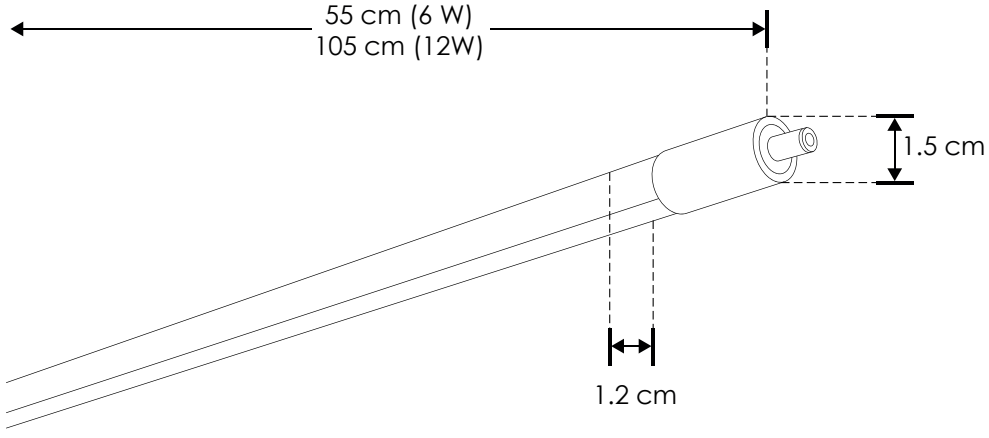

NOM · IP 20 · 100° · 3 000 K Blanco cálido · 4 100 K Blanco neutro · 24 V cc · atenuable

CRI 90 · 6 W · FL 120 lúmenes Blanco cálido · FL 150 lúmenes Blanco neutro · 12 W · FL 240 lúmenes Blanco cálido · FL 300 lúmenes Blanco neutro

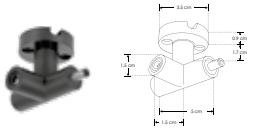

RBKCONHHMTH

Conector con dos entradas hembra y una salida macho, policarbonato acabado negro para luminarios de la serie ILURBK, conexión horizontal

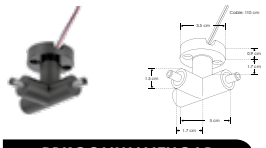

RBKCONHMMTHCAB

Conector con una entrada hembra y dos salidas macho, policarbonato acabado negro para luminarios de la serie ILURBK, conexión horizontal, incluye par de cables de 110 cm

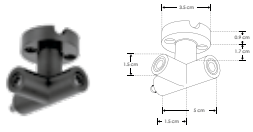

RBKCONHHMTH1

Conector con dos entradas hembra y una salida macho, policarbonato acabado negro para luminarios de la serie ILURBK, conexión horizontal

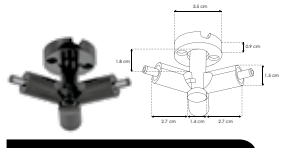

RBKCONMMHROT

Conector con dos terminales macho y una terminal hembra rotatorio, policarbonato acabado negro para luminarios de la serie ILURBK

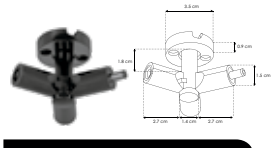

RBKCONMHHROT

Conector con una terminal macho y dos terminales hembra rotatorio, policarbonato acabado negro para luminarios de la serie ILURBK

Ilumileds S.A. de C. V e Ingeniería electrodigital, audio, video, iluminación S.A de C.V. se reserva el derecho de modificar la información sin previo aviso y no se hace responsable por errores u omisiones en este documento.



RBKSUSP

Base de sujeción suspendida



RBKBAR100CM

Barra de sujeción de 100 cm para modelos de la serie RBK



RBKBAR50CM

Barra de sujeción de 50 cm para modelos de la serie RBK

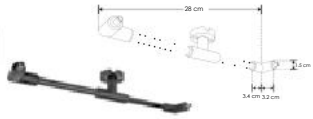

RBKBRCONEX2M

Barra de conexión y sujeción para extremos, con dos salidas macho de 90°, policarbonato acabado negro para luminarios de la serie ILURBK

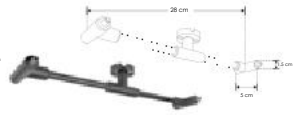

RBKBRCONIN2MH

Barra de conexión y sujeción intermedia, con dos entradas hembra y dos salidas macho, policarbonato acabado negro para luminarios de la serie ILURBK

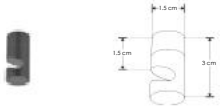

RBKSUJ

Sujetador para cable

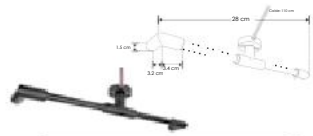

RBKBRCONEX2HCAB

Barra de conexión y sujeción para extremos, con dos salidas hembra de 90°, policarbonato acabado negro para luminarios de la serie ILURBK, incluye par de cables de 110 cm

Ejemplo de instalación

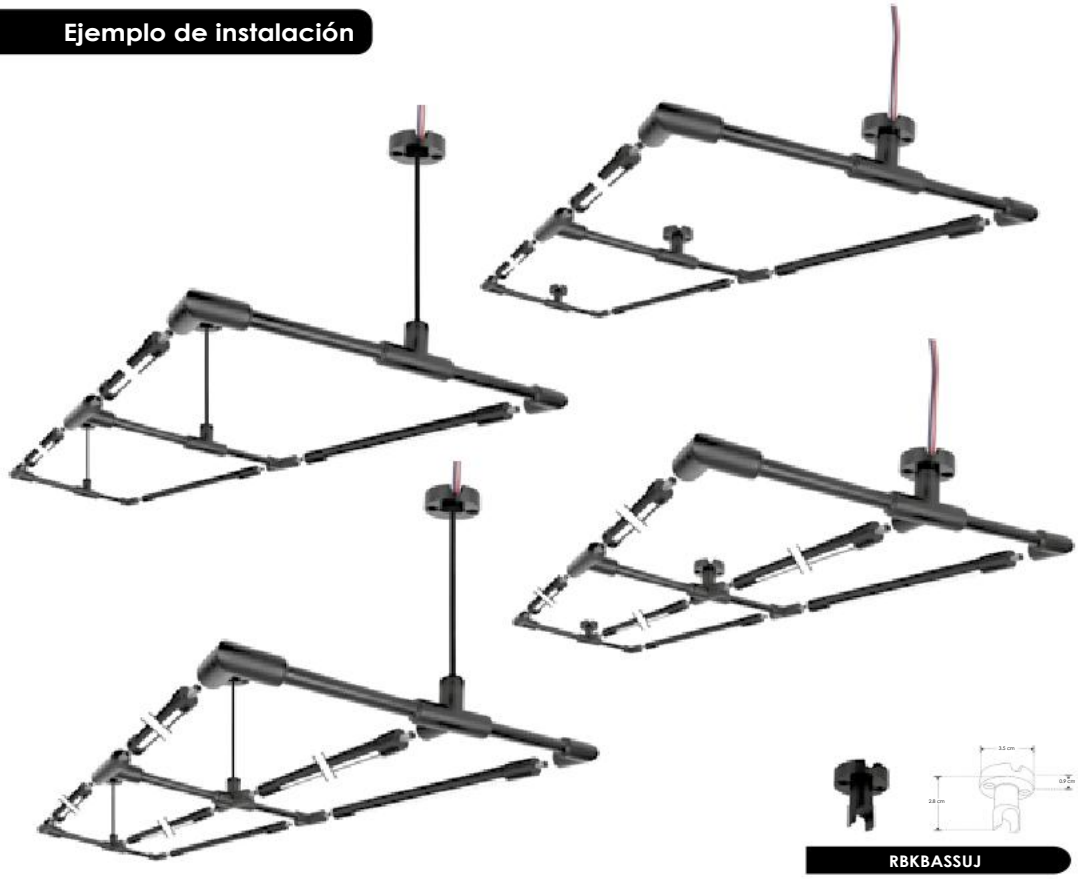

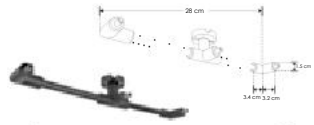

RBKBRCONEX3M

Barra de conexión y sujeción para extremos, con tres salidas macho de 90°, policarbonato acabado negro para luminarios de la serie ILURBK

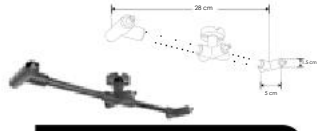

RBKBRCONIN3MH

Barra de conexión y sujeción intermedia, con tres entradas hembra y tres salidas macho, policarbonato acabado negro para luminarios de la serie ILURBK

RBKBASSUJ

Base de sujeción, policarbonato acabado negro para luminarios de la serie ILURBK

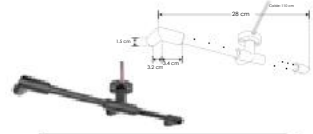

RBKBRCONEX3HCAB

Barra de conexión y sujeción para extremos, con tres salidas hembra de 90°, policarbonato acabado negro para luminarios de la serie ILURBK, incluye par de cables de 110 cm

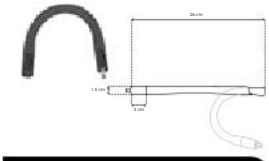

RBKCOP180FLEX

Cople flexible macho – hembra, policarbonato y silicón acabado negro, para luminarios de la serie ILURBK

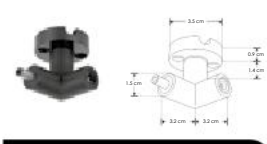

RBKCONMH90HR

Conector macho - hembra 90° policarbonato acabado negro para luminarios de la serie ILURBK, conexión horizontal con entrada hembra de lado derecho

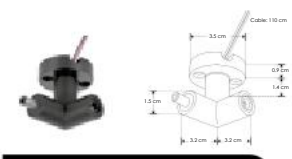

RBKCONMH90HRCAB

Conector macho - hembra 90° policarbonato acabado negro para luminarios de la serie ILURBK, conexión horizontal con entrada hembra de lado derecho, incluye par de cables de 110 cm

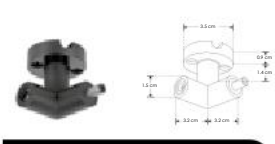

RBKCONMH90HL

Conector hembra-macho 90° policarbonato acabado negro para luminarios de la serie ILURBK, conexión horizontal con entrada hembra de lado izquierdo

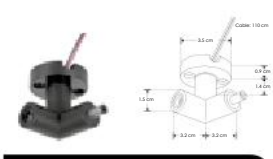

RBKCONMH90HLCAB

Conector hembra-macho 90° policarbonato acabado negro para luminarios de la serie ILURBK, conexión horizontal con entrada hembra de lado izquierdo, incluye par de cables de 110 cm

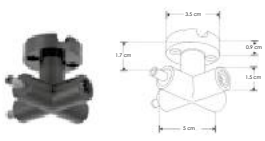

RBKCONMMHHX

Conector con dos entradas hembra y dos salidas macho, policarbonato acabado negro para luminarios de la serie ILURBK, conexión horizontal

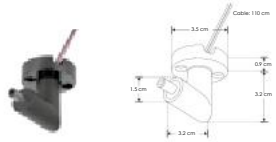

RBKCONM90CABV

Conector macho 90° policarbonato acabado negro para luminarios de la serie ILURBK, incluye conector macho y par de cables internos de 110 cm

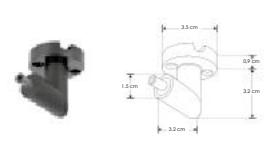

RBKCONM90V

Conector macho 90° policarbonato acabado negro para luminarios de la serie ILURBK, incluye conector macho

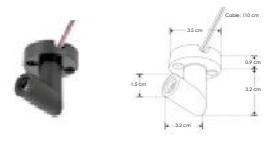

RBKCONH90CABV

Conector hembra 90° policarbonato acabado negro para luminarios de la serie ILURBK, incluye conector hembra y par de cables internos de 110 cm, conexión vertical

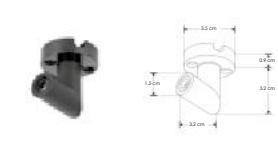

RBKCONH90V

Conector hembra 90° policarbonato acabado negro para luminarios de la serie ILURBK, incluye conector hembra, conexión vertical

Ilumileds S.A. de C. V e Ingeniería electrodigital, audio, video, iluminación S.A de C.V. se reserva el derecho de modificar la información sin previo aviso y no se hace responsable por errores u omisiones en este documento.

INTERCONECTABLES / ILUINTDW

ILUINTDW28CMLWW	[Luminario recto 28 cm (4 W)]
ILUINTDW35CMLWW	[Luminario recto 35 cm (5 W)]
ILUINTDW26CMCWW	[Luminario curvo 26 cm (4 W)]
ILUINTDW38CMCWW	[Luminario curvo 38 cm (5 W)]

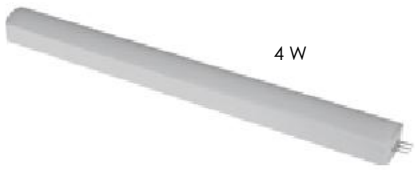

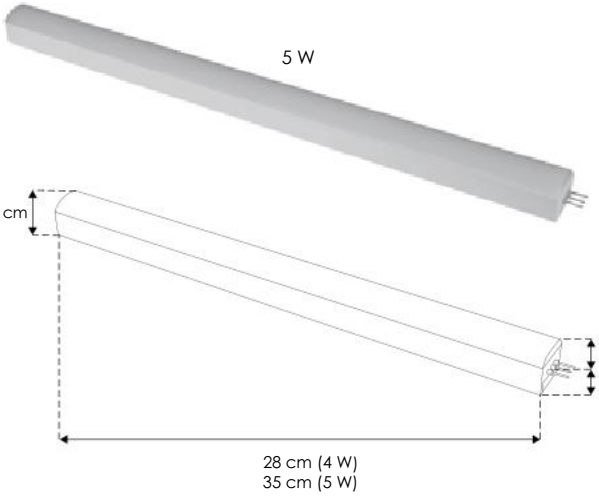

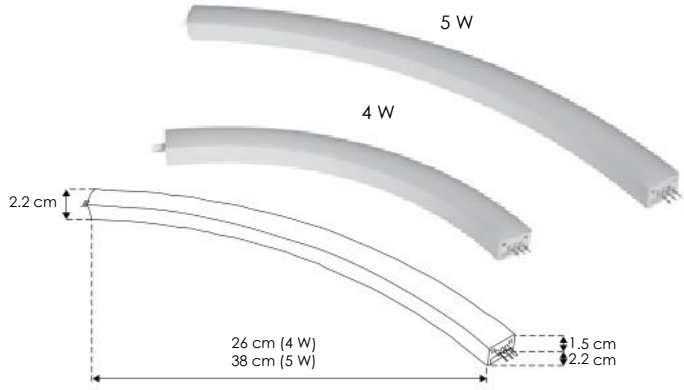

Material	Policarbonato acabado blanco con cubierta de policarbonato difuso.
Lámpara	Luminario de LED interconectable 127 Vca
Ángulo de apertura	120ª
Color de luz	Blanco cálido
Alimentación	127 Vca
Potencia	4 W / 5 W

NOM · IP 20 · 120° · 3 000 K Blanco cálido · 4 W · FL 300 lúmenes Blanco cálido · 5 W · FL 375 lúmenes Blanco cálido · atenuable · CRI 80



SUSPDW

Kit de cable de acero y soporte para suspender coples de la serie DW

accesorios **NOTA:** Accesorios compatibles (no incluidos, se venden por separado)

Nota: Los coples iluminados no pueden atenuarse (flicker free), solo puede hacerse atenuación en los luminarios rectos y curvos, al mezclar luminarios y/o coples cálidos con neutros, puede haber una ligera variación en la curva de atenuación.

FL 25 lúmenes Blanco cálido

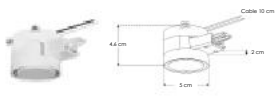

ILUDWBOXWWSOB

Caja de conexiones para sobreponer con unión iluminada, 1 W, policarbonato acabado blanco, para un luminario de la serie DW, 127 Vca, conexión horizontal, IP20, con 10 cm de cables de alimentación

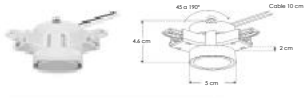

ILUDWCOP2LWWSOB

Cople para sobreponer con unión iluminada ajustable de 45 a 190°, 1 W, policarbonato acabado blanco, para dos luminarios de la serie DW, 127 Vca, conexión horizontal, IP20, con 10 cm de cables de alimentación

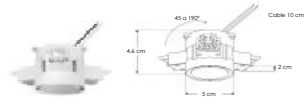

ILUDWCOP3LWWSOB

Cople para sobreponer con unión iluminada ajustable de 45 a 190°, 1 W, policarbonato acabado blanco, para tres luminarios de la serie DW, 127 Vca, conexión horizontal, IP20, con 10 cm de cables de alimentación

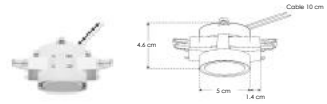

ILUDWCOPZZWWSOB

Cople para sobreponer con unión iluminada para formación en zigzag, 1 W, policarbonato acabado blanco, para dos luminarios de la serie DW, 127 Vca, conexión horizontal, IP20, con 10 cm de cables de alimentación

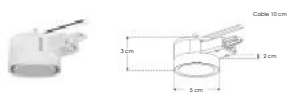

ILUDWBOXWWSUS

Caja de conexiones para suspender con unión iluminada, 1 W, policarbonato acabado blanco, para un luminario de la serie DW, 127 Vca, conexión horizontal, IP20, con 10 cm de cables de alimentación

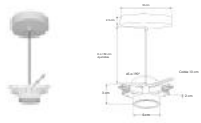

ILUDWCOP2LWWSUS

Cople para suspender con unión iluminada ajustable de 45 a 190°, 1 W, policarbonato acabado blanco, para dos luminarios de la serie DW, 127 Vca, conexión horizontal, IP20, con 10 cm de cables de alimentación, Incluye canope y cable de acero de 1.5m

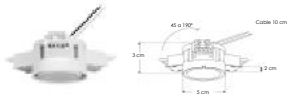

ILUDWCOP3LWWSUS

Cople para suspender con unión iluminada ajustable de 45 a 190°, 1 W, policarbonato acabado blanco, para tres luminarios de la serie DW, 127 Vca, conexión horizontal, IP20, con 10 cm de cables de alimentación

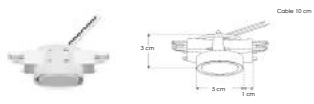

ILUDWCOPZZWWSUS

Cople para suspender con unión iluminada para formación en zigzag, 1 W, policarbonato acabado blanco, para dos luminarios de la serie DW, 127 Vca, conexión horizontal, IP20, con 10 cm de cables de alimentación

 Ilumileds S.A. de C. V e Ingeniería electrodigital, audio, video, iluminación S.A de C.V. se reserva el derecho de modificar la información sin previo aviso y no se hace responsable por errores u omisiones en este documento.



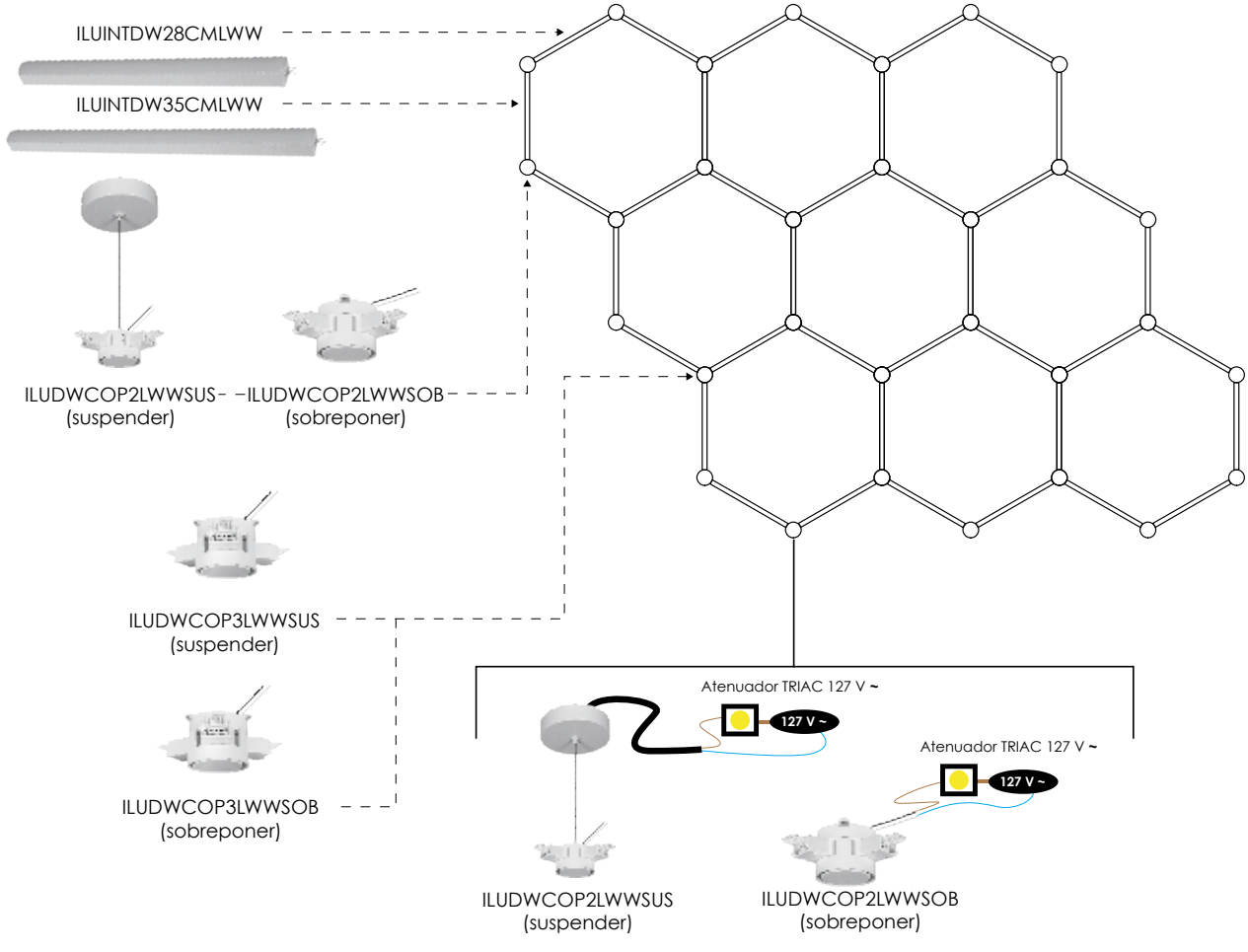

Ilumileds S.A. de C. V e Ingeniería electrodigital, audio, video, iluminación S.A de C.V. se reserva el derecho de modificar la información sin previo aviso y no se hace responsable por errores u omisiones en este documento.



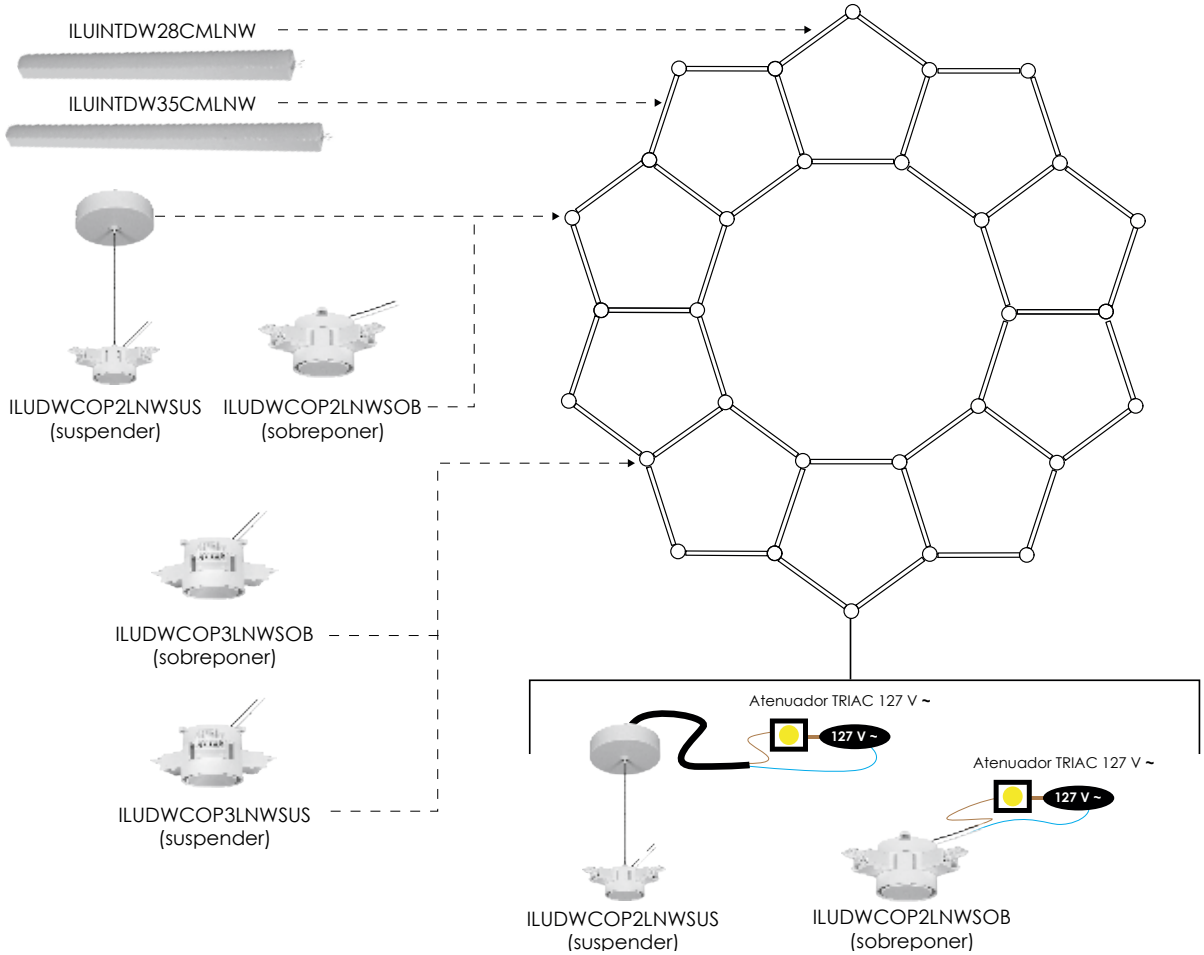

Ilumileds S.A. de C. V e Ingeniería electrodigital, audio, video, iluminación S.A de C.V. se reserva el derecho de modificar la información sin previo aviso y no se hace responsable por errores u omisiones en este documento.

INTERCONECTABLES / ILUINTDW

ILUINTDW28CMLNW	[Luminario recto 28 cm (4 W)]
ILUINTDW35CMLNW	[Luminario recto 35 cm (5 W)]
ILUINTDW26CMCNW	[Luminario curvo 26 cm (4 W)]
ILUINTDW38CMCNW	[Luminario curvo 38 cm (5 W)]



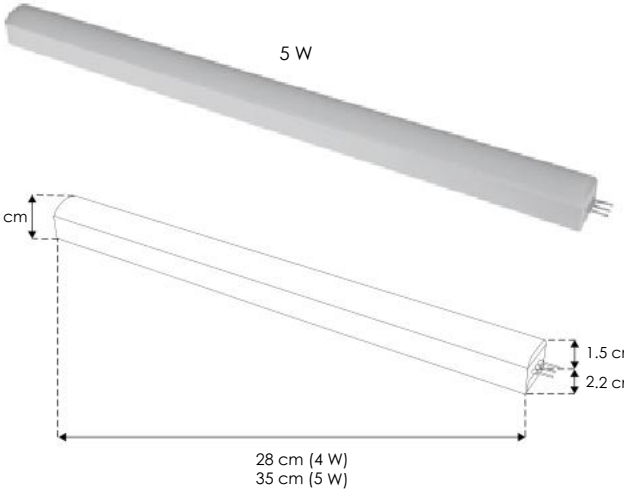

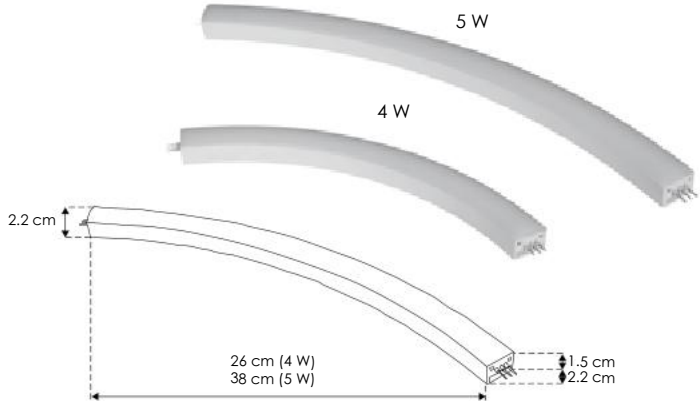

Material	Policarbonato acabado blanco con cubierta de policarbonato difuso.
Lámpara	Luminario de LED interconectable 127 Vca
Ángulo de apertura	120ª
Color de luz	Blanco neutro
Alimentación	127 Vca
Potencia	4 W / 5 W

NOM · IP 20 · 120° · 4 100 K Blanco neutro · 4 W · FL 320 lúmenes Blanco neutro · 5 W · FL 400 lúmenes Blanco neutro · atenuable · CRI 80



SUSPDW

Kit de cable de acero y soporte para suspender coples de la serie DW

accesorios **NOTA:** Accesorios compatibles (no incluidos, se venden por separado)

Nota: Los coples iluminados no pueden atenuarse (flicker free), solo puede hacerse atenuación en los luminarios rectos y curvos, al mezclar luminarios y/o coples cálidos con neutros, puede haber una ligera variación en la curva de atenuación.

FL 30 lúmenes Blanco neutro

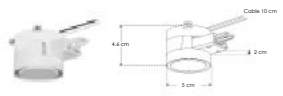

ILUDWBOXNWSOB

Caja de conexiones para sobreponer con unión iluminada, 1 W, policarbonato acabado blanco, para un luminario de la serie DW, 127 Vca, conexión horizontal, IP20, con 10 cm de cables de alimentación

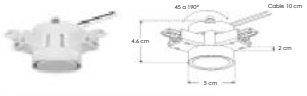

ILUDWCOP2LNWSOB

Cople para sobreponer con unión iluminada ajustable de 45 a 190°, 1 W, policarbonato acabado blanco, para dos luminarios de la serie DW, 127 Vca, conexión horizontal, IP20, con 10 cm de cables de alimentación

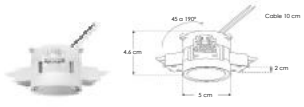

ILUDWCOP3LNWSOB

Cople para sobreponer con unión iluminada ajustable de 45 a 190°, 1 W, policarbonato acabado blanco, para tres luminarios de la serie DW, 127 Vca, conexión horizontal, IP20, con 10 cm de cables de alimentación

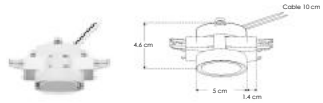

ILUDWCOPZZNWSOB

Cople para sobreponer con unión iluminada para formación en zigzag, 1 W, policarbonato acabado blanco, para dos luminarios de la serie DW, 127 Vca, conexión horizontal, IP20, con 10 cm de cables de alimentación

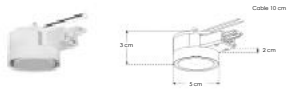

ILUDWBOXNWSUS

Caja de conexiones para suspender con unión iluminada, 1 W, policarbonato acabado blanco, para un luminario de la serie DW, 127 Vca, conexión horizontal, IP20, con 10 cm de cables de alimentación.

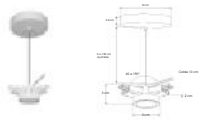

ILUDWCOP2LNWSUS

Cople para suspender con unión iluminada ajustable de 45 a 190°, 1 W, policarbonato acabado blanco, para dos luminarios de la serie DW, 127 Vca, conexión horizontal, IP20, con 10 cm de cables de alimentación, Incluye canope y cable de acero de 1.5m

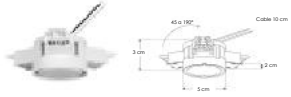

ILUDWCOP3LNWSUS

Cople para suspender con unión iluminada ajustable de 45 a 190°, blanco neutro, 1 W, policarbonato acabado blanco, para tres luminarios de la serie DW, 127 Vca, conexión horizontal, IP20, con 10 cm de cables de alimentación

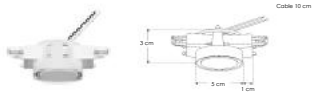

ILUDWCOPZZNWSUS

Cople para suspender con unión iluminada para formación en zigzag, 1 W, policarbonato acabado blanco, para dos luminarios de la serie DW, 127 Vca, conexión horizontal, IP20, con 10 cm de cables de alimentación

Ilumileds S.A. de C. V e Ingeniería electrodigital, audio, video, iluminación S.A de C.V. se reserva el derecho de modificar la información sin previo aviso y no se hace responsable por errores u omisiones en este documento.

INTERCONECTABLES / ILUINTB

EMPOTRAR / SOBREPONER / SUSPENDER

ILUINTB120CMWWN [Acabado negro (Blanco cálido)]

ILUINTB120CMNWN [Acabado negro (Blanco neutro)]

ILUINTB120CMWWB [Acabado blanco (Blanco cálido)]

ILUINTB120CMNWB [Acabado blanco (Blanco neutro)]

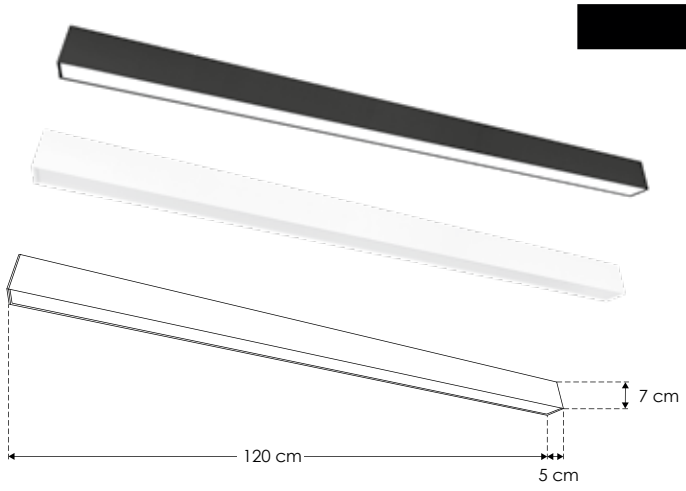

Material	Aluminio acabado negro o blanco con cubierta de policarbonato difuso.
Lámpara	Luminario lineal interconectable
Ángulo de apertura	120ª
Color de luz	Blanco cálido / Blanco neutro
Alimentación	85 - 277 V ca
Potencia	40 W

NOM · IP 20 · 85-277 · 120° · 3 000 K Blanco cálido · FL 3 000 lúmenes Blanco cálido · 4 100 K Blanco neutro · FL 3 200 lúmenes Blanco neutro · 40 W · CRI 90

accesorios **NOTA:** Accesorios compatibles (no incluidos, se venden por separado)

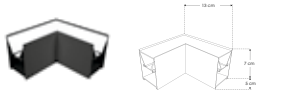

ILUCONB90HWWN [Blanco cálido 750 lm]

ILUCONB90HNWN [Blanco neutro 800 lm]

Cople de 90° iluminado, 10 W, aluminio acabado negro con cubierta de policarbonato difuso, para luminarios de la serie ILUINTB, 85 - 277 Vca, conexión horizontal, IP20

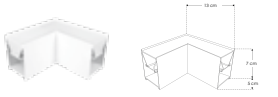

ILUCONB90HWWB [Blanco cálido 750 lm]

ILUCONB90HNWB [Blanco neutro 800 lm]

Cople de 90° iluminado, 10 W, aluminio acabado blanco con cubierta de policarbonato difuso, para luminarios de la serie ILUINTB, 85 - 277 Vca, conexión horizontal, IP20

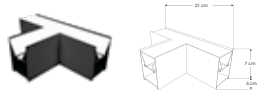

ILUCONBTHWWN [Blanco cálido 750 lm]

ILUCONBTHNWN [Blanco neutro 800 lm]

Cople en forma de T iluminado, 10 W, aluminio acabado negro con cubierta de policarbonato difuso, para luminarios de la serie ILUINTB, 85 - 277 Vca, conexión horizontal, IP20

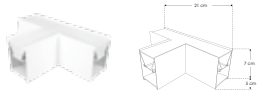

ILUCONBTHWWB [Blanco cálido 750 lm]

ILUCONBTHNWB [Blanco neutro 800 lm]

Cople en forma de T iluminado, 10 W, aluminio acabado blanco con cubierta de policarbonato difuso, para luminarios de la serie ILUINTB, 85 - 277 Vca, conexión horizontal, IP20

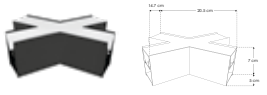

ILUCONBXHWWN [Blanco cálido 900 lm]

ILUCONBXHNWN [Blanco neutro 960 lm]

Cople en forma de X iluminado, 12 W, aluminio acabado negro con cubierta de policarbonato difuso, para luminarios de la serie ILUINTB, 85 - 277 Vca, conexión horizontal, IP20

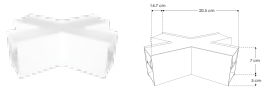

ILUCONBXHWWB [Blanco cálido 900 lm]

ILUCONBXHNWB [Blanco neutro 960 lm]

Cople en forma de X iluminado, 12 W, aluminio acabado blanco con cubierta de policarbonato difuso, para luminarios de la serie ILUINTB, 85 - 277 Vca, conexión horizontal, IP20

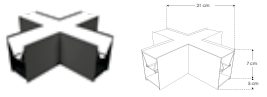

ILUCONBCRHWWN [Blanco cálido 900 lm]

ILUCONBCRHNWN [Blanco neutro 960 lm]

Cople en forma de cruz iluminado, 12 W, aluminio acabado negro con cubierta de policarbonato difuso, para luminarios de la serie ILUINTB, 85 - 277 Vca, conexión horizontal, IP20

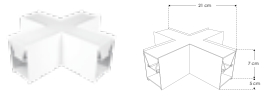

ILUCONBCRHWWB [Blanco cálido 900 lm]

ILUCONBCRHNWB [Blanco neutro 960 lm]

Cople en forma de cruz iluminado, 12 W, aluminio acabado blanco con cubierta de policarbonato difuso, para luminarios de la serie ILUINTB, 85 - 277 Vca, conexión horizontal, IP20



CONINTB150CMBN

Cable de alimentación de150 cm de largo, negro para luminarios de la serie ILUINTB

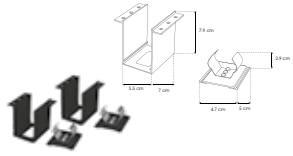

KITEMPINTBN

Kit para instalación empotrada de luminarios de la serie ILUINTB, acabado negro



KITCOLINTBB

Kit para instalación suspendida de luminarios de la serie ILUINTB, acabado blanco



KITCOLINTBN

Kit para instalación suspendida de luminarios de la serie ILUINTB, acabado negro



CONINTB150CMBB

Cable de alimentación de150 cm de largo, blanco para luminarios de la serie ILUINTB

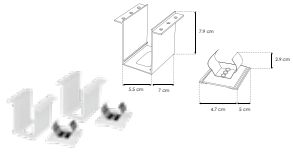

KITEMPINTBB

Kit para instalación empotrada de luminarios de la serie ILUINTB, acabado blanco

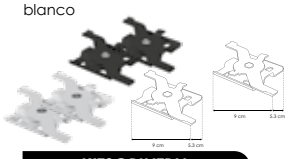

KITSOBINTBN

KITSOBINTBB

Kit para instalación sobrepuesta de luminarios de la serie ILUINTB, acabado negro / blanco



TAPLATILUINTBN

TAPLATILUINTBB

Kit de 2 tapas laterales para luminarios y copies de la serie ILUINTB, plástico acabado negro / blanco

Ilumileds S.A. de C. V e Ingeniería electrodigital, audio, video, iluminación S.A de C.V. se reserva el derecho de modificar la información sin previo aviso y no se hace responsable por errores u omisiones en este documento.



RIELES





iLumileds®

NUEVOS
productos



ILUWWMAG40WCCT

Luminario de LED con cambio de TCC vía APP para riel magnético (atenuable)



ILUSPTDMA7W4EN1G

Luminario de LED tipo spot dirigible para, riel magnético, con cambio de CCT vía APP o interruptor físico



ILUCORFMA24W4EN1

Luminario de LED con cambio de TCC vía APP o interruptor físico



ILUNANSDE1WWWB

Luminario de LED para empotrar en mueble



ILUNANSDS1WWWB

Luminario de LED para sobreponer en mueble



ILUNANSDS2WWWB

Luminario de LED para sobreponer en mueble

RIEL MAGNÉTICO

LINEA PROFESIONAL

ILUTMAG2624SS [Acabado negro]



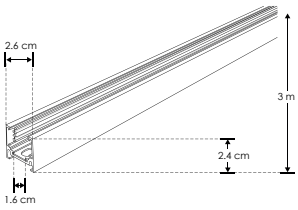

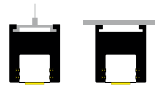

IP 20

Material	Aluminio acabado negro
Funciones	Kit de riel magnético para sobreponer o suspender, incluye riel magnético de 3 m, cubierta de 3 m y kit de 2 tapas
Alimentación	48 V cc 200 W máx. (Mediante fuente de poder)

accesorios Se venden por separado.

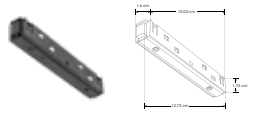

ILUCOPMAG180

Cople de 180° electrificado 48 V cc, 4.17 A (200W máx)

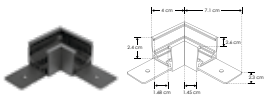

ILUCOMAGHOR2624

Cople horizontal de 90°

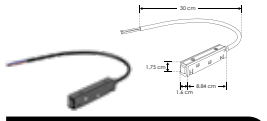

ILUCOPMAGCAB

Conector con cable 48V cc, 4.17 A (200W máx)

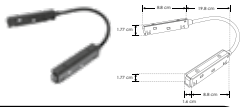

ILUCOPMAGMMCAB

Cople electrificado con cable 48 V cc, 4.17 A (200W máx)

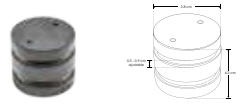

ILUCOPMAG360HB

Cople mecánico y electrificado, cilíndrico omnidireccional para rieles magnéticos modelos ILUTMAG2624SS e ILUTMAG2651SS acabado negro, ángulo 360°, conexión horizontal, IP20

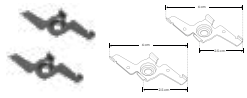

KITSOBMAGSS

Kit de 2 soportes para sobreponer rieles magnéticos modelos ILUTMAG2624SS e ILUTMAG2651SS



KITCOLMAG

Kit de suspensión para riel magnético, incluye 2 cables de acero de 2 m de largo y 4 soportes. Compatible con modelos ILUTMAG2624SS e ILUTMAG2651SS



ILUDA5EN1200W48

Fuente de poder atenuable para riel magnético entrada 110 - 130 Vca, salida 48 V cc, protección IP20



ILUPS48V100W

ILUPS48V200W

Fuentes de alimentación para riel magnético, entrada 100 - 265 V ca, salida 48 V cc, 100 / 200 W protección IP20

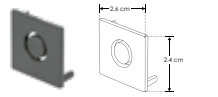

ENDCAP2624SS

Kit de 2 tapas. También se venden por separado

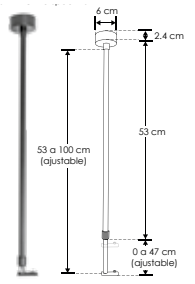

KITSUSPMAG

Kit de suspensión para riel magnético, incluye1 barra ajustable de 0.5 – 1m de largo, canope, base de sujeción, barra metálica, 5 tornillos, rondana de presión, base cilíndrica y kit de pijas y taquetes

RIEL MAGNÉTICO

LINEA PROFESIONAL

ILUTMAG2651SS [Acabado negro]

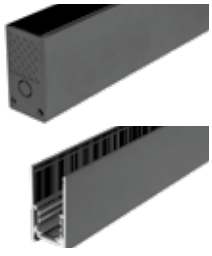

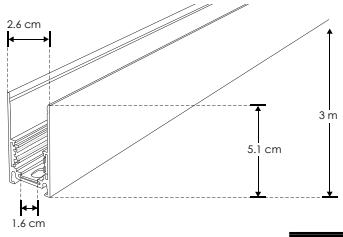

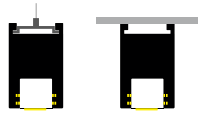

IP 20

Material	Aluminio acabado negro
Funciones	Kit de riel magnético para sobreponer o suspender, incluye riel magnético de 3 m, cubierta de 3 m y kit de 2 tapas
Alimentación	48 V cc 200 W máx. (Mediante fuente de poder)

accesorios Se venden por separado.

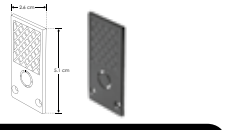

ENDCAP2651SS

Kit de 2 tapas. También se venden por separado



ILUCOMAGVER2651

ILUCOMAGHOR2651

Cople (vertical y horizontal dependiendo modelo) de 90°

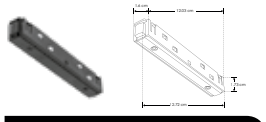

ILUCOPMAG180

Cople de 180° electrificado 48 V cc, 4.17 A (200W máx)

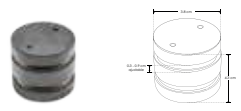

ILUCOPMAG360HB

Cople mecánico y electrificado, cilíndrico omnidireccional para rieles magnéticos modelos ILUTMAG2624SS e ILUTMAG2651SS acabado negro, ángulo 360°, conexión horizontal, IP20



KITCOLMAG

Kit de suspensión para riel magnético, incluye 2 cables de acero de 2 m de largo y 4 soportes. Compatible con modelos ILUTMAG2624SS e ILUTMAG2651SS



ILUDA5EN1200W48

Fuente de poder atenuable para riel magnético entrada 110 - 130 Vca, salida 48 V cc, protección IP20

ILUPS48V100W

ILUPS48V200W

Fuentes de alimentación para riel magnético, entrada 100 - 265 V ca, salida 48 V cc, 100 / 200 W protección IP20

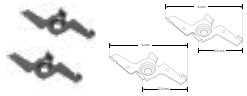

KITSOBMAGSS

Kit de 2 soportes para sobreponer rieles magnéticos modelos ILUTMAG2624SS e ILUTMAG2651SS

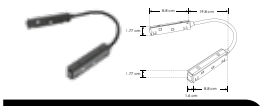

ILUCOPMAGMMCAB

Cople electrificado con cable 48 V cc, 4.17 A (200W máx)

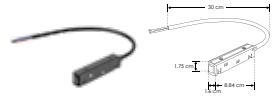

ILUCOPMAGCAB

Conector con cable 48V cc, 4.17 A (200W máx)

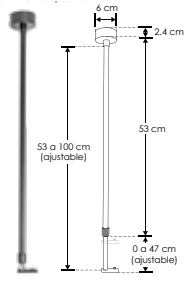

KITSUSPMAG

Kit de suspensión para riel magnético, incluye1 barra ajustable de 0.5 – 1m de largo, canope, base de sujeción, barra metálica, 5 tornillos, rondana de presión, base cilíndrica y kit de pijas y taquetes

Ilumileds S.A. de C. V e Ingeniería electrodigital, audio, video, iluminación S.A de C.V. se reserva el derecho de modificar la información sin previo aviso y no se hace responsable por errores u omisiones en este documento.

RIEL MAGNÉTICO

LINEA PROFESIONAL

ILUTMAG6246EMP [Acabado negro]

NOTA: Para empotrar en madera o tablaroca



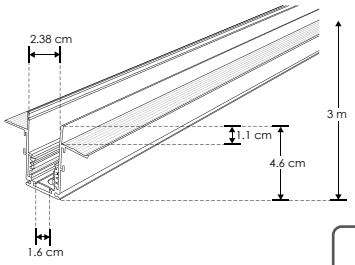



IP 20

Material	Aluminio acabado negro
Funciones	Kit de riel magnético para empotrar, incluye riel magnético de 3 m, cubierta de 3 m y kit de 2 tapas
Alimentación	48 V cc 200 W máx. (Mediante fuente de poder)

accesorios Se venden por separado.



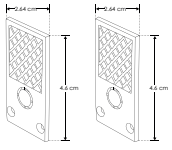

ENDCAP6246EMP

Kit de 2 tapas. También se venden por separado

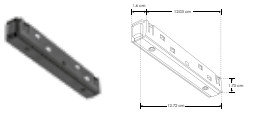

ILUCOPMAG180

Cople de 180° electrificado 48 V cc, 4.17 A (200W máx)



ILUCOMAGHOREMP

ILUCOMAGVEREMP

Cople (horizontal y vertical dependiendo modelo) de 90°

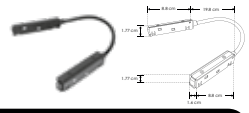

ILUCOPMAGMMCAB

Cople electrificado con cable 48 V cc, 4.17 A (200W máx)



ILUDA5EN1200W48

Fuente de poder atenuable para riel magnético entrada 110-130 V ca, salida 48 V cc, protección IP 20

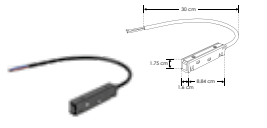

ILUCOPMAGCAB

Conector con cable 48V cc, 4.17 A (200W máx)



ILUPS48V100W

ILUPS48V200W

Fuentes de alimentación para riel magnético, entrada 100 - 265 V ca, salida 48 V cc, 100 / 200 W protección IP20

RIEL MAGNÉTICO

LINEA PROFESIONAL

ILUTMAG6246ETRIM [Acabado negro]

NOTA: Para empotrar en madera con acabado laminado



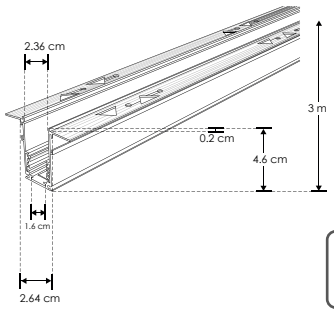



IP 20

Material	Aluminio acabado negro
Funciones	Kit de riel magnético para empotrar, incluye riel magnético de 3 m, cubierta de 3 m y kit de 2 tapas
Alimentación	48 V cc 200 W máx. (Mediante fuente de poder)

accesorios Se venden por separado.



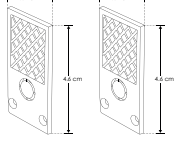

ENDCAP6246ETRIM

Kit de 2 tapas. También se venden por separado

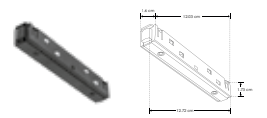

ILUCOPMAG180

Cople de 180° electrificado 48V cc, 4.17 A (200W máx)



ILUCOMAGHORTRIM

ILUCOMAGVERTRIM

Cople (horizontal y vertical dependiendo modelo) de 90°

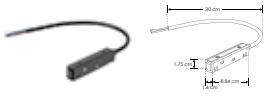

ILUCOPMAGCAB

Conector con cable 48V cc, 4.17 A (200W máx)



ILUDA5EN1200W48

Fuente de poder atenuable para riel magnético entrada 110 - 130 V ca , salida 48 V cc, protección IP 20

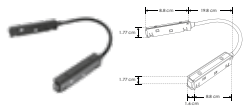

ILUCOPMAGMMCAB

Cople electrificado con cable 48 V cc, 4.17 A (200W máx)



ILUPS48V100W

ILUPS48V200W

Fuentes de alimentación para riel magnético, entrada 100 - 265 V ca, salida 48 V cc, 100 / 200 W protección IP20

Ilumileds S.A. de C. V e Ingeniería electrodigital, audio, video, iluminación S.A de C.V. se reserva el derecho de modificar la información sin previo aviso y no se hace responsable por errores u omisiones en este documento.

ACCESORIOS RIEL MAGNÉTICO

ILUCOPMAG180 [Cople de 180° electrificado]

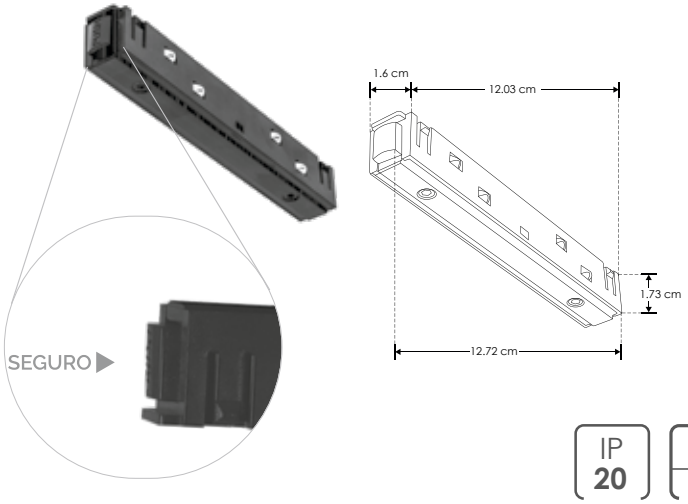

Material	Plástico tipo ABS / Aluminio, acabado negro
Base	Riel magnético
Grado de protección	IP20 Para uso en interiores
Alimentación	48 V cc
Potencia	200 W máx.

IP 20 | 48 V cc | 200 W máx

ILUCOPMAGMMCAB [Cople electrificado con cable]

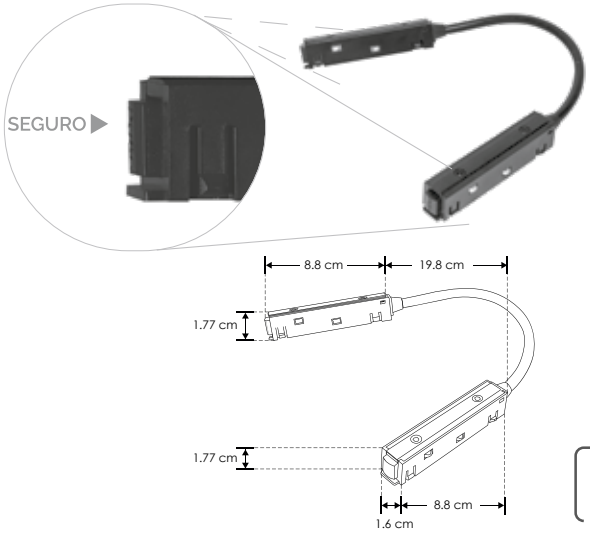

Material	Plástico tipo ABS / Aluminio, acabado negro
Base	Riel magnético
Grado de protección	IP20 Para uso en interiores
Alimentación	48 V cc
Potencia	200 W máx.

IP 20 | 48 V cc | 200 W máx

ILUCOPMAGCAB [Conector con cable]

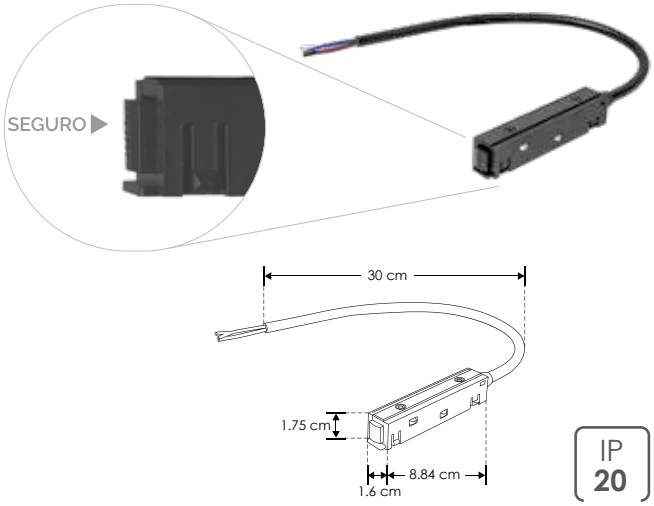

Material	Plástico tipo ABS / Aluminio, acabado negro
Base	Riel magnético
Grado de protección	IP20 Para uso en interiores
Alimentación	48 V cc
Potencia	200 W máx.

IP 20 | 48 V cc | 200 W máx

 Ilumileds S.A. de C. V e Ingeniería electrodigital, audio, video, iluminación S.A de C.V. se reserva el derecho de modificar la información sin previo aviso y no se hace responsable por errores u omisiones en este documento.

ILUCOPMAGMMCABS [Cople electrificado macho-macho]

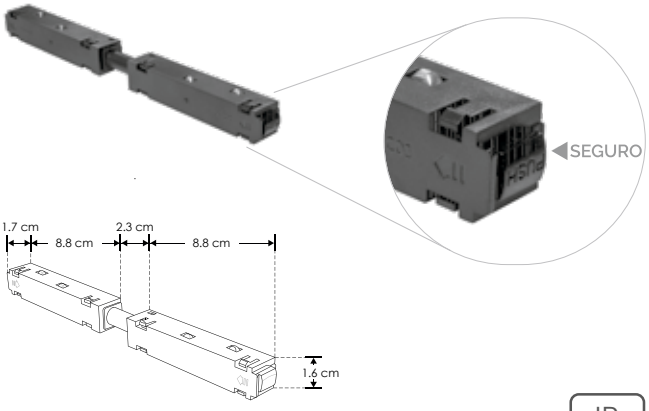

Material	Plástico tipo ABS / Aluminio, acabado negro
Base	Riel magnético
Grado de protección	IP20 Para uso en interiores
Alimentación	48 V cc
Potencia	200 W máx.

IP 20 | 48 V cc | 200 W máx

ILUCOMAG180EMP [Cople lineal 180º]

NOTA: Para hacer uniones con rieles de empotrar modelos ILUTMAG6246EMP e ILUTMAG6246ETRIM

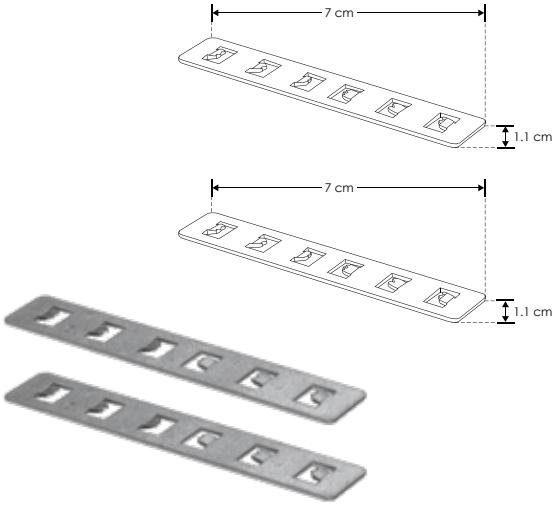

Material	Acero
Descripción	Cople lineal 180° para rieles magnéticos modelos ILUTMAG6246EMP e ILUTMAG6246ETRIM
Incluye	Incluye 2 barras metálicas

IP 20

ILUCOMAG180SS [Cople lineal 180º]

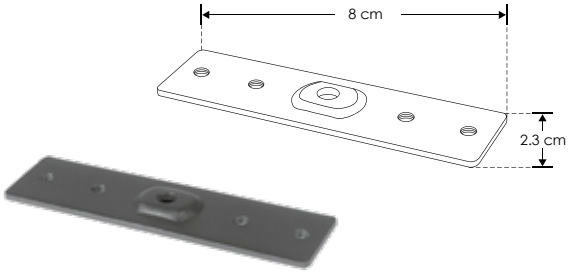

Material	Acero
Descripción	Cople lineal 180° para rieles magnéticos modelos ILUTMAG2624SS e ILUTMAG2651SS
Incluye	Incluye barra metálica y tornillos de fijación

IP 20

Ilumileds S.A. de C. V e Ingeniería electrodigital, audio, video, iluminación S.A de C.V. se reserva el derecho de modificar la información sin previo aviso y no se hace responsable por errores u omisiones en este documento.

ACCESORIOS RIEL MAGNÉTICO

LINEA PROFESIONAL

ILUPS48V100W [100 W]

ILUPS48V200W [200 W]

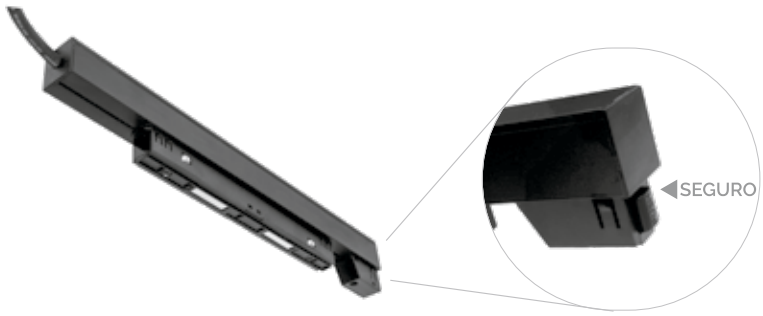

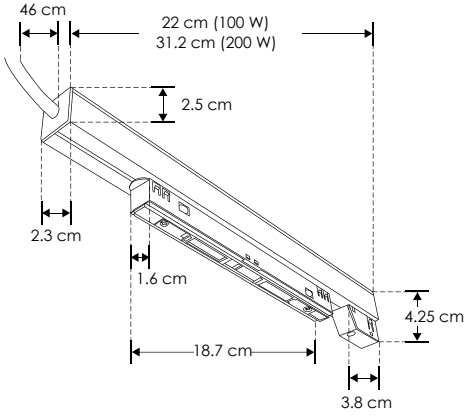

Material	Aluminio
Funciones	Fuente de poder con voltaje de salida constante para Riel Magnético
Voltaje de operación	48 V cc
Alimentación	100 - 265 V ca
Potencia de salida	100 W / 200 W
Carga máxima	80 W / 160 W
Eficiencia	80%

NOM | IP 20 | 100-265 | 100 W | 200 W | 48 V cc SALIDA

ILUDA5EN1200W48 [200 W]

NOTA: Consulte la compatibilidad del dimmer (atenuador a utilizar).

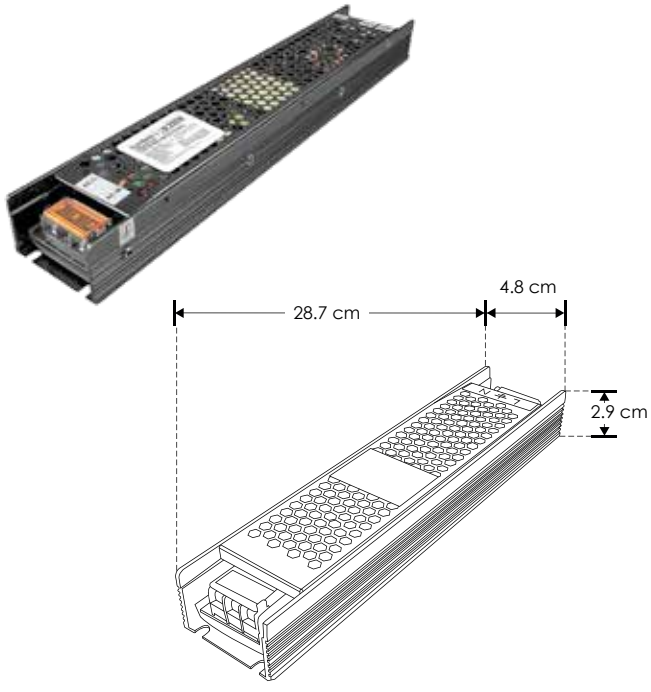

Material	Acero / Cubierta rejilla multiperforada
Funciones	Fuente de poder atenuable para riel magnético, voltaje constante 48 Vcc compatibles con 5 modos de atenuación: TRIAC, 0-10V, 1-10V, PWM y Potenciómetro
Voltaje de operación	48 V cc
Alimentación	110 - 130 V ca
Potencia de salida	200 W
Carga máxima	160 W
Eficiencia	80%

NOM | IP 20 | 110-130 | atenuable | 200 W | 48 V cc SALIDA

Ilumileds S.A. de C. V e Ingeniería electrodigital, audio, video, iluminación S.A de C.V. se reserva el derecho de modificar la información sin previo aviso y no se hace responsable por errores u omisiones en este documento.

KITSOBMAGSS

[Soportes para sobreponer]

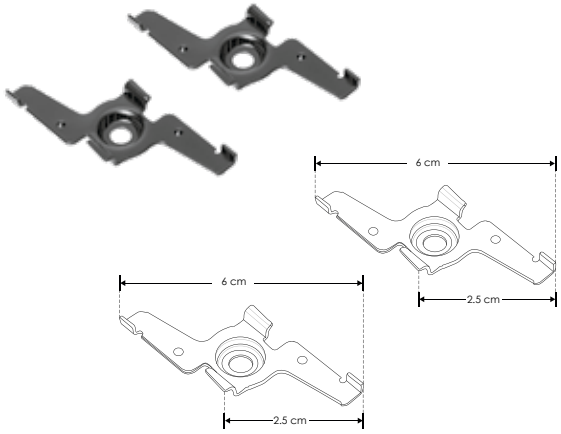

Características Kit de 2 soportes para sobreponer rieles magnéticos modelos ILUTMAG2624SS e ILUTMAG2651SS

IP 20

KITSUSPMAG

[Suspensión para Riel]

NOTA: Compatible con modelos ILUTMAG2624SS e ILUTMAG2651SS

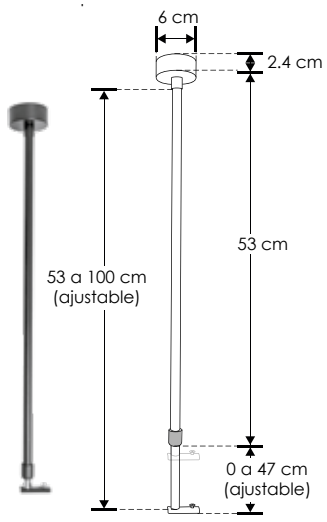

Características	Kit de suspensión para riel magnético
Incluye	1 barra ajustable de 0.5 – 1m de largo, canope, base de sujeción, barra metálica, 5 tornillos, rondana de presión, base cilíndrica y kit de pijas y taquetes

IP 20

ILUCOPMAG360HB

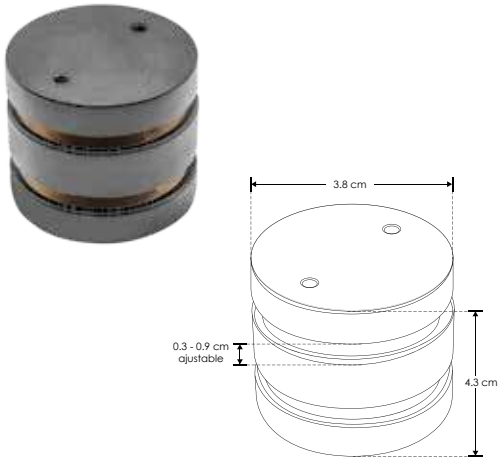

Características Cople mecánico y electrificado, cilíndrico omnidireccional para rieles magnéticos modelos ILUTMAG2624SS e ILUTMAG2651SS acabado negro, ángulo 360°, conexión horizontal, IP20

accesorios Se venden por separado.

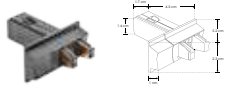

SPLICEMAGHB

Unión mecánica y electrificada para cople ILUCOPMAG360HB, IP20

IP 20

Ilumileds S.A. de C. V e Ingeniería electrodigital, audio, video, iluminación S.A de C.V. se reserva el derecho de modificar la información sin previo aviso y no se hace responsable por errores u omisiones en este documento.





 Ilumileds S.A. de C. V e Ingeniería electrodigital, audio, video, iluminación S.A de C.V. se reserva el derecho de modificar la información sin previo aviso y no se hace responsable por errores u omisiones en este documento.

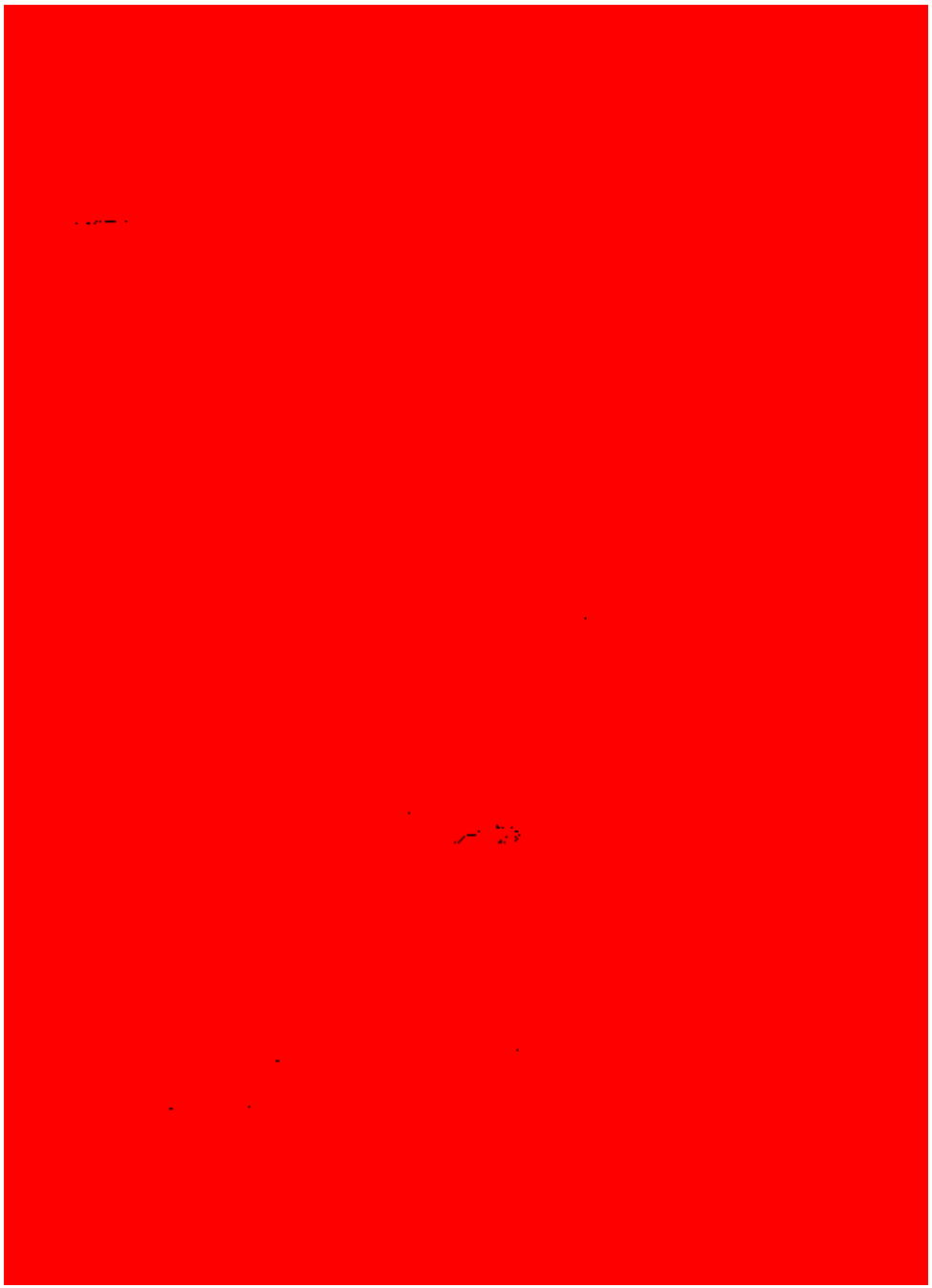

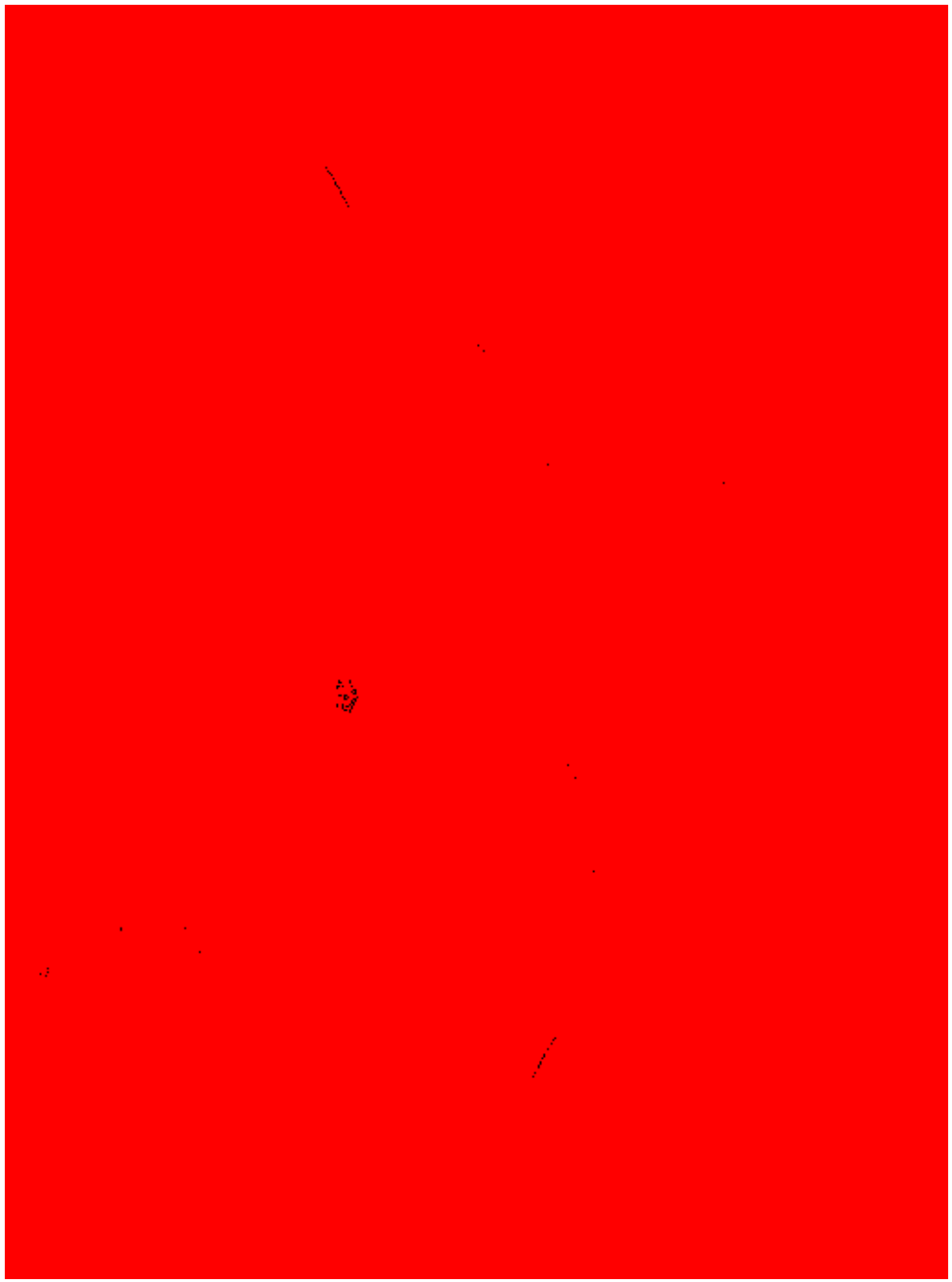

Ilumileds S.A. de C. V e Ingeniería electrodigital, audio, video, iluminación S.A de C.V. se reserva el derecho de modificar la información sin previo aviso y no se hace responsable por errores u omisiones en este documento.

RIEL MAGNÉTICO
LINEA PROFESIONAL

ILUSUSPESFMAG6W [Acabado negro (Blanco cálido)]

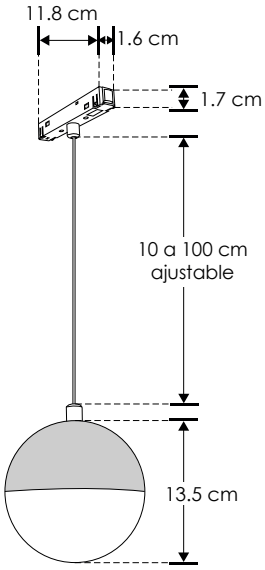

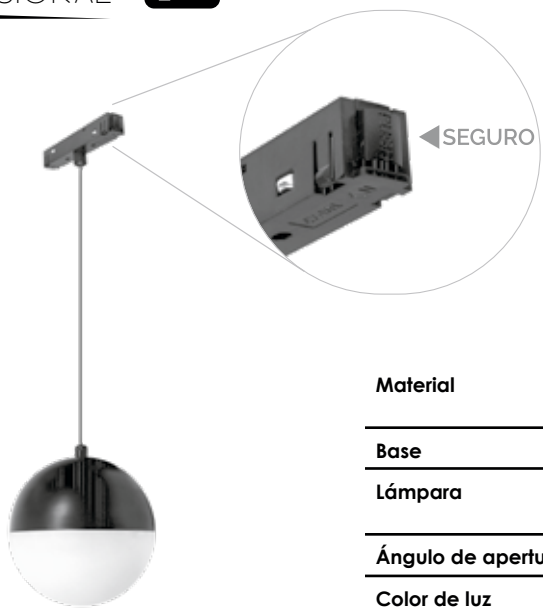

Material	Aluminio acabado negro y cubierta de policarbonato
Base	Riel magnético
Lámpara	Luminario de LED para suspender en riel magnético, atenuable
Ángulo de apertura	120°
Color de luz	Blanco cálido
Alimentación	48 V cc
Potencia	6 W

NOM | IP 20 | 2-3 step MACADAM | 120° | 3 000 K Blanco cálido | 6 W | FL 210 lúmenes Blanco cálido | 48 V cc | CRI 90 | atenuable

RIEL MAGNÉTICO
LINEA PROFESIONAL

ILUSUSPCONOMAG6W [Acabado negro (Blanco cálido)]

NOTA: Para ajustar la longitud del cable es necesario cortar y soldar.

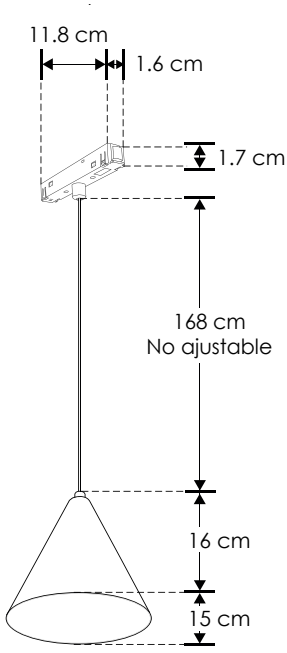

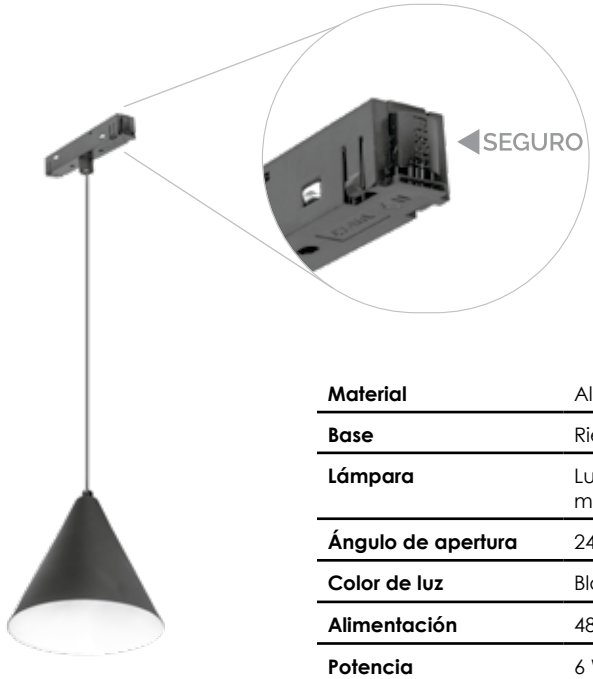

Material	Aluminio acabado negro
Base	Riel magnético
Lámpara	Luminario de LED para suspender en riel magnético, atenuable
Ángulo de apertura	24°
Color de luz	Blanco cálido
Alimentación	48 V cc
Potencia	6 W

NOM | IP 20 | 2-3 step MACADAM | 24° | 3 000 K Blanco cálido | 6 W | FL 210 lúmenes Blanco cálido | 48 V cc | CRI 90 | atenuable

Ilumileds S.A. de C. V e Ingeniería electrodigital, audio, video, iluminación S.A de C.V. se reserva el derecho de modificar la información sin previo aviso y no se hace responsable por errores u omisiones en este documento.

RIEL MAGNÉTICO
LINEA PROFESIONAL

ILUSUSPESFCMAG6W [Acabado negro (Blanco cálido)]

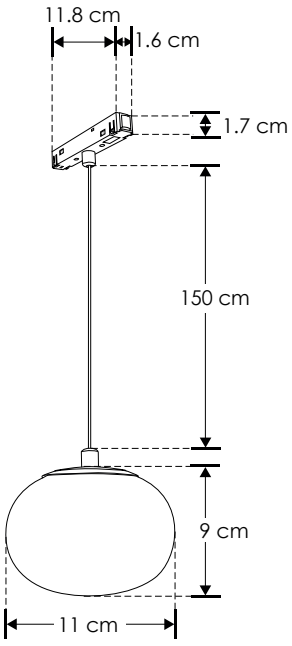



Material	Base de aluminio / cubierta de cristal
Base	Riel magnético
Lámpara	Luminario de LED para suspender en riel magnético, atenuable
Ángulo de apertura	120°
Color de luz	Blanco cálido
Alimentación	48 V cc
Potencia	6 W

NOM | IP 20 | 2-3 step MACADAM | 120° | 3 000 K Blanco cálido | 6 W | FL 210 lúmenes Blanco cálido | 48 V cc | CRI 90 | atenuable

RIEL MAGNÉTICO
LINEA PROFESIONAL

ILUSUSPMAG6W [Acabado negro (Blanco cálido)]

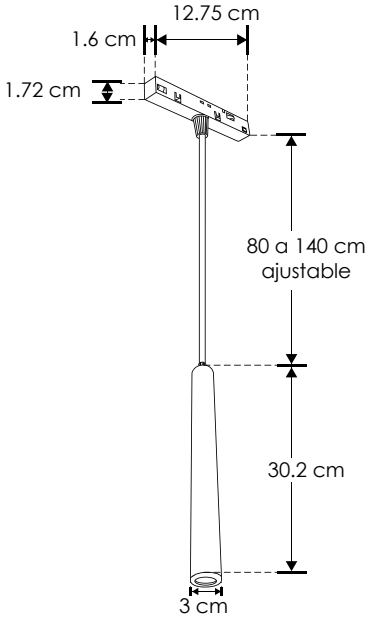



Material	Aluminio acabado negro
Base	Riel magnético
Lámpara	Luminario de LED para suspender en riel magnético, atenuable
Ángulo de apertura	24°
Color de luz	Blanco cálido
Alimentación	48 V cc
Potencia	6 W

NOM | IP 20 | 2-3 step MACADAM | 24° | 3 000 K Blanco cálido | 6 W | FL 450 lúmenes Blanco cálido | 48 V cc | CRI 90 | atenuable | IES Archivo Fotométrico

Ilumileds S.A. de C. V e Ingeniería electrodigital, audio, video, iluminación S.A de C.V. se reserva el derecho de modificar la información sin previo aviso y no se hace responsable por errores u omisiones en este documento.

RIEL MAGNÉTICO

LINEA PROFESIONAL

ILUSUSPMAG10W [Acabado negro (Blanco cálido)]

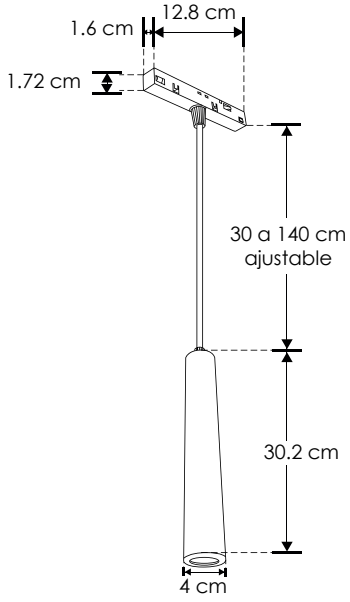



Material	Aluminio acabado negro
Base	Riel magnético
Lámpara	Luminario de LED para suspender en riel magnético, atenuable
Ángulo de apertura	24°
Color de luz	Blanco cálido
Alimentación	48 V cc
Potencia	10 W

NOM | IP 20 | 2-3 step MACADAM | 24° | 3 000 K Blanco cálido | 10 W | FL 750 lúmenes Blanco cálido | 48 V cc | CRI 90 | atenuable | IES Archivo Fotométrico

RIEL MAGNÉTICO

LINEA PROFESIONAL

ILUSESFMAG4.5WB [Acabado negro (Blanco cálido)]

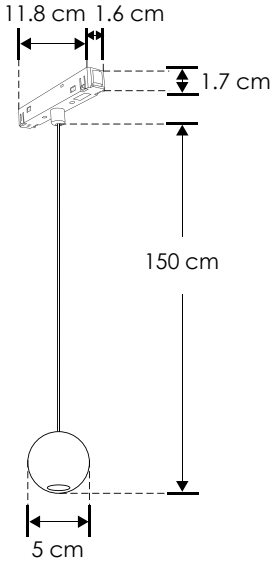

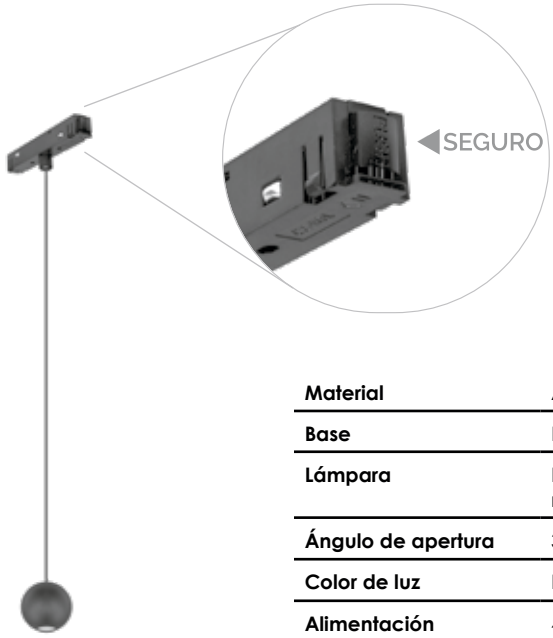

Material	Aluminio acabado negro
Base	Riel magnético
Lámpara	Luminario de LED para suspender en riel magnético.
Ángulo de apertura	38°
Color de luz	Blanco cálido
Alimentación	48 V cc
Potencia	4.5 W

NOM | IP 20 | 2-3 step MACADAM | 38° | 3 000 K Blanco cálido | 4.5 W | FL 150 lúmenes Blanco cálido | 48 V cc | CRI 90 | no atenuable

Ilumileds S.A. de C. V e Ingeniería electrodigital, audio, video, iluminación S.A de C.V. se reserva el derecho de modificar la información sin previo aviso y no se hace responsable por errores u omisiones en este documento.

RIEL MAGNÉTICO
LINEA PROFESIONAL

ILUSUSPMAG260 [Acabado blanco con negro (Blanco cálido)]

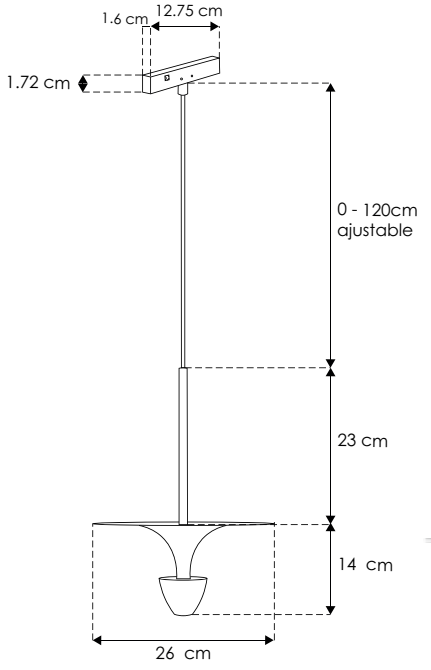

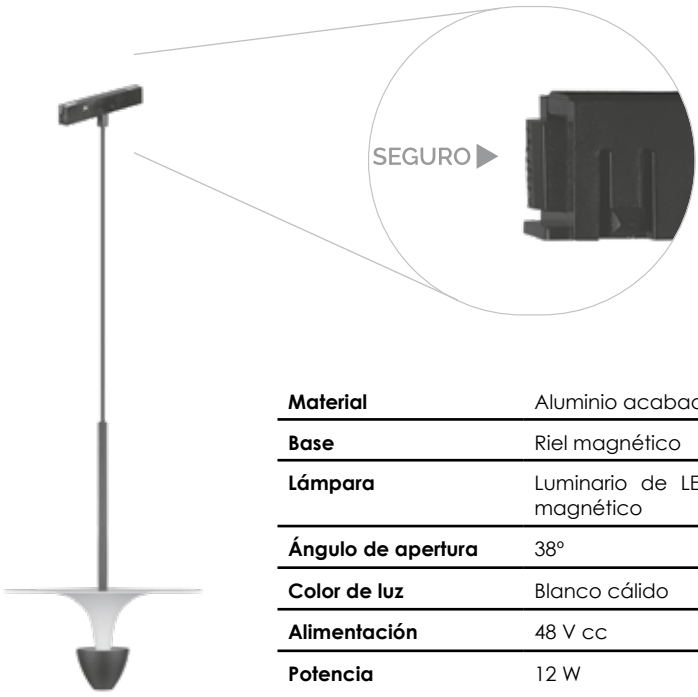

Material	Aluminio acabado blanco con negro
Base	Riel magnético
Lámpara	Luminario de LED para suspender en riel magnético
Ángulo de apertura	38°
Color de luz	Blanco cálido
Alimentación	48 V cc
Potencia	12 W

NOM | IP 20 | 2-3 step MACADAM | 38° | 3 000 K Blanco cálido | 12 W | FL 900 lúmenes Blanco cálido | 48 V cc | CRI 90 | no atenuable

RIEL MAGNÉTICO
LINEA PROFESIONAL

ILUMINRUGRMAG3W [Acabado negro (Blanco cálido)]



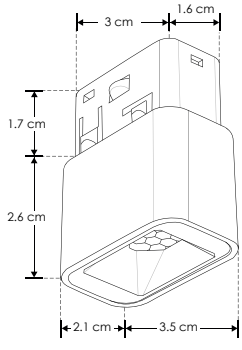

Material	Aluminio acabado negro
Base	Riel magnético
Lámpara	Luminario de LED con UGR 19 y filtro tipo louver honey, mini puntual rectangular fijo para riel magnético (no atenuable)
Ángulo de apertura	24°
Color de luz	Blanco cálido
Alimentación	48 V cc
Potencia	3 W



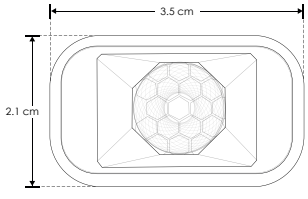



NOM | IP 20 | 2-3 step MACADAM | 24° | 3 000 K Blanco cálido | 3 W | FL 240 lúmenes Blanco cálido | 48 V cc | CRI 90 | no atenuable

Ilumileds S.A. de C. V e Ingeniería electrodigital, audio, video, iluminación S.A de C.V. se reserva el derecho de modificar la información sin previo aviso y no se hace responsable por errores u omisiones en este documento.

RIEL MAGNÉTICO
LINEA PROFESIONAL

ILUMINCUGRMAG3W [Acabado negro (Blanco cálido)]



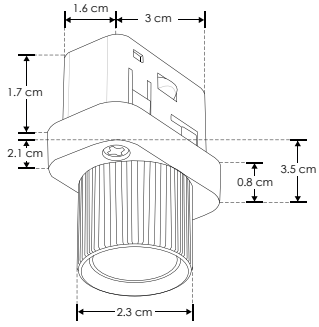



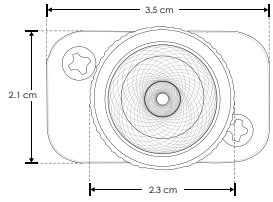

Material	Aluminio acabado negro
Base	Riel magnético
Lámpara	Luminario de LED con UGR 19, mini puntual circular fijo para riel magnético (no atenuable)
Ángulo de apertura	24°
Color de luz	Blanco cálido
Alimentación	48 V cc
Potencia	3 W



NOM | IP 20 | 2-3 step MACADAM | 24° | 3 000 K Blanco cálido | 3 W | FL 240 lúmenes Blanco cálido | 48 V cc | CRI 90 | no atenuable

RIEL MAGNÉTICO
LINEA PROFESIONAL

ILUWWMAG10W [Acabado negro (Blanco cálido, 10W)]

ILUWWMAG20W [Acabado negro (Blanco cálido, 20W]

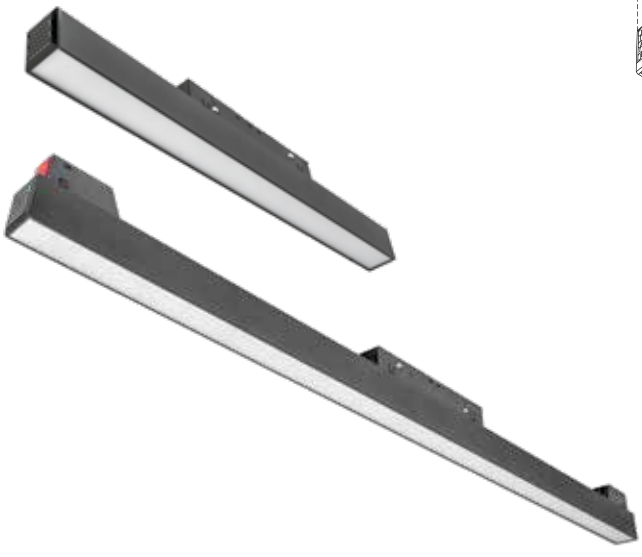

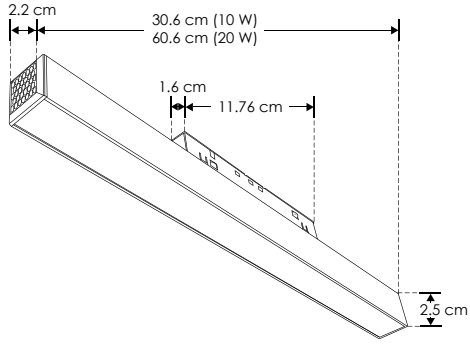

Material	Aluminio acabado negro
Base	Riel magnético
Lámpara	Luminario de LED tipo flood para riel magnético, atenuable
Ángulo de apertura	120°
Color de luz	Blanco cálido
Alimentación	48 V cc
Potencia	10 W / 20 W

NOM | IP 20 | 2-3 step MACADAM | 120° | 3 000 K Blanco cálido | 10 W | FL 350 lúmenes Blanco cálido | 20 W | FL 700 lúmenes Blanco cálido | 48 V cc | CRI 90 | atenuable | IES Archivo Fotométrico

Ilumileds S.A. de C. V e Ingeniería electrodigital, audio, video, iluminación S.A de C.V. se reserva el derecho de modificar la información sin previo aviso y no se hace responsable por errores u omisiones en este documento.

RIEL MAGNÉTICO

LINEA PROFESIONAL

ILUS14DMAG12W [Acabado blanco (Blanco cálido) 12 W]

ILUS14DMAG24W [Acabado blanco (Blanco cálido) 24 W]

ILUS14DMAG36W [Acabado blanco (Blanco cálido) 36 W]



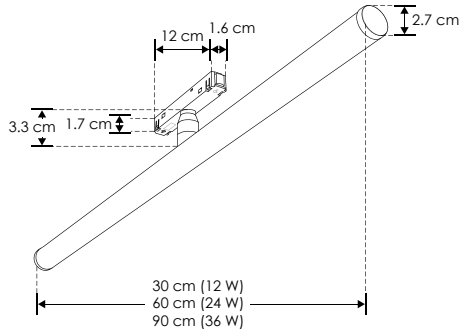

Material	Policarbonato acabado blanco
Base	Riel magnético
Lámpara	Luminario de LED tipo S14 dirigible, para riel magnético (atenuable)
Ángulo de apertura	360° (Efecto de luz omnidireccional)
Color de luz	Blanco cálido
Alimentación	48 V cc
Potencia	12 W / 24 W / 36 W

NOM | IP 20 | 2-3 step MACADAM | 360° | 3 000 K Blanco cálido | 12 W | FL 840 lúmenes Blanco cálido | 24 W | FL 1 680 lúmenes Blanco cálido | 36 W | FL 2 520 lúmenes Blanco cálido | 48 V cc | CRI 90 | atenuable

RIEL MAGNÉTICO

LINEA PROFESIONAL

ILURASTMAG12W [Acabado negro (Blanco cálido) 12 W]

ILURASTMAG18W [Acabado negro (Blanco cálido) 18 W]

ILURASTMAG24W [Acabado negro (Blanco cálido) 24 W]

NOTA: Solo los modelos de 12 y 24W pueden atenuarse, el modelo ILURASTMAG18W no es atenuable



ILURASTMAG12W
(Atenuable)

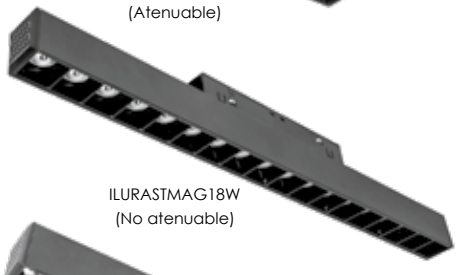

ILURASTMAG18W
(No atenuable)



ILURASTMAG24W
(Atenuable)

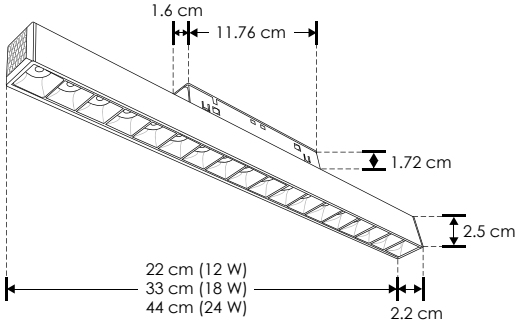

Material	Aluminio acabado negro
Base	Riel magnético
Lámpara	Luminario de LED puntual rectangular fijo para riel magnético
Ángulo de apertura	24°
Color de luz	Blanco cálido
Alimentación	48 V cc
Potencia	12 W / 18 W / 24 W

NOM | IP 20 | 2-3 step MACADAM | 24° | 3 000 K Blanco cálido | 12 W | FL 900 lúmenes Blanco cálido | 18 W | FL 1 350 lúmenes Blanco cálido | 24 W | FL 1 800 lúmenes Blanco cálido | 48 V cc | CRI 90 | IES Archivo Fotométrico

Ilumileds S.A. de C. V e Ingeniería electrodigital, audio, video, iluminación S.A de C.V. se reserva el derecho de modificar la información sin previo aviso y no se hace responsable por errores u omisiones en este documento.

RIEL MAGNÉTICO
LINEA PROFESIONAL

ILURASTDIRMAG6W [Acabado negro (Blanco cálido) 6 W]

ILURASTDIRMAG12W [Acabado negro (Blanco cálido) 12 W]

NOTA: Solo puede atenuarse el modelo de 12 W, el modelo ILURASTDIRMAG6W no es atenuable



LURASTDIRMAG6W
(No atenuable)

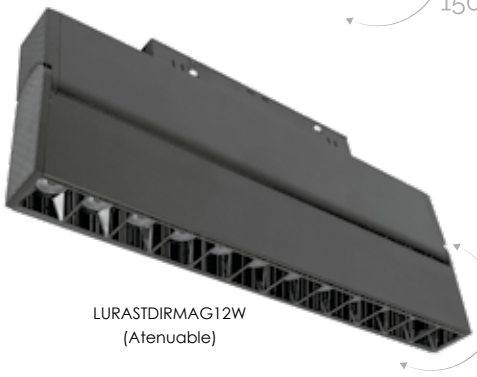

LURASTDIRMAG12W
(Atenuable)

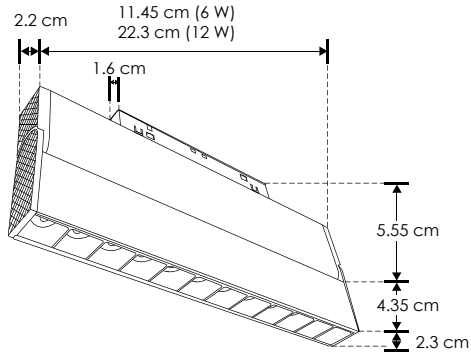

Material	Aluminio acabado negro
Base	Riel magnético
Lámpara	Luminario de LED puntual rectangular dirigible para riel magnético
Ángulo de apertura	24°
Color de luz	Blanco cálido
Alimentación	48 V cc
Potencia	6 W / 12 W

NOM | IP 20 | 2-3 step MACADAM | 24° | 3 000 K Blanco cálido | 6 W | FL 450 lúmenes Blanco cálido | 12 W | FL 900 lúmenes Blanco cálido | 48 V cc | CRI 90

RIEL MAGNÉTICO
LINEA PROFESIONAL

ILUSPOTFOCMAG7W [Acabado negro (Blanco cálido)]

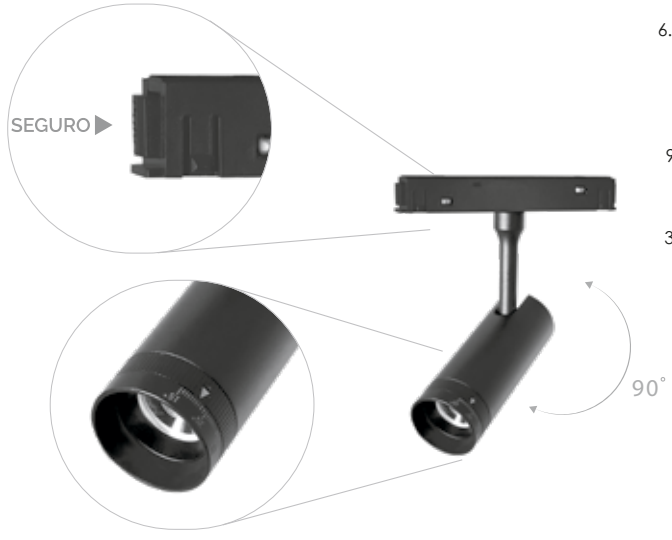

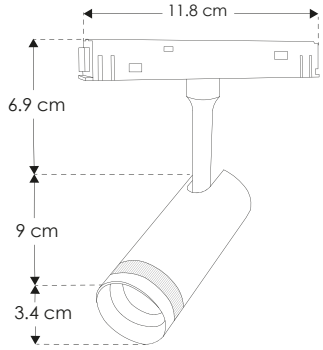

Material	Aluminio acabado negro
Base	Riel magnético
Lámpara	Luminario de LED con óptica ajustable para riel magnético, atenuable
Ángulo de apertura	15 a 50° (Ajustable)
Color de luz	Blanco cálido
Alimentación	48 V cc
Potencia	7 W

NOM | IP 20 | 2-3 step MACADAM | 15° a 50° | 3 000 K Blanco cálido | 7 W | FL 525 lúmenes Blanco cálido | 48 V cc | CRI 90 | atenuable | IES Archivo Fotométrico

 Ilumileds S.A. de C. V e Ingeniería electrodigital, audio, video, iluminación S.A de C.V. se reserva el derecho de modificar la información sin previo aviso y no se hace responsable por errores u omisiones en este documento.

RIEL MAGNÉTICO

LINEA PROFESIONAL

ILUSPOTDIRMAG7W [Acabado negro (Blanco cálido) 7 W]

ILUSPOTDIRMAG10W [Acabado negro (Blanco cálido) 10 W]

ILUSPOTDIRMAG15W [Acabado negro (Blanco cálido) 15 W]



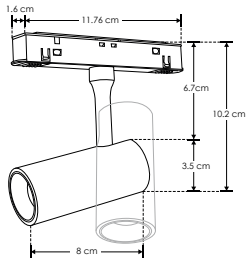



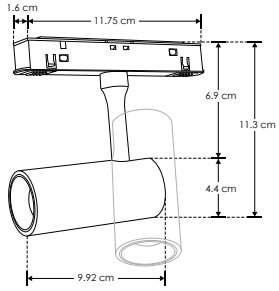



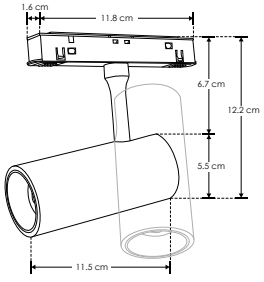

Material	Aluminio acabado negro
Base	Riel magnético
Lámpara	Luminario de LED tipo spot dirigible para riel magnético, atenuable
Ángulo de apertura	24°
Color de luz	Blanco cálido
Alimentación	48 V cc
Potencia	7 W / 10 W / 15W

NOM | IP 20 | 2-3 step MACADAM | 24° | 3 000 K Blanco cálido | 7 W | FL 560 lúmenes Blanco cálido | 10 W | FL 800 lúmenes Blanco cálido | 15 W | FL 1 200 lúmenes Blanco cálido | 48 V cc | CRI 90 | atenuable | IES Archivo Fotométrico

RIEL MAGNÉTICO

LINEA PROFESIONAL

ILUSPOTDIRMAG7WW [Acabado blanco (Blanco cálido) 7 W]

ILUSPOTDIRMA10WW [Acabado blanco (Blanco cálido) 10 W]

ILUSPOTDIRMA15WW [Acabado blanco (Blanco cálido) 15 W]



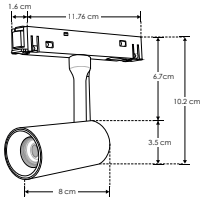



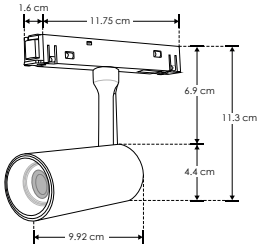



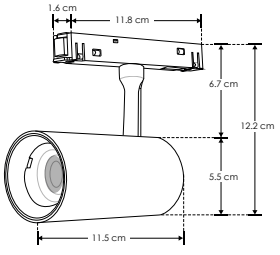

Material	Aluminio acabado blanco
Base	Riel magnético
Lámpara	Luminario de LED tipo spot dirigible, para riel magnético (atenuable)
Ángulo de apertura	24°
Color de luz	Blanco cálido
Alimentación	48 V cc
Potencia	7 W / 10 W / 15 W

NOM | IP 20 | 2-3 step MACADAM | 24° | 3 000 K Blanco cálido | 7 W | FL 560 lúmenes Blanco cálido | 10 W | FL 800 lúmenes Blanco cálido | 15 W | FL 1200 lúmenes Blanco cálido | 48 V cc | CRI 90 | atenuable | IES Archivo Fotométrico

Ilumileds S.A. de C. V e Ingeniería electrodigital, audio, video, iluminación S.A de C.V. se reserva el derecho de modificar la información sin previo aviso y no se hace responsable por errores u omisiones en este documento.

RIEL MAGNÉTICO
LINEA PROFESIONAL

ILUSPTDMA7W4EN1G [Acabado dorado (CCT 4EN1)]

NOTA: Compatible con rieles magnéticos modelos ILUTMAG2624SS, ILUTMAG2651SS, ILUTMAG6246EMP e ILUTMAG6246ETRIM.
Para modo Smart debe usarse la fuente de poder ILUPS48V200WCCT

NUEVO



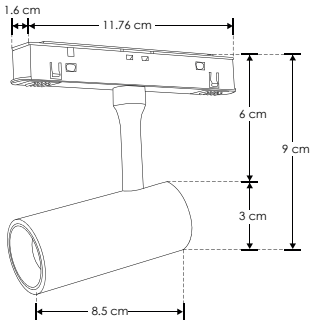

Material	Aluminio acabado dorado
Base	Riel magnético
Lámpara	Luminario de LED tipo spot dirigible para riel magnético, con cambio de CCT
Ángulo de apertura	24°
Color de luz	Blanco cálido / Blanco neutro / Blanco / Smart Con cambio de temperatura de color controlado vía aplicación
Alimentación	48 V cc
Potencia	7 W

NOM | IP 20 | 2-3 step MACADAM | 24° | 2 700 K Blanco cálido | 4 100 K Blanco neutro | 5 500 K Blanco | FL 210 lúmenes Blanco cálido | FL 245 lúmenes Blanco neutro | FL 280 lúmenes Blanco | 7 W | 48 V cc | CRI 90 | driver atenuable

RIEL MAGNÉTICO
LINEA PROFESIONAL

ILUESFMAG6W [Acabado negro (Blanco cálido)]

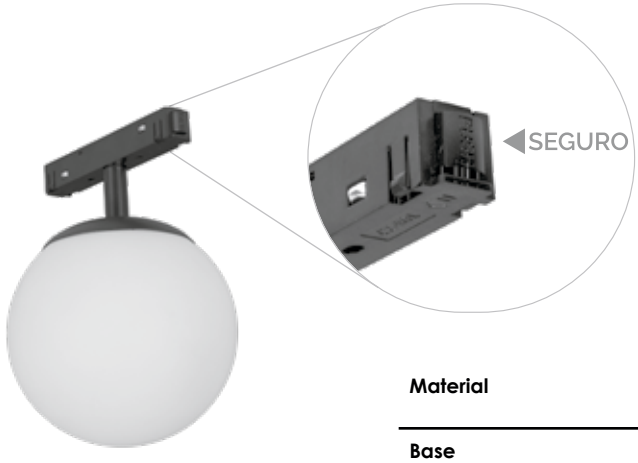

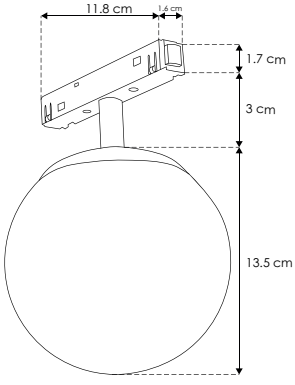

Material	Aluminio acabado negro y cubierta de policarbonato
Base	Riel magnético
Lámpara	Luminario de LED para riel magnético, atenuable
Ángulo de apertura	360°
Color de luz	Blanco cálido
Alimentación	48 V cc
Potencia	6 W

NOM | IP 20 | 2-3 step MACADAM | 360° | 3 000 K Blanco cálido | 6 W | FL 210 lúmenes Blanco cálido | 48 V cc | CRI 90 | atenuable

Ilumileds S.A. de C. V e Ingeniería electrodigital, audio, video, iluminación S.A de C.V. se reserva el derecho de modificar la información sin previo aviso y no se hace responsable por errores u omisiones en este documento.

RIEL MAGNÉTICO
LINEA PROFESIONAL

ILUCIRMAG9WB [Acabado negro (Blanco cálido)]

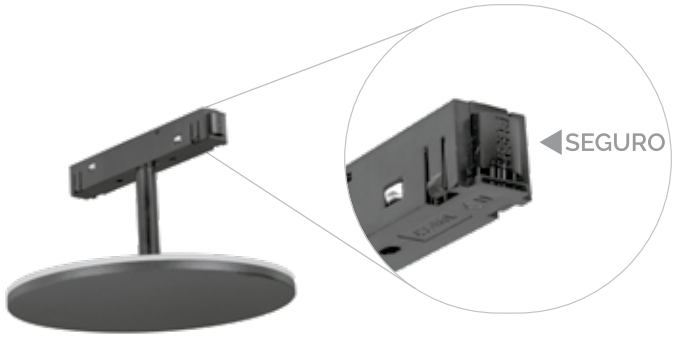

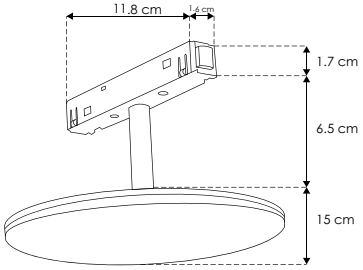

Material	Aluminio acabado negro
Base	Riel magnético
Lámpara	Luminario de LED para riel magnético
Ángulo de apertura	180°
Color de luz	Blanco cálido
Alimentación	48 V cc
Potencia	9 W

NOM | IP 20 | 2-3 step MACADAM | 180° | 3 000 K Blanco cálido | 9 W | FL 315 lúmenes Blanco cálido | 48 V cc | CRI 90 | no atenuable

RIEL MAGNÉTICO
LINEA PROFESIONAL

ILUSOBEUGRMAG7WB [Acabado negro (Blanco cálido)]

ILUSOBEUGRMAG7WW [Acabado blanco (Blanco cálido)]



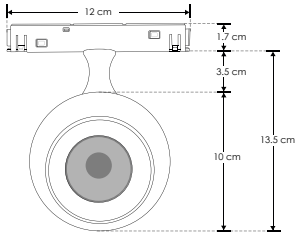



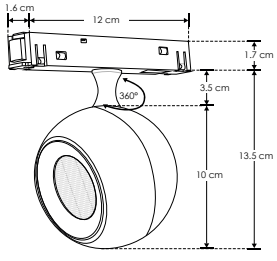

Material	Aluminio acabado negro / blanco
Base	Riel magnético
Lámpara	Luminario de LED con UGR 19 y filtro tipo louver honey, dirigible para riel magnético (atenuable)
Ángulo de apertura	24°
Color de luz	Blanco cálido
Alimentación	48 V cc
Potencia	7 W

NOM | IP 20 | 2-3 step MACADAM | 24° | 3 000 K Blanco cálido | 7 W | FL 560 lúmenes Blanco cálido | 48 V cc | CRI 90 | atenuable

Ilumileds S.A. de C. V e Ingeniería electrodigital, audio, video, iluminación S.A de C.V. se reserva el derecho de modificar la información sin previo aviso y no se hace responsable por errores u omisiones en este documento.

RIEL MAGNÉTICO
LINEA PROFESIONAL

ILUSOBRUGRMAG7WB [Acabado negro (Blanco cálido)]

ILUSOBRUGRMAG7WW [Acabado blanco (Blanco cálido)]



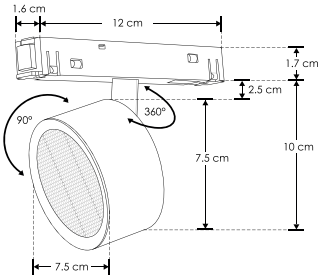



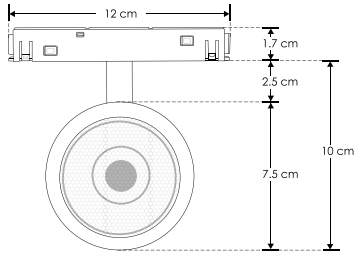

Material	Aluminio acabado negro / blanco
Base	Riel magnético
Lámpara	Luminario de LED con UGR 19 y filtro tipo louver honey, dirigible para riel magnético (atenuable)
Ángulo de apertura	24°
Color de luz	Blanco cálido
Alimentación	48 V cc
Potencia	7 W

NOM | IP 20 | 2-3 step MACADAM | 24° | 3 000 K Blanco cálido | 7 W | FL 560 lúmenes Blanco cálido | 48 V cc | CRI 90 | atenuable

RIEL MAGNÉTICO
LINEA PROFESIONAL

ILUELICORMAG10W [Acabado negro (Blanco cálido)]

NOTA: Cortadoras de luz para ajustar a figuras geometricas, angulo de apertura de 10 a 15°, zoom y foco.





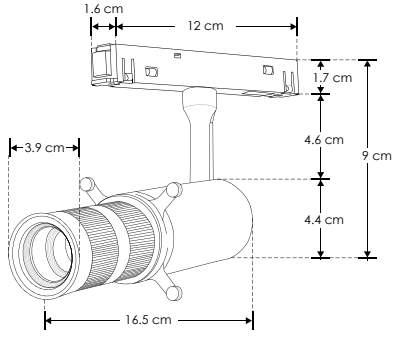

Material	Aluminio acabado negro
Base	Riel magnético
Lámpara	Luminario de LED tipo elipsoidal de sobreponer para riel magnético (atenuable)
Ángulo de apertura	10 a 15° ajustable mediante cortadores de luz
Color de luz	Blanco cálido
Alimentación	48 V cc
Potencia	10 W

NOM | IP 20 | 2-3 step MACADAM | 10° a 15° | 3 000 K Blanco cálido | 10 W | FL 800 lúmenes Blanco cálido | 48 V cc | CRI 90 | atenuable

 Ilumileds S.A. de C. V e Ingeniería electrodigital, audio, video, iluminación S.A de C.V. se reserva el derecho de modificar la información sin previo aviso y no se hace responsable por errores u omisiones en este documento.

RIEL MAGNÉTICO

LINEA PROFESIONAL

ILUNEONMAG100WWB [Acabado blanco (Blanco cálido) 16 W]

ILUNEONMAG200WWB [Acabado blanco (Blanco cálido) 22 W]



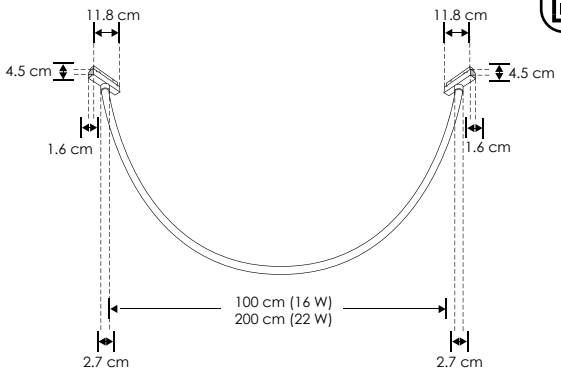

Material	Pista de cobre, encapsulado de silicón
Base	Riel magnético
Lámpara	Tira de LED tipo neon flexible para riel magnético, 240 LEDs por metro (no atenuable)
Ángulo de apertura	360°
Color de luz	Blanco cálido
Alimentación	48 V cc
Potencia	16 W / 22 W

NOM | IP 20 | 2-3 step MACADAM | 360° | 3 000 K Blanco cálido | 16 W | FL 920 lúmenes Blanco cálido | 22 W | FL 1 265 lúmenes Blanco cálido | 48 V cc | CRI 90 | no atenuable

RIEL MAGNÉTICO

LINEA PROFESIONAL

ILURASTMG12WCCT [Acabado negro (CCT, 12 W)]

ILURASTMG18WCCT [Acabado negro (CCT, 18 W)]

ILURASTMG24WCCT [Acabado negro (CCT, 24 W)]

NOTA: Compatible con rieles magnéticos modelos ILUTMAG2624SS, ILUTMAG2651SS, ILUTMAG6246EMP e ILUTMAG6246ETRIM. Debe usarse la fuente de poder modelo ILUPS48V200WCCT

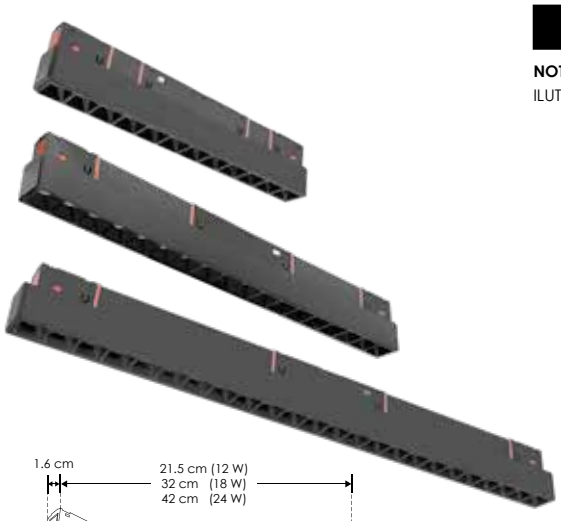

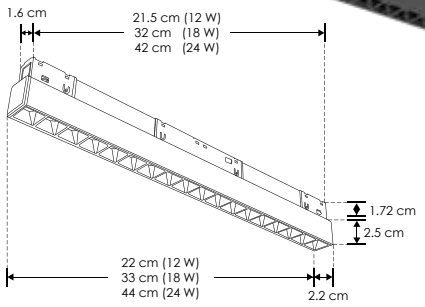

Material	Aluminio acabado negro
Base	Riel magnético
Lámpara	Luminario de LED con cambio de TCC vía APP para riel magnético (atenuable)
Ángulo de apertura	24°
Color de luz	Blanco cálido / Blanco neutro / Blanco Con cambio de temperatura de color controlado vía aplicación
Alimentación	48 V cc
Potencia	12 W / 18 W / 24 W

NOM | IP 20 | 2-3 step MACADAM | 24° | 2 700 K Blanco cálido | 4 100 K Blanco neutro | 5 500 K Blanco | 48 V cc | CRI 90 | atenuable

12 W	FL 360 lúmenes Blanco cálido	FL 420 lúmenes Blanco neutro	FL 480 lúmenes Blanco
18 W	FL 540 lúmenes Blanco cálido	FL 630 lúmenes Blanco neutro	FL 720 lúmenes Blanco
24 W	FL 720 lúmenes Blanco cálido	FL 840 lúmenes Blanco neutro	FL 960 lúmenes Blanco

Ilumileds S.A. de C. V e Ingeniería electrodigital, audio, video, iluminación S.A de C.V. se reserva el derecho de modificar la información sin previo aviso y no se hace responsable por errores u omisiones en este documento.

RIEL MAGNÉTICO
LINEA PROFESIONAL

ILURSTDMG6WCCT [Acabado negro (CCT, 6 W)]

ILURSTDMG12WCCT [Acabado negro (CCT, 12 W)]

NOTA: Compatible con rieles magnéticos modelos ILUTMAG2624SS, ILUTMAG2651SS, ILUTMAG6246EMP e ILUTMAG6246ETRIM.
Debe usarse la fuente de poder modelo ILUPS48V200WCCT

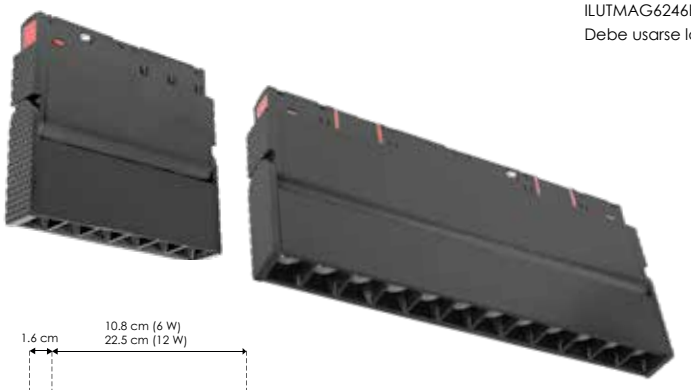

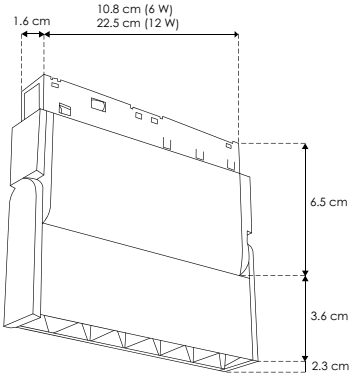

Material	Aluminio acabado negro
Base	Riel magnético
Lámpara	Luminario de LED con cambio de TCC vía APP para riel magnético (atenuable)
Ángulo de apertura	24°
Color de luz	Blanco cálido / Blanco neutro / Blanco Con cambio de temperatura de color controlado vía aplicación
Alimentación	48 V cc
Potencia	6 W / 12 W

NOM | IP 20 | 2-3 step MACADAM | 24° | 2 700 K Blanco cálido | 4 100 K Blanco neutro | 5 500 K Blanco | 48 V cc | CRI 90 | atenuable

6 W: FL 180 lúmenes Blanco cálido | FL 210 lúmenes Blanco neutro | FL 240 lúmenes Blanco

12 W: FL 360 lúmenes Blanco cálido | FL 420 lúmenes Blanco neutro | FL 480 lúmenes Blanco

RIEL MAGNÉTICO
LINEA PROFESIONAL

ILUCORFMA24W4EN1 [Acabado negro (CCT 4EN1)]

NOTA: Compatible con rieles magnéticos modelos ILUTMAG2624SS, ILUTMAG2651SS, ILUTMAG6246EMP e ILUTMAG6246ETRIM.
Para modo Smart debe usarse la fuente de poder ILUPS48V200WCCT

NUEVO



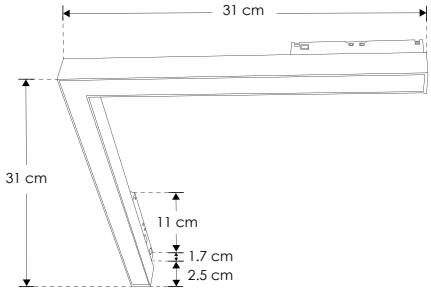

Material	Aluminio acabado negro
Base	Riel magnético
Lámpara	Luminario de LED con cambio de TCC vía APP o interruptor físico
Ángulo de apertura	120°
Color de luz	Blanco cálido / Blanco neutro / Blanco / Smart Con cambio de temperatura de color controlado vía aplicación
Alimentación	48 V cc
Potencia	24 W

NOM | IP 20 | 2-3 step MACADAM | 120° | 2 700 K Blanco cálido | 4 100 K Blanco neutro | 5 500 K Blanco | 48 V cc | CRI 90 | atenuable

24 W: FL 720 lúmenes Blanco cálido | FL 840 lúmenes Blanco neutro | FL 960 lúmenes Blanco

Ilumileds S.A. de C. V e Ingeniería electrodigital, audio, video, iluminación S.A de C.V. se reserva el derecho de modificar la información sin previo aviso y no se hace responsable por errores u omisiones en este documento.

RIEL MAGNÉTICO

LINEA PROFESIONAL

ILUWWMAG12WCCT [Acabado negro (CCT, 12 W)]

ILUWWMAG24WCCT [Acabado negro (CCT, 24 W)]

NUEVO **ILUWWMAG40WCCT** [Acabado negro (CCT, 40 W)]

NOTA: Compatible con rieles magnéticos modelos ILUTMAG2624SS, ILUTMAG2651SS, LUTMAG6246EMP e ILUTMAG6246ETRIM.
Debe usarse la fuente de poder modelo ILUPS48V200WCCT

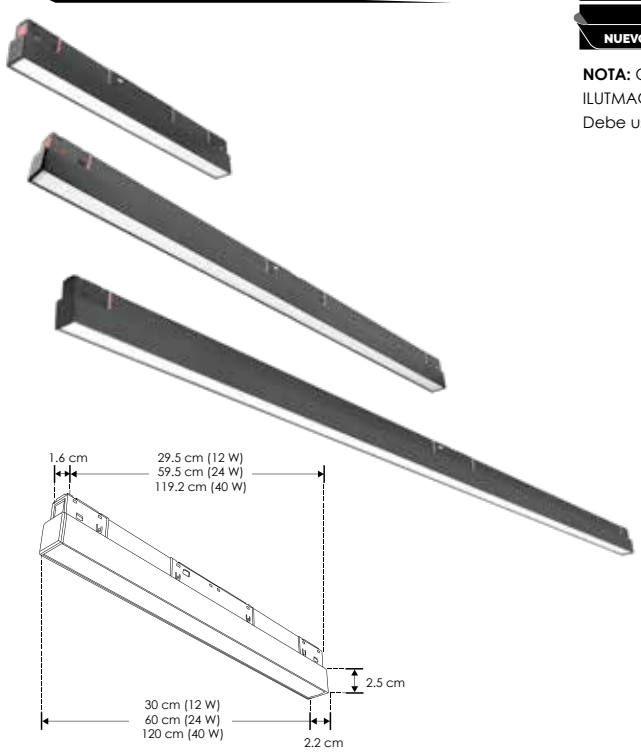

Material	Aluminio acabado negro
Base	Riel magnético
Lámpara	Luminario de LED con cambio de TCC vía APP para riel magnético (atenuable)
Ángulo de apertura	120°
Color de luz	Blanco cálido / Blanco neutro / Blanco Con cambio de temperatura de color controlado vía aplicación
Alimentación	48 V cc
Potencia	12 W / 24 W / 40 W

12 W	FL 360 lúmenes Blanco cálido	FL 420 lúmenes Blanco neutro	FL 480 lúmenes Blanco
24 W	FL 720 lúmenes Blanco cálido	FL 840 lúmenes Blanco neutro	FL 960 lúmenes Blanco
40 W	FL 1200 lúmenes Blanco cálido	FL 1400 lúmenes Blanco neutro	FL 1600 lúmenes Blanco

NOM | IP 20 | 2-3 step MACADAM | 120° | 2 700 K Blanco cálido | 4 100 K Blanco neutro | 5 500 K Blanco | 48 V cc | CRI 90 | atenuable

RIEL MAGNÉTICO

LINEA PROFESIONAL

ILUSPTDMG7WCCT [Acabado negro (CCT, 7 W)]

ILUSPTDMG12WCCT [Acabado negro (CCT, 12 W)]

ILUSPTDMG18WCCT [Acabado negro (CCT, 18 W)]

NOTA: Compatible con rieles magnéticos modelos ILUTMAG2624SS, ILUTMAG2651SS, ILUTMAG6246EMP e ILUTMAG6246ETRIM.
Debe usarse la fuente de poder modelo ILUPS48V200WCCT

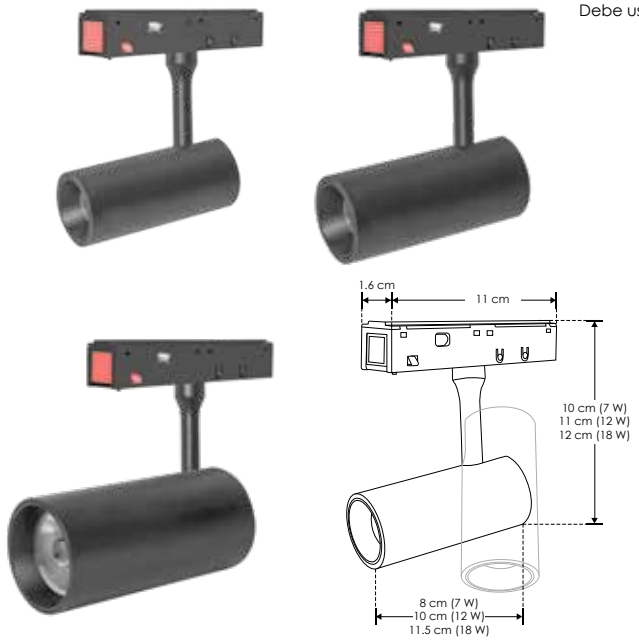

Material	Aluminio acabado negro
Base	Riel magnético
Lámpara	Luminario de LED con cambio de TCC vía APP para riel magnético (atenuable)
Ángulo de apertura	24°
Color de luz	Blanco cálido / Blanco neutro / Blanco Con cambio de temperatura de color controlado vía aplicación
Alimentación	48 V cc
Potencia	7 W / 12 W / 18 W

7 W	FL 210 lúmenes Blanco cálido	FL 245 lúmenes Blanco neutro	FL 280 lúmenes Blanco
12 W	FL 360 lúmenes Blanco cálido	FL 420 lúmenes Blanco neutro	FL 480 lúmenes Blanco
18 W	FL 540 lúmenes Blanco cálido	FL 630 lúmenes Blanco neutro	FL 720 lúmenes Blanco

NOM | IP 20 | 2-3 step MACADAM | 24° | 2 700 K Blanco cálido | 4 100 K Blanco neutro | 5 500 K Blanco | 48 V cc | CRI 90 | atenuable

Ilumileds S.A. de C. V e Ingeniería electrodigital, audio, video, iluminación S.A de C.V. se reserva el derecho de modificar la información sin previo aviso y no se hace responsable por errores u omisiones en este documento.

RIEL MAGNÉTICO

LINEA PROFESIONAL

ILUSAMAG12WCCT

[Acabado negro (CCT)]

NOTA: Compatible con rieles magnéticos modelos ILUTMAG2624SS, ILUTMAG2651SS, ILUTMAG6246EMP e ILUTMAG6246ETRIM.
Debe usarse la fuente de poder modelo ILUPS48V200WCCT

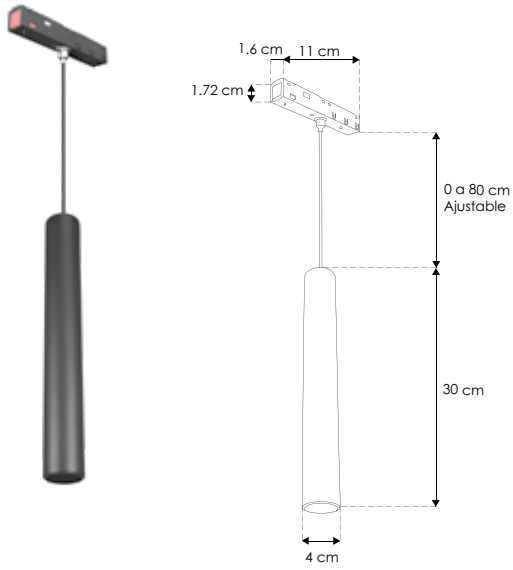

Material	Aluminio acabado negro
Base	Riel magnético
Lámpara	Luminario de LED con cambio de TCC vía APP para riel magnético (atenuable)
Ángulo de apertura	24°
Color de luz	Blanco cálido / Blanco neutro / Blanco Con cambio de temperatura de color controlado vía aplicación
Alimentación	48 V cc
Potencia	12 W

NOM | IP 20 | 2-3 step MACADAM | 24° | 2 700 K Blanco cálido | FL 360 lúmenes Blanco cálido | 4 100 K Blanco neutro | FL 420 lúmenes Blanco neutro | 5 500 K Blanco | FL 480 lúmenes Blanco | 12 W | 48 V cc | CRI 90 | atenuable

RIEL MAGNÉTICO

LINEA PROFESIONAL

ILURUGRMG15WCCT

[Acabado negro CCT]

NOTA: Compatible con rieles magnéticos modelos ILUTMAG2624SS, ILUTMAG2651SS, ILUTMAG6246EMP e ILUTMAG6246ETRIM.
Debe usarse la fuente de poder modelo ILUPS48V200WCCT



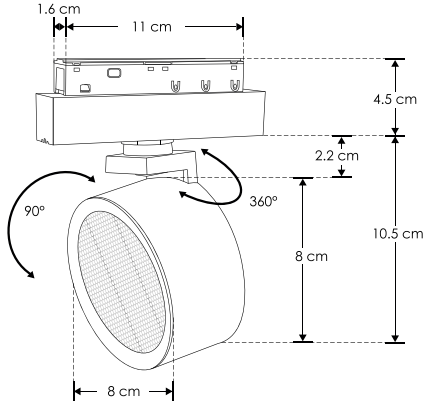

Material	Aluminio acabado negro
Base	Riel magnético
Lámpara	Luminario de LED con cambio de TCC vía APP para riel magnético (atenuable)
Ángulo de apertura	24°
Color de luz	Blanco cálido / Blanco neutro / Blanco Con cambio de temperatura de color controlado vía aplicación
Alimentación	48 V cc
Potencia	15 W

NOM | IP 20 | 2-3 step MACADAM | 24° | 2 700 K Blanco cálido | FL 450 lúmenes Blanco cálido | 4 100 K Blanco neutro | FL 525 lúmenes Blanco neutro | 5 500 K Blanco | FL 600 lúmenes Blanco | 15 W | 48 V cc | CRI 90 | atenuable

Ilumileds S.A. de C. V e Ingeniería electrodigital, audio, video, iluminación S.A de C.V. se reserva el derecho de modificar la información sin previo aviso y no se hace responsable por errores u omisiones en este documento.

RIEL MAGNÉTICO

LINEA PROFESIONAL

ILUSCMAG7WCCT [Acabado negro CCT]

NOTA: Compatible con rieles magnéticos modelos ILUTMAG2624SS, ILUTMAG2651SS, ILUTMAG6246EMP e ILUTMAG6246ETRIM.
Debe usarse la fuente de poder modelo ILUPS48V200WCCT

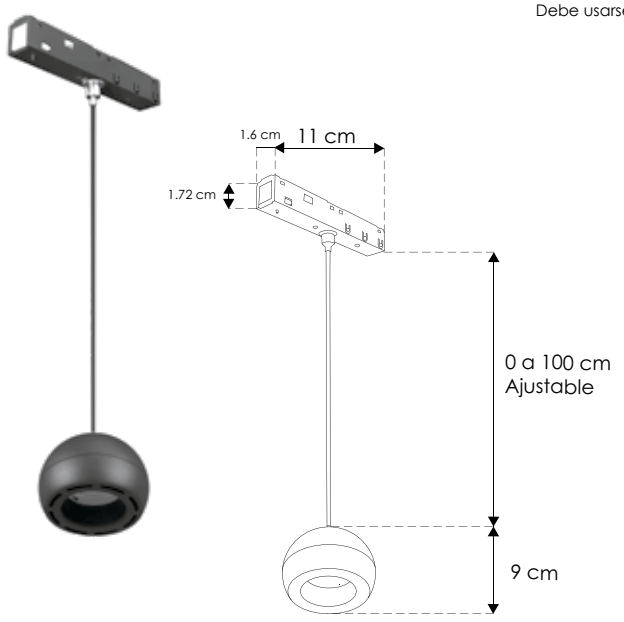

Material	Aluminio acabado negro
Base	Riel magnético
Lámpara	Luminario de LED con cambio de TCC vía APP para riel magnético (atenuable)
Ángulo de apertura	24°
Color de luz	Blanco cálido / Blanco neutro / Blanco Con cambio de temperatura de color controlado vía aplicación
Alimentación	48 V cc
Potencia	7 W

NOM | IP 20 | 2-3 step MACADAM | 24° | 2 700 K Blanco cálido | FL 210 lúmenes Blanco cálido | 4 100 K Blanco neutro | FL 245 lúmenes Blanco neutro | 5 500 K Blanco | FL 280 lúmenes Blanco | 7 W | 48 V cc | CRI 90 | atenuable

RIEL MAGNÉTICO

LINEA PROFESIONAL

ILUPS48V200WCCT [Acabado negro]

NOTA: Compatible con luminarios CCT para rieles magnéticos modelos ILUTMAG2624SS, ILUTMAG2651SS, ILUTMAG6246EMP e ILUTMAG6246ETRIM (máximo 160 W de carga).
Para que los luminarios mantengan la programación seleccionada, se debe apagar / encender la iluminación desde la APP (No cortar la energía eléctrica de la fuente desde un apagador físico).

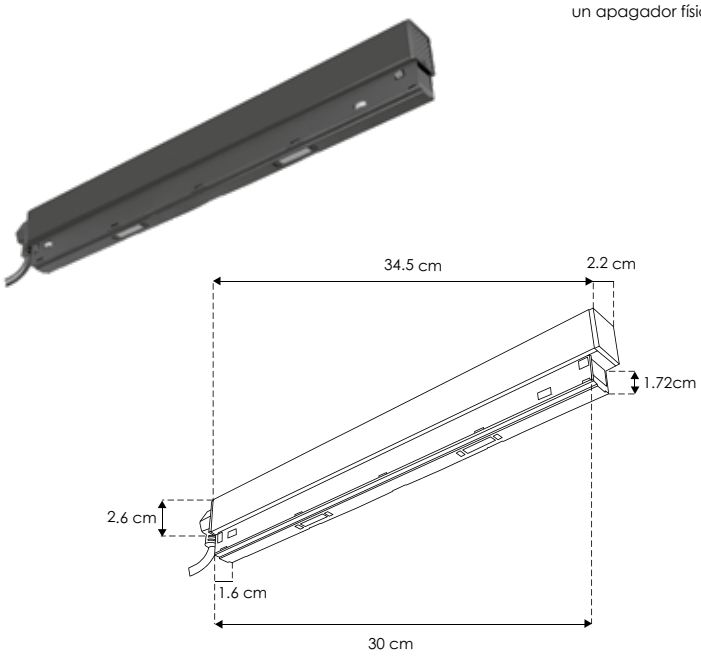

Material	Aluminio acabado negro
Base	Riel magnético
Lámpara	Fuente de poder, controlada vía aplicación
Temperatura	-20 a 50°C
Alimentación	100 - 265 V ca
Potencia	200 W

NOM | IP 20 | 100-265 | 200 W | 48 V cc

Ilumileds S.A. de C. V e Ingeniería electrodigital, audio, video, iluminación S.A de C.V. se reserva el derecho de modificar la información sin previo aviso y no se hace responsable por errores u omisiones en este documento.

MINI RIEL MAGNÉTICO

ILUTMAGMINI30B [Acabado negro]

ILUTMAGMINI30W [Acabado blanco]



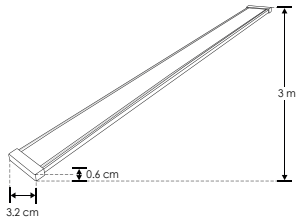

Material	Policarbonato acabado negro / blanco
Funciones	Kit de mini riel magnético para sobreponer acabado negro o blanco, incluye riel magnético de 3m, kit de 2 tapas laterales
Alimentación	48 Vcc 200W (4.17 A) máx.

IP 20



accesorios Se venden por separado.

COPMINI30B180 [Acabado negro]

COPMINI30W180 [Acabado blanco]

Cople de 180° mecánico y electrificado, para mini riel magnético ILUTMAGMINI30B / ILUTMAGMINI30W



COPMINI30B90V [Acabado negro]

COPMINI30W90V [Acabado blanco]

Cople de 90° mecánico y electrificado, para mini riel magnético ILUTMAGMINI30B / ILUTMAGMINI30W, conexión vertical.



COPMINI30B90H [Acabado negro]

COPMINI30W90H [Acabado blanco]

Kit de cople de 90° mecánico y electrificado, para mini riel magnético ILUTMAGMINI30B / ILUTMAGMINI30W, conexión horizontal.

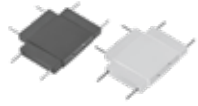

COPMINI30BTH [Acabado negro]

COPMINI30WTH [Acabado blanco]

Kit de cople en forma de T, mecánico y electrificado, para mini riel magnético ILUTMAGMINI30B / ILUTMAGMINI30W, conexión horizontal.

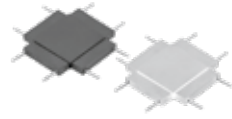

COPMINI30BXH [Acabado negro]

COPMINI30WXH [Acabado blanco]

Kit de cople en forma de X, mecánico y electrificado, para mini riel magnético ILUTMAGMINI30B / ILUTMAGMINI30W, conexión horizontal.

MINI RIEL MAGNÉTICO

ILUPSMR48V100WB [Acabado negro] 100 W

ILUPSMR48V100WW [Acabado blanco] 100 W

ILUPSMR48V150WB [Acabado negro] 150 W

ILUPSMR48V150WW [Acabado blanco] 150 W

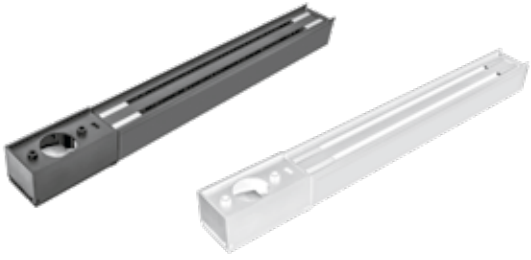

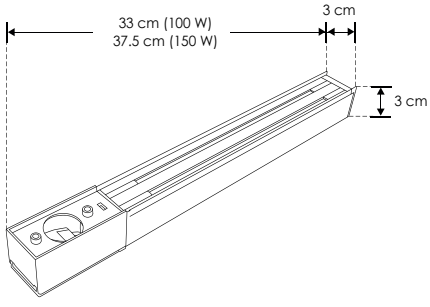

Material	Aluminio acabado negro / blanco
Funciones	Fuente de poder no atenuable para mini riel magnético
Voltaje de operación	48 V cc
Alimentación	90 - 255 Vca
Potencia de salida	100 W / 150 W
Carga máxima	80 W / 120 W

NOM | IP 20 | 90-255 | 100 W | 150 W | 48 V cc SALIDA | no atenuable

Ilumileds S.A. de C. V e Ingeniería electrodigital, audio, video, iluminación S.A de C.V. se reserva el derecho de modificar la información sin previo aviso y no se hace responsable por errores u omisiones en este documento.

MINI RIEL MAGNÉTICO

ILUFLOODMR12WWWB [Acabado negro (Blanco cálido)]
ILUFLOODMR12WNWB [Acabado negro (Blanco neutro)]
ILUFLOODMR12WWWW [Acabado blanco (Blanco cálido)]



NOTA: Compatible con fuente atenuable modelo ILUDA5EN1200W48 (Por la curva de atenuación de este luminario, no se recomienda combinarlo con otros modelos distintos al usar una fuente de poder atenuable)

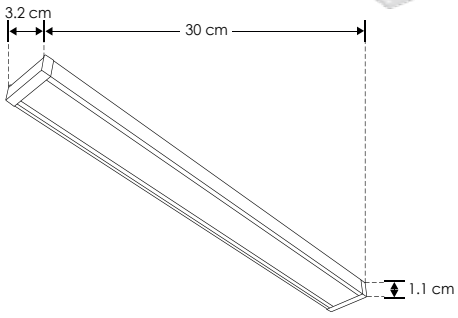

Material	Aluminio acabado negro / blanco
Base	Mini riel magnético
Lámpara	Luminario de LED para mini riel magnético tipo flood.
Ángulo de apertura	105°
Color de luz	Blanco cálido / blanco neutro
Alimentación	48 V cc
Potencia	12 W

NOM | IP 20 | 105° | 3 000 K Blanco cálido | FL 420 lúmenes Blanco cálido | 4 100 K Blanco neutro | FL 480 lúmenes Blanco neutro | 12 W | 48 V cc | CRI 90 | atenuable

MINI RIEL MAGNÉTICO

ILURECMR10WWWB [Acabado negro (Blanco cálido)]
ILURECMR10WNWB [Acabado negro (Blanco neutro)]
ILURECMR10WWWW [Acabado blanco (Blanco cálido)]

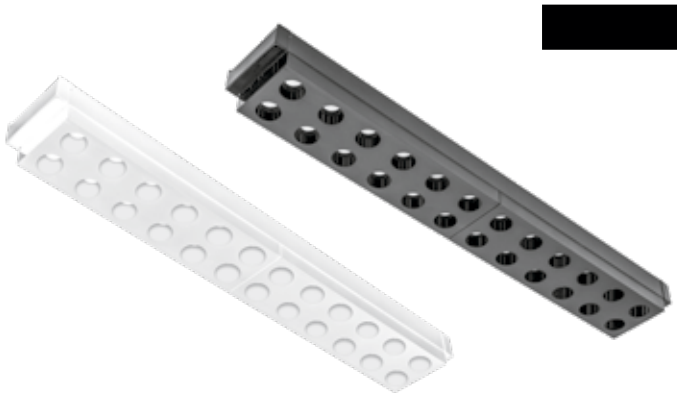

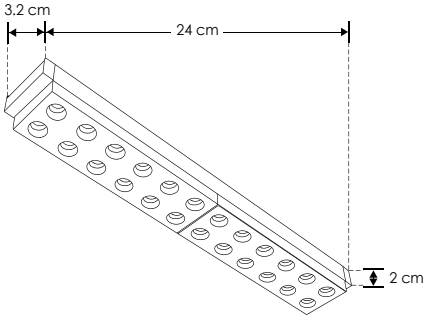

Material	Aluminio acabado negro / blanco
Base	Mini riel magnético
Lámpara	Luminario de LED para mini riel magnético puntual rectangular.
Ángulo de apertura	30°
Color de luz	Blanco cálido / blanco neutro
Alimentación	48 V cc
Potencia	10 W

NOM | IP 20 | 30° | 3 000 K Blanco cálido | FL 750 lúmenes Blanco cálido | 4 100 K Blanco neutro | FL 800 lúmenes Blanco neutro | 10 W | 48 V cc | CRI 90 | no atenuable

Ilumileds S.A. de C. V e Ingeniería electrodigital, audio, video, iluminación S.A de C.V. se reserva el derecho de modificar la información sin previo aviso y no se hace responsable por errores u omisiones en este documento.

MINI RIEL MAGNÉTICO

ILURECDMR10WWWB [Acabado negro (Blanco cálido)]
ILURECDMR10WNWB [Acabado negro (Blanco neutro)]
ILURECDMR10WWWW [Acabado blanco (Blanco cálido)]

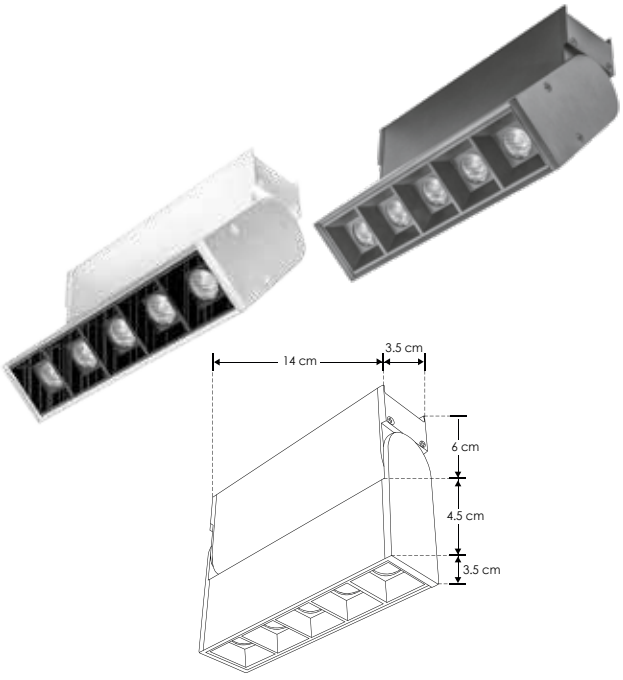

Material	Aluminio acabado negro / blanco
Base	Mini riel magnético
Lámpara	Luminario de LED para mini riel magnético puntual rectangular dirigible.
Ángulo de apertura	30°
Color de luz	Blanco cálido / blanco neutro
Alimentación	48 V cc
Potencia	10 W

NOM | IP 20 | 30° | 3 000 K Blanco cálido | FL 750 lúmenes Blanco cálido | 4 100 K Blanco neutro | FL 800 lúmenes Blanco neutro | 10 W | 48 V cc | CRI 90 | no atenuable

MINI RIEL MAGNÉTICO

ILUSPODIRMR7WWWB [Acabado negro (Blanco cálido)]
ILUSPODIRMR7WNWB [Acabado negro (Blanco neutro)]
ILUSPODIRMR7WWWW [Acabado blanco (Blanco cálido)]

NOTA: Compatible con fuente atenuable modelo ILUDA5EN1200W48 (Por la curva de atenuación de este luminario, no se recomienda combinarlo con otros modelos distintos al usar una fuente de poder atenuable)

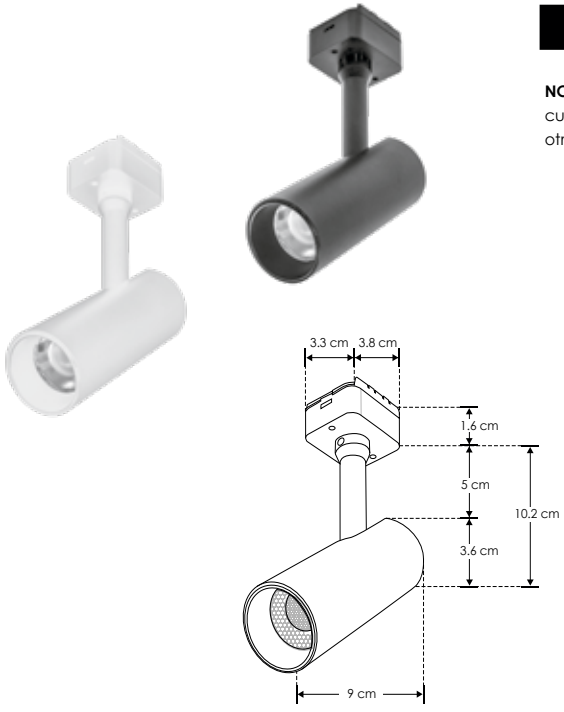

Material	Aluminio acabado negro / blanco
Base	Mini riel magnético
Lámpara	Luminario de LED para mini riel magnético tipo spot dirigible
Ángulo de apertura	24°
Color de luz	Blanco cálido / blanco neutro
Alimentación	48 V cc
Potencia	7 W

NOM | IP 20 | 24° | 3 000 K Blanco cálido | FL 525 lúmenes Blanco cálido | 4 100 K Blanco neutro | FL 560 lúmenes Blanco neutro | 7 W | 48 V cc | CRI 90 | atenuable

 Ilumileds S.A. de C. V e Ingeniería electrodigital, audio, video, iluminación S.A de C.V. se reserva el derecho de modificar la información sin previo aviso y no se hace responsable por errores u omisiones en este documento.

MINI RIEL MAGNÉTICO

ILUSPOTFOCMR7WB [Acabado negro]

NOTA: Compatible con fuente atenuable modelo ILUDA5EN1200W48 (Por la curva de atenuación de este luminario, no se recomienda combinarlo con otros modelos distintos al usar una fuente de poder atenuable



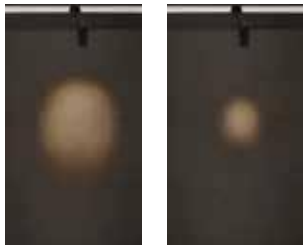

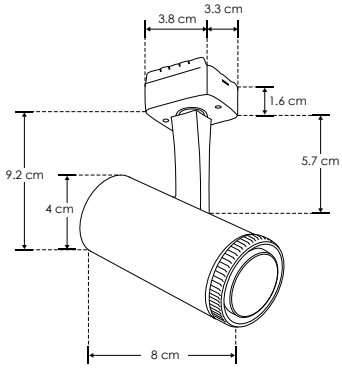

Material	Aluminio acabado negro
Base	Mini riel magnético
Lámpara	Luminario de LED para mini riel magnético tipo spot dirigible con ángulo de apertura ajustable
Ángulo de apertura	15 - 45° (ajustable)
Color de luz	Blanco cálido
Alimentación	48 V cc
Potencia	7 W

NOM | IP 20 | 15° a 45° | 3 000 K Blanco cálido | 7 W | FL 525 lúmenes Blanco cálido | 48 V cc | CRI 90 | atenuable

MINI RIEL MAGNÉTICO

ILUSOBRMR8WWWB [Acabado negro]

ILUSOBRMR8WWWW [Acabado blanco]

NOTA: Compatible con fuente atenuable modelo ILUDA5EN1200W48 (Por la curva de atenuación de este luminario, no se recomienda combinarlo con otros modelos distintos al usar una fuente de poder atenuable)



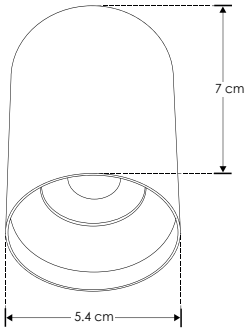

Material	Aluminio acabado negro / blanco
Base	Mini riel magnético
Lámpara	Luminario de LED para mini riel magnético cilíndrico sobrepuesto.
Ángulo de apertura	24°
Color de luz	Blanco cálido
Alimentación	48 V cc
Potencia	8 W

NOM | IP 20 | 24° | 3 000 K Blanco cálido | 8 W | FL 600 lúmenes Blanco cálido | 48 V cc | CRI 90 | atenuable

Ilumileds S.A. de C. V e Ingeniería electrodigital, audio, video, iluminación S.A de C.V. se reserva el derecho de modificar la información sin previo aviso y no se hace responsable por errores u omisiones en este documento.

MINI RIEL MAGNÉTICO

ILUSOBRDMR7WWWB [Acabado negro (Blanco cálido)]

ILUSOBRDMR7WNWB [Acabado negro (Blanco neutro)]

ILUSOBRDMR7WWWW [Acabado blanco (Blanco cálido)]

NOTA: Compatible con fuente atenuable modelo ILUDA5EN1200W48 (Por la curva de atenuación de este luminario, no se recomienda combinarlo con otros modelos distintos al usar una fuente de poder atenuable)



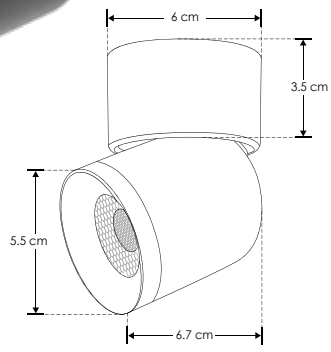

Material	Aluminio acabado negro / blanco
Base	Mini riel magnético
Lámpara	Luminario de LED para mini riel magnético cilíndrico sobrepuesto dirigible.
Ángulo de apertura	24°
Color de luz	Blanco cálido / blanco neutro
Alimentación	48 V cc
Potencia	7 W

NOM | IP 20 | 24° | 3 000 K Blanco cálido | FL 525 lúmenes Blanco cálido | 4 100 K Blanco neutro | FL 560 lúmenes Blanco neutro | 7 W | 48 V cc | CRI 90 | atenuable

MINI RIEL MAGNÉTICO

ILUSOBCAMR6WWWB [Acabado negro]

ILUSOBCAMR6WWWW [Acabado blanco]

NOTA: Compatible con fuente atenuable modelo ILUDA5EN1200W48 (Por la curva de atenuación de este luminario, no se recomienda combinarlo con otros modelos distintos al usar una fuente de poder atenuable)

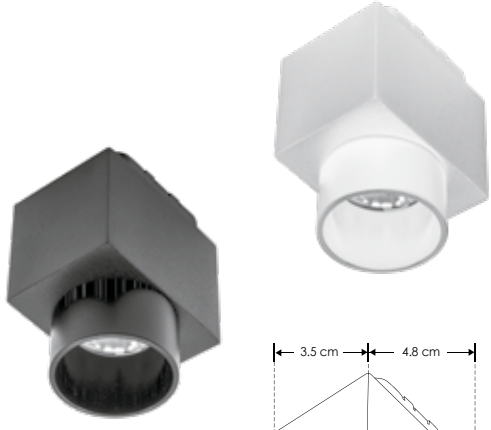

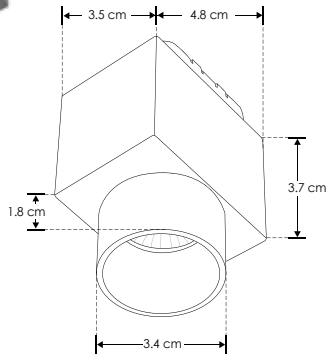

Material	Aluminio acabado negro / blanco
Base	Mini riel magnético
Lámpara	Luminario de LED para mini riel magnético cuadrado de sobreponer con arillo antideslumbrante.
Ángulo de apertura	30°
Color de luz	Blanco cálido
Alimentación	48 V cc
Potencia	6 W

NOM | IP 20 | 30° | 3 000 K Blanco cálido | 6 W | FL 450 lúmenes Blanco cálido | 48 V cc | CRI 90 | atenuable

 Ilumileds S.A. de C. V e Ingeniería electrodigital, audio, video, iluminación S.A de C.V. se reserva el derecho de modificar la información sin previo aviso y no se hace responsable por errores u omisiones en este documento.

MINI RIEL MAGNÉTICO

ILUSOBCMR6WWWB [Acabado negro]

ILUSOBCMR6WWWW [Acabado blanco]

NOTA: Compatible con fuente atenuable modelo ILUDA5EN1200W48 (Por la curva de atenuación de este luminario, no se recomienda combinarlo con otros modelos distintos al usar una fuente de poder atenuable)

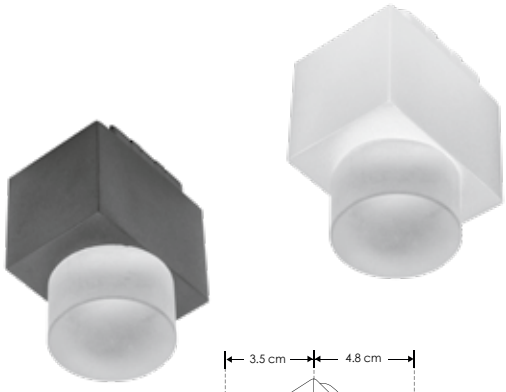

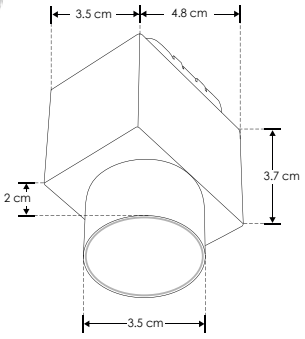

Material	Aluminio acabado negro / blanco
Base	Mini riel magnético
Lámpara	Luminario de LED para mini riel magnético cuadrado de sobreponer.
Ángulo de apertura	30°
Color de luz	Blanco cálido
Alimentación	48 V cc
Potencia	6 W

NOM | IP 20 | 30° | 3 000 K Blanco cálido | 6 W | FL 450 lúmenes Blanco cálido | 48 V cc | CRI 90 | atenuable

MINI RIEL MAGNÉTICO

ILUCONSPMR6WWWB [Acabado negro]

NOTA: Compatible con fuente atenuable modelo ILUDA5EN1200W48 (Por la curva de atenuación de este luminario, no se recomienda combinarlo con otros modelos distintos al usar una fuente de poder atenuable)



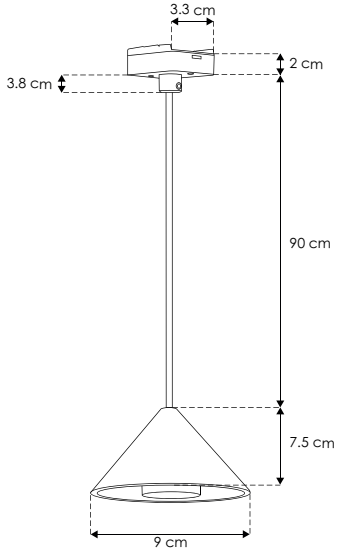

Material	Aluminio acabado negro
Base	Mini riel magnético
Lámpara	Luminario de LED para mini riel magnético cónico de suspender.
Ángulo de apertura	24°
Color de luz	Blanco cálido
Alimentación	48 V cc
Potencia	6 W

NOM | IP 20 | 24° | 3 000 K Blanco cálido | 6 W | FL 450 lúmenes Blanco cálido | 48 V cc | CRI 90 | atenuable

Ilumileds S.A. de C. V e Ingeniería electrodigital, audio, video, iluminación S.A de C.V. se reserva el derecho de modificar la información sin previo aviso y no se hace responsable por errores u omisiones en este documento.

MINI RIEL MAGNÉTICO

ILUSUSPMR6WWWB [Acabado negro]



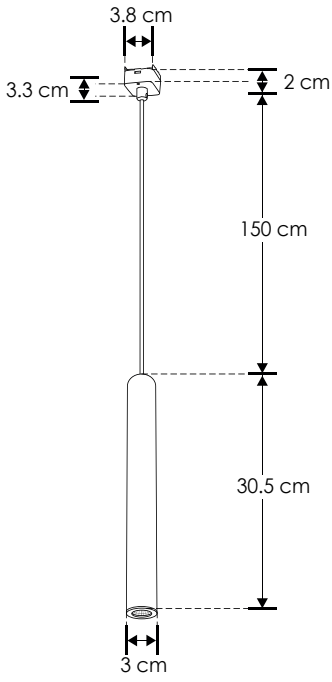

NOTA: Compatible con fuente atenuable modelo ILUDA5EN1200W48 (Por la curva de atenuación de este luminario, no se recomienda combinarlo con otros modelos distintos al usar una fuente de poder atenuable)

Material	Aluminio acabado negro
Base	Mini riel magnético
Lámpara	Luminario de LED para mini riel magnético cilíndrico de suspender.
Ángulo de apertura	36°
Color de luz	Blanco cálido
Alimentación	48 V cc
Potencia	6 W

NOM | IP 20 | 36° | 3 000 K Blanco cálido | 6 W | FL 450 lúmenes Blanco cálido | 48 V cc | CRI 90 | atenuable

MINI RIEL MAGNÉTICO

ILUSUSESFMR5WWWB [Acabado negro]



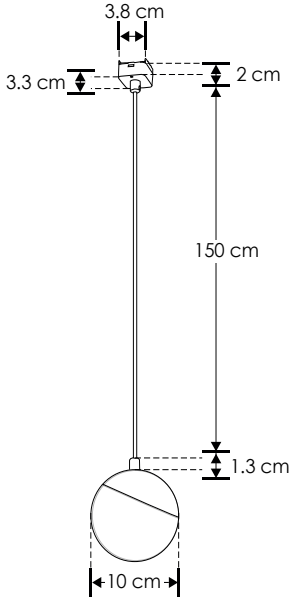

Material	Aluminio acabado negro con cubierta de cristal blanco difuso.
Base	Mini riel magnético
Lámpara	Luminario de LED para mini riel magnético esférico de suspender.
Ángulo de apertura	130°
Color de luz	Blanco cálido
Alimentación	48 V cc
Potencia	5 W

NOM | IP 20 | 130° | 3 000 K Blanco cálido | 5 W | FL 375 lúmenes Blanco cálido | 48 V cc | CRI 90 | no atenuable

 Ilumileds S.A. de C. V e Ingeniería electrodigital, audio, video, iluminación S.A de C.V. se reserva el derecho de modificar la información sin previo aviso y no se hace responsable por errores u omisiones en este documento.

MINI RIEL MAGNÉTICO

ILUSUSESFMR5WWWD [Acabado dorado]



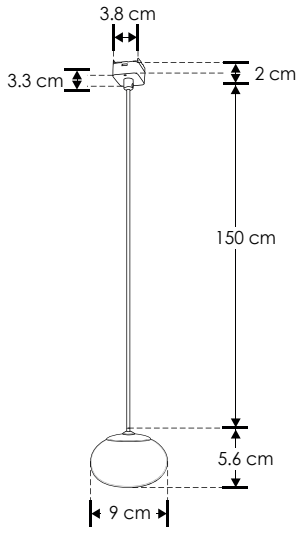

Material	Aluminio acabado dorado con cubierta de cristal blanco difuso.
Base	Mini riel magnético
Lámpara	Luminario de LED para mini riel magnético esférico de suspender.
Ángulo de apertura	110°
Color de luz	Blanco cálido
Alimentación	48 V cc
Potencia	5 W

NOM | IP 20 | 110° | 3 000 K Blanco cálido | 5 W | FL 375 lúmenes Blanco cálido | 48 V cc | CRI 90 | no atenuable

MINI RIEL MAGNÉTICO

ILUNEONMR50WWB [Acabado blanco (8 W)]

ILUNEONMR100WWB [Acabado blanco (16 W)]

NOTA: Compatible con fuente atenuable modelo ILUDA5EN1200W48 (Por la curva de atenuación de este luminario, no se recomienda combinarlo con otros modelos distintos al usar una fuente de poder atenuable)



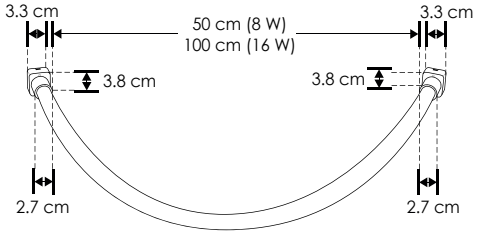

Material	Pista de cobre, encapsulado de silicón.
Base	Mini riel magnético
Lámpara	Tira de LED tipo neon para mini riel magnético.
Ángulo de apertura	360°
Color de luz	Blanco cálido
Alimentación	48 V cc
Potencia	8 W / 16 W

NOM | IP 20 | 360° | 3 000 K Blanco cálido | 8 W | FL 460 lúmenes Blanco cálido | 16 W | FL 920 lúmenes Blanco cálido | 48 V cc | CRI 90 | atenuable

Ilumileds S.A. de C. V e Ingeniería electrodigital, audio, video, iluminación S.A de C.V. se reserva el derecho de modificar la información sin previo aviso y no se hace responsable por errores u omisiones en este documento.

nano track

iLumileds®

NANO TRACK

NANOTRK50151MB [Acabado negro]

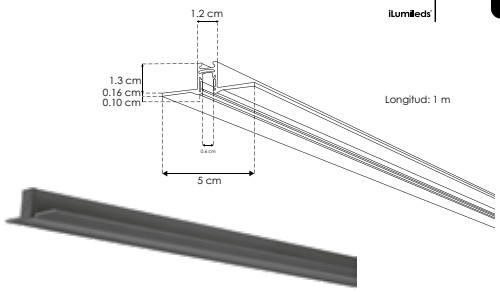



Material	Aluminio acabado negro
Funciones	Nano track magnético electrificado con 1 pista, rectangular para empotrar, 1 m de longitud incluye cubierta negra y tapas laterales
Alimentación	24 V cc 120 W

IP 20

accesorios Se venden por separado.

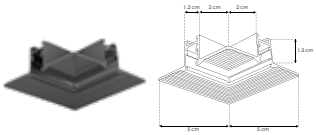

COP5015B90FR

Cople de 90°, frontal para Nano Track magnético NANOTRK50151MB

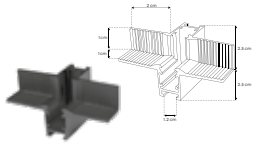

COP5015B90IN

Cople de 90°, interno para Nano Track magnético NANOTRK50151MB



TAPATRK50151MB

Kit de 2 tapas laterales acabado negro para nano track magnético modelo NANOTRK50151MB

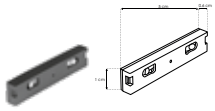

COPLENANOT180B

Cople de 180°, electrificado acabado negro, para nano track magnético modelos NANOTRK50151MB, NANOTRK10151MB y NANOTRK11382MB

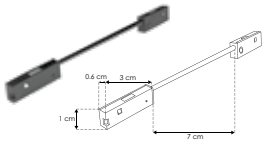

COPLENANOTMMCAB

Cople macho-macho con cable, acabado negro, para nano track magnético modelos NANOTRK50151MB, NANOTRK10151MB y NANOTRK11382MB

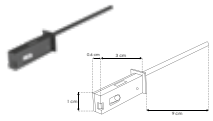

COPLENANOTCAB

Cople macho con cable, acabado negro, para nano track magnético modelos NANOTRK50151MB, NANOTRK10151MB y NANOTRK11382MB

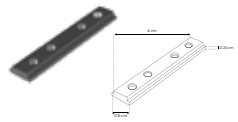

COPLENANO180

Cople de 180° mecánico, acabado negro, para nano track magnético modelos NANOTRK50151MB, NANOTRK10151MB y NANOTRK11382MB

NANO TRACK

NANOTRK10151MB [Acabado negro]

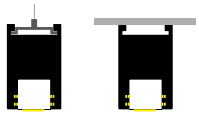

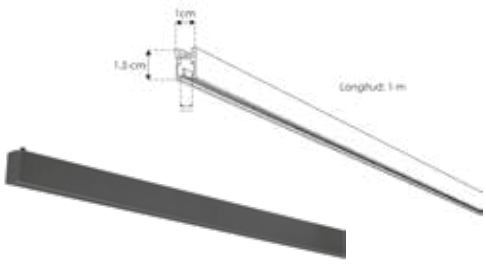

Material	Aluminio acabado negro
Funciones	Nano track magnético electrificado con 1 pista, rectangular para sobreponer o suspender, 1 m de longitud, incluye cubierta negra y tapas laterales
Alimentación	24 V cc 120 W

IP 20

accesorios Se venden por separado.



COP1015B90FR

Cople de 90°, frontal para Nano Track magnético NANOTRK10151MB

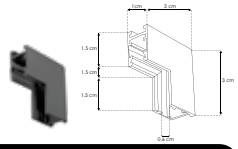

COP1015B90IN

Cople de 90°, interno para Nano Track magnético NANOTRK10151MB



TAPATRK10151MB

Kit de 2 tapas laterales acabado negro para nano track magnético modelo NANOTRK10151MB



KITCOLNANOTRK

Kit de suspensión para nano track magnético, incluye 2 cables de acero de 1.5 m de largo y 4 soportes. Compatible con modelos NANOTRK10151MB y NANOTRK11382MB

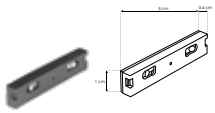

COPLENANOT180B

Cople de 180°, electrificado acabado negro, para nano track magnético modelos NANOTRK50151MB, NANOTRK10151MB y NANOTRK11382MB

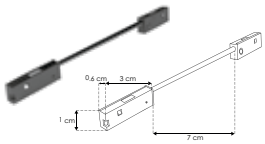

COPLENANOTMMCAB

Cople macho-macho con cable, acabado negro, para nano track magnético modelos NANOTRK50151MB, NANOTRK10151MB y NANOTRK11382MB

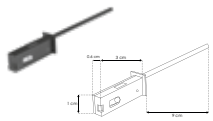

COPLENANOTCAB

Cople macho con cable, acabado negro, para nano track magnético modelos NANOTRK50151MB, NANOTRK10151MB y NANOTRK11382MB

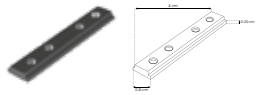

COPLENANO180

Cople de 180° mecánico, acabado negro, para nano track magnético modelos NANOTRK50151MB, NANOTRK10151MB y NANOTRK11382MB

Ilumileds S.A. de C. V e Ingeniería electrodigital, audio, video, iluminación S.A de C.V. se reserva el derecho de modificar la información sin previo aviso y no se hace responsable por errores u omisiones en este documento.

NANO TRACK

NANOTRK11382MB [Acabado negro]

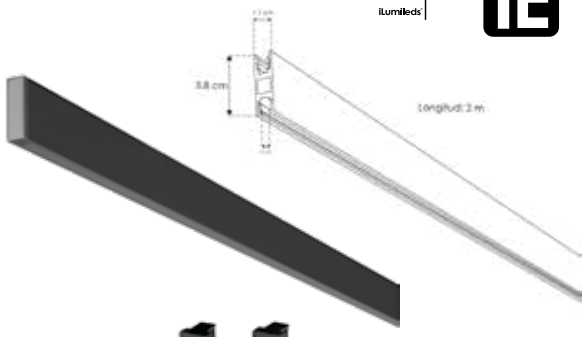

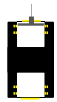

Material	Aluminio acabado negro
Funciones	Nano track magnético electrificado con 2 pistas, rectangular para suspender, 2 m de longitud incluye cubierta negra y tapas laterales
Alimentación	24 V cc 120 W

IP 20

accesorios Se venden por separado.



TAPATRK11382MB

Kit de 2 tapas laterales acabado negro para nano track magnético modelo NANOTRK11382MB



KITCOLNANOTRK

Kit de suspensión para nano track magnético, incluye 2 cables de acero de 1.5 m de largo y 4 soportes. Compatible con modelos NANOTRK10151MB y NANOTRK11382MB

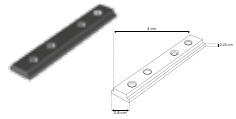

COPLENANO180

Cople de 180° mecánico, acabado negro, para nano track magnético modelos NANOTRK50151MB, NANOTRK10151MB y NOTRK11382MB

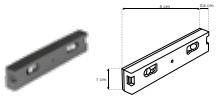

COPLENANOT180B

Cople de 180°, electrificado acabado negro, para nano track magnético modelos NANOTRK50151MB, NANOTRK10151MB y NANOTRK11382MB

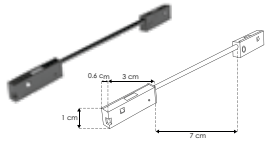

COPLENANOTMMCAB

Cople macho-macho con cable, acabado negro, para nano track magnético modelos NANOTRK50151MB, NANOTRK10151MB y NANOTRK11382MB

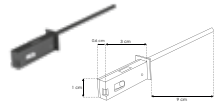

COPLENANOTCAB

Cople macho con cable, acabado negro, para nano track magnético modelos NANOTRK50151MB, NANOTRK10151MB y NANOTRK11382MB

NANO TRACK

ILUNANOL3WWWB [Acabado negro (Blanco cálido)]

NOTA: Compatible con fuentes atenuables modelos ILUDA5EN160W24, ILUDA5EN1100W24, ILUDA5EN1200W24, ILUDA5EN1350W24 (Por la curva de atenuación de este luminario, no se recomienda combinarlo con otros modelos distintos al usar una fuente de poder atenuable)

Material	Aluminio acabado negro
Base	Nano Track
Lámpara	Luminario de LED para nano track
Ángulo de apertura	100°
Color de luz	Blanco cálido
Alimentación	24 V cc
Potencia	3 W



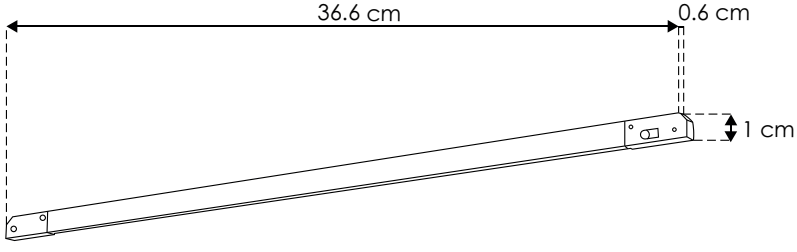



NOM | IP 20 | 2-3 step MACADAM | 100° | 3 000 K Blanco cálido | 3 W | FL 240 lúmenes Blanco cálido | 24 V cc | atenuable

 Ilumileds S.A. de C. V e Ingeniería electrodigital, audio, video, iluminación S.A de C.V. se reserva el derecho de modificar la información sin previo aviso y no se hace responsable por errores u omisiones en este documento.

NANO TRACK

ILUNANOFL10WWWB [Acabado negro (Blanco cálido)]

NOTA: Compatible con fuentes atenuables modelos ILUDA5EN160W24, ILUDA5EN1100W24, ILUDA5EN1200W24, ILUDA5EN1350W24 (Por la curva de atenuación de este luminario, no se recomienda combinarlo con otros modelos distintos al usar una fuente de poder atenuable)



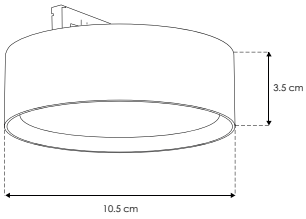

Material	Aluminio acabado negro
Base	Nano Track
Lámpara	Luminario de LED para sobreponer en nano track
Ángulo de apertura	100°
Color de luz	Blanco cálido
Alimentación	24 V cc
Potencia	10 W

NOM | IP 20 | 2-3 step MACADAM | 3 000 K Blanco cálido | FL 700 lúmenes Blanco cálido | 10 W | 24 V cc | atenuable

NANO TRACK

ILUNANOLD20WWWB [Acabado negro (Blanco cálido)]

NOTA: Compatible con fuentes atenuables modelos ILUDA5EN160W24, ILUDA5EN1100W24, ILUDA5EN1200W24, ILUDA5EN1350W24 (Por la curva de atenuación de este luminario, no se recomienda combinarlo con otros modelos distintos al usar una fuente de poder atenuable)

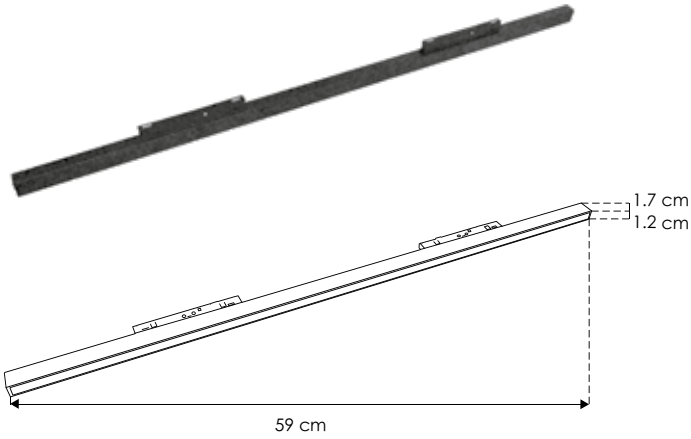

Material	Aluminio acabado negro
Base	Nano Track
Lámpara	Luminario de LED con mica difusa para empotrar en nano track
Ángulo de apertura	100°
Color de luz	Blanco cálido
Alimentación	24 V cc
Potencia	20 W



NOM | IP 20 | 2-3 step MACADAM | 3 000 K Blanco cálido | FL 1 000 lúmenes Blanco cálido | 20 W | 24 V cc | atenuable

Ilumileds S.A. de C. V e Ingeniería electrodigital, audio, video, iluminación S.A de C.V. se reserva el derecho de modificar la información sin previo aviso y no se hace responsable por errores u omisiones en este documento.

NANO TRACK

ILUNANOSD2WWWBF [Acabado negro (Blanco cálido) 2 W]

ILUNANOSD5WWWBF [Acabado negro (Blanco cálido) 5 W]

NOTA: Compatible con fuentes atenuables modelos ILUDA5EN160W24, ILUDA5EN1100W24, ILUDA5EN1200W24, ILUDA5EN1350W24 (Por la curva de atenuación de este luminario, no se recomienda combinarlo con otros modelos distintos al usar una fuente de poder atenuable)

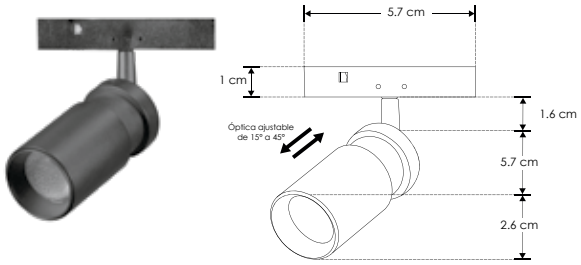

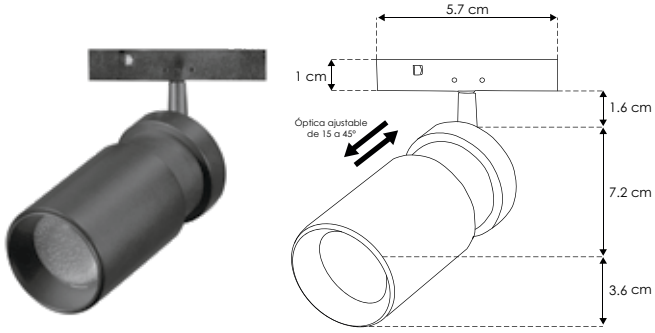

Material	Aluminio acabado negro
Base	Nano Track
Lámpara	Luminario de LED con ajuste de óptica para nano track
Ángulo de apertura	15° a 45° (Ajustable)
Color de luz	Blanco cálido
Alimentación	24 V cc
Potencia	2 W / 5 W





NOM | IP 20 | 2-3 step MACADAM | 15° a 45° Ajustable | 3 000 K Blanco cálido | 2 W | FL 160 lúmenes Blanco cálido | 5 W | FL 400 lúmenes Blanco cálido | 24 V cc | atenuable

NANO TRACK

ILUNANOSUS2WWWB [Acabado negro (Blanco cálido) 2 W]

ILUNANOSUS5WWWB [Acabado negro (Blanco cálido) 5 W]

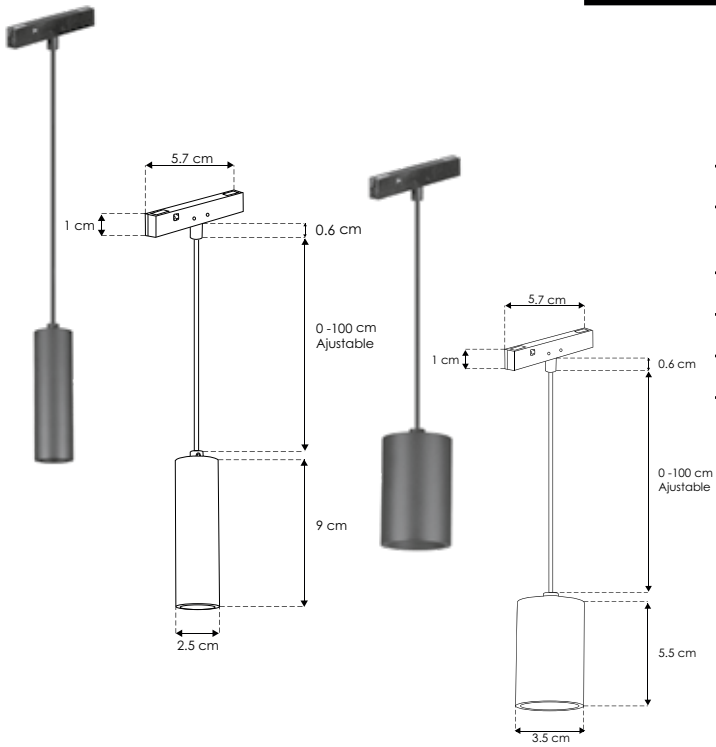

Material	Aluminio acabado negro
Base	Nano Track
Lámpara	Luminario de LED para suspender en nano track
Ángulo de apertura	24°
Color de luz	Blanco cálido
Alimentación	24 V cc
Potencia	2 W / 5 W





NOM | IP 20 | 2-3 step MACADAM | 24° | 3 000 K Blanco cálido | 2 W | FL 160 lúmenes Blanco cálido | 5 W | FL 400 lúmenes Blanco cálido | 24 V cc | no atenuable

Ilumileds S.A. de C. V e Ingeniería electrodigital, audio, video, iluminación S.A de C.V. se reserva el derecho de modificar la información sin previo aviso y no se hace responsable por errores u omisiones en este documento.

NANO TRACK

ILUNANOCON2WWWB [Acabado negro (Blanco cálido)]



Material	Aluminio acabado negro
Base	Nano Track
Lámpara	Luminario de LED para suspender en nano track
Ángulo de apertura	24°
Color de luz	Blanco cálido
Alimentación	24 V cc
Potencia	2 W



NOM | IP 20 | 2-3 step MACADAM | 24° | 3 000 K Blanco cálido | 2 W | FL 160 lúmenes Blanco cálido | 24 V cc | no atenuable

NANO TRACK

ILUNANOSD1WWWRB [Acabado negro (Blanco cálido)]

NOTA: Compatible con fuentes atenuables modelos ILUDA5EN160W24, ILUDA5EN1100W24, ILUDA5EN1200W24, ILUDA5EN1350W24 (Por la curva de atenuación de este luminario, no se recomienda combinarlo con otros modelos distintos al usar una fuente de poder atenuable)



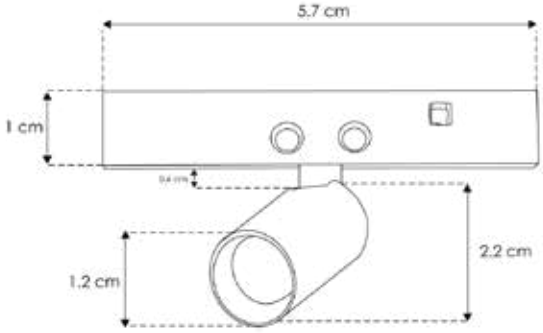

Material	Aluminio acabado negro
Base	Nano Track
Lámpara	Luminario de LED para nano track
Ángulo de apertura	24ª
Color de luz	Blanco cálido
Alimentación	24 V cc
Potencia	1 W



NOM | IP 20 | 2-3 step MACADAM | 24° | 3 000 K Blanco cálido | 1 W | FL 80 lúmenes Blanco cálido | 24 V cc | atenuable

Ilumileds S.A. de C. V e Ingeniería electrodigital, audio, video, iluminación S.A de C.V. se reserva el derecho de modificar la información sin previo aviso y no se hace responsable por errores u omisiones en este documento.

NANO TRACK

ILUNANOSM2WWWBF [Acabado negro (Blanco cálido)]

NOTA: Este luminario es empotrable en mueble (No compatible con nano track magnético). Compatible con fuentes atenuables modelos ILUDA5EN160W24, ILUDA5EN1100W24, ILUDA5EN1200W24, ILUDA5EN1350W24 (Por la curva de atenuación de este luminario, no se recomienda combinarlo con otros modelos distintos al usar una fuente de poder atenuable)



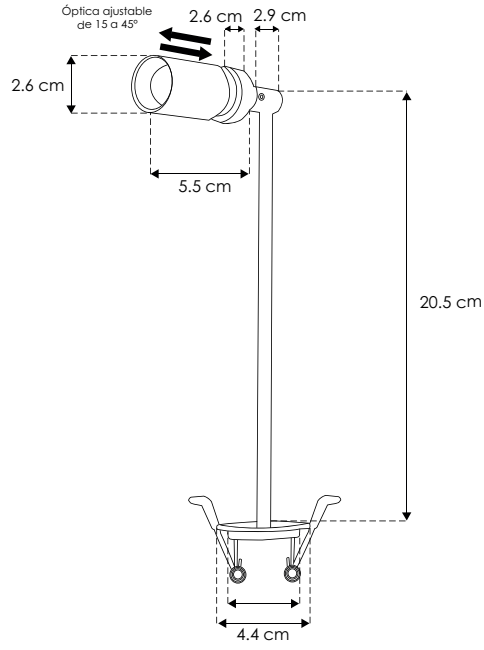

Material	Aluminio acabado negro
Lámpara	Luminario de LED para empotrar en mueble
Ángulo de apertura	15° a 45° (Ajustable)
Color de luz	Blanco cálido
Alimentación	24 V cc
Potencia	2 W



NOM | IP 20 | 2-3 step MACADAM | 15° a 45° Ajustable | 3 000 K Blanco cálido | 2 W | FL 160 lúmenes Blanco cálido | 24 V cc | atenuable

NANO TRACK

ILUNANOSDE1WWWRB [Acabado negro (Blanco cálido)]

NOTA: Este luminario es empotrable en mueble (No compatible con nano track magnético). Compatible con fuentes atenuables modelos ILUDA5EN160W24, ILUDA5EN1100W24, ILUDA5EN1200W24, ILUDA5EN1350W24 (Por la curva de atenuación de este luminario, no se recomienda combinarlo con otros modelos distintos al usar una fuente de poder atenuable)



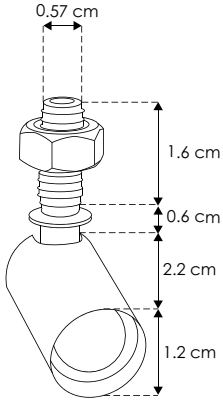

Material	Aluminio acabado negro
Lámpara	Luminario de LED para empotrar en mueble
Ángulo de apertura	24°
Color de luz	Blanco cálido
Alimentación	24 V cc
Potencia	1 W



NOM | IP 20 | 2-3 step MACADAM | 24° | 3 000 K Blanco cálido | 1 W | FL 80 lúmenes Blanco cálido | 24 V cc | atenuable

Ilumileds S.A. de C. V e Ingeniería electrodigital, audio, video, iluminación S.A de C.V. se reserva el derecho de modificar la información sin previo aviso y no se hace responsable por errores u omisiones en este documento.

NANO TRACK

ILUNANSDE1WWWB [Acabado negro (Blanco cálido)]

NUEVO

NOTA: Este luminario es empotrable en mueble (No compatible con nano track magnético). Compatible con fuentes atenuables modelos ILUDA5EN160W24, ILUDA5EN1100W24, ILUDA5EN1200W24, ILUDA5EN1350W24 (Por la curva de atenuación de este luminario, no se recomienda combinarlo con otros modelos distintos al usar una fuente de poder atenuable)



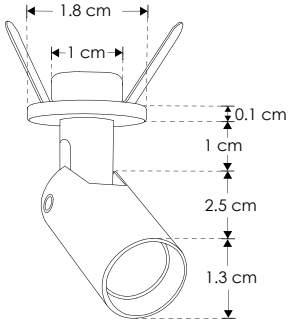

Material	Aluminio acabado negro
Lámpara	Luminario de LED para empotrar en mueble
Ángulo de apertura	30°
Color de luz	Blanco cálido
Alimentación	24 V cc
Potencia	1 W



NOM | IP 20 | 2-3 step MACADAM | 30° | 3 000 K Blanco cálido | 1 W | FL 80 lúmenes Blanco cálido | 24 V cc | atenuable

NANO TRACK

ILUNANSDS1WWWB [Acabado negro (Blanco cálido)]

NUEVO

NOTA: Este luminario es para sobreponer en mueble (No compatible con nano track magnético). Compatible con fuentes atenuables modelos ILUDA5EN160W24, ILUDA5EN1100W24, ILUDA5EN1200W24, ILUDA5EN1350W24 (Por la curva de atenuación de este luminario, no se recomienda combinarlo con otros modelos distintos al usar una fuente de poder atenuable)



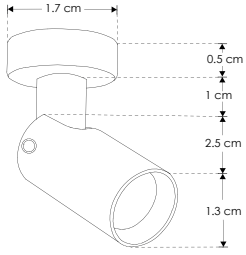

Material	Aluminio acabado negro
Lámpara	Luminario de LED para sobreponer en mueble
Ángulo de apertura	30°
Color de luz	Blanco cálido
Alimentación	24 V cc
Potencia	1 W



NOM | IP 20 | 2-3 step MACADAM | 30° | 3 000 K Blanco cálido | 1 W | FL 80 lúmenes Blanco cálido | 24 V cc | atenuable

Ilumileds S.A. de C. V e Ingeniería electrodigital, audio, video, iluminación S.A de C.V. se reserva el derecho de modificar la información sin previo aviso y no se hace responsable por errores u omisiones en este documento.

NANO TRACK

ILUNANSDS2WWWB [Acabado negro (Blanco cálido)]

NOTA: Este luminario es de sobreponer en mueble (No compatible con nano track magnético).
Estacas compatibles EST15CMNANSDS2W, EST30CMNANSDS2W y EST60CMNANSDS2W (No incluidas, se venden por separado)

NUEVO



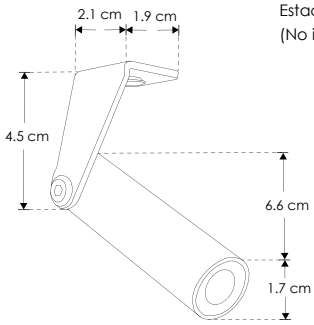



EST60CMNANSDS2W

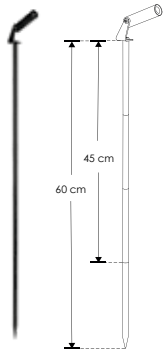

EST30CMNANSDS2W

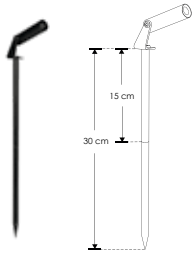

EST15CMNANSDS2W



Material	Aluminio acabado negro
Lámpara	Luminario de LED para sobreponer / enterrar en piso
Ángulo de apertura	30°
Color de luz	Blanco cálido
Alimentación	100 - 240 V~
Potencia	2 W



NOM · IP 65 · 2-3 step MACADAM · 30° · 3 000 K Blanco cálido · 2 W · FL 160 lúmenes Blanco cálido · 100-240 · no atenuable



Ilumileds S.A. de C. V e Ingeniería electrodigital, audio, video, iluminación S.A de C.V. se reserva el derecho de modificar la información sin previo aviso y no se hace responsable por errores u omisiones en este documento.

NANO TRACK

ILUNANOSD9WWWRB [Acabado negro (Blanco cálido)]

NOTA: Compatible con fuentes atenuables modelos ILUDA5EN160W24, ILUDA5EN1100W24, ILUDA5EN1200W24, ILUDA5EN1350W24 (Por la curva de atenuación de este luminario, no se recomienda combinarlo con otros modelos distintos al usar una fuente de poder atenuable)



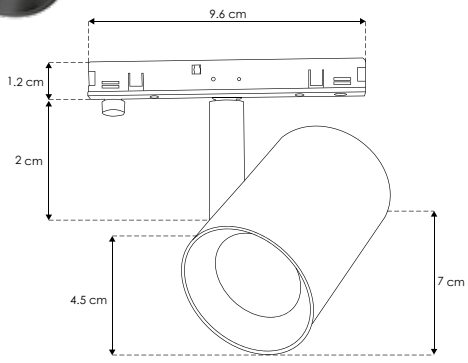

Material	Aluminio acabado negro
Base	Nano Track
Lámpara	Luminario de LED para nano track
Ángulo de apertura	24ª
Color de luz	Blanco cálido
Alimentación	24 V cc
Potencia	9 W



NOM | IP 20 | 2-3 step MACADAM | 24° | 3 000 K Blanco cálido | 9 W | FL 720 lúmenes Blanco cálido | 24 V cc | atenuable

NANO TRACK

ILUNANOSPF7WWWW [Acabado blanco (Blanco cálido)]

NOTA: Compatible con fuentes atenuables modelos ILUDA5EN160W24, ILUDA5EN1100W24, ILUDA5EN1200W24, ILUDA5EN1350W24 (Por la curva de atenuación de este luminario, no se recomienda combinarlo con otros modelos distintos al usar una fuente de poder atenuable)



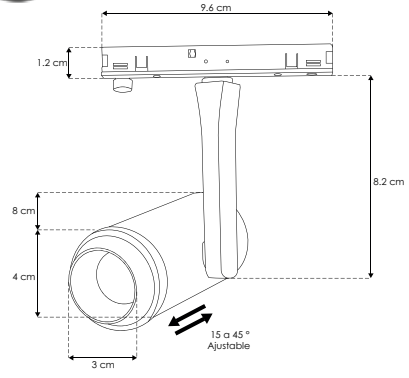

Material	Aluminio acabado blanco
Base	Nano track
Lámpara	Luminario de LED nano track
Ángulo de apertura	15 a 45° ajustable
Color de luz	Blanco cálido
Alimentación	24 V cc
Potencia	7 W



NOM | IP 20 | 2-3 step MACADAM | 15° a 45° Ajustable | 3 000 K Blanco cálido | 7 W | FL 560 lúmenes Blanco cálido | 24 V cc | atenuable

Ilumileds S.A. de C. V e Ingeniería electrodigital, audio, video, iluminación S.A de C.V. se reserva el derecho de modificar la información sin previo aviso y no se hace responsable por errores u omisiones en este documento.

NANO TRACK

ILUNANORP6WWWB [Acabado negro (Blanco cálido) 6 W]

ILUNANORP12WWWB [Acabado negro (Blanco cálido) 12 W]

NOTA: Compatible con fuentes atenuables modelos ILUDA5EN160W24, ILUDA5EN1100W24, ILUDA5EN1200W24, ILUDA5EN1350W24 (Por la curva de atenuación de este luminario, no se recomienda combinarlo con otros modelos distintos al usar una fuente de poder atenuable)



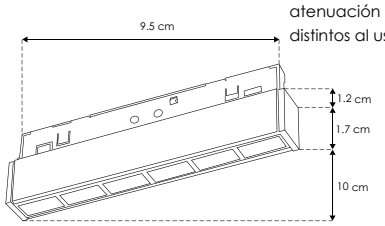

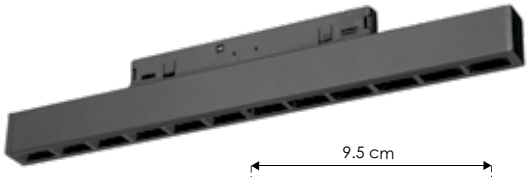

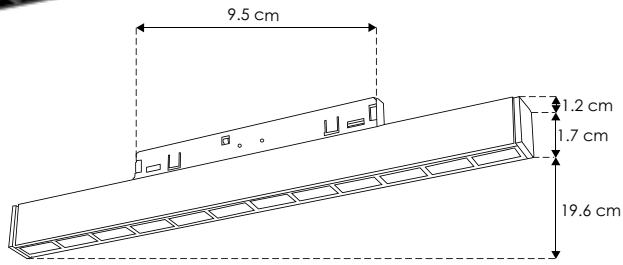





Material	Aluminio acabado negro
Base	Nano Track
Lámpara	Luminario de LED para nano track
Ángulo de apertura	24°
Color de luz	Blanco cálido
Alimentación	24 V cc
Potencia	6 W / 12 W

NOM · IP 20 · 2-3 step MACADAM · 24° · 3 000 K Blanco cálido · 6 W · FL 480 lúmenes Blanco cálido · 12 W · FL 960 lúmenes Blanco cálido · 24 V cc · atenuable

NANO TRACK

ILUNANOESF7WWWB [Acabado negro (Blanco cálido)]

NOTA: Compatible con fuentes atenuables modelos ILUDA5EN160W24, ILUDA5EN1100W24, ILUDA5EN1200W24, ILUDA5EN1350W24 (Por la curva de atenuación de este luminario, no se recomienda combinarlo con otros modelos distintos al usar una fuente de poder atenuable)

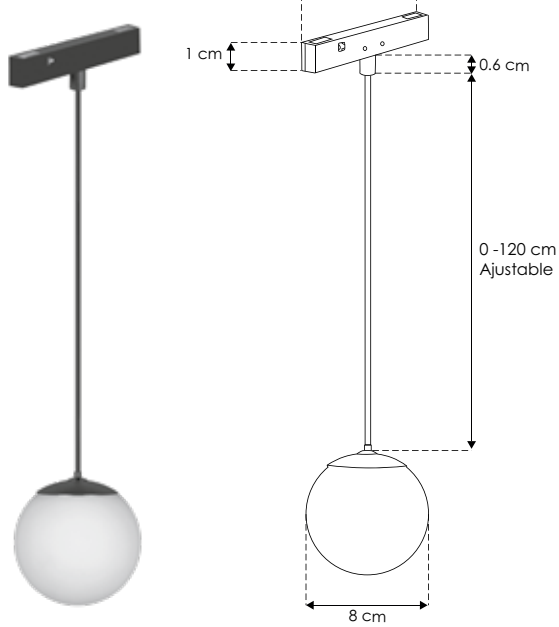

Material	Aluminio acabado negro
Base	Nano Track
Lámpara	Luminario de LED para suspender en nano track
Ángulo de apertura	100ª
Color de luz	Blanco cálido
Alimentación	24 V cc
Potencia	7 W



NOM · IP 20 · 2-3 step MACADAM · 100° · 3 000 K Blanco cálido · 7 W · FL 560 lúmenes Blanco cálido · 24 V cc · atenuable

Ilumileds S.A. de C. V e Ingeniería electrodigital, audio, video, iluminación S.A de C.V. se reserva el derecho de modificar la información sin previo aviso y no se hace responsable por errores u omisiones en este documento.

NANO TRACK

ILUNANOHAT7WWWB [Acabado negro (Blanco cálido)]

NOTA: Compatible con fuentes atenuables modelos ILUDA5EN160W24, ILUDA5EN1100W24, ILUDA5EN1200W24, ILUDA5EN1350W24 (Por la curva de atenuación de este luminario, no se recomienda combinarlo con otros modelos distintos al usar una fuente de poder atenuable)



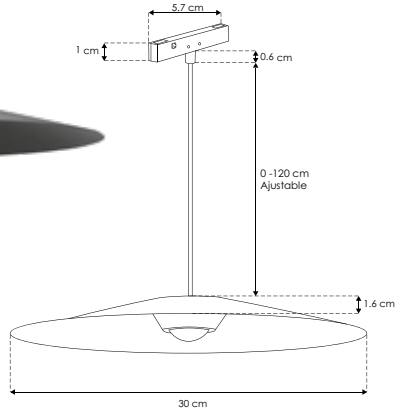

Material	Aluminio acabado negro
Base	Nano Track
Lámpara	Luminario de LED para suspender en nano track
Ángulo de apertura	60°
Color de luz	Blanco cálido
Alimentación	24 V cc
Potencia	7 W



NOM | IP 20 | 2-3 step MACADAM | 60° | 3 000 K Blanco cálido | 7 W | FL 560 lúmenes Blanco cálido | 24 V cc | atenuable

NANO TRACK

ILUNANOC7WWWBW [Acabado blanco con negro (Blanco cálido)]

NOTA: Compatible con fuentes atenuables modelos ILUDA5EN160W24, ILUDA5EN1100W24, ILUDA5EN1200W24, ILUDA5EN1350W24 (Por la curva de atenuación de este luminario, no se recomienda combinarlo con otros modelos distintos al usar una fuente de poder atenuable)



Material	Aluminio acabado blanco con negro
Base	Nano Track
Lámpara	Luminario de LED para nano track
Ángulo de apertura	100ª
Color de luz	Blanco cálido
Alimentación	24 V cc
Potencia	7 W

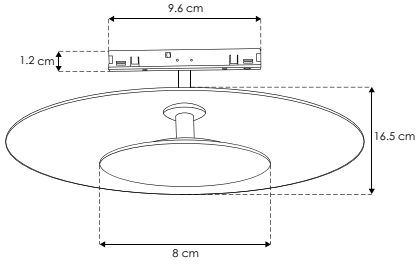



NOM | IP 20 | 2-3 step MACADAM | 100° | 3 000 K Blanco cálido | 7 W | FL 560 lúmenes Blanco cálido | 24 V cc | atenuable

Ilumileds S.A. de C. V e Ingeniería electrodigital, audio, video, iluminación S.A de C.V. se reserva el derecho de modificar la información sin previo aviso y no se hace responsable por errores u omisiones en este documento.

NANO TRACK

ILUNANOSOFT6WWW [Silicón blanco (Blanco cálido)]

NOTA: Compatible con fuentes atenuables modelos ILUDA5EN160W24, ILUDA5EN1100W24, ILUDA5EN1200W24, ILUDA5EN1350W24 (Por la curva de atenuación de este luminario, no se recomienda combinarlo con otros modelos distintos al usar una fuente de poder atenuable)





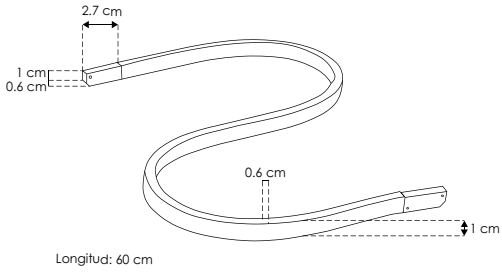

Longitud: 60 cm

Material	Silicón acabado blanco
Base	Nano Track
Lámpara	Luminario de LED flexible para nano track
Ángulo de apertura	100ª
Color de luz	Blanco cálido
Alimentación	24 V cc
Potencia	6 W

NOM | IP 20 | 2-3 step MACADAM | 100° | 3 000 K Blanco cálido | 6 W | FL 480 lúmenes Blanco cálido | 24 V cc | atenuable

NANO TRACK

ILUNANEMPR2WWWB [Acabado negro (Blanco cálido)]

NOTA: Este luminario es empotrable en mueble (No compatible con nano track magnético). Compatible con fuentes atenuables modelos ILUDA5EN160W24, ILUDA5EN1100W24, ILUDA5EN1200W24, ILUDA5EN1350W24 (Por la curva de atenuación de este luminario, no se recomienda combinarlo con otros modelos distintos al usar una fuente de poder atenuable)



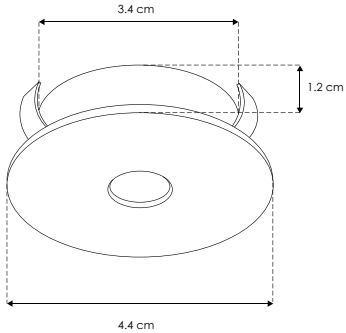

Material	Aluminio acabado negro
Lámpara	Luminario de LED para empotrar en mueble
Ángulo de apertura	24ª
Color de luz	Blanco cálido
Alimentación	24 V cc
Potencia	2 W



NOM | IP 20 | 2-3 step MACADAM | 24° | 3 000 K Blanco cálido | 2 W | FL 160 lúmenes Blanco cálido | 24 V cc | atenuable

Ilumileds S.A. de C. V e Ingeniería electrodigital, audio, video, iluminación S.A de C.V. se reserva el derecho de modificar la información sin previo aviso y no se hace responsable por errores u omisiones en este documento.

NANO TRACK

ILUNANEMPRB2WWWB [Acabado negro (Blanco cálido)]

NOTA: Este luminario es empotrable en mueble (No compatible con nano track magnético). Compatible con fuentes atenuables modelos ILUDA5EN160W24, ILUDA5EN1100W24, ILUDA5EN1200W24, ILUDA5EN1350W24 (Por la curva de atenuación de este luminario, no se recomienda combinarlo con otros modelos distintos al usar una fuente de poder atenuable)

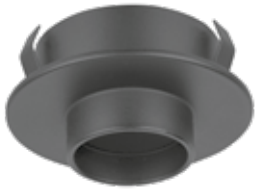

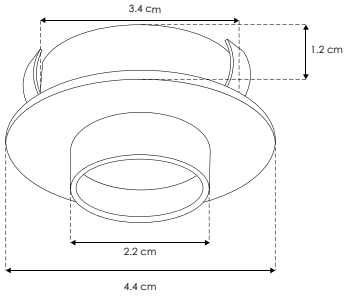

Material	Aluminio acabado negro
Lámpara	Luminario de LED para empotrar en mueble
Ángulo de apertura	24º
Color de luz	Blanco cálido
Alimentación	24 V cc
Potencia	2 W



NOM | IP 20 | 2-3 step MACADAM | 24º | 3 000 K Blanco cálido | 2 W | FL 160 lúmenes Blanco cálido | 24 V cc | atenuable

NANO TRACK

ILUNANSOBR2WWWB [Acabado negro (Blanco cálido)]

NOTA: Este luminario es para sopreponer en mueble (No compatible con nano track magnético). Compatible con fuentes atenuables modelos ILUDA5EN160W24, ILUDA5EN1100W24, ILUDA5EN1200W24, ILUDA5EN1350W24 (Por la curva de atenuación de este luminario, no se recomienda combinarlo con otros modelos distintos al usar una fuente de poder atenuable)



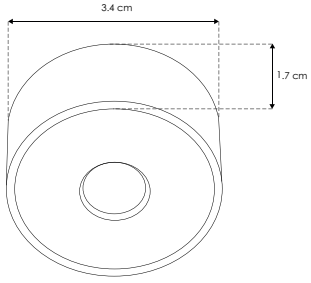

Material	Aluminio acabado negro
Lámpara	Luminario de LED para sobreponer en mueble
Ángulo de apertura	24º
Color de luz	Blanco cálido
Alimentación	24 V cc
Potencia	2 W



NOM | IP 20 | 2-3 step MACADAM | 24º | 3 000 K Blanco cálido | 2 W | FL 160 lúmenes Blanco cálido | 24 V cc | atenuable

Ilumileds S.A. de C. V e Ingeniería electrodigital, audio, video, iluminación S.A de C.V. se reserva el derecho de modificar la información sin previo aviso y no se hace responsable por errores u omisiones en este documento.

RIEL
ELECTRIFICADO

iLumileds®

RIEL ELECTRIFICADO

ILUTRAC1MTLAB [Acabado negro]

ILUTRAC1MTLAW [Acabado blanco]



Material	Aluminio acabado negro / blanco
Funciones	Riel electrificado de 97.3 cm de longitud, 1 circuito, incluye tapa inicial y final
Alimentación	85 - 265 V ca 20 A máx.



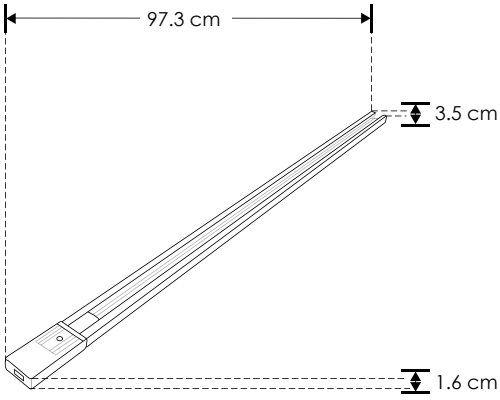

accesorios Se venden por separado.



ENDCAPTRACKITB [Acabado negro]

Kit de tapas laterales para rieles electrificados modelos ILUTRAC1MTLAB e ILUTRAC2MTLAB



ENDCAPTRACKITW [Acabado blanco]

Kit de tapas laterales para rieles electrificados modelos ILUTRAC1MTLAW e ILUTRAC2MTLAW

RIEL ELECTRIFICADO

ILUTRAC2MTLAB [Acabado negro]

ILUTRAC2MTLAW [Acabado blanco]



Material	Aluminio acabado negro / blanco
Funciones	Riel electrificado de 197.5 cm de longitud, 1 circuito, incluye tapa inicial y final
Alimentación	85 - 265 V ca 20 A máx.



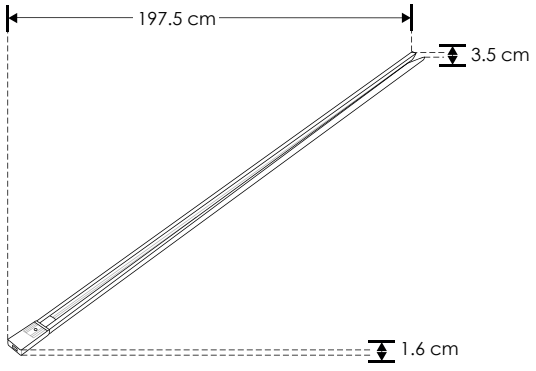

accesorios Se venden por separado.



ENDCAPTRACKITB [Acabado negro]

Kit de tapas laterales para rieles electrificados modelos ILUTRAC1MTLAB e ILUTRAC2MTLAB



ENDCAPTRACKITW [Acabado blanco]

Kit de tapas laterales para rieles electrificados modelos ILUTRAC1MTLAW e ILUTRAC2MTLAW

Ilumileds S.A. de C. V e Ingeniería electrodigital, audio, video, iluminación S.A de C.V. se reserva el derecho de modificar la información sin previo aviso y no se hace responsable por errores u omisiones en este documento.

ILUCOPLEXRIELB [Acabado negro]

ILUCOPLEXRIELW [Acabado blanco]



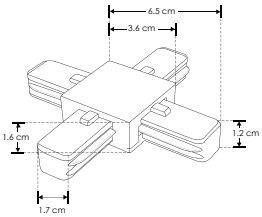



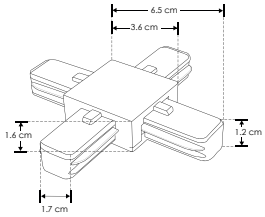

IP 20 | 85-265

Características	Cople en forma de X para riel electrificado 1 circuito, terminado negro / blanco
Alimentación	85-265 V ca 20 A máx.

ILUCOPLE90RIELB [Acabado negro]

ILUCOPLE90RIELW [Acabado blanco]



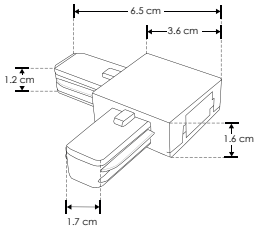



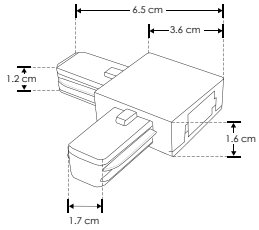

IP 20 | 85-265

Características	Cople 90° para riel electrificado 1 circuito, terminado negro / blanco
Alimentación	85-265 V ca 20 A máx.

ILUCOPLETRIELB [Acabado negro]

ILUCOPLETRIELW [Acabado blanco]



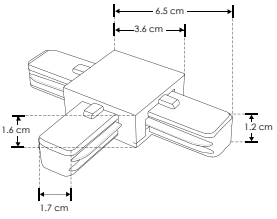



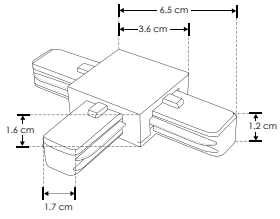

IP 20 | 85-265

Características	Cople en forma de T para riel electrificado 1 circuito, terminado negro / blanco
Alimentación	85-265 V ca 20 A máx.

ILUCOPLETLARIELB [Acabado negro]

ILUCOPLETLARIELW [Acabado blanco]

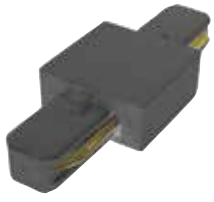

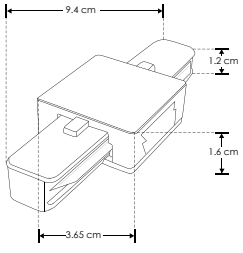



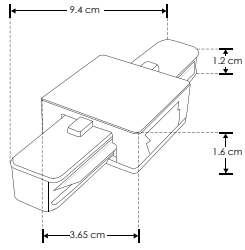

IP 20 | 85-265

Características	Cople 180° para riel electrificado 1 circuito, terminado negro / blanco
Alimentación	85-265 V ca 20 A máx.

Ilumileds S.A. de C. V e Ingeniería electrodigital, audio, video, iluminación S.A de C.V. se reserva el derecho de modificar la información sin previo aviso y no se hace responsable por errores u omisiones en este documento.

RIEL ELECTRIFICADO

CANOTRACPC5588B [Acabado negro]



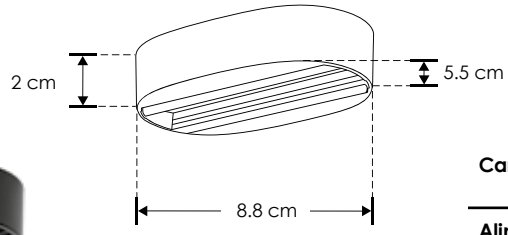

Características	Canope de sobreponer en techo para luminarios de la serie ILUTLA
Alimentación	265 V ca 0.35 A máx.



RIEL ELECTRIFICADO

CANOTRACPC55190B [Acabado negro]



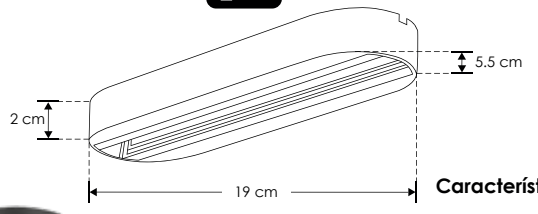

Características	Canope de sobreponer en techo para luminarios de la serie ILUTLA
Alimentación	265 V ca 0.35 A máx.



RIEL ELECTRIFICADO

CANOTRACPC85B [Acabado negro]

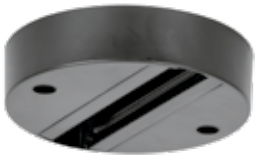

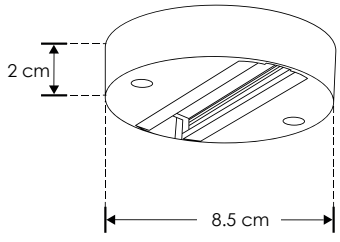

Características	Canope de sobreponer en techo para luminarios de la serie ILUTLA
Alimentación	265 V ca 0.35 A máx.



RIEL ELECTRIFICADO

CANOTRACPC100B [Acabado negro]



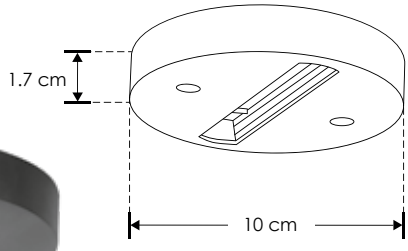

Características	Canope de sobreponer en techo para luminarios de la serie ILUTLA
Alimentación	265 V ca 0.35 A máx.



Ilumileds S.A. de C. V e Ingeniería electrodigital, audio, video, iluminación S.A de C.V. se reserva el derecho de modificar la información sin previo aviso y no se hace responsable por errores u omisiones en este documento.

RIEL ELECTRIFICADO
LINEA PROFESIONAL

ILUTFLOOD20WWWB [Acabado negro (Blanco cálido)]
ILUTFLOOD20WNWB [Acabado negro (Blanco neutro)]

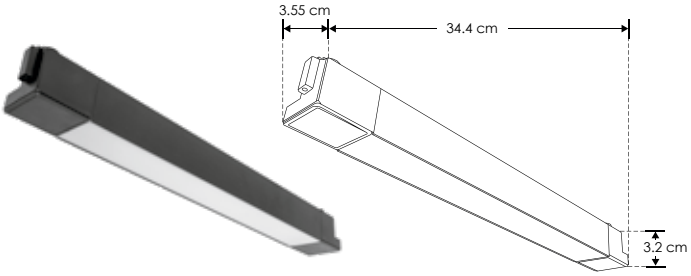

Material	Aluminio acabado negro
Base	Riel electrificado
Lámpara	Luminario de LED tipo flood para riel electrificado
Ángulo de apertura	120°
Color de luz	Blanco cálido / Blanco neutro
Alimentación	110-240 V ca
Potencia	20 W

NOM · IP 20 · 2-3 step MACADAM · 120° · 110-240 · 3 000 K Blanco cálido · FL 1 500 lúmenes Blanco cálido · 4 100 K Blanco neutro · FL 1 600 lúmenes Blanco neutro · 20 W · CRI 90 · IES Archivo Fotométrico

RIEL ELECTRIFICADO
LINEA PROFESIONAL

ILUTFLOOD30WWWB [Acabado negro (Blanco cálido)]
ILUTFLOOD30WNWB [Acabado negro (Blanco neutro)]

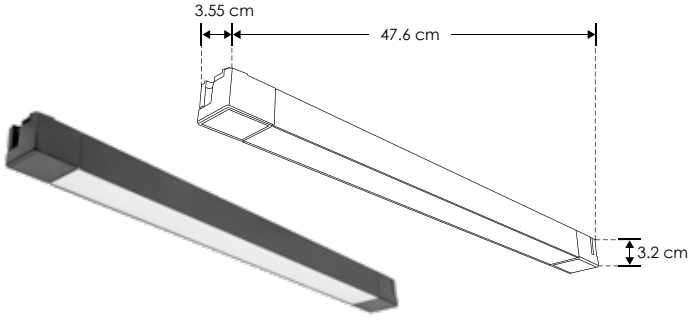

Material	Aluminio acabado negro
Base	Riel electrificado
Lámpara	Luminario de LED tipo flood para riel electrificado
Ángulo de apertura	120°
Color de luz	Blanco cálido / Blanco neutro
Alimentación	110-240 V ca
Potencia	30 W

NOM · IP 20 · 2-3 step MACADAM · 120° · 110-240 · 3 000 K Blanco cálido · FL 2 250 lúmenes Blanco cálido · 4 100 K Blanco neutro · FL 2 400 lúmenes Blanco neutro · 30 W · CRI 90 · IES Archivo Fotométrico

accesorios También se venden por separado.



ILUCOPLEXRIELB [Acabado negro]
ILUCOPLEXRIELW [Acabado blanco]

Cople en forma de X para riel electrificado 1 circuito, terminado negro / blanco. (No incluido).
85-265 V ca 20 A máx.



ILUCOPLETRIELB [Acabado negro]
ILUCOPLETRIELW [Acabado blanco]

Cople en forma de T para riel electrificado 1 circuito, terminado negro / blanco. (No incluido).
85-265 V ca 20 A máx.



ILUCOPLE90RIELB [Acabado negro]
ILUCOPLE90RIELW [Acabado blanco]

Cople 90° para riel electrificado 1 circuito, terminado negro / blanco. (No incluido).
85-265 V ca 20 A máx.



ILUCOPLETLARIELB [Acabado negro]
ILUCOPLETLARIELW [Acabado blanco]

Cople 180° para riel electrificado 1 circuito, terminado negro / blanco. (No incluido).
85-265 V ca 20 A máx.



ILUTRAC2MTLAB [Acabado negro]
ILUTRAC2MTLAW [Acabado blanco]

Riel electrificado de 197.5 cm de longitud, 1 circuito, terminado negro / blanco. (No incluido).
85-265 V ca 20 A máx.



ILUTRAC1MTLAB [Acabado negro]
ILUTRAC1MTLAW [Acabado blanco]

Riel electrificado de 97.3 cm de longitud, 1 circuito, terminado negro / blanco. (No incluido).
85-265 V ca 20 A máx.

Ilumileds S.A. de C. V e Ingeniería electrodigital, audio, video, iluminación S.A de C.V. se reserva el derecho de modificar la información sin previo aviso y no se hace responsable por errores u omisiones en este documento.

RIEL ELECTRIFICADO
LINEA PROFESIONAL

ILUTRAST20WWWB [Acabado negro (Blanco cálido)]

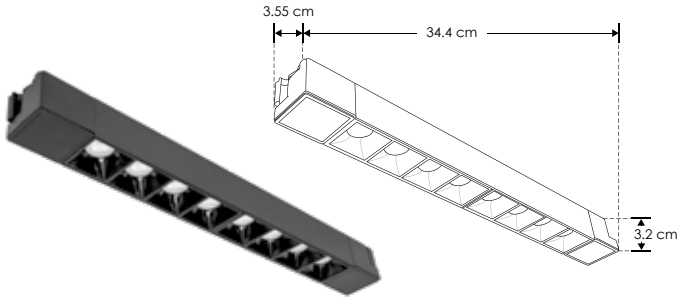

Material	Aluminio acabado negro
Base	Riel electrificado
Lámpara	Luminario de LED puntual rectangular fijo para riel electrificado
Ángulo de apertura	36ª
Color de luz	Blanco cálido
Alimentación	110-240 V ca
Potencia	20 W

NOM · IP 20 · 2-3 step MACADAM · 36° · 110-240 · 3 000 K Blanco cálido · FL 1 500 lúmenes Blanco cálido · 20 W · CRI 90 · IES Archivo Fotométrico

RIEL ELECTRIFICADO
LINEA PROFESIONAL

ILUTRAST30WWWB [Acabado negro (Blanco cálido)]
ILUTRAST30WNWB [Acabado negro (Blanco neutro)]

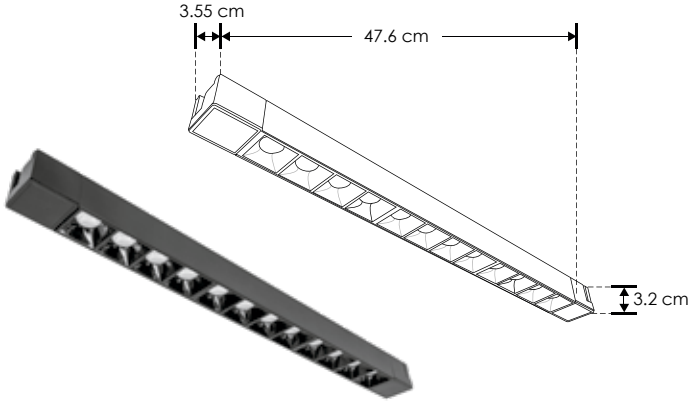

Material	Aluminio acabado negro
Base	Riel electrificado
Lámpara	Luminario de LED puntual rectangular fijo para riel electrificado
Ángulo de apertura	36°
Color de luz	Blanco cálido / Blanco neutro
Alimentación	110-240 V ca
Potencia	30 W

NOM · IP 20 · 2-3 step MACADAM · 36° · 110-240 · 3 000 K Blanco cálido · FL 2 250 lúmenes Blanco cálido · 4 100 K Blanco neutro · FL 2 400 lúmenes Blanco neutro · 30 W · CRI 90 · IES Archivo Fotométrico

accesorios También se venden por separado.



ILUCOPLEXRIELB [Acabado negro]
ILUCOPLEXRIELW [Acabado blanco]

Cople en forma de X para riel electrificado 1 circuito, terminado negro / blanco. (No incluido).
85-265 V ca 20 A máx.



ILUCOPLETRIELB [Acabado negro]
ILUCOPLETRIELW [Acabado blanco]

Cople en forma de T para riel electrificado 1 circuito, terminado negro / blanco. (No incluido).
85-265 V ca 20 A máx.



ILUCOPLE90RIELB [Acabado negro]
ILUCOPLE90RIELW [Acabado blanco]

Cople 90° para riel electrificado 1 circuito, terminado negro / blanco. (No incluido).
85-265 V ca 20 A máx.



ILUCOPLETLARIELB [Acabado negro]
ILUCOPLETLARIELW [Acabado blanco]

Cople 180° para riel electrificado 1 circuito, terminado negro / blanco. (No incluido).
85-265 V ca 20 A máx.



ILUTRAC2MTLAB [Acabado negro]
ILUTRAC2MTLAW [Acabado blanco]

Riel electrificado de 197.5 cm de longitud, 1 circuito, terminado negro / blanco. (No incluido).
85-265 V ca 20 A máx.



ILUTRAC1MTLAB [Acabado negro]
ILUTRAC1MTLAW [Acabado blanco]

Riel electrificado de 97.3 cm de longitud, 1 circuito, terminado negro / blanco. (No incluido).
85-265 V ca 20 A máx.

Ilumileds S.A. de C. V e Ingeniería electrodigital, audio, video, iluminación S.A de C.V. se reserva el derecho de modificar la información sin previo aviso y no se hace responsable por errores u omisiones en este documento.

RIEL ELECTRIFICADO
LINEA PROFESIONAL

ILUTRASTD10WWWB [Acabado negro (Blanco cálido)]
ILUTRASTD10WNWB [Acabado negro (Blanco neutro)]

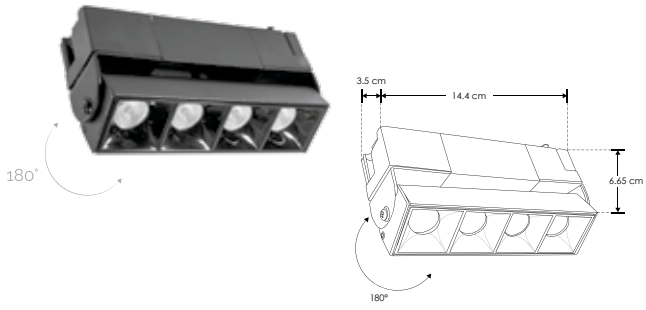

Material	Aluminio acabado negro
Base	Riel electrificado
Lámpara	Luminario de LED puntual rectangular dirigible para riel electrificado
Ángulo de apertura	36°
Color de luz	Blanco cálido / Blanco neutro
Alimentación	110-240 V ca
Potencia	10 W

NOM | IP 20 | 2-3 step MACADAM | 36° | 110-240 | 3 000 K Blanco cálido | FL 750 lúmenes Blanco cálido | 4 100 K Blanco neutro | FL 800 lúmenes Blanco neutro | 10 W | CRI 90 | IES Archivo Fotométrico

RIEL ELECTRIFICADO
LINEA PROFESIONAL

ILUTRASTD20WWWB [Acabado negro (Blanco cálido)]
ILUTRASTD20WNWB [Acabado negro (Blanco neutro)]

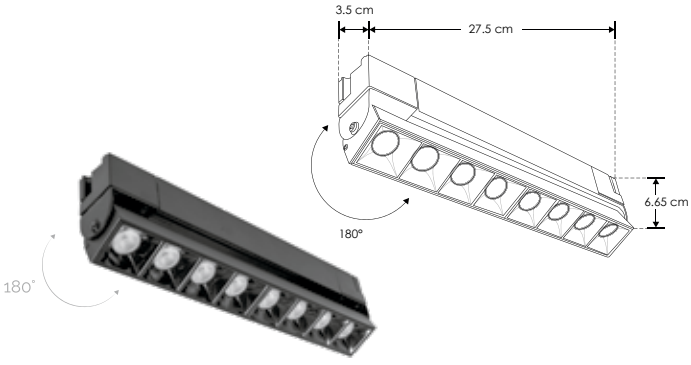

Material	Aluminio acabado negro
Base	Riel electrificado
Lámpara	Luminario de LED puntual rectangular dirigible para riel electrificado
Ángulo de apertura	36°
Color de luz	Blanco cálido / Blanco neutro
Alimentación	110-240 V ca
Potencia	20 W

NOM | IP 20 | 2-3 step MACADAM | 36° | 110-240 | 3 000 K Blanco cálido | FL 1 500 lúmenes Blanco cálido | 4 100 K Blanco neutro | FL 1 600 lúmenes Blanco neutro | 20 W | CRI 90 | IES Archivo Fotométrico

accesorios También se venden por separado.



ILUCOPLEXRIELB [Acabado negro]
ILUCOPLEXRIELW [Acabado blanco]

Cople en forma de X para riel electrificado 1 circuito, terminado negro / blanco. (No incluido).
85-265 V ca 20 A máx.



ILUCOPLETRIELB [Acabado negro]
ILUCOPLETRIELW [Acabado blanco]

Cople en forma de T para riel electrificado 1 circuito, terminado negro / blanco. (No incluido).
85-265 V ca 20 A máx.



ILUCOPLE90RIELB [Acabado negro]
ILUCOPLE90RIELW [Acabado blanco]

Cople 90° para riel electrificado 1 circuito, terminado negro / blanco. (No incluido).
85-265 V ca 20 A máx.



ILUCOPLETLARIELB [Acabado negro]
ILUCOPLETLARIELW [Acabado blanco]

Cople 180° para riel electrificado 1 circuito, terminado negro / blanco. (No incluido).
85-265 V ca 20 A máx.



ILUTRAC2MTLAB [Acabado negro]
ILUTRAC2MTLAW [Acabado blanco]

Riel electrificado de 197.5 cm de longitud, 1 circuito, terminado negro / blanco. (No incluido).
85-265 V ca 20 A máx.



ILUTRAC1MTLAB [Acabado negro]
ILUTRAC1MTLAW [Acabado blanco]

Riel electrificado de 97.3 cm de longitud, 1 circuito, terminado negro / blanco. (No incluido).
85-265 V ca 20 A máx.

Ilumileds S.A. de C. V e Ingeniería electrodigital, audio, video, iluminación S.A de C.V. se reserva el derecho de modificar la información sin previo aviso y no se hace responsable por errores u omisiones en este documento.

RIEL ELECTRIFICADO

LINEA PROFESIONAL

ILUTRASTD30WWWB [Acabado negro (Blanco cálido)]

ILUTRASTD30WNWB [Acabado negro (Blanco neutro)]

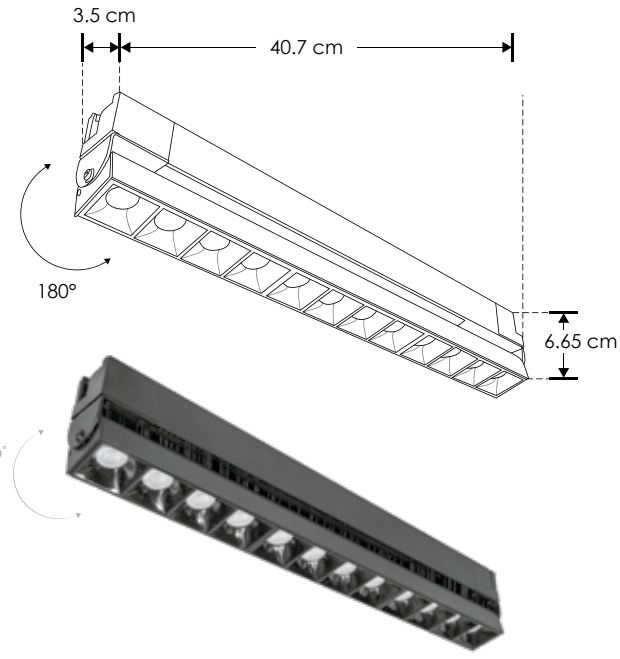

Material	Aluminio acabado negro
Base	Riel electrificado
Lámpara	Luminario de LED puntual rectangular dirigible para riel electrificado
Ángulo de apertura	36ª
Color de luz	Blanco cálido / Blanco neutro
Alimentación	110-240 V ca
Potencia	30 W

NOM · IP 20 · 2-3 step MACADAM · 36° · 110-240 · 3 000 K Blanco cálido · FL 2 250 lúmenes Blanco cálido · 4 100 K Blanco neutro · FL 2 400 lúmenes Blanco neutro · 30 W · CRI 90 · IES Archivo Fotométrico

accesorios También se venden por separado.



ILUCOPLEXRIELB [Acabado negro]
ILUCOPLEXRIELW [Acabado blanco]

Cople en forma de X para riel electrificado 1 circuito, terminado negro / blanco. (No incluido).
85-265 V ca 20 A máx.



ILUCOPLETRIELB [Acabado negro]
ILUCOPLETRIELW [Acabado blanco]

Cople en forma de T para riel electrificado 1 circuito, terminado negro / blanco. (No incluido).
85-265 V ca 20 A máx.



ILUCOPLE90RIELB [Acabado negro]
ILUCOPLE90RIELW [Acabado blanco]

Cople 90° para riel electrificado 1 circuito, terminado negro / blanco. (No incluido).
85-265 V ca 20 A máx.



ILUCOPLETLARIELB [Acabado negro]
ILUCOPLETLARIELW [Acabado blanco]

Cople 180° para riel electrificado 1 circuito, terminado negro / blanco. (No incluido).
85-265 V ca 20 A máx.



ILUTRAC2MTLAB [Acabado negro]
ILUTRAC2MTLAW [Acabado blanco]

Riel electrificado de 197.5 cm de longitud, 1 circuito, terminado negro / blanco. (No incluido).
85-265 V ca 20 A máx.



ILUTRAC1MTLAB [Acabado negro]
ILUTRAC1MTLAW [Acabado blanco]

Riel electrificado de 97.3 cm de longitud, 1 circuito, terminado negro / blanco. (No incluido).
85-265 V ca 20 A máx.

Ilumileds S.A. de C. V e Ingeniería electrodigital, audio, video, iluminación S.A de C.V. se reserva el derecho de modificar la información sin previo aviso y no se hace responsable por errores u omisiones en este documento.

RIEL ELECTRIFICADO
LINEA PROFESIONAL

ILUTLA5WWWB [Acabado negro (Blanco cálido)]
ILUTLA5WWWW [Acabado blanco (Blanco cálido)]

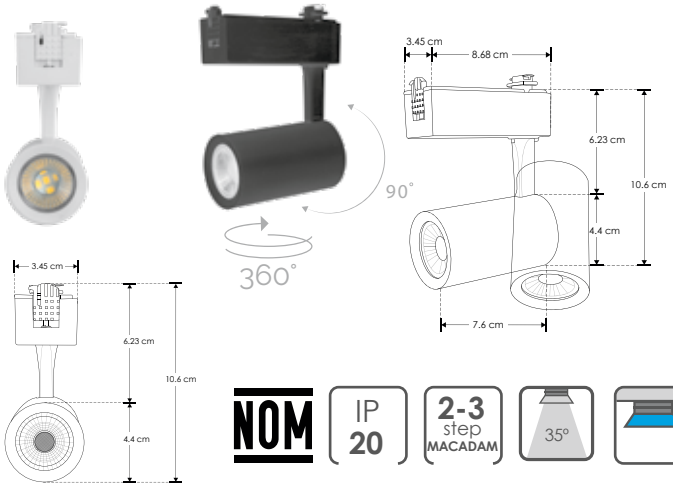

Material	Aluminio acabado negro / blanco
Base	Riel electrificado
Lámpara	Luminario de LED tipo spot dirigible para riel electrificado
Ángulo de apertura	35°
Color de luz	Blanco cálido
Alimentación	85 - 265 V ca
Potencia	5 W

NOM | IP 20 | 2-3 step MACADAM | 35° | 85-265 | 3 000 K Blanco cálido | FL 350 lúmenes Blanco cálido | 5 W | CRI 90 | IES Archivo Fotométrico

RIEL ELECTRIFICADO
LINEA PROFESIONAL

ILUTLA12WWWB [Acabado negro (Blanco cálido)]
ILUTLA12WNWB [Acabado negro (Blanco neutro)]
ILUTLA12WWWW [Acabado blanco (Blanco cálido)]
ILUTLA12WNWW [Acabado blanco (Blanco neutro)]

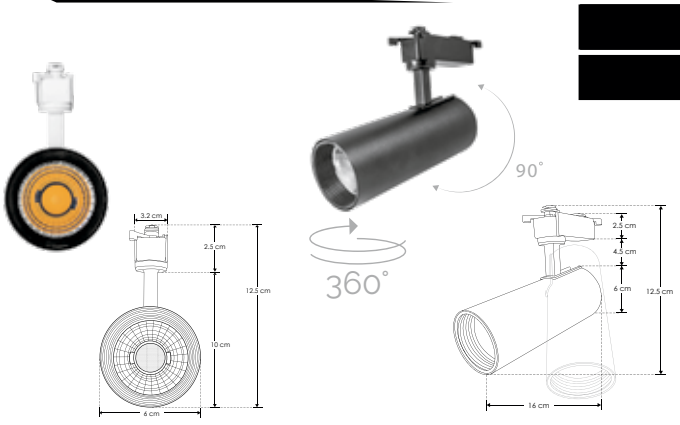

Material	Aluminio acabado negro / blanco
Base	Riel electrificado
Lámpara	Luminario de LED tipo spot dirigible para riel electrificado
Ángulo de apertura	35°
Color de luz	Blanco cálido / Blanco neutro
Alimentación	85 - 265 V ca
Potencia	12 W

NOM | IP 20 | 2-3 step MACADAM | 35° | 85-265 | 3 000 K Blanco cálido | FL 840 lúmenes Blanco cálido | 4 100 K Blanco neutro | FL 960 lúmenes Blanco neutro | 12 W | CRI 90 | IES Archivo Fotométrico

accesorios También se venden por separado.



ILUCOPLEXRIELB [Acabado negro]
ILUCOPLEXRIELW [Acabado blanco]

Cople en forma de X para riel electrificado 1 circuito, terminado negro / blanco. (No incluido).
85-265 V ca 20 A máx.



ILUCOPLETRIELB [Acabado negro]
ILUCOPLETRIELW [Acabado blanco]

Cople en forma de T para riel electrificado 1 circuito, terminado negro / blanco. (No incluido).
85-265 V ca 20 A máx.



ILUCOPLE90RIELB [Acabado negro]
ILUCOPLE90RIELW [Acabado blanco]

Cople 90° para riel electrificado 1 circuito, terminado negro / blanco. (No incluido).
85-265 V ca 20 A máx.



ILUCOPLETLARIELB [Acabado negro]
ILUCOPLETLARIELW [Acabado blanco]

Cople 180° para riel electrificado 1 circuito, terminado negro / blanco. (No incluido).
85-265 V ca 20 A máx.



ILUTRAC2MTLAB [Acabado negro]
ILUTRAC2MTLAW [Acabado blanco]

Riel electrificado de 197.5 cm de longitud, 1 circuito, terminado negro / blanco. (No incluido).
85-265 V ca 20 A máx.



ILUTRAC1MTLAB [Acabado negro]
ILUTRAC1MTLAW [Acabado blanco]

Riel electrificado de 97.3 cm de longitud, 1 circuito, terminado negro / blanco. (No incluido).
85-265 V ca 20 A máx.

Ilumileds S.A. de C. V e Ingeniería electrodigital, audio, video, iluminación S.A de C.V. se reserva el derecho de modificar la información sin previo aviso y no se hace responsable por errores u omisiones en este documento.

RIEL ELECTRIFICADO
LINEA PROFESIONAL

ILUTLA120WNWB [Acabado negro (Blanco neutro)]
ILUTLA120WNWW [Acabado blanco (Blanco neutro)]

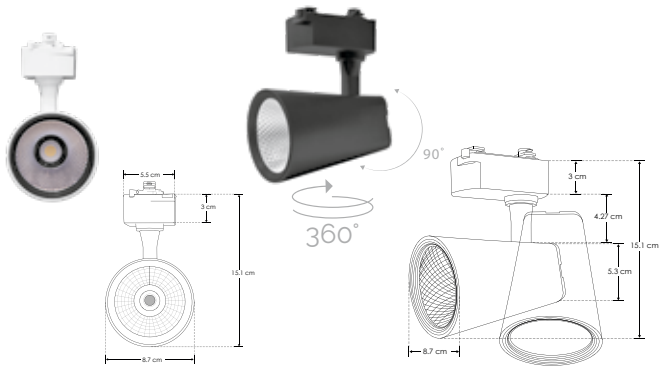

Material	Plástico tipo ABS y aluminio acabado negro / blanco
Base	Riel electrificado
Lámpara	Luminario de LED tipo spot dirigible para riel electrificado
Ángulo de apertura	35°
Color de luz	Blanco neutro
Alimentación	85 - 265 V ca
Potencia	20 W

NOM · IP 20 · 2-3 step MACADAM · 35° · 85-265 · 4 100 K Blanco neutro · FL 1 600 lúmenes Blanco neutro · 20 W · CRI 90 · IES Archivo Fotométrico

RIEL ELECTRIFICADO
LINEA PROFESIONAL

ILUTLA130WNWB [Acabado negro (Blanco neutro)]
ILUTLA130WNWW [Acabado blanco (Blanco neutro)]

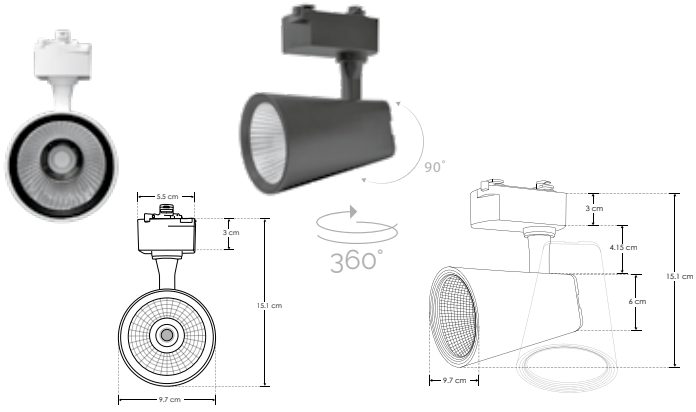

Material	Plástico tipo ABS y aluminio acabado negro / blanco
Base	Riel electrificado
Lámpara	Luminario de LED tipo spot dirigible para riel electrificado
Ángulo de apertura	35°
Color de luz	Blanco neutro
Alimentación	85 - 265 V ca
Potencia	30 W

NOM · IP 20 · 2-3 step MACADAM · 35° · 85-265 · 4 100 K Blanco neutro · FL 2 400 lúmenes Blanco neutro · 30 W · CRI 90 · IES Archivo Fotométrico

accesorios
También se venden por separado.



ILUCOPLEXRIELB [Acabado negro]
ILUCOPLEXRIELW [Acabado blanco]

Cople en forma de X para riel electrificado 1 circuito, terminado negro / blanco. (No incluido).
85-265 V ca 20 A máx.



ILUCOPLETRIELB [Acabado negro]
ILUCOPLETRIELW [Acabado blanco]

Cople en forma de T para riel electrificado 1 circuito, terminado negro / blanco. (No incluido).
85-265 V ca 20 A máx.



ILUCOPLE90RIELB [Acabado negro]
ILUCOPLE90RIELW [Acabado blanco]

Cople 90° para riel electrificado 1 circuito, terminado negro / blanco. (No incluido).
85-265 V ca 20 A máx.



ILUCOPLETLARIELB [Acabado negro]
ILUCOPLETLARIELW [Acabado blanco]

Cople 180° para riel electrificado 1 circuito, terminado negro / blanco. (No incluido).
85-265 V ca 20 A máx.



ILUTRAC2MTLAB [Acabado negro]
ILUTRAC2MTLAW [Acabado blanco]

Riel electrificado de 197.5 cm de longitud, 1 circuito, terminado negro / blanco. (No incluido).
85-265 V ca 20 A máx.



ILUTRAC1MTLAB [Acabado negro]
ILUTRAC1MTLAW [Acabado blanco]

Riel electrificado de 97.3 cm de longitud, 1 circuito, terminado negro / blanco. (No incluido).
85-265 V ca 20 A máx.

Ilumileds S.A. de C. V e Ingeniería electrodigital, audio, video, iluminación S.A de C.V. se reserva el derecho de modificar la información sin previo aviso y no se hace responsable por errores u omisiones en este documento.

ILUTLA12WCCTB [Acabado negro (12W CCT)]
ILUTLA18WCCTB [Acabado negro (18W CCT)]
ILUTLA30WCCTB [Acabado negro (30W CCT)]

NOTA: Con cambio de temperatura de color seleccionable mediante interruptor

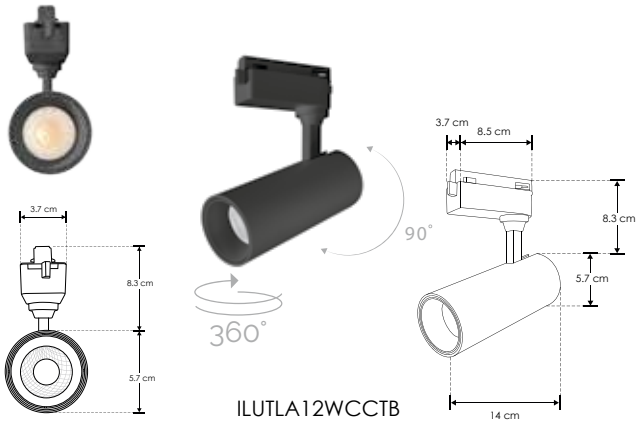

ILUTLA12WCCTB

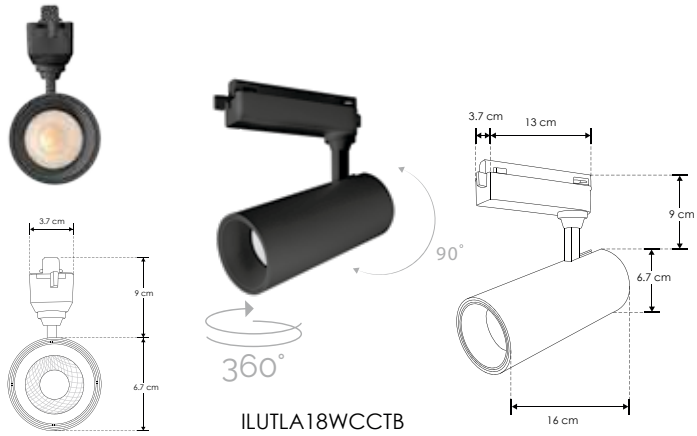

ILUTLA18WCCTB

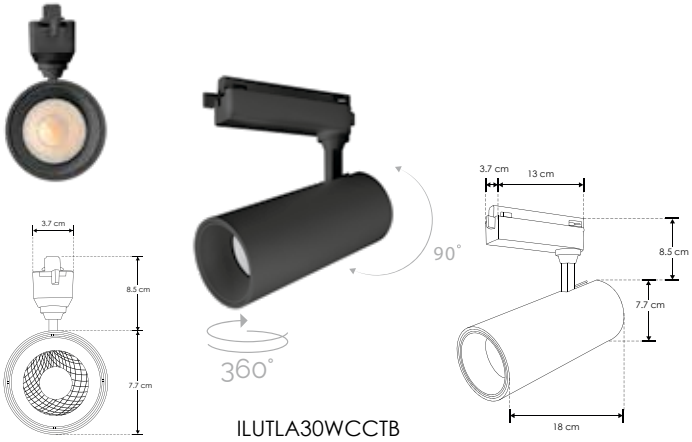

ILUTLA30WCCTB

Material	Aluminio acabado negro
Base	Riel electrificado
Lámpara	Luminario de LED tipo spot dirigible para riel electrificado con cambio de Temperatura de Color
Ángulo de apertura	35°
Color de luz	Blanco cálido / Blanco neutro / Blanco
Alimentación	85 - 265 V ca
Potencia	12 W / 18 W / 30 W

12 W	FL 720 lúmenes Blanco cálido	FL 780 lúmenes Blanco neutro	FL 840 lúmenes Blanco
18 W	FL 1 080 lúmenes Blanco cálido	FL 1 170 lúmenes Blanco neutro	FL 1 260 lúmenes Blanco
30 W	FL 1 800 lúmenes Blanco cálido	FL 1 950 lúmenes Blanco neutro	FL 2 100 lúmenes Blanco

NOM · IP 20 · 2-3 step MACADAM · 35° · 3 000 K Blanco cálido · 4 000 K Blanco neutro · 6 000 K Blanco · 85-265 · CRI 90 · IES Archivo Fotométrico

accesorios También se venden por separado.



ILUCOPLEXRIELB [Acabado negro]
ILUCOPLEXRIELW [Acabado blanco]

Cople en forma de X para riel electrificado 1 circuito, terminado negro / blanco. (No incluido).
85-265 V ca 20 A máx.



ILUCOPLETRIELB [Acabado negro]
ILUCOPLETRIELW [Acabado blanco]

Cople en forma de T para riel electrificado 1 circuito, terminado negro / blanco. (No incluido).
85-265 V ca 20 A máx.



ILUCOPLE90RIELB [Acabado negro]
ILUCOPLE90RIELW [Acabado blanco]

Cople 90° para riel electrificado 1 circuito, terminado negro / blanco. (No incluido).
85-265 V ca 20 A máx.



ILUCOPLETLARIELB [Acabado negro]
ILUCOPLETLARIELW [Acabado blanco]

Cople 180° para riel electrificado 1 circuito, terminado negro / blanco. (No incluido).
85-265 V ca 20 A máx.



ILUTRAC2MTLAB [Acabado negro]
ILUTRAC2MTLAW [Acabado blanco]

Riel electrificado de 197.5 cm de longitud, 1 circuito, terminado negro / blanco. (No incluido).
85-265 V ca 20 A máx.



ILUTRAC1MTLAB [Acabado negro]
ILUTRAC1MTLAW [Acabado blanco]

Riel electrificado de 97.3 cm de longitud, 1 circuito, terminado negro / blanco. (No incluido).
85-265 V ca 20 A máx.

Ilumileds S.A. de C. V e Ingeniería electrodigital, audio, video, iluminación S.A de C.V. se reserva el derecho de modificar la información sin previo aviso y no se hace responsable por errores u omisiones en este documento.

RIEL ELECTRIFICADO
LINEA PROFESIONAL

ILUTLAGU1018B [Acabado negro]
ILUTLAGU1018W [Acabado blanco]

NOTA: No incluye lámpara. El ángulo de apertura puede variar dependiendo de la lámpara GU10 instalada.

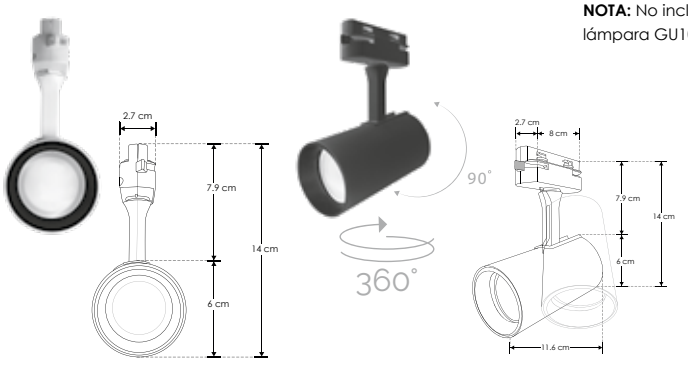

Material	Aluminio acabado negro / blanco
Base	Riel electrificado
Lámpara	Luminario para lámpara GU10 tipo spot dirigible para riel electrificado
Ángulo de apertura	120° (Dependiendo de la lámpara GU10 instalada)
Alimentación	277 V ca máx.
Potencia	35 W máx.



RIEL ELECTRIFICADO
LINEA PROFESIONAL

ILUTLAGU1001B [Acabado negro]
ILUTLAGU1001W [Acabado blanco]

NOTA: No incluye lámpara. El ángulo de apertura puede variar dependiendo de la lámpara GU10 instalada.

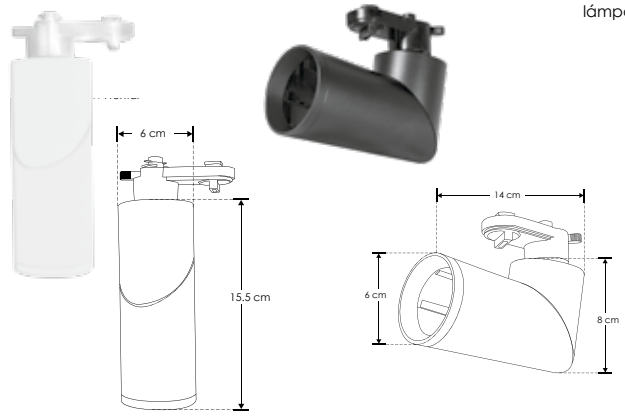

Material	Aluminio acabado negro / blanco
Base	Riel electrificado
Lámpara	Luminario para lámpara GU10 tipo spot dirigible para riel electrificado
Ángulo de apertura	120° (Dependiendo de la lámpara GU10 instalada)
Alimentación	277 V ca máx.
Potencia	35 W máx.



accesorios También se venden por separado.



ILUCOPLEXRIELB [Acabado negro]
ILUCOPLEXRIELW [Acabado blanco]

Cople en forma de X para riel electrificado 1 circuito, terminado negro / blanco. (No incluido).
85-265 V ca 20 A máx.



ILUCOPLETRIELB [Acabado negro]
ILUCOPLETRIELW [Acabado blanco]

Cople en forma de T para riel electrificado 1 circuito, terminado negro / blanco. (No incluido).
85-265 V ca 20 A máx.



ILUCOPLE90RIELB [Acabado negro]
ILUCOPLE90RIELW [Acabado blanco]

Cople 90° para riel electrificado 1 circuito, terminado negro / blanco. (No incluido).
85-265 V ca 20 A máx.



ILUCOPLETLARIELB [Acabado negro]
ILUCOPLETLARIELW [Acabado blanco]

Cople 180° para riel electrificado 1 circuito, terminado negro / blanco. (No incluido).
85-265 V ca 20 A máx.



ILUTRAC2MTLAB [Acabado negro]
ILUTRAC2MTLAW [Acabado blanco]

Riel electrificado de 197.5 cm de longitud, 1 circuito, terminado negro / blanco. (No incluido).
85-265 V ca 20 A máx.



ILUTRAC1MTLAB [Acabado negro]
ILUTRAC1MTLAW [Acabado blanco]

Riel electrificado de 97.3 cm de longitud, 1 circuito, terminado negro / blanco. (No incluido).
85-265 V ca 20 A máx.

Ilumileds S.A. de C. V e Ingeniería electrodigital, audio, video, iluminación S.A de C.V. se reserva el derecho de modificar la información sin previo aviso y no se hace responsable por errores u omisiones en este documento.

ILUTTUB40CM10WB [Acabado negro (Blanco cálido)]



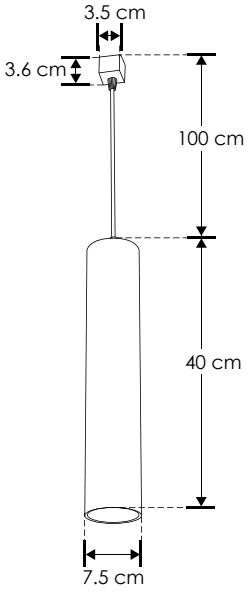

Material	Aluminio acabado negro
Base	Riel electrificado / sobreponer en techo (Cánope opcional incluido)
Lámpara	Luminario de LED cilíndrico para suspender en riel electrificado
Ángulo de apertura	30ª
Color de luz	Blanco cáildo
Alimentación	110-240 V ca
Potencia	10 W

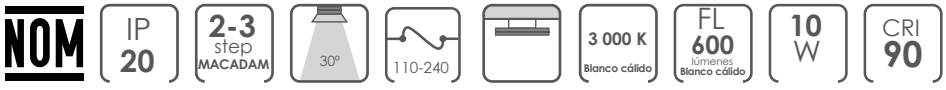

accesorios También se venden por separado.



ILUCOPLEXRIELB [Acabado negro]
ILUCOPLEXRIELW [Acabado blanco]

Cople en forma de X para riel electrificado 1 circuito, terminado negro / blanco. (No incluido).
85-265 V ca 20 A máx.



ILUCOPLETRIELB [Acabado negro]
ILUCOPLETRIELW [Acabado blanco]

Cople en forma de T para riel electrificado 1 circuito, terminado negro / blanco. (No incluido).
85-265 V ca 20 A máx.



ILUCOPLE90RIELB [Acabado negro]
ILUCOPLE90RIELW [Acabado blanco]

Cople 90° para riel electrificado 1 circuito, terminado negro / blanco. (No incluido).
85-265 V ca 20 A máx.



ILUCOPLETLARIELB [Acabado negro]
ILUCOPLETLARIELW [Acabado blanco]

Cople 180° para riel electrificado 1 circuito, terminado negro / blanco. (No incluido).
85-265 V ca 20 A máx.



ILUTRAC2MTLAB [Acabado negro]
ILUTRAC2MTLAW [Acabado blanco]

Riel electrificado de 197.5 cm de longitud, 1 circuito, terminado negro / blanco. (No incluido).
85-265 V ca 20 A máx.



ILUTRAC1MTLAB [Acabado negro]
ILUTRAC1MTLAW [Acabado blanco]

Riel electrificado de 97.3 cm de longitud, 1 circuito, terminado negro / blanco. (No incluido).
85-265 V ca 20 A máx.

Ilumileds S.A. de C. V e Ingeniería electrodigital, audio, video, iluminación S.A de C.V. se reserva el derecho de modificar la información sin previo aviso y no se hace responsable por errores u omisiones en este documento.

RIEL ELECTRIFICADO

LINEA PROFESIONAL

ILUTLA1ELICOR30W [Acabado negro (Blanco cálido-Blanco)]

NOTA: i
Incluye control remoto para manipular brillo y temperatura de color a distancia (10 a 30 m de alcance dependiendo de los obstáculos).



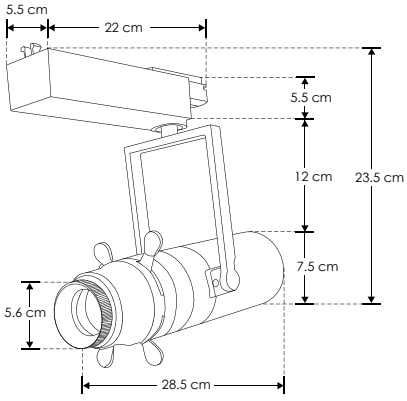

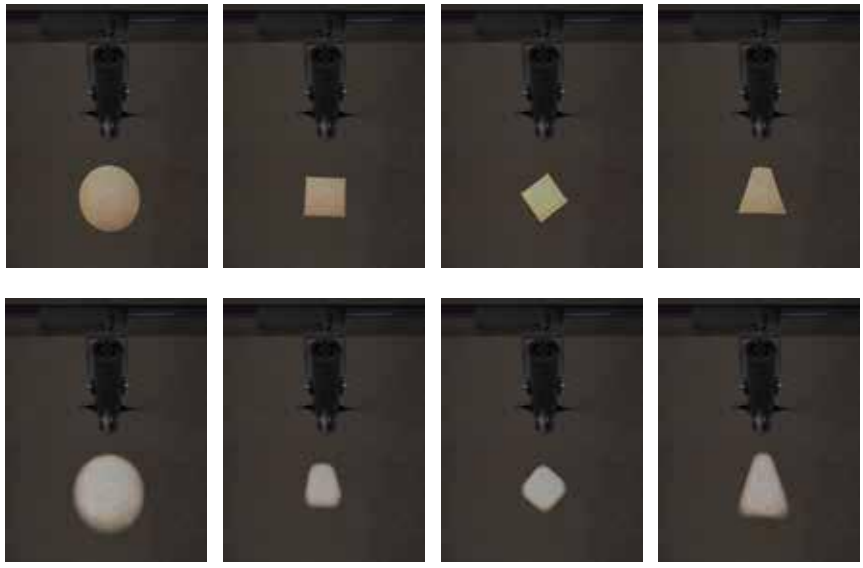



Material	Aluminio acabado negro
Base	Riel electrificado
Lámpara	Luminario de LED tipo elipsoidal para riel electrificado
Ángulo de apertura	Ajustable mediante cortadores de luz
Color de luz	Blanco cálido - Blanco
Alimentación	85 - 265 V ca
Potencia	30 W

NOM | IP 20 | 2-3 step MACADAM | Ajustable | 85 - 265 | 2 700 K – 6 500 K Ajustable | FL 1150 lúmenes Blanco cálido | FL 1 500 lúmenes Blanco | 30 W | CRI 90 | atenuable

accesorios También se venden por separado.



ILUCOPLEXRIELB [Acabado negro]
ILUCOPLEXRIELW [Acabado blanco]

Cople en forma de X para riel electrificado 1 circuito, terminado negro / blanco. (No incluido).
85-265 V ca 20 A máx.



ILUCOPLETRIELB [Acabado negro]
ILUCOPLETRIELW [Acabado blanco]

Cople en forma de T para riel electrificado 1 circuito, terminado negro / blanco. (No incluido).
85-265 V ca 20 A máx.



ILUCOPLE90RIELB [Acabado negro]
ILUCOPLE90RIELW [Acabado blanco]

Cople 90° para riel electrificado 1 circuito, terminado negro / blanco. (No incluido).
85-265 V ca 20 A máx.



ILUCOPLETLARIELB [Acabado negro]
ILUCOPLETLARIELW [Acabado blanco]

Cople 180° para riel electrificado 1 circuito, terminado negro / blanco. (No incluido).
85-265 V ca 20 A máx.



ILUTRAC2MTLAB [Acabado negro]
ILUTRAC2MTLAW [Acabado blanco]

Riel electrificado de 197.5 cm de longitud, 1 circuito, terminado negro / blanco. (No incluido).
85-265 V ca 20 A máx.



ILUTRAC1MTLAB [Acabado negro]
ILUTRAC1MTLAW [Acabado blanco]

Riel electrificado de 97.3 cm de longitud, 1 circuito, terminado negro / blanco. (No incluido).
85-265 V ca 20 A máx.

Ilumileds S.A. de C. V e Ingeniería electrodigital, audio, video, iluminación S.A de C.V. se reserva el derecho de modificar la información sin previo aviso y no se hace responsable por errores u omisiones en este documento.

RIEL ELECTRIFICADO
LINEA PROFESIONAL

ILUTLAGU10B29BUG [Acabado negro]

NOTA: No incluye lámpara. El ángulo de apertura puede variar dependiendo de la lámpara GU10 instalada. UGR 19 (Con filtro tipo Louver Honey incluido).

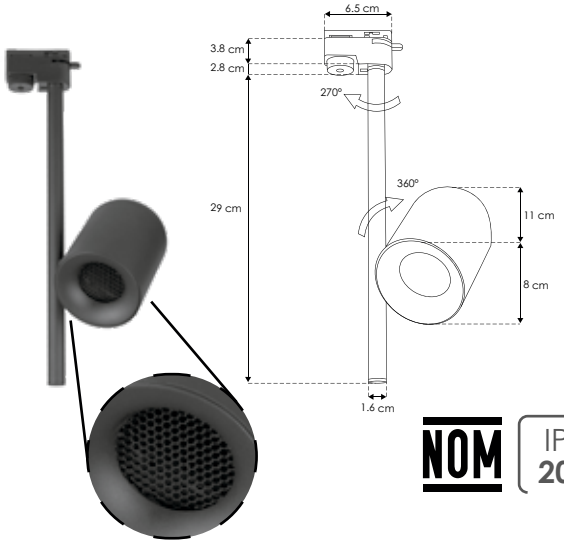

Material	Aluminio acabado negro
Base	Riel electrificado
Lámpara	Luminario para lámpara GU10 tipo dicróica dirigible para riel electrificado
Ángulo de apertura	120° (Dependiendo de la lámpara GU10 instalada)
Alimentación	277 V ca máx.
Potencia	35 W máx.

NOM IP 20 | 120° | 277 máx. | 35 W MÁX | GU10

RIEL ELECTRIFICADO
LINEA PROFESIONAL

ILUTLAGU1030CMB [Acabado negro 30 cm]

ILUTLAGU1050CMB [Acabado negro 50 cm]

NOTA: No incluye lámpara. El ángulo de apertura puede variar dependiendo de la lámpara GU10 instalada.

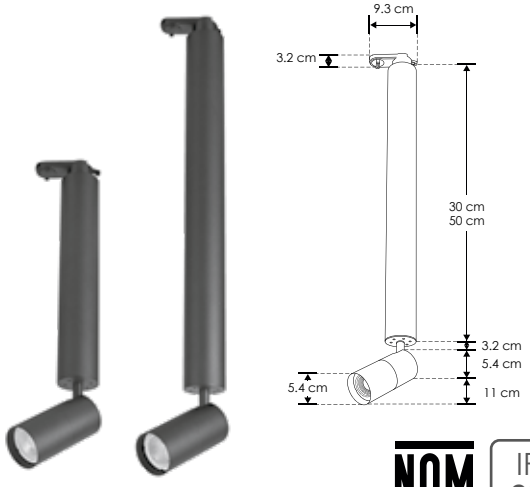

Material	Aluminio acabado negro
Base	Riel electrificado
Lámpara	Luminario para lámpara GU10 tipo dicróica dirigible para riel electrificado
Ángulo de apertura	120° (Dependiendo de la lámpara GU10 instalada)
Alimentación	277 V ca máx.
Potencia	35 W máx.

NOM IP 20 | 120° | 277 máx. | 35 W MÁX | GU10

accesorios También se venden por separado.



ILUCOPLEXRIELB [Acabado negro]
ILUCOPLEXRIELW [Acabado blanco]

Cople en forma de X para riel electrificado 1 circuito, terminado negro / blanco. (No incluido).
85-265 V ca 20 A máx.



ILUCOPLETRIELB [Acabado negro]
ILUCOPLETRIELW [Acabado blanco]

Cople en forma de T para riel electrificado 1 circuito, terminado negro / blanco. (No incluido).
85-265 V ca 20 A máx.



ILUCOPLE90RIELB [Acabado negro]
ILUCOPLE90RIELW [Acabado blanco]

Cople 90° para riel electrificado 1 circuito, terminado negro / blanco. (No incluido).
85-265 V ca 20 A máx.



ILUCOPLETLARIELB [Acabado negro]
ILUCOPLETLARIELW [Acabado blanco]

Cople 180° para riel electrificado 1 circuito, terminado negro / blanco. (No incluido).
85-265 V ca 20 A máx.



ILUTRAC2MTLAB [Acabado negro]
ILUTRAC2MTLAW [Acabado blanco]

Riel electrificado de 197.5 cm de longitud, 1 circuito, terminado negro / blanco. (No incluido).
85-265 V ca 20 A máx.



ILUTRAC1MTLAB [Acabado negro]
ILUTRAC1MTLAW [Acabado blanco]

Riel electrificado de 97.3 cm de longitud, 1 circuito, terminado negro / blanco. (No incluido).
85-265 V ca 20 A máx.

Ilumileds S.A. de C. V e Ingeniería electrodigital, audio, video, iluminación S.A de C.V. se reserva el derecho de modificar la información sin previo aviso y no se hace responsable por errores u omisiones en este documento.

ILUTLA2SP10WWWB [Acabado negro (Blanco cálido)]
ILUTLA2SP10WNWB [Acabado negro (Blanco neutro)]

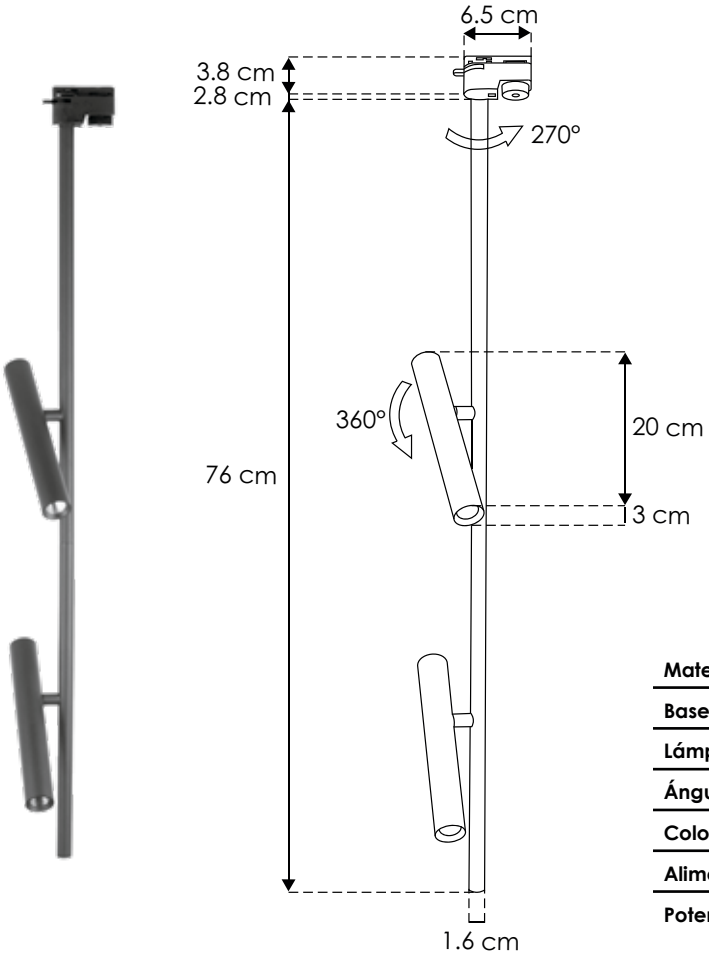

Material	Aluminio acabado negro
Base	Riel electrificado
Lámpara	Luminario de LED
Ángulo de apertura	35°
Color de luz	Blanco cálido / Blanco neutro
Alimentación	85 - 265 V ca
Potencia	10 W

NOM · IP 20 · 2-3 step MACADAM · 35° · 85 - 265 · 3 000 K Blanco cálido · FL 700 lúmenes Blanco cálido · 4 100 K Blanco neutro · FL 750 lúmenes Blanco neutro · 10 W · CRI 90 · IES Archivo Fotométrico

accesorios También se venden por separado.



ILUCOPLEXRIELB [Acabado negro]
ILUCOPLEXRIELW [Acabado blanco]

Cople en forma de X para riel electrificado 1 circuito, terminado negro / blanco. (No incluido).
85-265 V ca 20 A máx.



ILUCOPLETRIELB [Acabado negro]
ILUCOPLETRIELW [Acabado blanco]

Cople en forma de T para riel electrificado 1 circuito, terminado negro / blanco. (No incluido).
85-265 V ca 20 A máx.



ILUCOPLE90RIELB [Acabado negro]
ILUCOPLE90RIELW [Acabado blanco]

Cople 90° para riel electrificado 1 circuito, terminado negro / blanco. (No incluido).
85-265 V ca 20 A máx.



ILUCOPLETLARIELB [Acabado negro]
ILUCOPLETLARIELW [Acabado blanco]

Cople 180° para riel electrificado 1 circuito, terminado negro / blanco. (No incluido).
85-265 V ca 20 A máx.



ILUTRAC2MTLAB [Acabado negro]
ILUTRAC2MTLAW [Acabado blanco]

Riel electrificado de 197.5 cm de longitud, 1 circuito, terminado negro / blanco. (No incluido).
85-265 V ca 20 A máx.



ILUTRAC1MTLAB [Acabado negro]
ILUTRAC1MTLAW [Acabado blanco]

Riel electrificado de 97.3 cm de longitud, 1 circuito, terminado negro / blanco. (No incluido).
85-265 V ca 20 A máx.

Ilumileds S.A. de C. V e Ingeniería electrodigital, audio, video, iluminación S.A de C.V. se reserva el derecho de modificar la información sin previo aviso y no se hace responsable por errores u omisiones en este documento.

RIEL ELECTRIFICADO
LINEA PROFESIONAL

ILUTLA15CM5WWWB [Acabado negro (Blanco cálido)]
ILUTLA15CM5WNWB [Acabado negro (Blanco neutro)]



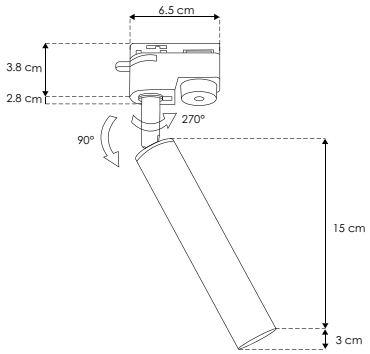

Material	Aluminio acabado negro
Base	Riel electrificado
Lámpara	Luminario de LED
Ángulo de apertura	35°
Color de luz	Blanco cálido / Blanco neutro
Alimentación	85-265 V ca
Potencia	5 W

NOM | IP 20 | 2-3 step MACADAM | 35° | 85-265 | 3 000 K Blanco cálido | FL 350 lúmenes Blanco cálido | 4 100 K Blanco neutro | FL 375 lúmenes Blanco neutro | 5 W | CRI 90 | IES Archivo Fotométrico

RIEL ELECTRIFICADO
LINEA PROFESIONAL

ILUTLA20CM5WWWB [Acabado negro (Blanco cálido)]
ILUTLA20CM5WNWB [Acabado negro (Blanco neutro)]



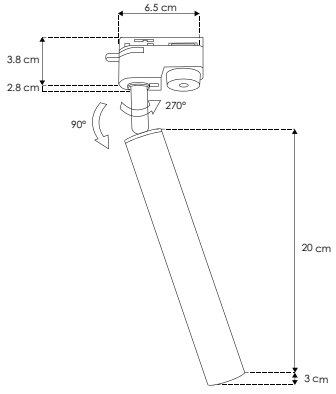

Material	Aluminio acabado negro
Base	Riel electrificado
Lámpara	Luminario de LED
Ángulo de apertura	35°
Color de luz	Blanco cálido / Blanco neutro
Alimentación	85-265 V ca
Potencia	7 W

NOM | IP 20 | 2-3 step MACADAM | 35° | 85-265 | 3 000 K Blanco cálido | FL 490 lúmenes Blanco cálido | 4 100 K Blanco neutro | FL 525 lúmenes Blanco neutro | 7 W | CRI 90 | IES Archivo Fotométrico

accesorios También se venden por separado.



ILUCOPLEXRIELB [Acabado negro]
ILUCOPLEXRIELW [Acabado blanco]

Cople en forma de X para riel electrificado 1 circuito, terminado negro / blanco. (No incluido).
85-265 V ca 20 A máx.



ILUCOPLETRIELB [Acabado negro]
ILUCOPLETRIELW [Acabado blanco]

Cople en forma de T para riel electrificado 1 circuito, terminado negro / blanco. (No incluido).
85-265 V ca 20 A máx.



ILUCOPLE90RIELB [Acabado negro]
ILUCOPLE90RIELW [Acabado blanco]

Cople 90° para riel electrificado 1 circuito, terminado negro / blanco. (No incluido).
85-265 V ca 20 A máx.



ILUCOPLETLARIELB [Acabado negro]
ILUCOPLETLARIELW [Acabado blanco]

Cople 180° para riel electrificado 1 circuito, terminado negro / blanco. (No incluido).
85-265 V ca 20 A máx.



ILUTRAC2MTLAB [Acabado negro]
ILUTRAC2MTLAW [Acabado blanco]

Riel electrificado de 197.5 cm de longitud, 1 circuito, terminado negro / blanco. (No incluido).
85-265 V ca 20 A máx.



ILUTRAC1MTLAB [Acabado negro]
ILUTRAC1MTLAW [Acabado blanco]

Riel electrificado de 97.3 cm de longitud, 1 circuito, terminado negro / blanco. (No incluido).
85-265 V ca 20 A máx.

Ilumileds S.A. de C. V e Ingeniería electrodigital, audio, video, iluminación S.A de C.V. se reserva el derecho de modificar la información sin previo aviso y no se hace responsable por errores u omisiones en este documento.

SOBREPONER / MICRO TRACK

MICROTRK1PCB30CM [Acabado Negro 30 cm]

MICROTRK1PCB90CM [Acabado Negro 90 cm]

Material	Aluminio acabado negro
Funciones	Micro track magnético electrificado con 1 pista lateral, 30 o 90 cm de longitud, protección IP20
Alimentación	24 V cc 120 W (5 A) máx.



ILUMICROF1WWWB [Acabado negro (Blanco cálido)]

Luminario de LED para micro track magnético, 24Vcc, 1W, 80lm, 120°

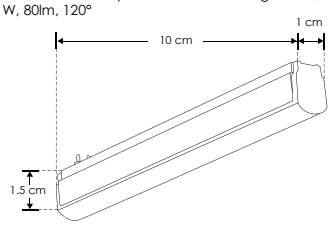

ILUMICRORD1WWWB [Acabado negro (Blanco cálido)]

Luminario de LED para micro track magnético, 24Vcc, 1W, 80lm, 24°

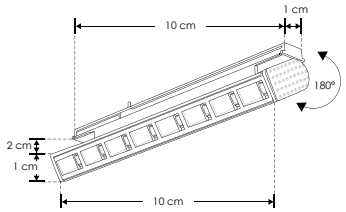

ILUMICROSD1WWWB [Acabado negro (Blanco cálido)]

Luminario de LED para micro track magnético, 24 Vcc, 1W, 80lm, 24°

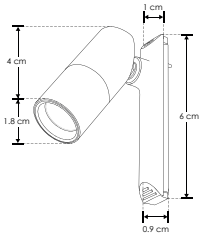

ILUMICRO2SD2WWWB [Acabado negro (Blanco cálido)]

Luminario de LED para micro track magnético, 24Vcc, 2W, 160lm, 24°

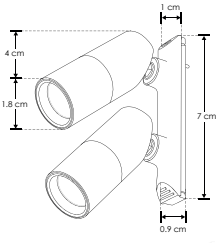

COPLEMICROT180B

Cople de 180° mecánico y electrificado acabado negro, para micro track magnético

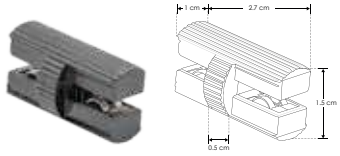

ENDCAPMICROTB

Tapa final acabado negro para micro track magnético. Incluye conector para fuente de poder.

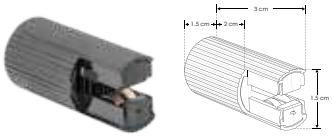

BASLATDMICROTB

Base de sujeción lateral dirigible acabado negro para micro track magnético.

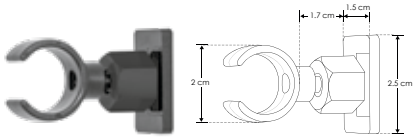

BASLATMICROTB

Base de sujeción lateral acabado negro para micro track magnético.

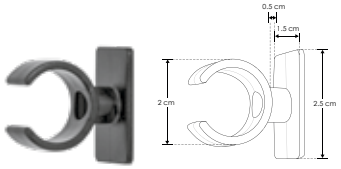

COPLEMICROT90B

Cople de 90° mecánico y electrificado acabado negro, para micro track magnético.

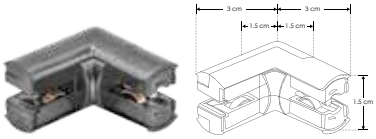

BASINFMICROTB

Base de sujeción inferior acabado negro para micro track magnético Incluye conector para fuente de poder.

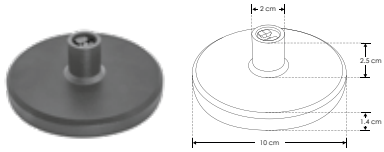

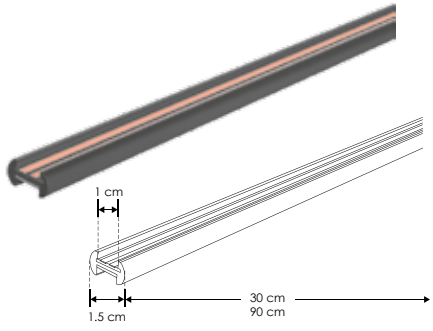

24 V cc SALIDA

CRI 90

IP 20

 Ilumileds S.A. de C. V e Ingeniería electrodigital, audio, video, iluminación S.A de C.V. se reserva el derecho de modificar la información sin previo aviso y no se hace responsable por errores u omisiones en este documento.













iLumileds®

COMERCIALES

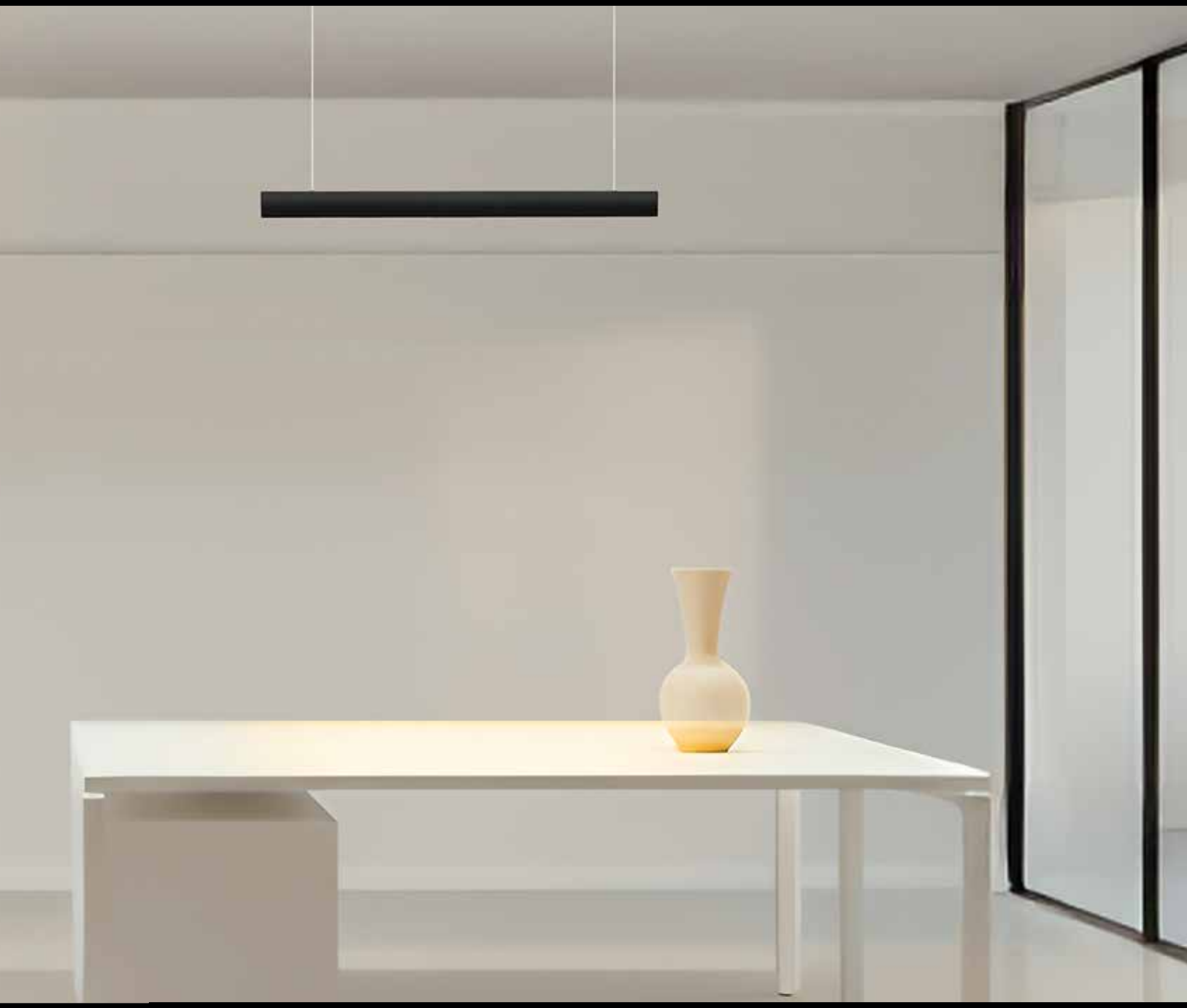



NUEVOS
productos



DXAP01N100WWAC
DXAP01N100NWAC
DXAP01N200WWAC
DXAP01N200NWAC

Luminario de LED compatible con panel WPC, aluminio acabado negro y mica negra

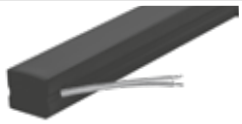

PA2018N100WWAC
PA2018N100NWAC
PA2018N200WWAC
PA2018N200NWAC

Luminario de LED compatible con panel WPC, aluminio acabado negro y mica negra

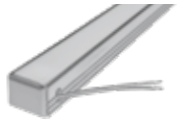

DXAP01100WWAC
DXAP01100NWAC
DXAP01200WWAC
DXAP01200NWAC

Luminario de LED compatible con panel WPC, aluminio acabado natural y mica difusa



PA2018100WWAC
PA2018100NWAC
PA2018200WWAC
PA2018200NWAC

Luminario de LED compatible con panel WPC, aluminio acabado natural y mica difusa



ILUSUPDOWN40WCCT

Luminario de LED suspendido con doble salida de luz y TCC seleccionable



ILUREAD2WWWB

Luminario para muros en uso interior (Incluye apagador)

Compatible con Lambrin decorativo WPC

DXAP01N100WWAC	[Blanco cálido 1m (10 W)]
DXAP01N100NWAC	[Blanco neutro 1m (10 W)]
DXAP01N200WWAC	[Blanco cálido 2m (20 W)]
DXAP01N200NWAC	[Blanco neutro 2m (20 W)]

NUEVOS

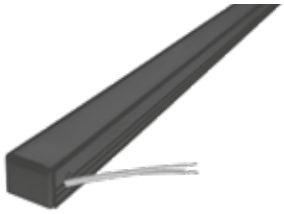

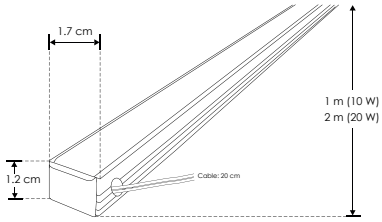

Material	Aluminio acabado negro / Difusor de policarbonato
Lámpara	Luminario de LED compatible con panel WPC, aluminio acabado negro y mica negra, con cable de alimentación de 20 cm de largo
Ángulo de apertura	120°
Color de luz	Blanco cálido / neutro
Alimentación	127 V ca
Potencia	10 W / 20 W

NOM | IP 20 | 127 | 10 W | 2 700 K Blanco cálido | FL 650 lúmenes Blanco cálido | 4 100 K Blanco neutro | FL 850 lúmenes Blanco neutro | 20 W | 2 700 K Blanco cálido | FL 1 300 lúmenes Blanco cálido | 4 100 K Blanco neutro | FL 1 700 lúmenes Blanco neutro | 120° | CRI 80 | 2-3 step MACADAM

Compatible con Lambrin decorativo WPC

PA2018N100WWAC	[Blanco cálido 1m (10 W)]
PA2018N100NWAC	[Blanco neutro 1m (10 W)]
PA2018N200WWAC	[Blanco cálido 2m (20 W)]
PA2018N200NWAC	[Blanco neutro 2m (20 W)]

NUEVOS

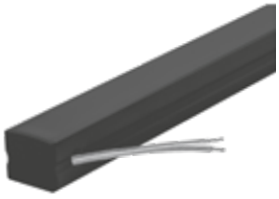

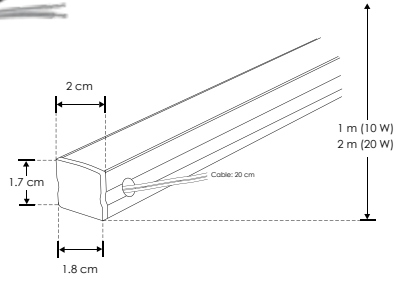

Material	Aluminio acabado negro / Difusor de policarbonato
Lámpara	Luminario de LED compatible con panel WPC, aluminio acabado negro y mica negra, con cable de alimentación de 20 cm de largo
Ángulo de apertura	120°
Color de luz	Blanco cálido / neutro
Alimentación	127 V ca
Potencia	10 W / 20 W

NOM | IP 20 | 127 | 10 W | 2 700 K Blanco cálido | FL 650 lúmenes Blanco cálido | 4 100 K Blanco neutro | FL 850 lúmenes Blanco neutro | 20 W | 2 700 K Blanco cálido | FL 1 300 lúmenes Blanco cálido | 4 100 K Blanco neutro | FL 1 700 lúmenes Blanco neutro | 120° | CRI 80 | 2-3 step MACADAM

Ilumileds S.A. de C. V e Ingeniería electrodigital, audio, video, iluminación S.A de C.V. se reserva el derecho de modificar la información sin previo aviso y no se hace responsable por errores u omisiones en este documento.

Compatible con Lambrin decorativo WPC

DXAP01100WWAC [Blanco cálido 1m (10 W)]
DXAP01100NWAC [Blanco neutro 1m (10 W)]
DXAP01200WWAC [Blanco cálido 2m (20 W)]
DXAP01200NWAC [Blanco neutro 2m (20 W)]

NUEVOS

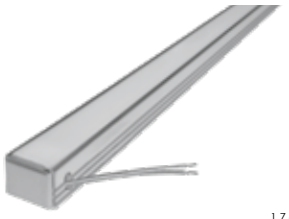

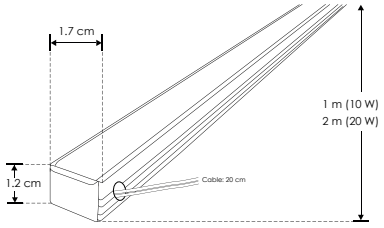

Material	Aluminio / Difusor de policarbonato
Lámpara	Luminario de LED compatible con panel WPC, aluminio acabado natural y mica difusa, con cable de alimentacion de 20 cm de largo
Ángulo de apertura	120°
Color de luz	Blanco cálido / Blanco neutro
Alimentación	127 V ca
Potencia	10 W / 20 W

NOM | IP 20 | 127 | 10 W | 2 700 K Blanco cálido | FL 850 lúmenes Blanco cálido | 4 100 K Blanco neutro | FL 1 000 lúmenes Blanco neutro | 20 W | 2 700 K Blanco cálido | FL 1 700 lúmenes Blanco cálido | 4 100 K Blanco neutro | FL 2 000 lúmenes Blanco neutro | 120° | CRI 80 | 2-3 step MACADAM

Compatible con Lambrin decorativo WPC

PA2018100WWAC [Blanco cálido 1m (10 W)]
PA2018100NWAC [Blanco neutro 1m (10 W)]
PA2018200WWAC [Blanco cálido 2m (20 W)]
PA2018200NWAC [Blanco neutro 2m (20 W)]

NUEVOS

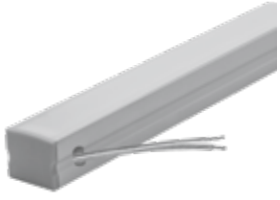

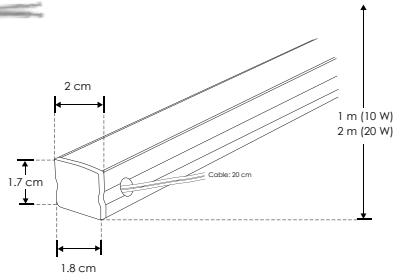

Material	Aluminio / Difusor de policarbonato
Lámpara	Luminario de LED compatible con panel WPC, aluminio acabado natural y mica difusa, con cable de alimentacion de 20 cm de largo
Ángulo de apertura	120°
Color de luz	Blanco cálido / Blanco neutro
Alimentación	127 V ca
Potencia	10 W / 20 W

NOM | IP 20 | 127 | 10 W | 2 700 K Blanco cálido | FL 850 lúmenes Blanco cálido | 4 100 K Blanco neutro | FL 1 000 lúmenes Blanco neutro | 20 W | 2 700 K Blanco cálido | FL 1 700 lúmenes Blanco cálido | 4 100 K Blanco neutro | FL 2 000 lúmenes Blanco neutro | 120° | CRI 80 | 2-3 step MACADAM

Ilumileds S.A. de C. V. e Ingeniería electrodigital, audio, video, iluminación S.A de C.V. se reserva el derecho de modificar la información sin previo aviso y no se hace responsable por errores u omisiones en este documento.

SUSPENDER / TECHO

LINEA PROFESIONAL



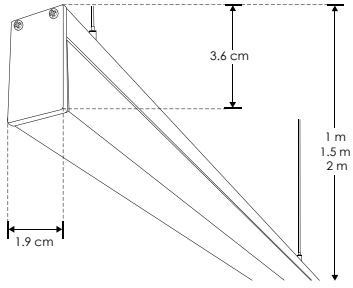

PA1911P100WWAC	[(Blanco cálido) 1 m]
PA1911P100WNAC	[(Blanco neutro) 1 m]
PA1911P100WAC	[(Blanco) 1 m]
PA1911P150WWAC	[(Blanco cálido) 1.5 m]
PA1911P150WNAC	[(Blanco neutro) 1.5 m]
PA1911P150WAC	[(Blanco) 1.5 m]
PA1911P200WWAC	[(Blanco cálido) 2 m]
PA1911P200WNAC	[(Blanco neutro) 2 m]
PA1911P200WAC	[(Blanco) 2 m]

Material	Aluminio / Difusor de policarbonato
Lámpara	Luminario con tarjeta PCB. No requiere driver externo. Incluye soportes, cable de acero y alimentación de 2 m de largo
Ángulo de apertura	120°
Color de luz	Blanco cálido / Blanco neutro / Blanco
Alimentación	127 V ca
Potencia	28.8 W (1 m) / 43.2 W (1.5 m) / 57.6 W (2 m)

Nota: Producto DOB, controlador y fuente luminosa comparten la misma placa, sensible a variaciones de voltaje o corriente, consulte manual de operación.

CRI 80 | 2-3 step MACADAM | IP 20 | 127 | 28.8 W 1 m | FL 1 440 lúmenes Blanco cálido | FL 1 520 lúmenes Blanco neutro 1m | FL 1 600 lúmenes Blanco | 43.2 W 1.5 m | FL 2 160 lúmenes Blanco cálido | FL 2 280 lúmenes Blanco neutro 1.5 m | FL 2 400 lúmenes Blanco | 57.6 W 2 m | FL 2 880 lúmenes Blanco cálido | FL 3 040 lúmenes Blanco neutro 2 m | FL 3 200 lúmenes Blanco | 120°

SUSPENDER / TECHO

LINEA PROFESIONAL

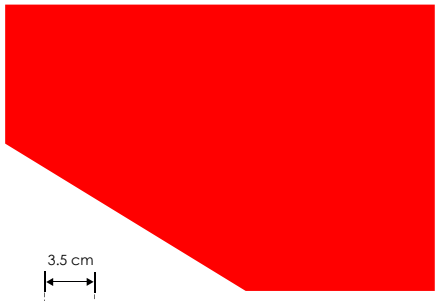

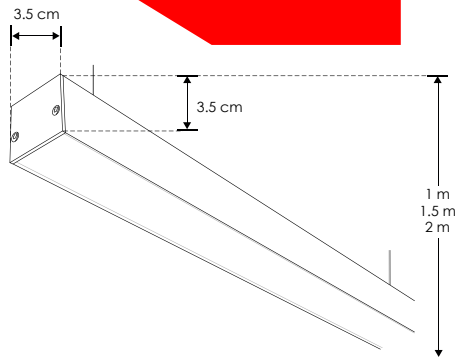

PA3535100WWAC	[(Blanco cálido) 1 m]
PA3535100NWAC	[(Blanco neutro) 1 m]
PA3535100WAC	[(Blanco) 1 m]
PA3535150WWAC	[(Blanco cálido) 1.5 m]
PA3535150NWAC	[(Blanco neutro) 1.5 m]
PA3535150WAC	[(Blanco) 1.5 m]
PA3535200WWAC	[(Blanco cálido) 2 m]
PA3535200NWAC	[(Blanco neutro) 2 m]
PA3535200WAC	[(Blanco) 2 m]

Material	Aluminio / Difusor de policarbonato
Lámpara	Luminario con tarjeta PCB. No requiere driver externo. Incluye soportes, cable de acero y alimentación de 1 m de largo
Ángulo de apertura	120°
Color de luz	Blanco cálido / Blanco neutro / Blanco
Alimentación	127 V ca
Potencia	40 W (1 m) / 60 W (1.5 m) / 80 W (2 m)

Nota: Producto DOB, controlador y fuente luminosa comparten la misma placa, sensible a variaciones de voltaje o corriente, consulte manual de operación.

CRI 80 | 2-3 step MACADAM | IP 20 | 127 | 40 W 1 m | FL 3 200 lúmenes Blanco cálido | FL 3 400 lúmenes Blanco neutro 1m | FL 3 600 lúmenes Blanco | 60 W 1.5 m | FL 4 800 lúmenes Blanco cálido | FL 5 100 lúmenes Blanco neutro 1.5 m | FL 5 400 lúmenes Blanco | 80 W 2 m | FL 6 400 lúmenes Blanco cálido | FL 6 800 lúmenes Blanco neutro 2 m | FL 7 200 lúmenes Blanco | 120°

Ilumileds S.A. de C. V e Ingeniería electrodigital, audio, video, iluminación S.A de C.V. se reserva el derecho de modificar la información sin previo aviso y no se hace responsable por errores u omisiones en este documento.

SUSPENDER / TECHO

LINEA PROFESIONAL

PA3551UGR1MWWAC [(Blanco cálido) 1 m]
PA3551UGR1MWNAC [(Blanco neutro) 1 m]
PA3551UGR1MWAC [(Blanco) 1 m]
PA3551UGR2MWWAC [(Blanco cálido) 2 m]
PA3551UGR2MWNAC [(Blanco neutro) 2 m]
PA3551UGR2MWAC [(Blanco) 2 m]

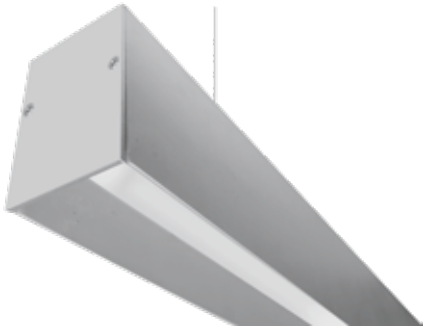

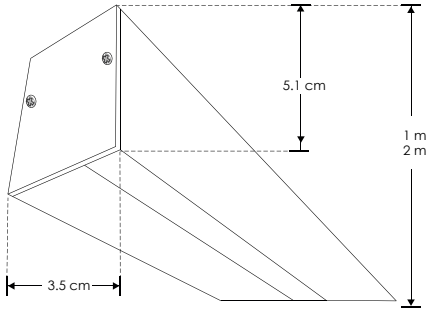

Material	Aluminio, difusor de policarbonato
Lámpara	Luminario para suspender de bajo índice de deslumbramiento (UGR) con tarjeta PCB. No requiere driver externo. Incluye soportes, cable de acero y cable de alimentación de 2 m de largo
Ángulo de apertura	120°
Color de luz	Blanco cálido / Blanco neutro / Blanco
Alimentación	127 V ca
Potencia	40 W (1 m) / 80 W (2 m)

Nota: Producto DOB, controlador y fuente luminosa comparten la misma placa, sensible a variaciones de voltaje o corriente, consulte manual de operación.

IP 20 | 127 | 40 W 1m | FL 3 200 lúmenes Blanco cálido | FL 3 400 lúmenes Blanco neutro 1m | FL 3 600 lúmenes Blanco | 80 W 2m | FL 6 400 lúmenes Blanco cálido | FL 6 800 lúmenes Blanco neutro 2m | FL 7 200 lúmenes Blanco | 120° | CRI 80 | 2-3 step MACADAM

SUSPENDER / TECHO

LINEA PROFESIONAL

PA3551NUGR1MWWAC [(Blanco cálido) 1 m]
PA3551NUGR1MWNAC [(Blanco neutro) 1 m]
PA3551NUGR1MWAC [(Blanco) 1 m]
PA3551NUGR2MWWAC [(Blanco cálido) 2 m]
PA3551NUGR2MWNAC [(Blanco neutro) 2 m]
PA3551NUGR2MWAC [(Blanco) 2 m]

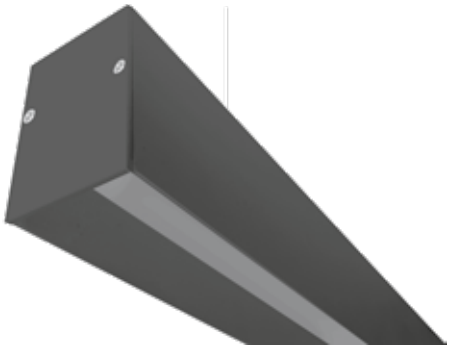

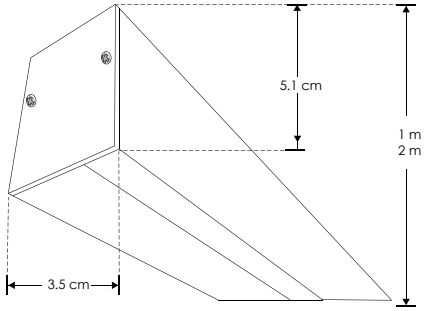

Material	Aluminio / Difusor de policarbonato traslúcido negro
Lámpara	Luminario para suspender de bajo índice de deslumbramiento (UGR) con tarjeta PCB. No requiere driver externo. Incluye soportes, cable de acero y cable de alimentación de 2 m de largo
Ángulo de apertura	120°
Color de luz	Blanco cálido / Blanco neutro / Blanco
Alimentación	127 V ca
Potencia	40 W (1 m) / 80 W (2 m)

Nota: Producto DOB, controlador y fuente luminosa comparten la misma placa, sensible a variaciones de voltaje o corriente, consulte manual de operación.

IP 20 | 127 | 40 W 1m | FL 1 536 lúmenes Blanco cálido | FL 1 632 lúmenes Blanco neutro 1m | FL 1 728 lúmenes Blanco | 80 W 2m | FL 3 072 lúmenes Blanco cálido | FL 3 264 lúmenes Blanco neutro 2m | FL 3 456 lúmenes Blanco | 120° | CRI 80 | 2-3 step MACADAM

Ilumileds S.A. de C. V. e Ingeniería electrodigital, audio, video, iluminación S.A de C.V. se reserva el derecho de modificar la información sin previo aviso y no se hace responsable por errores u omisiones en este documento.

SUSPENDER / TECHO
LINEA PROFESIONAL

PA5175N1MWWAC	[(Blanco cálido) 1 m]
PA5175N1MWNAC	[(Blanco neutro) 1 m]
PA5175N1MWAC	[(Blanco) 1 m]
PA5175N2MWWAC	[(Blanco cálido) 2 m]
PA5175N2MWNAC	[(Blanco neutro) 2 m]
PA5175N2MWAC	[(Blanco) 2 m]

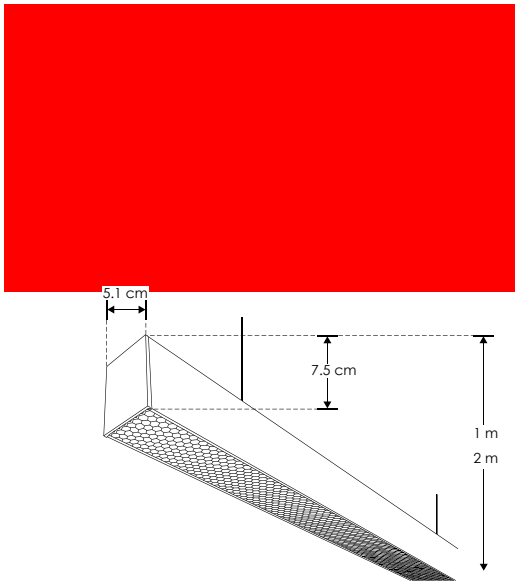

Material	Aluminio, difusor de policarbonato con cubierta tipo rejilla de bajo deslumbramiento
Lámpara	Luminario para suspender de aluminio
Ángulo de apertura	120°
Color de luz	Blanco cálido / Blanco neutro / Blanco
Alimentación	127 V ca
Potencia	40 W (1 m) / 80 W (2 m)

Nota: Producto DOB, controlador y fuente luminosa comparten la misma placa, sensible a variaciones de voltaje o corriente, consulte manual de operación.



SUSPENDER / TECHO
LINEA PROFESIONAL

PA4575A42WWWN	[Acabado Negro (Blanco cálido)]
PA4575A42WNWN	[Acabado Negro (Blanco neutro)]

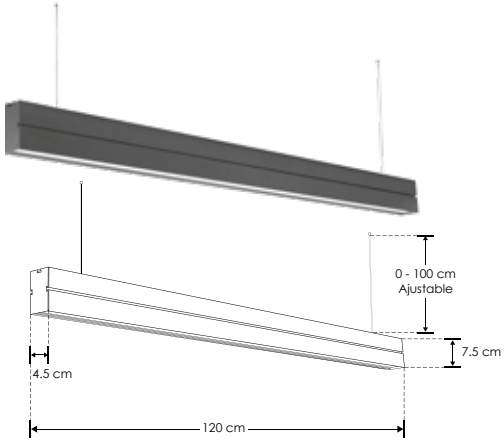

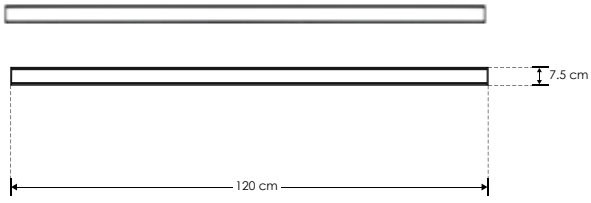

Material	Policarbonato y aluminio acabado negro
Lámpara	Luminario de LED para suspender en techo, de policarbonato y aluminio, altura ajustable mediante los cables de acero (incluidos)
Ángulo de apertura	120°
Color de luz	Blanco cálido / Blanco neutro
Alimentación	85 – 265 V ca
Potencia	42 W



Ilumileds S.A. de C. V e Ingeniería electrodigital, audio, video, iluminación S.A de C.V. se reserva el derecho de modificar la información sin previo aviso y no se hace responsable por errores u omisiones en este documento.

SUSPENDER / TECHO
LINEA PROFESIONAL

PA4575B36WWWN [Acabado Negro (Blanco cálido)]
PA4575B36WNWN [Acabado Negro (Blanco neutro)]

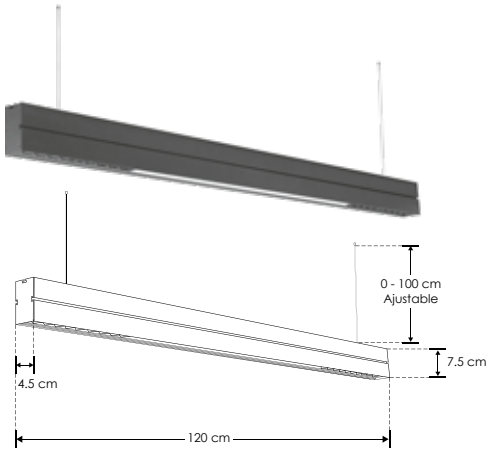

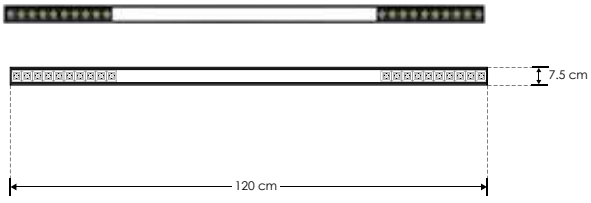

Material	Policarbonato y aluminio acabado negro
Lámpara	Luminario de LED para suspender en techo, de policarbonato y aluminio, altura ajustable mediante los cables de acero (incluidos)
Ángulo de apertura	30° + 120°
Color de luz	Blanco cálido / Blanco neutro
Alimentación	85 – 265 V ca
Potencia	36 W



SUSPENDER / TECHO
LINEA PROFESIONAL

PA4575C36WWWN [Acabado Negro (Blanco cálido)]
PA4575C36WNWN [Acabado Negro (Blanco neutro)]

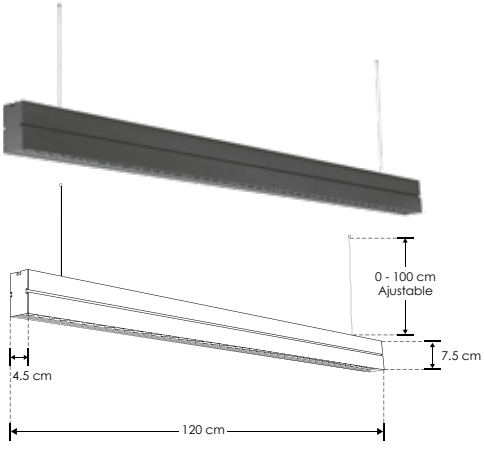

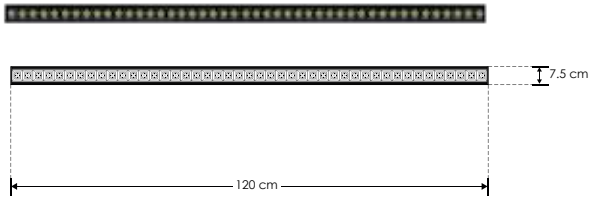

Material	Policarbonato y aluminio acabado negro
Lámpara	Luminario de LED para suspender en techo, de policarbonato y aluminio, altura ajustable mediante los cables de acero (incluidos)
Ángulo de apertura	30°
Color de luz	Blanco cálido / Blanco neutro
Alimentación	85 – 265 V ca
Potencia	36 W



Ilumileds S.A. de C. V. e Ingeniería electrodigital, audio, video, iluminación S.A de C.V. se reserva el derecho de modificar la información sin previo aviso y no se hace responsable por errores u omisiones en este documento.

SUSPENDER / SOBREPONER / TECHO

LINEA PROFESIONAL

PA5270CBNW

[Acabado blanco (Blanco neutro)]

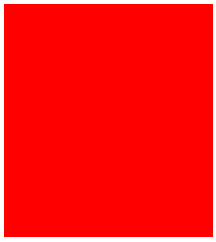

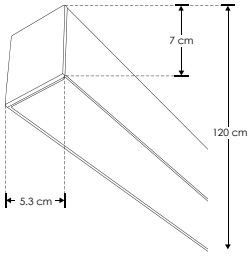



Material	Aluminio acabado blanco / Difusor de policarbonato
Lámpara	Luminario con tarjeta PCB. No requiere driver externo. Incluye grapas de fijación, soportes, cable de acero y alimentación de 90 cm de largo
Ángulo de apertura	120°
Color de luz	Blanco neutro
Alimentación	100 - 277 V ca
Potencia	36 W

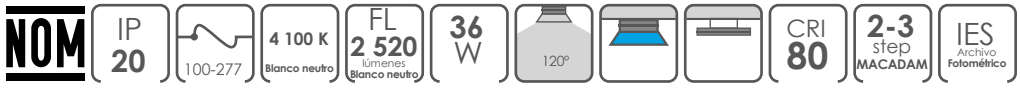

SUSPENDER / SOBREPONER / TECHO

LINEA PROFESIONAL

PABYT03A

[Aluminio acabado natural (Blanco)]



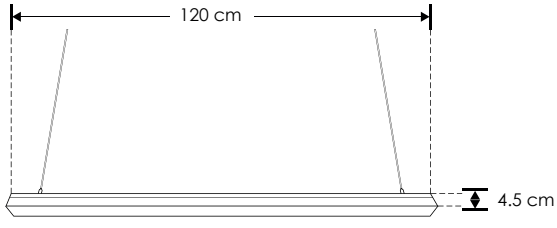

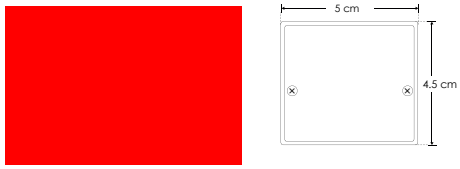

Material	Aluminio / Difusor de policarbonato
Lámpara	Luminario con tarjeta PCB. No requiere driver externo. Incluye: soportes, grapas, cable de acero y cable de alimentación de 1 m de largo
Ángulo de apertura	120°
Color de luz	Blanco
Alimentación	100 - 265 V ca
Potencia	36 W



Ilumileds S.A. de C. V e Ingeniería electrodigital, audio, video, iluminación S.A de C.V. se reserva el derecho de modificar la información sin previo aviso y no se hace responsable por errores u omisiones en este documento.

ILUINT90NW14WA [Acabado blanco (Blanco neutro)]

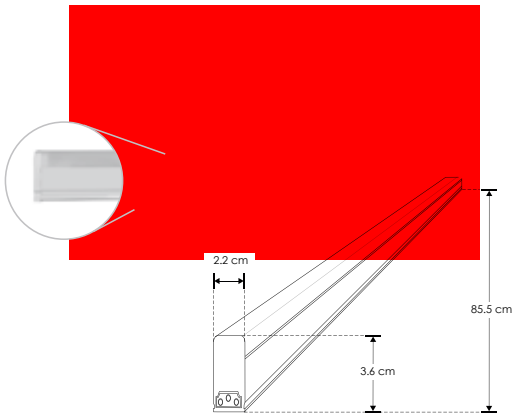

Material	Policarbonato / Difusor lechoso / Driver integrado
Lámpara	Tipo T5 interconectable aterrizada LED SMD de superficie
Ángulo de apertura	120°
Color de luz	Blanco neutro
Alimentación	85 - 277 V ca
Potencia	14 W
Factor de potencia	> 0.9
CRI	90

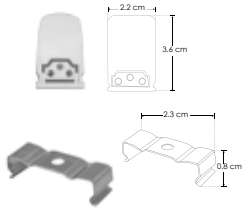

Kit de 2 grapas (incluido)

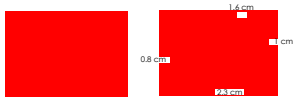

1 cople para luminario tipo T5 interconectable (incluido)

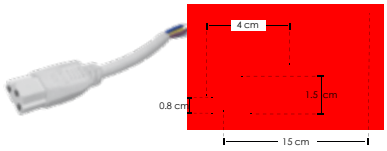

1 cable aterrizado para luminario tipo T5 interconectable de 15 cm y 1 cable aterrizado de 1m de largo (incluido)



Conector hembra-macho con 20 y 30 cms de cable (No incluidos) CON20CMSILUINT CON30CMSILUINT

NOM | IP 20 | 85-277 | 4 100 K Blanco neutro | FL 1 300 lúmenes Blanco neutro | 14 W | 120° | CRI 90 | 2-3 step MACADAM | IES Archivo Fotométrico

PA704036WCNWW [Acabado negro (Blanco cálido)]
PA704036WCNNW [Acabado negro (Blanco neutro)]
PA704036WCBWW [Acabado blanco (Blanco cálido)]
PA704036WCBNW [Acabado blanco (Blanco neutro)]

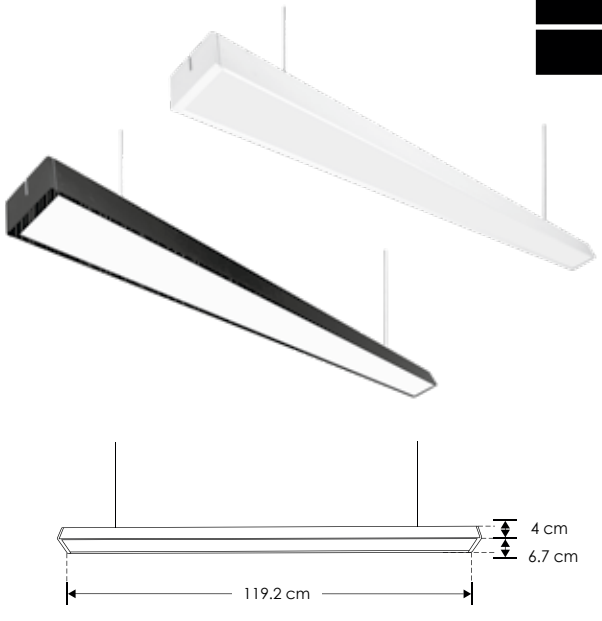

Material	Aluminio acabado negro / blanco con difusor de policarbonato
Lámpara	Luminario con tarjeta PCB. No requiere driver externo. Incluye soportes, cable de acero y alimentación de 1 m de largo
Ángulo de apertura	120°
Color de luz	Blanco cálido / Blanco neutro
Alimentación	85 - 265 V ca
Potencia	36 W

NOM | IP 20 | 85-265 | 3 000 K Blanco cálido | FL 2 340 lúmenes Blanco cálido | 4 100 K Blanco neutro | FL 2 700 lúmenes Blanco neutro | 36 W | 120° | CRI 80 | 2-3 step MACADAM | IES Archivo Fotométrico

Ilumileds S.A. de C. V. e Ingeniería electrodigital, audio, video, iluminación S.A de C.V. se reserva el derecho de modificar la información sin previo aviso y no se hace responsable por errores u omisiones en este documento.

SUSPENDER / TECHO

LINEA PROFESIONAL

PA1004048WCNWW [Acabado negro (Blanco cálido)]

PA1004048WCNNW [Acabado negro (Blanco neutro)]

PA1004048WCBWW [Acabado blanco (Blanco cálido)]

PA1004048WCBNW [Acabado blanco (Blanco neutro)]

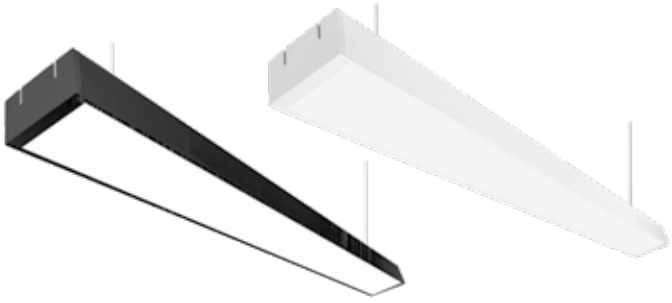

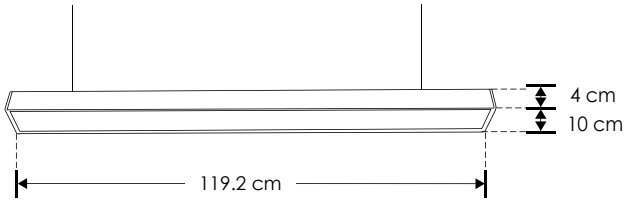

Material	Aluminio acabado negro / blanco con difusor de policarbonato
Lámpara	Luminario con tarjeta PCB. No requiere driver externo. Incluye soportes, cable de acero y alimentación de 1 m de largo
Ángulo de apertura	120°
Color de luz	Blanco cálido / Blanco neutro
Alimentación	85 - 265 V ca
Potencia	48 W

NOM | IP 20 | 85-265 | 3 000 K Blanco cálido | FL 3 120 lúmenes Blanco cálido | 4 100 K Blanco neutro | FL 3 600 lúmenes Blanco neutro | 48 W | 120° | CRI 80 | 2-3 step MACADAM | IES Archivo Fotométrico

SUSPENDER / TECHO

LINEA PROFESIONAL

ILUSUSLIN25WWWN [Acabado negro (Blanco cálido)]

ILUSUSLIN25WNWN [Acabado negro (Blanco neutro)]

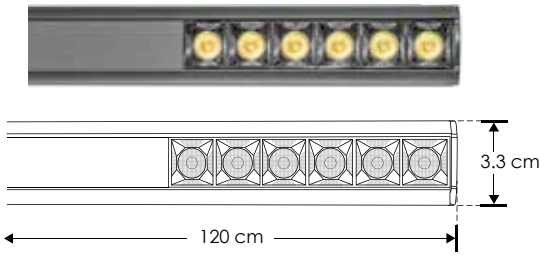



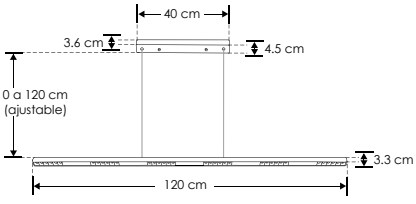

Material	Aluminio acabado negro
Lámpara	Luminario de LED suspendido (incluye canope para sobreponer en techo)
Ángulo de apertura	36°
Color de luz	Blanco cálido / Blanco neutro
Alimentación	85 - 265 V ca
Potencia	25 W

Nota: Encuadre de luz perfecto en mesas de trabajo o de esparcimiento.

NOM | IP 20 | 85 -265 | 3 000 K Blanco cálido | FL 1 750 lúmenes Blanco cálido | 4 100 K Blanco neutro | FL 1 875 lúmenes Blanco neutro | 25 W | 36° | CRI 90 | 2-3 step MACADAM | IES Archivo Fotométrico

Ilumileds S.A. de C. V e Ingeniería electrodigital, audio, video, iluminación S.A de C.V. se reserva el derecho de modificar la información sin previo aviso y no se hace responsable por errores u omisiones en este documento.



SUSPENDER / TECHO

LINEA PROFESIONAL

ILUSUPDOWN40WCCT [Acabado negro (CCT)]

NUEVO



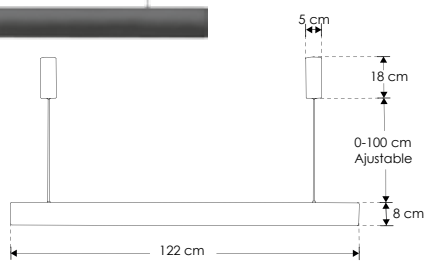

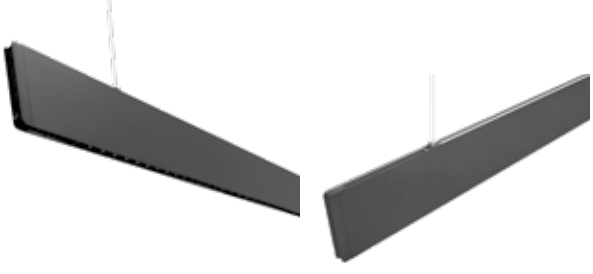

Material	Aluminio acabado negro
Lámpara	Luminario de LED suspendido para sobreponer en techo, incluye canopes
Ángulo de apertura	53° (luz directa) / 120 ° (luz indirecta)
Color de luz	Blanco cálido / Blanco neutro / Blanco
Alimentación	85 - 265 V ca
Potencia	40 W (30 W luz directa, 10 W luz indirecta)

Nota: Puede seleccionarse la TCC de manera independiente en la luz directa / indirecta desde el selector de cada Driver (Ver manual de operación).

NOM | IP 20 | 85 -265 | 3 000 K Blanco cálido | FL 2 800 lúmenes Blanco cálido | 4 000 K Blanco neutro | FL 3 000 lúmenes Blanco neutro | 5 500 K Blanco | FL 3 200 lúmenes Blanco | 40 W | 53° | 120° | CRI 90 | 2-3 step MACADAM | IES Archivo Fotométrico

Ilumileds S.A. de C. V. e Ingeniería electrodigital, audio, video, iluminación S.A de C.V. se reserva el derecho de modificar la información sin previo aviso y no se hace responsable por errores u omisiones en este documento.

ILUREAD2WWWB [Acabado negro (Blanco cálido)]

NUEVO



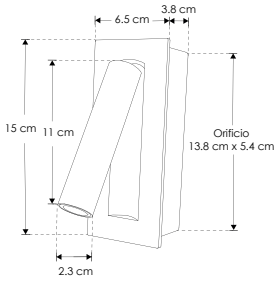



Material	Aluminio acabado negro
Lámpara	Luminario para muros en uso interior (Incluye apagador)
Ángulo de apertura	30°
Color de luz	Blanco cálido
Alimentación	100 - 240 V ca
Potencia	2 W

Nota: Este producto es usado como elemento de iluminación y apoyo de lectura para muros y uso interior, incluye apagador.





 Ilumileds S.A. de C. V e Ingeniería electrodigital, audio, video, iluminación S.A de C.V. se reserva el derecho de modificar la información sin previo aviso y no se hace responsable por errores u omisiones en este documento.

SOBREPONER / PARED

ILUMUSB2WWWB [Acabado negro (Blanco cálido)]

ILUMUSB2WWWW [Acabado blanco (Blanco cálido)]



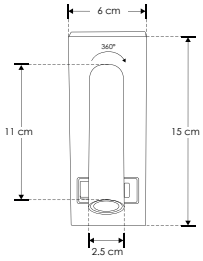



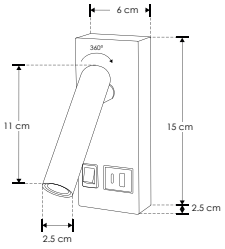

Material	Aluminio acabado negro / blanco
Lámpara	Luminario de pared con 1 puerto USB tipo A y 1 tipo C
Ángulo de apertura	38°
Color de luz	Blanco cálido
Alimentación	100 - 240 V ca
Potencia	2 W

Nota: Este producto es usado como elemento de iluminación y apoyo de lectura para muros y uso interior, incluye apagador y dos puertos de carga USB.
Puerto USB tipo A: 5Vcc 2 A máx / Puerto USB tipo C: 5Vcc 2 A máx

NOM | IP 20 | 100-240 | 3 000 K Blanco cálido | FL 140 lúmenes Blanco cálido | 2 W | 38° | CRI 80

SOBREPONER / PARED
LINEA PROFESIONAL

ILU510110WB [Acabado negro (Blanco cálido)]

ILU510110WW [Acabado blanco (Blanco cálido)]

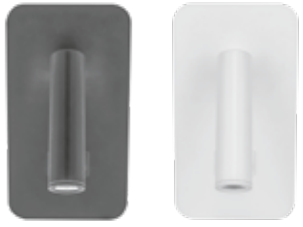

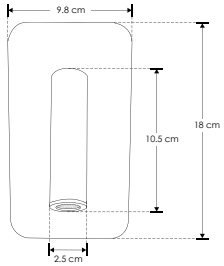



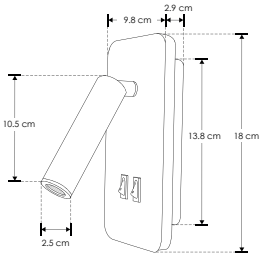

Material	Aluminio acabado negro / blanco
Lámpara	Luminario de pared para sobreponer
Ángulo de apertura	45° luz directa, efecto perimetral luz indirecta
Color de luz	Blanco cálido
Alimentación	85 - 265 V ca
Potencia	10 W

NOM | IP 20 | 85-265 | 3 000 K Blanco cálido | FL 700 lúmenes Blanco cálido | 10 W | 45° | 360° | 3-4 step MACADAM | CRI 80

Ilumileds S.A. de C. V. e Ingeniería electrodigital, audio, video, iluminación S.A de C.V. se reserva el derecho de modificar la información sin previo aviso y no se hace responsable por errores u omisiones en este documento.

SOBREPONER / SUSPENDER / TECHO

ILUDXX7012B55WW [Acabado negro (Blanco cálido)]

ILUDXX7012B55NW [Acabado negro (Blanco neutro)]





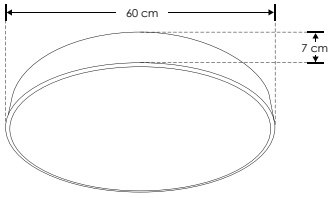



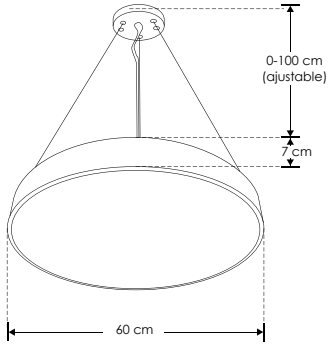

Material	Aluminio acabado negro
Lámpara	Luminario de sobreponer o suspender
Ángulo de apertura	180°
Color de luz	Blanco cálido / Blanco neutro
Alimentación	100 - 240 V ca
Potencia	55 W

Nota: Incluye accesorios para sobreponer y suspender

NOM | IP 20 | 100-240 | 3 000 K Blanco cálido | FL 3 300 lúmenes Blanco cálido | 4 100 K Blanco neutro | FL 3 575 lúmenes Blanco neutro | 55 W | 180° | CRI 80 | 3-4 step MACADAM

SOBREPONER / SUSPENDER / TECHO

ILUDXX7010B48WW [Acabado negro (Blanco cálido)]

ILUDXX7010B48NW [Acabado negro (Blanco neutro)]





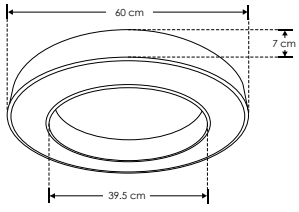



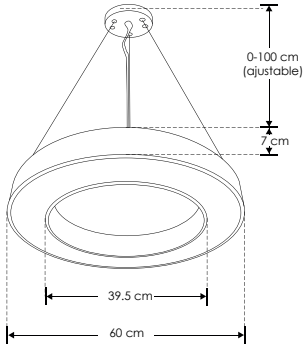

Material	Aluminio acabado negro
Lámpara	Luminario de sobreponer o suspender
Ángulo de apertura	180°
Color de luz	Blanco cálido / Blanco neutro
Alimentación	100 - 240 V ca
Potencia	48 W

Nota: Incluye accesorios para sobreponer y suspender

NOM | IP 20 | 100-240 | 3 000 K Blanco cálido | FL 2 880 lúmenes Blanco cálido | 4 100 K Blanco neutro | FL 3 120 lúmenes Blanco neutro | 48 W | 180° | CRI 80 | 3-4 step MACADAM

Ilumileds S.A. de C. V e Ingeniería electrodigital, audio, video, iluminación S.A de C.V. se reserva el derecho de modificar la información sin previo aviso y no se hace responsable por errores u omisiones en este documento.

EMPOTRAR / SOBREPONER / SUSPENDER / TECHO

LINEA PROFESIONAL

MARCO3012048WNW [Acabado blanco (Blanco neutro)]

MARCO3012048WW [Acabado blanco (Blanco)]



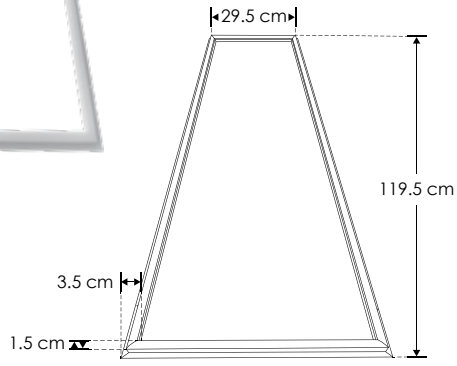

Material	Aluminio acabado blanco
Lámpara	Luminario tipo marco para plafón reticular o suspender
Ángulo de apertura	120°
Color de luz	Blanco neutro / Blanco
Alimentación	85 - 265 V ca
Potencia	48 W

Nota: Instalación suspendida con **ACCP606040WWE** (No incluido). El driver de este luminario es externo.

ACCP606040WWE

Cable de fijación de 1.5 m de largo, para luminario tipo marco, contiene 4 cables de acero con 8 soportes

NOM | IP 20 | 85-265 | 4 100 K Blanco neutro | FL 3 840 lúmenes Blanco neutro | 6 000 K Blanco | FL 4 320 lúmenes Blanco | 48 W | 120° | CRI 80 | 2-3 step MACADAM

EMPOTRAR / SOBREPONER / SUSPENDER / TECHO

LINEA PROFESIONAL

MARCO606048WWW [Acabado blanco (Blanco cálido)]

MARCO606048WNW [Acabado blanco (Blanco neutro)]

MARCO606048WW [Acabado blanco (Blanco)]

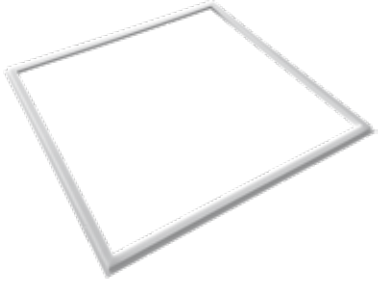

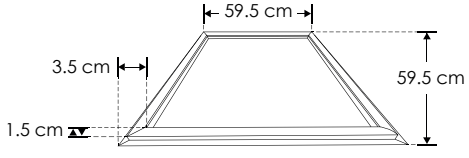

Material	Aluminio acabado blanco
Lámpara	Luminario tipo marco para plafón reticular o suspender
Ángulo de apertura	120°
Color de luz	Blanco cálido / Blanco neutro / Blanco
Alimentación	85 - 265 V ca
Potencia	48 W

Nota: Instalación suspendida con **ACCP606040WWE** (No incluido). El driver de este luminario es externo.

ACCP606040WWE

Cable de fijación de 1.5 m de largo, para luminario tipo marco, contiene 4 cables de acero con 8 soportes

NOM | IP 20 | 85-265 | 3 000 K Blanco cálido | FL 3 360 lúmenes Blanco cálido | 4 100 K Blanco neutro | FL 3 840 lúmenes Blanco neutro | 6 000 K Blanco | FL 4 320 lúmenes Blanco | 48 W | 120° | CRI 80 | 2-3 step MACADAM

Ilumileds S.A. de C. V. e Ingeniería electrodigital, audio, video, iluminación S.A de C.V. se reserva el derecho de modificar la información sin previo aviso y no se hace responsable por errores u omisiones en este documento.

EMPOTRAR / SOBREPONER / SUSPENDER / TECHO
LINEA PROFESIONAL

MARCO303020WNW [Acabado blanco (Blanco neutro)]
MARCO303020WW [Acabado blanco (Blanco)]

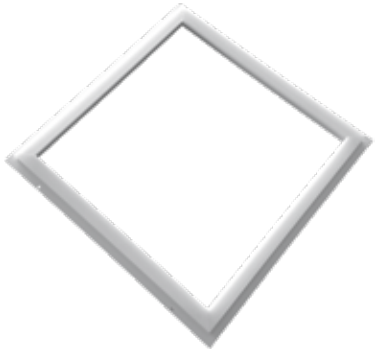

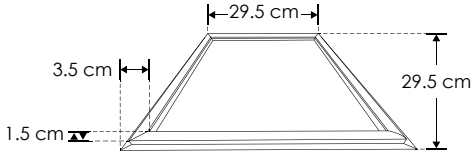

Material	Aluminio acabado blanco
Lámpara	Luminario tipo marco para plafón reticular o suspender
Ángulo de apertura	120°
Color de luz	Blanco neutro / Blanco
Alimentación	85 - 265 V ca
Potencia	20 W

Nota: Instalación suspendida con **ACCP606040WWE** (No incluido). El driver de este luminario es externo. Puede ser atenuable con el driver modelo **DD407030018W**

ACCP606040WWE
Cable de fijación de 1.5 m de largo, para luminario tipo marco, contiene 4 cables de acero con 8 soportes



EMPOTRAR / SOBREPONER / SUSPENDER / TECHO
LINEA PROFESIONAL

MARCO306030WNW [Acabado blanco (Blanco neutro)]
MARCO306030WW [Acabado blanco (Blanco)]



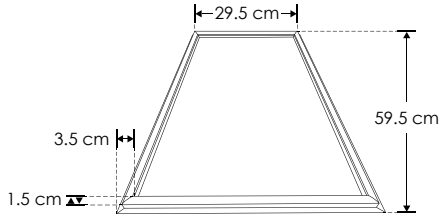

Material	Aluminio acabado blanco
Lámpara	Luminario tipo marco para plafón reticular o suspender
Ángulo de apertura	120°
Color de luz	Blanco neutro / Blanco
Alimentación	85 - 265 V ca
Potencia	30 W

Nota: Instalación suspendida con **ACCP606040WWE** (No incluido). El driver de este luminario es externo.

ACCP606040WWE
Cable de fijación de 1.5 m de largo, para luminario tipo marco, contiene 4 cables de acero con 8 soportes



Ilumileds S.A. de C. V e Ingeniería electrodigital, audio, video, iluminación S.A de C.V. se reserva el derecho de modificar la información sin previo aviso y no se hace responsable por errores u omisiones en este documento.

EMPOTRAR / SOBREPONER / SUSPENDER / TECHO

LINEA PROFESIONAL

MARCO606036WCCT [Acabado blanco (CCT)]

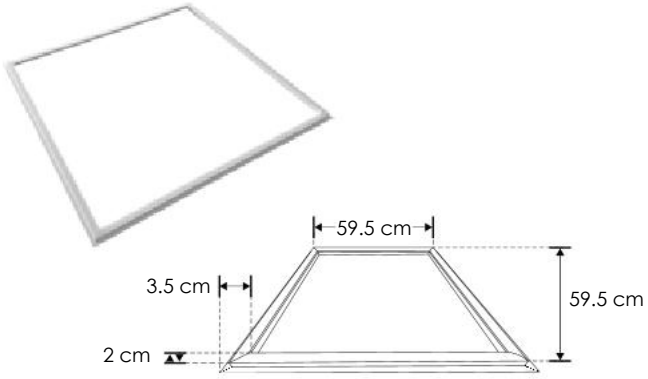

Material	Aluminio acabado blanco
Lámpara	Luminario tipo marco para plafón reticular o suspender con cambio de temperatura de color mediante interruptor de pared
Ángulo de apertura	120°
Color de luz	Blanco cálido / Blanco neutro / Blanco
Alimentación	85 - 265 V ca
Potencia	36 W

Nota: Instalación suspendida con **ACCP606040WWE** (No incluido). El driver de este luminario es externo.

En cada toque un cambio de color

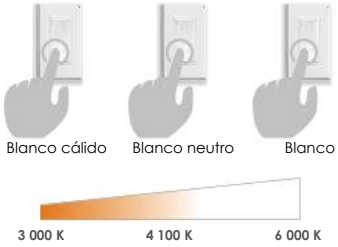





ACCP606040WWE

Cable de fijación de 1.5 m de largo, para luminario tipo marco, contiene 4 cables de acero con 8 soportes

NOM | IP 20 | 85-265 | 3 000 K Blanco cálido | FL 2 520 lúmenes Blanco cálido | 4 100 K Blanco neutro | FL 2 880 lúmenes Blanco neutro | 6 000 K Blanco | FL 3 240 lúmenes Blanco | 36 W | 120° | CRI 80 | 2-3 step MACADAM

EMPOTRAR / SOBREPONER / SUSPENDER / TECHO

LINEA PROFESIONAL

MARCO6012060WWW [Acabado blanco (Blanco cálido)]

MARCO6012060WNW [Acabado blanco (Blanco neutro)]

MARCO6012060WW [Acabado blanco (Blanco)]



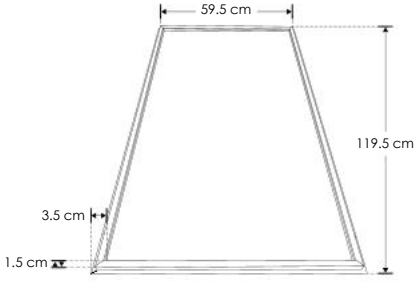

Material	Aluminio acabado blanco
Lámpara	Luminario tipo marco para plafón reticular o suspender
Ángulo de apertura	120°
Color de luz	Blanco cálido / Blanco neutro / Blanco
Alimentación	85 - 265 V ca
Potencia	60 W

Nota: Instalación suspendida con **ACCP606040WWE** (No incluido). El driver de este luminario es externo.



ACCP606040WWE

Cable de fijación de 1.5 m de largo, para luminario tipo marco, contiene 4 cables de acero con 8 soportes

NOM | IP 20 | 85-265 | 3 000 K Blanco cálido | FL 4 200 lúmenes Blanco cálido | 4 100 K Blanco neutro | FL 4 800 lúmenes Blanco neutro | 6 000 K Blanco | FL 5 400 lúmenes Blanco | 60 W | 120° | CRI 80 | 2-3 step MACADAM

Ilumileds S.A. de C. V. e Ingeniería electrodigital, audio, video, iluminación S.A de C.V. se reserva el derecho de modificar la información sin previo aviso y no se hace responsable por errores u omisiones en este documento.

SOBREPONER / TECHO
LINEA PROFESIONAL

LUMLIN6018WWX [Acabado blanco (60 cm)]
LUMLIN12036WWX [Acabado blanco (120 cm)]

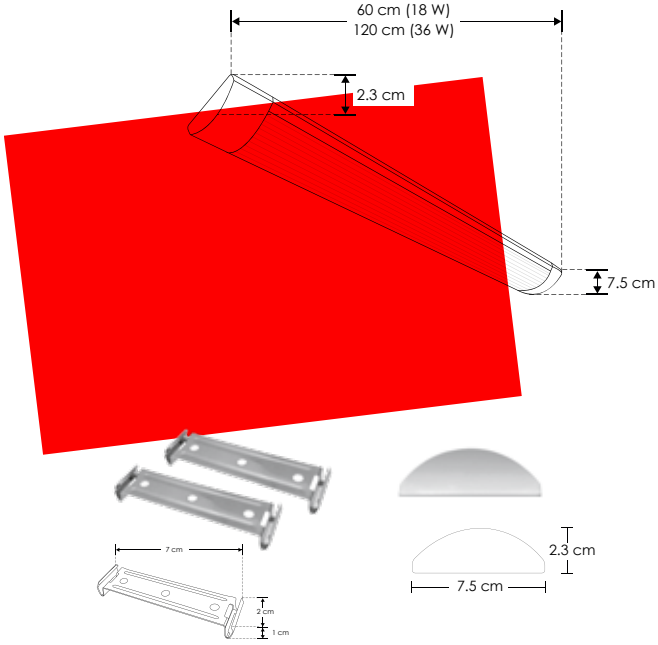

Material	Aluminio / Policarbonato
Lámpara	Luminario delgado tipo gabinete (Incluye grapas de fijación)
Ángulo de apertura	120°
Color de luz	Blanco
Alimentación	100 - 240 V ca
Potencia	18 / 36 W

NOM | IP 20 | 100-240 | 6 000 K Blanco | 18 W | FL 1 800 lúmenes Blanco | 36 W | FL 3 600 lúmenes Blanco | 120° | CRI 80 | 2-3 step MACADAM

INTERCONECTABLES

LUMINT100WW12W [Acabado blanco (Blanco cálido)]
LUMINT100W12W [Acabado blanco (Blanco)]

Barra Lineal Interconectable directa a 127 Vca

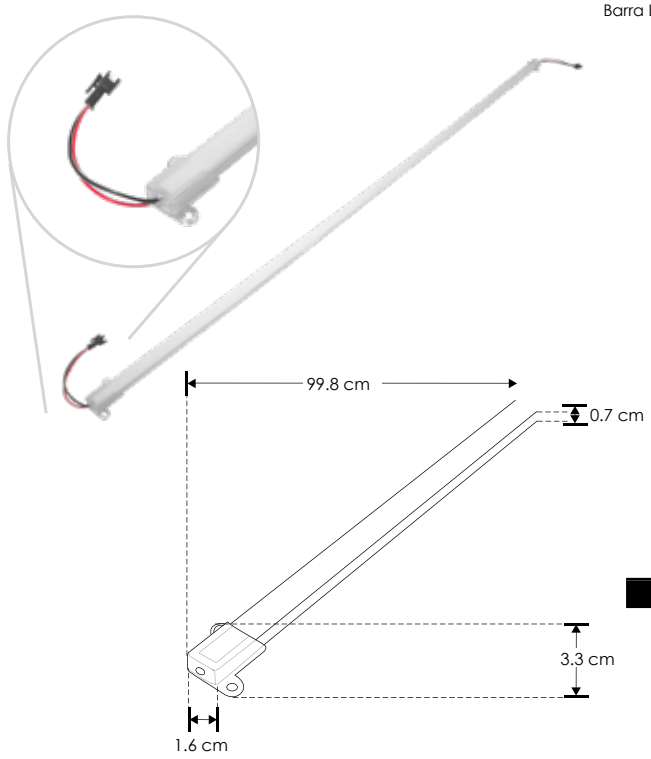

Material	Policarbonato / Cubierta de policarbonato / Tarjeta PCB de aluminio
Lámpara	Luminario interconectable slim de 1 m
Ángulo de apertura	120°
Color de luz	Blanco cálido / Blanco
Alimentación	100 - 150 V ca
Potencia	12 W

NOTA: No requiere fuente de alimentacion externa, se conecta directo a 127 V ca.

NOM | IP 20 | CRI 80 | 5-7 step MACADAM | 5 000 K Blanco | FL 1 020 lúmenes Blanco | 3 000 K Blanco cálido | FL 960 lúmenes Blanco cálido | 120° | 100-150 | 12 W | PC POLICARBONATO

Ilumileds S.A. de C. V e Ingeniería electrodigital, audio, video, iluminación S.A de C.V. se reserva el derecho de modificar la información sin previo aviso y no se hace responsable por errores u omisiones en este documento.

ILUSTANKA2X18WW

[Acabado gris (Blanco)]



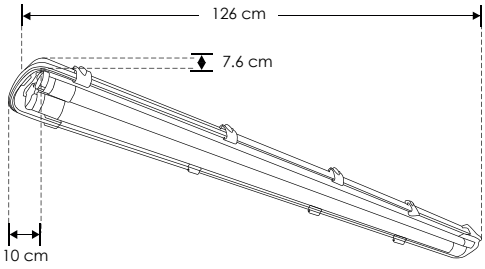

Material	Policarbonato acabado gris con cubierta transparente
Lámpara	Luminario gabinete stanka a prueba de vapor con tubos transparentes de LEDs tipo T8 incluidos
Ángulo de apertura	120°
Color de luz	Blanco
Alimentación	100 - 265 V ca
Potencia	36 W

NOM | IP 65 | 100-265 | 5 500 K Blanco | FL 3 600 lúmenes Blanco | 36 W | 120° | CRI 80 | 3-4 step MACADAM | PC POLICARBONATO | RECOMENDADO ÁREAS HÚMEDAS Y LUGARES DE COSTA



Ilumileds S.A. de C. V. e Ingeniería electrodigital, audio, video, iluminación S.A de C.V. se reserva el derecho de modificar la información sin previo aviso y no se hace responsable por errores u omisiones en este documento.

EMPOTRAR

LINEA PROFESIONAL

ILURECP2WBWW [Acabado negro (Blanco cálido)]

ILURECP2WBNW [Acabado negro (Blanco neutro)]

ILURECP2WWW [Acabado blanco (Blanco cálido)]

ILURECP2WNW [Acabado blanco (Blanco neutro)]

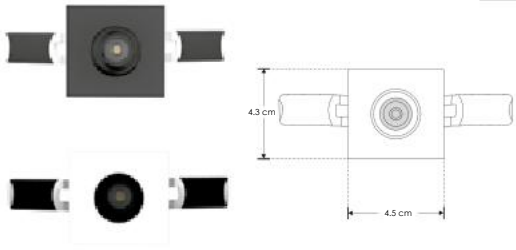

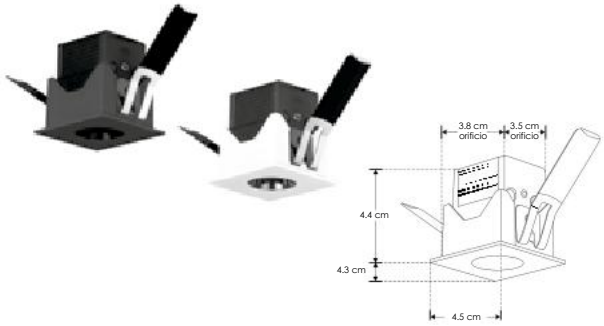

Material	Aluminio acabado negro / blanco
Lámpara	Luminario de techo para empotrar, con LED marca Osram
Ángulo de apertura	36°
Color de luz	Blanco cálido / Blanco neutro
Alimentación	85 - 277 V ca
Potencia	2 W

Nota: Esta luminaria puede ser atenuable utilizando el driver modelo **DD3W24600E**

* Se vende por separado. Consulte ficha en la sección de **DRIVERS**.



NOM | IP 20 | 85-277 | 3 000 K Blanco cálido | FL 150 lúmenes Blanco cálido | 4 100 K Blanco neutro | FL 160 lúmenes Blanco neutro | 2 W | 36° | orificio 3.8x3.5 cm | CRI 90 | 2-3 step MACADAM | IES Archivo Fotométrico

EMPOTRAR

LINEA PROFESIONAL

ILURECP4WBWW [Acabado negro (Blanco cálido)]

ILURECP4WBNW [Acabado negro (Blanco neutro)]

ILURECP4WWW [Acabado blanco (Blanco cálido)]

ILURECP4WNW [Acabado blanco (Blanco neutro)]

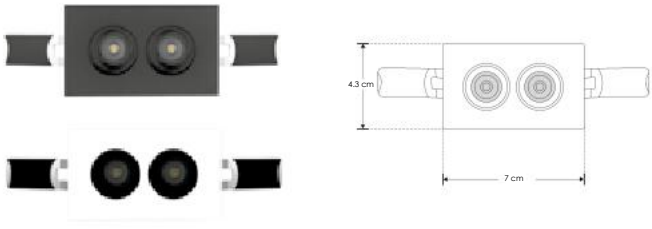

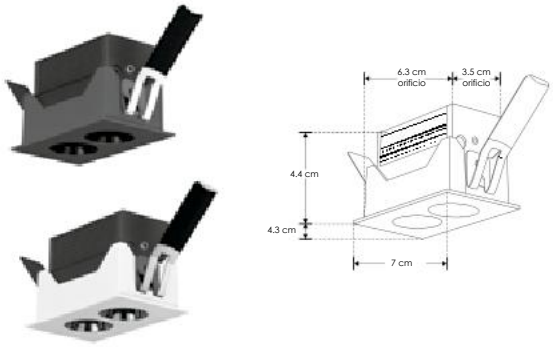

Material	Aluminio acabado negro / blanco
Lámpara	Luminario de techo para empotrar, con LED marca Osram
Ángulo de apertura	36°
Color de luz	Blanco cálido / Blanco neutro
Alimentación	85 - 277 V ca
Potencia	4 W

Nota: Esta luminaria puede ser atenuable utilizando el driver modelo **DD3W24600E**

* Se vende por separado. Consulte ficha en la sección de **DRIVERS**.



NOM | IP 20 | 85-277 | 3 000 K Blanco cálido | FL 300 lúmenes Blanco cálido | 4 100 K Blanco neutro | FL 420 lúmenes Blanco neutro | 4 W | 36° | orificio 6.3x3.5 cm | CRI 90 | 2-3 step MACADAM | IES Archivo Fotométrico

Ilumileds S.A. de C. V e Ingeniería electrodigital, audio, video, iluminación S.A de C.V. se reserva el derecho de modificar la información sin previo aviso y no se hace responsable por errores u omisiones en este documento.

EMPOTRAR

LINEA PROFESIONAL

ILURECP10WBWW [Acabado negro (Blanco cálido)]

ILURECP10WBNW [Acabado negro (Blanco neutro)]

ILURECP10WWW [Acabado blanco (Blanco cálido)]

ILURECP10WNW [Acabado blanco (Blanco neutro)]

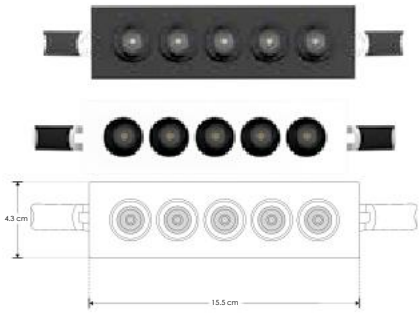

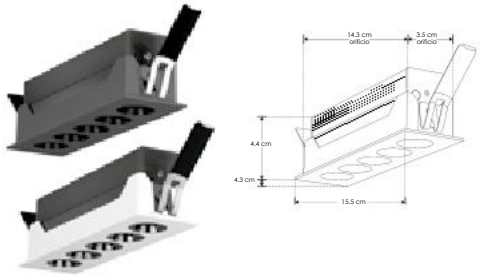

Material	Aluminio acabado negro / blanco
Lámpara	Luminario de techo para empotrar, con LED marca Osram
Ángulo de apertura	36°
Color de luz	Blanco cálido / Blanco neutro
Alimentación	85 - 277 V ca
Potencia	10 W

Nota: Esta luminaria puede ser atenuable utilizando el driver modelo **DD92660015W**

* Se vende por separado. Consulte ficha en la sección de **DRIVERS**.



NOM | IP 20 | 85-277 | 3 000 K Blanco cálido | FL 750 lúmenes Blanco cálido | 4 100 K Blanco neutro | FL 800 lúmenes Blanco neutro | 10 W | 36° | orificio 14.3x3.5 cm | CRI 90 | 2-3 step MACADAM | IES Archivo Fotométrico

EMPOTRAR

LINEA PROFESIONAL

ILURECP20WBWW [Acabado negro (Blanco cálido)]

ILURECP20WBNW [Acabado negro (Blanco neutro)]

ILURECP20WWW [Acabado blanco (Blanco cálido)]

ILURECP20WNW [Acabado blanco (Blanco neutro)]

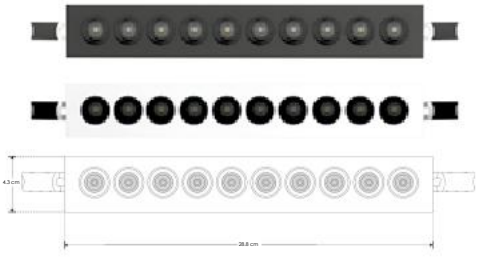



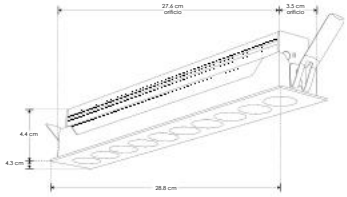

Material	Aluminio acabado negro / blanco
Lámpara	Luminario de techo para empotrar, con LED marca Osram
Ángulo de apertura	36°
Color de luz	Blanco cálido / Blanco neutro
Alimentación	85 - 277 V ca
Potencia	20 W

Nota: Esta luminaria puede ser atenuable utilizando el driver modelo **DD204060020W**

* Se vende por separado. Consulte ficha en la sección de **DRIVERS**.



NOM | IP 20 | 85-277 | 3 000 K Blanco cálido | FL 1500 lúmenes Blanco cálido | 4 100 K Blanco neutro | FL 1600 lúmenes Blanco neutro | 20 W | 36° | orificio 27.6x3.5 cm | CRI 90 | 2-3 step MACADAM | IES Archivo Fotométrico

Ilumileds S.A. de C. V. e Ingeniería electrodigital, audio, video, iluminación S.A de C.V. se reserva el derecho de modificar la información sin previo aviso y no se hace responsable por errores u omisiones en este documento.

EMPOTRAR

LINEA PROFESIONAL

ILURECPS6WBWW [Acabado negro (Blanco cálido)]

ILURECPS6WBNW [Acabado negro (Blanco neutro)]

ILURECPS6WWW [Acabado blanco (Blanco cálido)]

ILURECPS6WNW [Acabado blanco (Blanco neutro)]





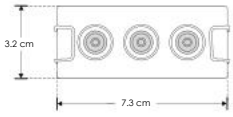



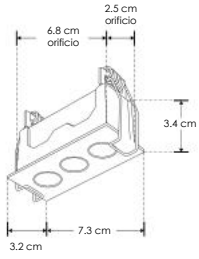

Material	Aluminio acabado negro / blanco
Lámpara	Luminario de techo para empotrar
Ángulo de apertura	36°
Color de luz	Blanco cálido / Blanco neutro
Alimentación	85 - 277 V ca
Potencia	6 W

Nota: Esta luminaria puede ser atenuable utilizando el driver modelo **DD9243007W**

* Se vende por separado. Consulte ficha en la sección de **DRIVERS**.



NOM | IP 20 | 85-277 | 3 000 K Blanco cálido | FL 450 lúmenes Blanco cálido | 4 100 K Blanco neutro | FL 480 lúmenes Blanco neutro | 6 W | 36° | orificio 6.8x2.5 cm | CRI 90 | 2-3 step MACADAM | IES Archivo Fotométrico

EMPOTRAR

LINEA PROFESIONAL

ILURECPS9WBWW [Acabado negro (Blanco cálido)]

ILURECPS9WBNW [Acabado negro (Blanco neutro)]

ILURECPS9WWW [Acabado blanco (Blanco cálido)]

ILURECPS9WNW [Acabado blanco (Blanco neutro)]









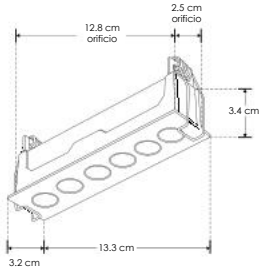

Material	Aluminio acabado negro / blanco
Lámpara	Luminario de techo para empotrar
Ángulo de apertura	36°
Color de luz	Blanco cálido / Blanco neutro
Alimentación	85 - 277 V ca
Potencia	9 W

Nota: Esta luminaria puede ser atenuable utilizando el driver modelo **DD5A18W1562300E o DD204030012W**

* Se vende por separado. Consulte ficha en la sección de **DRIVERS**.



NOM | IP 20 | 85-277 | 3 000 K Blanco cálido | FL 675 lúmenes Blanco cálido | 4 100 K Blanco neutro | FL 720 lúmenes Blanco neutro | 9 W | 36° | orificio 12.8x2.5 cm | CRI 90 | 2-3 step MACADAM | IES Archivo Fotométrico

Ilumileds S.A. de C. V e Ingeniería electrodigital, audio, video, iluminación S.A de C.V. se reserva el derecho de modificar la información sin previo aviso y no se hace responsable por errores u omisiones en este documento.

EMPOTRAR

LINEA PROFESIONAL

ILURECPS18WBWW	[Acabado negro (Blanco cálido)]
ILURECPS18WBNW	[Acabado negro (Blanco neutro)]
ILURECPS18WWW	[Acabado blanco (Blanco cálido)]
ILURECPS18WNW	[Acabado blanco (Blanco neutro)]



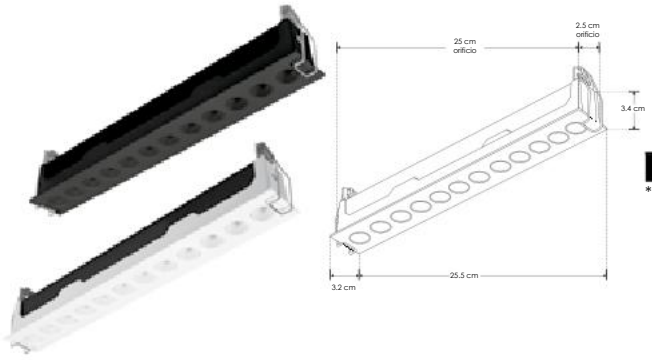

Material	Aluminio acabado negro / blanco
Lámpara	Luminario de techo para empotrar
Ángulo de apertura	36°
Color de luz	Blanco cálido / Blanco neutro
Alimentación	85 - 277 V ca
Potencia	18 W

Nota: Esta luminaria puede ser atenuable utilizando el driver modelo **DD204060020W**
* Se vende por separado. Consulte ficha en la sección de **DRIVERS**.



NOM | IP 20 | 85-277 | 3 000 K Blanco cálido | FL 1 350 lúmenes Blanco cálido | 4 100 K Blanco neutro | FL 1 440 lúmenes Blanco neutro | 18 W | 36° | orificio 25x2.5 cm | CRI 90 | 2-3 step MACADAM | IES Archivo Fotométrico

EMPOTRAR

LINEA PROFESIONAL

ILURECPSD6WBWW	[Acabado negro (Blanco cálido)]
ILURECPSD6WBNW	[Acabado negro (Blanco neutro)]
ILURECPSD6WWW	[Acabado blanco (Blanco cálido)]
ILURECPSD6WNW	[Acabado blanco (Blanco neutro)]

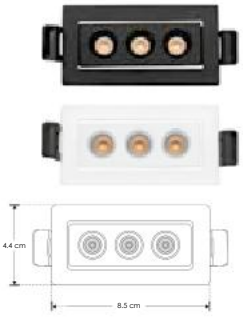

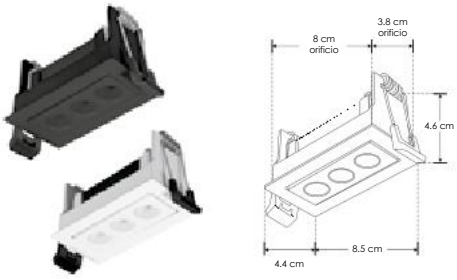

Material	Aluminio acabado negro / blanco
Lámpara	Luminario dirigible de techo para empotrar
Ángulo de apertura	36°
Color de luz	Blanco cálido / Blanco neutro
Alimentación	85 - 277 V ca
Potencia	6 W

Nota: Esta luminaria puede ser atenuable utilizando el driver modelo **DD9243007W**
* Se vende por separado. Consulte ficha en la sección de **DRIVERS**.



NOM | IP 20 | 85-277 | 3 000 K Blanco cálido | FL 450 lúmenes Blanco cálido | 4 100 K Blanco neutro | FL 480 lúmenes Blanco neutro | 6 W | 36° | orificio 8x3.8 cm | CRI 90 | 2-3 step MACADAM | IES Archivo Fotométrico

Ilumileds S.A. de C. V. e Ingeniería electrodigital, audio, video, iluminación S.A de C.V. se reserva el derecho de modificar la información sin previo aviso y no se hace responsable por errores u omisiones en este documento.

EMPOTRAR

LINEA PROFESIONAL

ILURECPSD9WBWW [Acabado negro (Blanco cálido)]

ILURECPSD9WBNW [Acabado negro (Blanco neutro)]

ILURECPSD9WWW [Acabado blanco (Blanco cálido)]

ILURECPSD9WNW [Acabado blanco (Blanco neutro)]

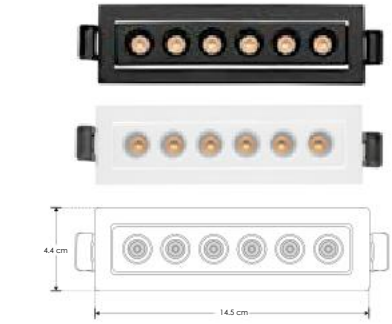

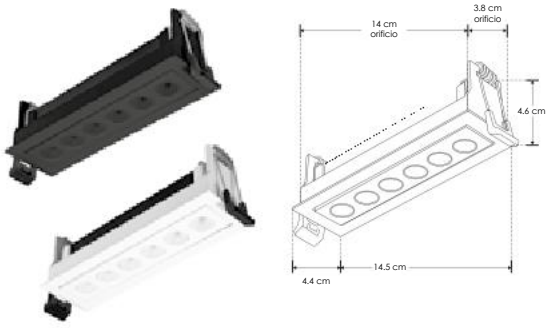

Material	Aluminio acabado negro / blanco
Lámpara	Luminario dirigible de techo para empotrar
Ángulo de apertura	36°
Color de luz	Blanco cálido / Blanco neutro
Alimentación	85 - 277 V ca
Potencia	9 W

Nota: Esta luminaria puede ser atenuable utilizando el driver modelo **DD5A18W1562300E o DD204030012W**

* Se vende por separado. Consulte ficha en la sección de **DRIVERS**.



NOM | IP 20 | 85-277 | 3 000 K Blanco cálido | FL 675 lúmenes Blanco cálido | 4 100 K Blanco neutro | FL 720 lúmenes Blanco neutro | 9 W | 36° | orificio 14x3.8 cm | CRI 90 | 2-3 step MACADAM | IES Archivo Fotométrico

EMPOTRAR

LINEA PROFESIONAL

ILURECPSD18WBWW [Acabado negro (Blanco cálido)]

ILURECPSD18WBNW [Acabado negro (Blanco neutro)]

ILURECPSD18WWW [Acabado blanco (Blanco cálido)]

ILURECPSD18WNW [Acabado blanco (Blanco neutro)]

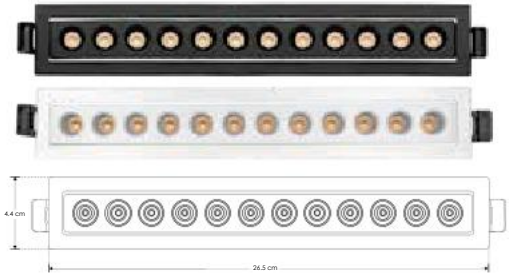

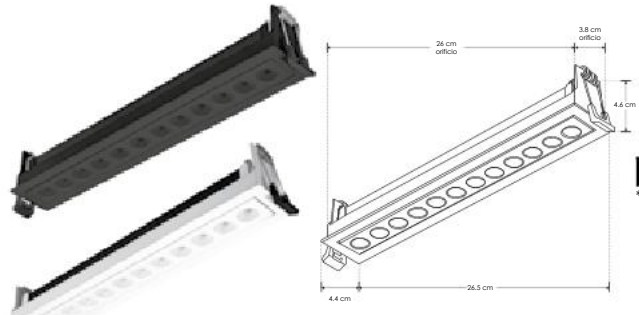

Material	Aluminio acabado negro / blanco
Lámpara	Luminario dirigible de techo para empotrar
Ángulo de apertura	36°
Color de luz	Blanco cálido / Blanco neutro
Alimentación	85 - 277 V ca
Potencia	18 W

Nota: Esta luminaria puede ser atenuable utilizando el driver modelo **DD204060020W**

* Se vende por separado. Consulte ficha en la sección de **DRIVERS**.



NOM | IP 20 | 85-277 | 3 000 K Blanco cálido | FL 1 350 lúmenes Blanco cálido | 4 100 K Blanco neutro | FL 1 440 lúmenes Blanco neutro | 18 W | 36° | orificio 26x3.8 cm | CRI 90 | 2-3 step MACADAM | IES Archivo Fotométrico

Ilumileds S.A. de C. V e Ingeniería electrodigital, audio, video, iluminación S.A de C.V. se reserva el derecho de modificar la información sin previo aviso y no se hace responsable por errores u omisiones en este documento.

SOBREPONER

LINEA PROFESIONAL

ILURASOB4WBWW [Acabado negro (Blanco cálido)]

ILURASOB4WBNW [Acabado negro (Blanco neutro)]



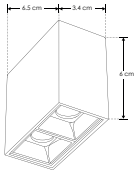



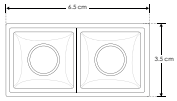

Material	Aluminio acabado negro
Lámpara	Luminario de LED puntual rectangular fijo para sobreponer
Ángulo de apertura	30°
Color de luz	Blanco cálido / Blanco neutro
Alimentación	100 - 265 V ca
Potencia	4 W

Nota: Esta luminaria puede ser atenuable utilizando el driver modelo **DD9243007W** (driver atenuable queda externo).

*** Se vende por separado. Consulte ficha en la sección de DRIVERS.**



NOM | IP 20 | 100-265 | 3 000 K Blanco cálido | FL 240 lúmenes Blanco cálido | 4 100 K Blanco neutro | FL 260 lúmenes Blanco neutro | 4 W | 30° | CRI 90 | 2-3 step MACADAM | IES Archivo Fotométrico

SOBREPONER

LINEA PROFESIONAL

ILURASOB10WBWW [Acabado negro (Blanco cálido)]

ILURASOB10WBNW [Acabado negro (Blanco neutro)]



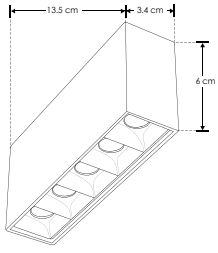



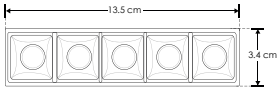

Material	Aluminio acabado negro
Lámpara	Luminario de LED puntual rectangular fijo para sobreponer
Ángulo de apertura	30°
Color de luz	Blanco cálido / Blanco neutro
Alimentación	100 - 265 V ca
Potencia	10 W

Nota: Esta luminaria puede ser atenuable utilizando el driver modelo **DD254230010W** (driver atenuable queda externo).

*** Se vende por separado. Consulte ficha en la sección de DRIVERS.**



NOM | IP 20 | 100-265 | 3 000 K Blanco cálido | FL 480 lúmenes Blanco cálido | 4 100 K Blanco neutro | FL 650 lúmenes Blanco neutro | 10 W | 30° | CRI 90 | 2-3 step MACADAM | IES Archivo Fotométrico

Ilumileds S.A. de C. V. e Ingeniería electrodigital, audio, video, iluminación S.A de C.V. se reserva el derecho de modificar la información sin previo aviso y no se hace responsable por errores u omisiones en este documento.

SOBREPONER

LINEA PROFESIONAL

ILURASOB20WBWW [Acabado negro (Blanco cálido)]

ILURASOB20WBNW [Acabado negro (Blanco neutro)]



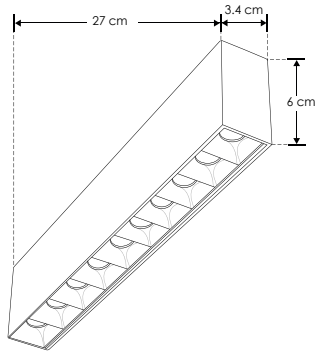



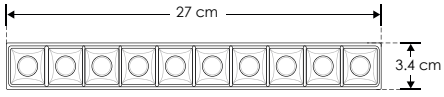

Material	Aluminio acabado negro
Lámpara	Luminario de LED puntual rectangular fijo para sobreponer
Ángulo de apertura	30°
Color de luz	Blanco cálido / Blanco neutro
Alimentación	100 - 265 V ca
Potencia	20 W

Nota: Sin DD compatible para convertir en atenuable

NOM | IP 20 | 100-265 | 3 000 K Blanco cálido | FL 1200 lúmenes Blanco cálido | 4 100 K Blanco neutro | FL 1300 lúmenes Blanco neutro | 20 W | 30° | CRI 90 | 2-3 step MACADAM | IES Archivo Fotométrico

SOBREPONER

LINEA PROFESIONAL

ILURPSOB4WBWW [Acabado negro (Blanco cálido)]

ILURPSOB4WBNW [Acabado negro (Blanco neutro)]

ILURPSOB4WWW [Acabado blanco (Blanco cálido)]

ILURPSOB4WNW [Acabado blanco (Blanco neutro)]



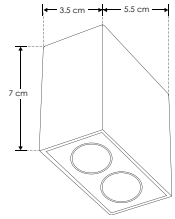

Material	Aluminio acabado negro / blanco
Lámpara	Luminario de techo para sobreponer
Ángulo de apertura	36°
Color de luz	Blanco cálido / Blanco neutro
Alimentación	85 - 277 V ca
Potencia	4 W

Nota: Esta luminaria puede ser atenuable utilizando el driver modelo **DD9243007W**, **DD3W911300E** (driver atenuable queda externo).

*** Se vende por separado. Consulte ficha en la sección de DRIVERS.**



NOM | IP 20 | 85-277 | 3 000 K Blanco cálido | FL 300 lúmenes Blanco cálido | 4 100 K Blanco neutro | FL 320 lúmenes Blanco neutro | 4 W | 36° | CRI 90 | 2-3 step MACADAM | IES Archivo Fotométrico

Ilumileds S.A. de C. V e Ingeniería electrodigital, audio, video, iluminación S.A de C.V. se reserva el derecho de modificar la información sin previo aviso y no se hace responsable por errores u omisiones en este documento.

SOBREPONER

LINEA PROFESIONAL

ILURPSOB10WBWW	[Acabado negro (Blanco cálido)]
ILURPSOB10WBNW	[Acabado negro (Blanco neutro)]
ILURPSOB10WWW	[Acabado blanco (Blanco cálido)]
ILURPSOB10WNW	[Acabado blanco (Blanco neutro)]

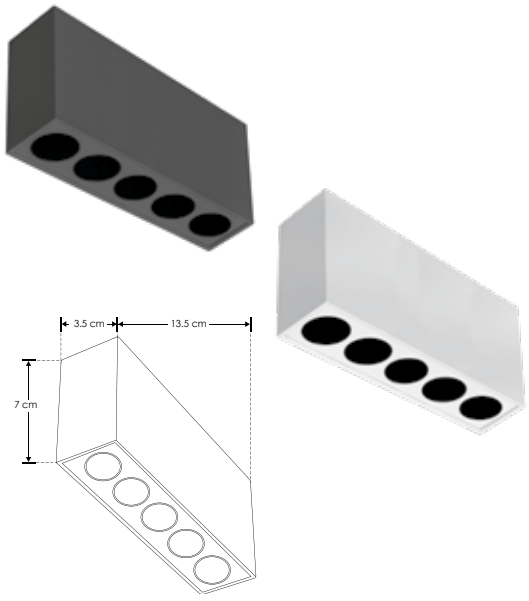

Material	Aluminio acabado negro / blanco
Lámpara	Luminario de techo para sobreponer
Ángulo de apertura	36°
Color de luz	Blanco cálido / Blanco neutro
Alimentación	85 - 277 V ca
Potencia	10 W

Nota: Esta luminaria puede ser atenuable utilizando el driver modelo **DD204030012W**, **DD254230010W**, **DD5A18W1562300E** (driver atenuable queda externo).

*** Se vende por separado. Consulte ficha en la sección de DRIVERS.**



NOM | IP 20 | 85-277 | 3 000 K Blanco cálido | FL 750 lúmenes Blanco cálido | 4 100 K Blanco neutro | FL 800 lúmenes Blanco neutro | 10 W | 36° | CRI 90 | 2-3 step MACADAM | IES Archivo Fotométrico

SOBREPONER

LINEA PROFESIONAL

ILURPSOB20WBWW	[Acabado negro (Blanco cálido)]
ILURPSOB20WBNW	[Acabado negro (Blanco neutro)]
ILURPSOB20WWW	[Acabado blanco (Blanco cálido)]
ILURPSOB20WNW	[Acabado blanco (Blanco neutro)]

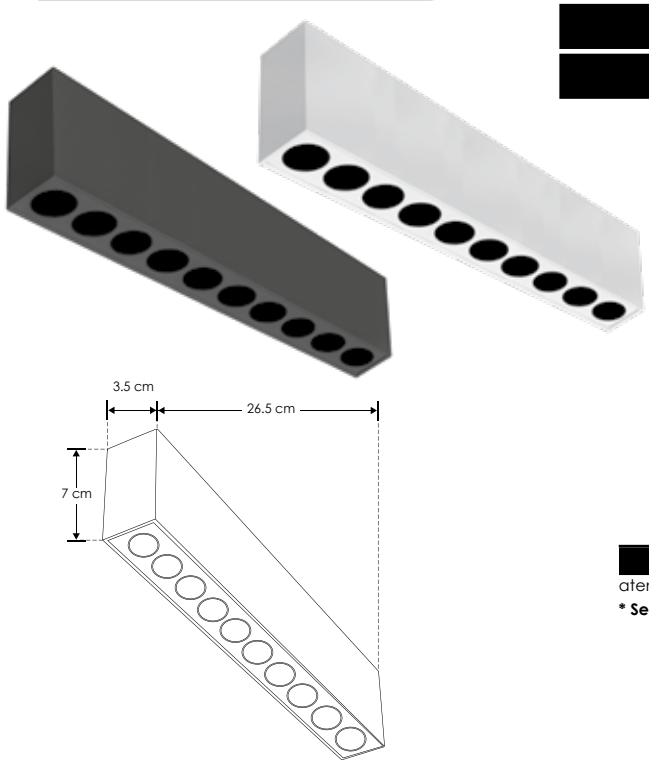

Material	Aluminio acabado negro / blanco
Lámpara	Luminario de techo para sobreponer
Ángulo de apertura	36°
Color de luz	Blanco cálido / Blanco neutro
Alimentación	85 - 277 V ca
Potencia	20 W

Nota: Esta luminaria puede ser atenuable utilizando el driver modelo **DD204060020W** (driver atenuable queda externo).

*** Se vende por separado. Consulte ficha en la sección de DRIVERS.**



NOM | IP 20 | 85-277 | 3 000 K Blanco cálido | FL 1 500 lúmenes Blanco cálido | 4 100 K Blanco neutro | FL 1 600 lúmenes Blanco neutro | 20 W | 36° | CRI 90 | 2-3 step MACADAM | IES Archivo Fotométrico

Ilumileds S.A. de C. V. e Ingeniería electrodigital, audio, video, iluminación S.A de C.V. se reserva el derecho de modificar la información sin previo aviso y no se hace responsable por errores u omisiones en este documento.

EMPOTRAR / PARED / TECHO

ILUMOD3WWWBNDP [Acabado blanco (Blanco cálido)]



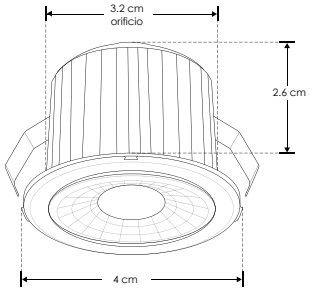

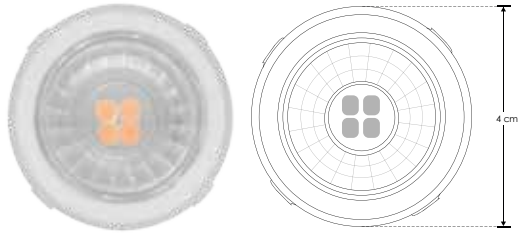



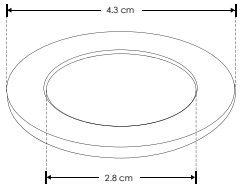

Material	Policarbonato acabado blanco
Base	Plafón / Empotrar
Lámpara	Módulo con arillos intercambiables
Ángulo de apertura	38°
Color de luz	Blanco cálido
Alimentación	85 - 265 V ca
Potencia	3 W

Nota: Luminario de LED con cuatro arillos intercambiables incluidos (Arillo blanco, negro, plateado y dorado)

NOM | IP 54 | 38° | 85 - 265 | 3 000 K Blanco cálido | FL 240 lúmenes Blanco cálido | 3 W | CRI 90 | IES Archivo Fotométrico | PC POLICARBONATO | RECOMENDADO ÁREAS HÚMEDAS Y LUGARES DE COSTA

LINEA PROFESIONAL

ILUMOD5WWWIP54 [Acabado blanco (Blanco cálido)]

ILUMOD5WWIP54 [Acabado blanco (Blanco)]



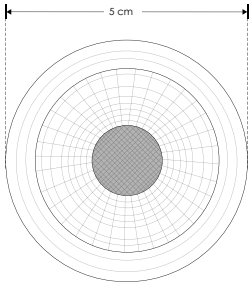



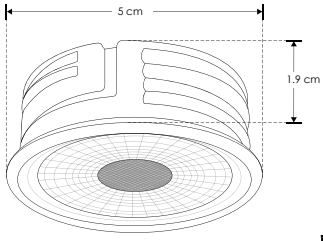

Material	Cerámica acabado blanco
Lámpara	Módulo de LED de 5 W IP54
Ángulo de apertura	38° (Este varía de acuerdo con el difusor utilizado)
Color de luz	Blanco cálido / Blanco
Alimentación	110 - 130 V ca
Potencia	5 W

Nota: Producto DOB, controlador y fuente luminosa comparten la misma placa, sensible a variaciones de voltaje o corriente, consulte manual de operación.

NOM | IP 54 | 3-4 step MACADAM | 38° | 110-130 | 3 000 K Blanco cálido | FL 350 lúmenes Blanco cálido | 6 000 K Blanco | FL 400 lúmenes Blanco | 5 W | CRI 90 | IES Archivo Fotométrico

 Ilumileds S.A. de C. V e Ingeniería electrodigital, audio, video, iluminación S.A de C.V. se reserva el derecho de modificar la información sin previo aviso y no se hace responsable por errores u omisiones en este documento.

EMPOTRAR

LINEA PROFESIONAL

ILUMODPC7WWW [Acabado blanco (Blanco cálido)]

ILUMODPC7WW [Acabado blanco (Blanco)]



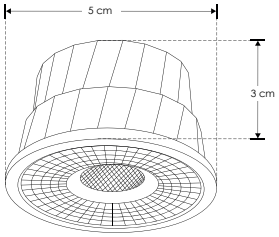



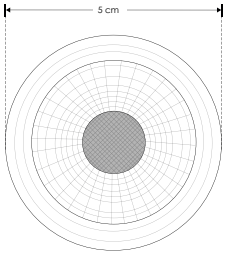

Material	Policarbonato, acabado blanco
Lámpara	Módulo de LED de 7 W IP54
Ángulo de apertura	38° (Este varía de acuerdo con el difusor utilizado)
Color de luz	Blanco cálido / Blanco
Alimentación	110-130 V ca
Potencia	7 W

Nota: Compatible con todos los difusores de la línea iLumileds. Para uso en espacios con humedad o vapor.

NOM | IP 54 | 38° | 110-130 | 3 000 K Blanco cálido | FL 490 lúmenes Blanco cálido | 6 500 K Blanco | FL 560 lúmenes Blanco | 7 W | CRI 90 | PC POLICARBONATO | 3-4 step MACADAM | atenuable | RECOMENDADO ÁREAS HÚMEDAS Y LUGARES DE COSTA

EMPOTRAR

LINEA PROFESIONAL

ILUMODPC7WCCT [Acabado blanco]

[TCC - 3 000K / 4 100 K / 6 000 K
(Seleccionable mediante interruptor interno)]



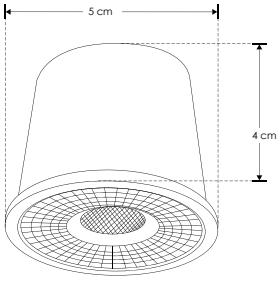



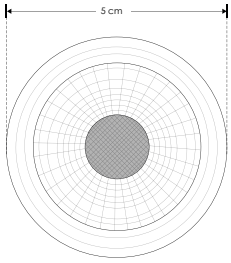

Material	Policarbonato acabado blanco
Lámpara	Módulo de LED de 7 W IP54
Ángulo de apertura	38° (Este varía de acuerdo con el difusor utilizado)
Color de luz	Blanco cálido / Blanco neutro / Blanco
Alimentación	110-265 V ca
Potencia	7 W

Nota: Compatible con todos los difusores de la línea iLumileds. Para uso en espacios con humedad o vapor.

RECOMENDADO ÁREAS HÚMEDAS Y LUGARES DE COSTA

NOM | IP 54 | 38° | 110-265 | 3 000 K Blanco cálido | FL 490 lúmenes Blanco cálido | 4 100 K Blanco neutro | FL 525 lúmenes Blanco neutro | 6 000 K Blanco | FL 560 lúmenes Blanco | 7 W | CRI 90 | PC POLICARBONATO | 3-4 step MACADAM

Ilumileds S.A. de C. V. e Ingeniería electrodigital, audio, video, iluminación S.A de C.V. se reserva el derecho de modificar la información sin previo aviso y no se hace responsable por errores u omisiones en este documento.

EMPOTRAR

LINEA PROFESIONAL

ILUMOD8WWWIP54 [Acabado blanco (Blanco cálido)]

ILUMOD8WWIP54 [Acabado blanco (Blanco)]



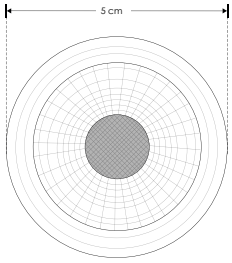



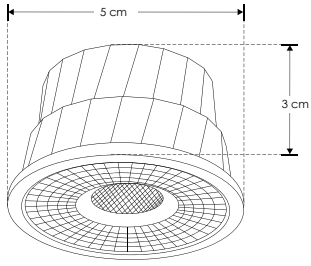

Material	Policarbonato acabado blanco
Lámpara	Módulo de LED de 8 W IP54
Ángulo de apertura	38° (Este varía de acuerdo con el difusor utilizado)
Color de luz	Blanco cálido / Blanco
Alimentación	110-130 V ca
Potencia	8 W

Nota: Compatible con atenuadores tipo TRIAC de 127 V ~

NOM | IP 54 | 110-130 | 3 000 K Blanco cálido | FL 560 lúmenes Blanco cálido | 6 500 K Blanco | FL 640 lúmenes Blanco | 8 W | 38° | CRI 90 | atenuable | PC POLICARBONATO | 3-4 step MACADAM | RECOMENDADO ÁREAS HÚMEDAS Y LUGARES DE COSTA

EMPOTRAR

LINEA PROFESIONAL

ILUMODPC8WWWIP20 [Acabado blanco (Blanco cálido)]

ILUMODPC8WNWIP20 [Acabado blanco (Blanco neutro)]

ILUMODPC8WWIP20 [Acabado blanco (Blanco)]



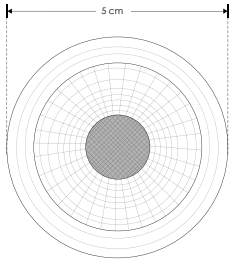



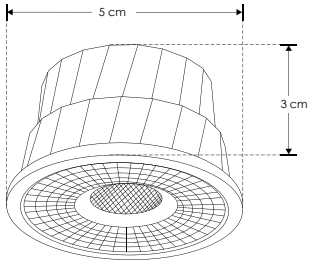

Material	Policarbonato acabado blanco
Lámpara	Módulo de LED de 8 W IP20
Ángulo de apertura	38° (Este varía de acuerdo con el difusor utilizado)
Color de luz	Blanco cálido / Blanco neutro / Blanco
Alimentación	110-130 V ca
Potencia	8 W

Nota: Compatible con atenuadores tipo TRIAC de 127 V ~

NOM | IP 20 | 110-130 | 3 000 K Blanco cálido | FL 560 lúmenes Blanco cálido | 4 100 K Blanco neutro | FL 600 lúmenes Blanco neutro | 6 500 K Blanco | FL 640 lúmenes Blanco | 8 W | 38° | CRI 90 | atenuable | PC POLICARBONATO | 3-4 step MACADAM

Ilumileds S.A. de C. V e Ingeniería electrodigital, audio, video, iluminación S.A de C.V. se reserva el derecho de modificar la información sin previo aviso y no se hace responsable por errores u omisiones en este documento.

ILUMOD12WWW [Acabado blanco (Blanco cálido)]

ILUMOD12WNW [Acabado blanco (Blanco neutro)]

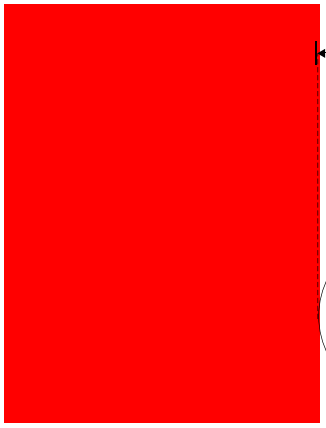

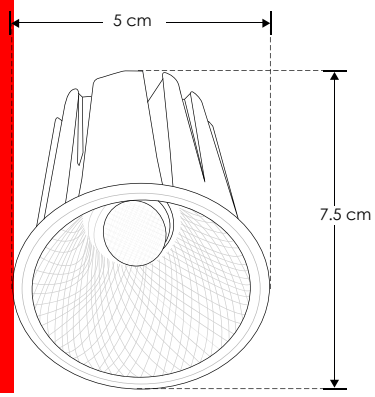



Material	Aluminio acabado blanco
Base	Plafón / Empotrar
Lámpara	Módulo de LED de 12 W
Ángulo de apertura	38° (Este varía de acuerdo con el difusor utilizado)
Color de luz	Blanco cálido / Blanco neutro
Alimentación	85 - 265 V ca
Potencia	12 W

Nota Este luminario puede ser atenuable utilizando el driver modelo DD204030012W.



* Se vende por separado. Consulte ficha en la sección de DRIVERS y CONTROLES

NOM | IP 20 | 38° | 85-265 | 3 000 K Blanco cálido | FL 840 lúmenes Blanco cálido | 4 100 K Blanco neutro | FL 900 lúmenes Blanco neutro | 12 W | CRI 90 | IES Archivo Fotométrico | 3-4 step MACADAM

EMPOTRAR

LINEA PROFESIONAL

ILUMOD18WWW [Acabado negro (Blanco cálido)]

ILUMOD18WNW [Acabado negro (Blanco neutro)]



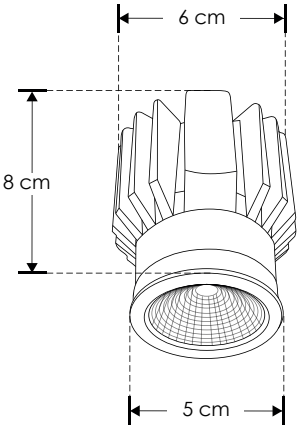



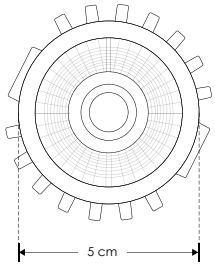

Material	Aluminio acabado negro
Lámpara	Módulo de LED de 18 W
Ángulo de apertura	38° (Este varía de acuerdo con el difusor utilizado)
Color de luz	Blanco cálido / Blanco neutro
Alimentación	100 - 240 V ca
Potencia	18 W

Nota Este luminario puede ser atenuable con el controlador (driver) modelos **DD15A244584300E**, **DD5A18W1562300E**, **DD407030018W** (No incluidos)



NOM | IP 20 | 38° | 100 - 240 | 3 000 K Blanco cálido | FL 1 260 lúmenes Blanco cálido | 4 100 K Blanco neutro | FL 1 350 lúmenes Blanco neutro | 18 W | CRI 90 | 3-4 step MACADAM

Ilumileds S.A. de C. V. e Ingeniería electrodigital, audio, video, iluminación S.A de C.V. se reserva el derecho de modificar la información sin previo aviso y no se hace responsable por errores u omisiones en este documento.

ILUMODPC8WWW [Acabado blanco (Blanco cálido)]

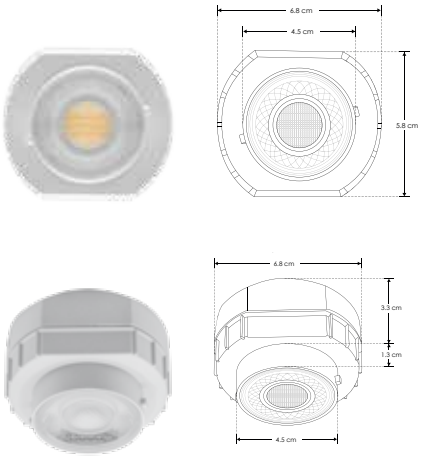

Material	Policarbonato acabado blanco
Lámpara	Módulo de LED de 8 W IP54
Ángulo de apertura	60° (Este varía de acuerdo con el difusor utilizado)
Color de luz	Blanco cálido
Alimentación	85-265 V ca
Potencia	8 W

accesorios: Compatible con los difusores de bajo UGR modelos ILUPCBAFLE8WWR, ILUPCBAFLE8WWC, ILUPCBAFLER8WWR, ILUPCBAFLER8WWC, ILUPCSOBRED8WW, ILUPCSOBRED8WB (No incluidos). Por su alto desempeño lumínico recomendado para dobles alturas.

NOM | IP 54 | 85-265 | 3 000 K Blanco cálido | FL 640 lúmenes Blanco cálido | 8 W | 60° | CRI 90 | 3-4 step MACADAM

Difusores

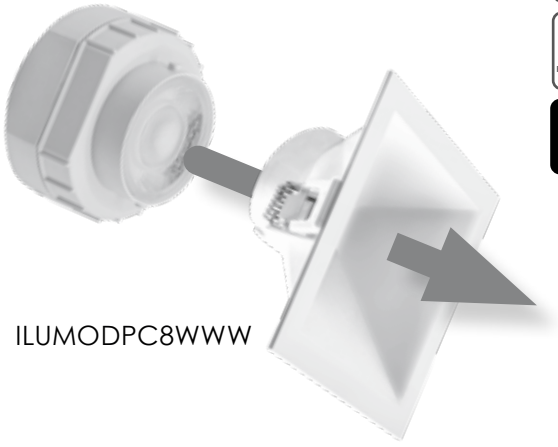

ILUMODPC8WWW

ILUPCBAFLE8WWC

PC POLICARBONATO | RECOMENDADO ÁREAS HÚMEDAS Y LUGARES DE COSTA

Nota: Los difusores no incluyen lámpara.

ILUPCBAFLE8WWR

orificio 7 cm

Difusor redondo para módulo de LED de 8W, tipo bafle antideslumbrante diagonal, policarbonato acabado blanco. IP54

PC POLICARBONATO



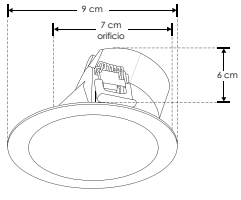

ILUPCBAFLE8WWC

orificio 8.3 cm

Difusor cuadrado para módulo de LED de 8W, tipo bafle antideslumbrante diagonal, policarbonato acabado blanco. IP54

PC POLICARBONATO



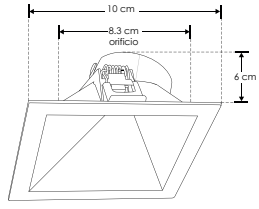

ILUPCBAFLER8WWR

orificio 7 cm

Difusor redondo para módulo de LED de 8W, tipo bafle antideslumbrante recto, policarbonato acabado blanco, IP54

PC POLICARBONATO



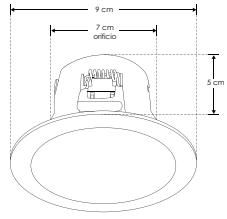

ILUPCBAFLER8WWC

orificio 8.3 cm

Difusor cuadrado para módulo de LED de 8W, tipo bafle antideslumbrante recto, policarbonato acabado blanco, IP54

PC POLICARBONATO



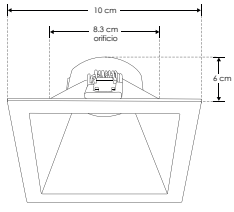

ILUPCSOBRED8WW

Difusor redondo para módulo de LED de 8W, de sobreponer, policarbonato acabado blanco, IP54

PC POLICARBONATO



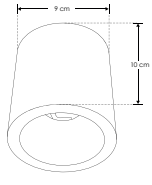

ILUPCSOBRED8WB

Difusor redondo para módulo de LED de 8W, de sobreponer, policarbonato acabado negro, IP54

PC POLICARBONATO



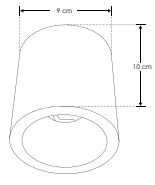

 Ilumileds S.A. de C. V e Ingeniería electrodigital, audio, video, iluminación S.A de C.V. se reserva el derecho de modificar la información sin previo aviso y no se hace responsable por errores u omisiones en este documento.

Difusores



ILUMOD12WWW

ILUPCBAFLECBE

PC POLICARBONATO | RECOMENDADO ÁREAS HÚMEDAS Y LUGARES DE COSTA | IP 54

ILU603WRABSE

orificio 7.8 cm

Difusor redondo, semiprofundo fijo, policarbonato blanco para lámpara tipo dicroica MR16, GU10 o módulo de LEDs, incluye conector MR16. IP54

PC POLICARBONATO



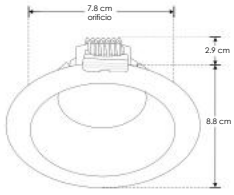

ILUPC612BRE

orificio 6.5 cm

Difusor para lámpara tipo dicroica MR16, GU10 o módulo de LED, redondo, semiprofundo fijo, de policarbonato negro, incluye conector MR16. IP54

PC POLICARBONATO



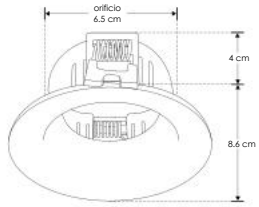

NOTA: Este producto es usado como difusor de lámparas tipo MR16, GU10 cuyo diámetro sea igual a 5 cm y con módulos de LED (ILUMOD). Incluye base MR16. No incluye lámpara.

ILUPC612WRE

orificio 6.5 cm

Difusor para lámpara tipo dicroica MR16, GU10 o módulo de LED, redondo, semiprofundo fijo, de policarbonato blanco, incluye conector MR16. IP54

PC POLICARBONATO



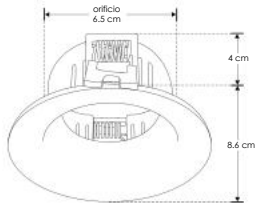

ILU610WRE

orificio 7.2 cm

Difusor redondo, profundo fijo, aluminio blanco mate para lámpara tipo dicroica MR16, GU10 o módulo de LEDs, incluye conector MR16. IP20



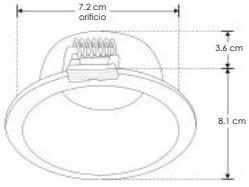

ILUPC119DIRE

orificio 8 cm

Difusor para lámpara tipo dicroica MR16, GU10 o módulo de LED, redondo, semiprofundo dirigible, policarbonato blanco, incluye conector GU10. IP54

PC POLICARBONATO



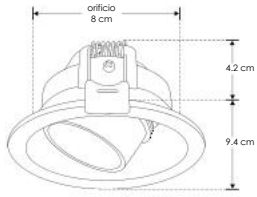

NOTA: Este producto es usado como difusor de lámparas tipo MR16, GU10 cuyo diámetro sea igual a 5 cm y con módulos de LED (ILUMOD). Incluye base GU10. Compatible con bote integral de 8.5cm. No incluye lámpara.

ILU611WRDIRE

orificio 9.5 cm

Difusor redondo, profundo dirigible aluminio blanco mate para lámpara tipo dicroica MR16, GU10 o módulo de LEDs, incluye conector MR16. IP20



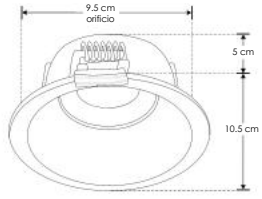

ILUPCDIRBE

orificio 6.8 cm

Difusor redondo, semiprofundo dirigible de policarbonato negro para lámpara tipo dicroica MR16, GU10 o módulo de LEDs, incluye conector MR16. IP54

PC POLICARBONATO



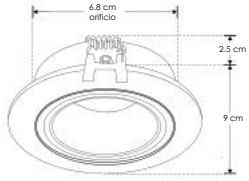

ILUPCDIRWE

orificio 6.8 cm

Difusor redondo, semiprofundo dirigible de policarbonato blanco para lámpara tipo dicroica MR16, GU10 o módulo de LEDs, incluye conector MR16. IP54

PC POLICARBONATO



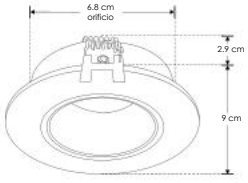

ILU608BRDIRE

orificio 9 cm

Difusor redondo, dirigible, aluminio negro mate para lámpara tipo dicroica MR16, GU10 o módulo de LEDs incluye conector MR16. IP20



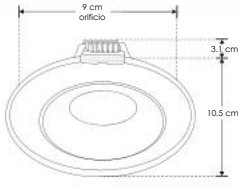

ILUPCDIRDBE

orificio 7.3 cm

Difusor redondo dirigible de policarbonato negro para lámpara tipo dicroica MR16, GU10 o módulo de LEDs, incluye conector MR16. IP54

PC POLICARBONATO



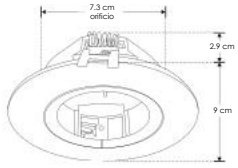

NOTA: No es necesario desmontar el difusor para realizar el cambio de la lámpara, se hace por la parte inferior.

ILUPCDIRDWE

orificio 7.3 cm

Difusor redondo dirigible de policarbonato blanco para lámpara tipo dicroica MR16, GU10 o módulo de LEDs, incluye conector MR16. IP54

PC POLICARBONATO



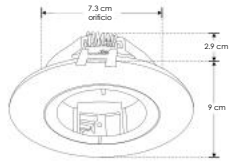

NOTA: No es necesario desmontar el difusor para realizar el cambio de la lámpara, se hace por la parte inferior.

Ilumileds S.A. de C. V. e Ingeniería electrodigital, audio, video, iluminación S.A de C.V. se reserva el derecho de modificar la información sin previo aviso y no se hace responsable por errores u omisiones en este documento.

ILUPCWALLWE

orificio 7.3 cm

PC POLICARBONATO

Difusor redondo dirigible, wall-washer de policarbonato blanco para lámpara tipo dicroica MR16, GU10 o módulo de LEDs, incluye conector MR16. IP54



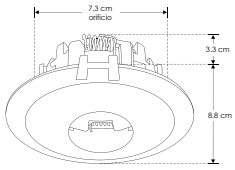

ILUPC22WE

orificio 6 cm

PC POLICARBONATO

Difusor para lámpara tipo dicroica MR16, GU10 o módulo de LED, redondo, fijo, policarbonato blanco, incluye conector MR16. IP54



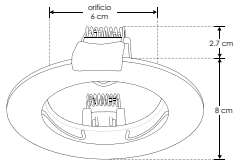

NOTA: Este producto es usado como difusor de lámparas tipo MR16, GU10 cuyo diámetro sea igual a 5 cm y con módulos de LED (ILUMOD). Incluye base MR16. No incluye lámpara.

ILUPC161DIRWE

orificio 7.5 cm

PC POLICARBONATO

Difusor para lámpara tipo dicroica MR16, GU10 o módulo de LED, redondo, dirigible, policarbonato blanco, incluye conector GU10. IP54



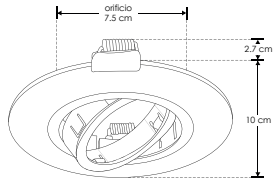

NOTA: Este producto es usado como difusor de lámparas tipo dicroica MR16, GU10 o modulo de LEDs. Incluye base GU10. Compatible con bote integral de 8.5 cm. No incluye lámpara.

ILUPCBAFLERBE

orificio 8.3 cm

PC POLICARBONATO

Difusor tipo bafle redondo antideslumbrante, policarbonato negro mate para lámpara tipo dicroica MR16, GU10 o módulo de LEDs, incluye conector MR16. IP54



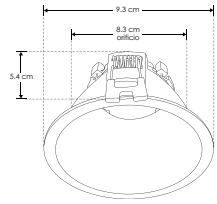

ILUPCBAFLERWE

orificio 8.3 cm

PC POLICARBONATO

Difusor tipo bafle redondo antideslumbrante, policarbonato blanco mate para lámpara tipo dicroica MR16, GU10 o módulo de LEDs, incluye conector MR16. IP54



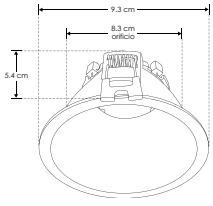

ILU603WCABSE

orificio 7.8 cm

PC POLICARBONATO

Difusor cuadrado, semiprofundo fijo, policarbonato blanco para lámpara tipo dicroica MR16, GU10 o módulo de LEDs, incluye conector MR16. IP54



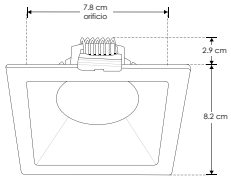

ILU611WCDIRE

orificio 9.5 cm

PC POLICARBONATO

Difusor cuadrado, profundo dirigible aluminio blanco mate para lámpara tipo dicroica MR16, GU10 o módulo de LEDs, incluye conector MR16. IP20



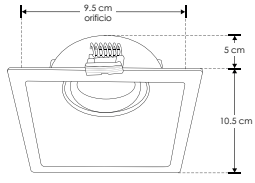

ILUPCSQ1DIRBE

orificio 7.3 cm

PC POLICARBONATO

Difusor cuadrado, dirigible de policarbonato negro para lámpara tipo dicroica MR16, GU10 o módulo de LEDs, incluye conector MR16. IP54



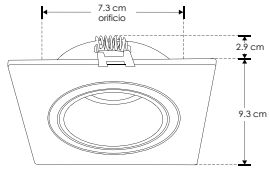

ILUPCSQ1DIRWE

orificio 7.3 cm

PC POLICARBONATO

Difusor cuadrado, dirigible de policarbonato blanco para lámpara tipo dicroica MR16, GU10 o módulo de LEDs, incluye conector MR16. IP54



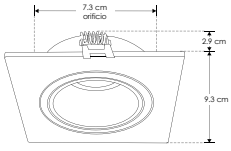

ILUPCSQ2DIRBE

orificio 15X7.3 cm

PC POLICARBONATO

Difusor rectangular, dos cabezales dirigibles de policarbonato negro para lámpara tipo dicroica MR16, GU10 o módulo de LEDs, incluye 2 conectores MR16. IP54



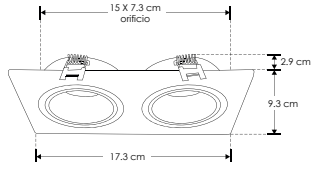

 Ilumileds S.A. de C. V e Ingeniería electrodigital, audio, video, iluminación S.A de C.V. se reserva el derecho de modificar la información sin previo aviso y no se hace responsable por errores u omisiones en este documento.

ILUPCSQ2DIRWE

orificio 15X7.3 cm

PC POLICARBONATO

Difusor rectangular, dos cabezales dirigibles de policarbonato blanco para lámpara tipo dicroica MR16, GU10 o módulo de LEDs, incluye 2 conectores MR16. IP54



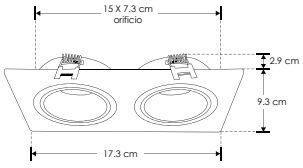

ILUPCBAFLECBE

orificio 8.3 cm

PC POLICARBONATO

Difusor tipo bafle cuadrado antideslumbrante, policarbonato negro mate para lámpara tipo dicroica MR16, GU10 o módulo de LEDs, incluye conector MR16. IP54



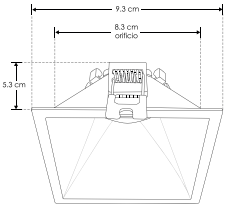

ILUPCBAFLECWE

orificio 8.3 cm

PC POLICARBONATO

Difusor tipo bafle cuadrado antideslumbrante, policarbonato blanco mate para lámpara tipo dicroica MR16, GU10 o módulo de LEDs, incluye conector MR16. IP54



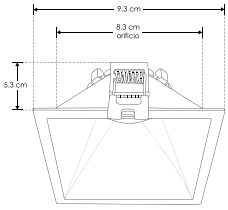

ILUTRIM1

orificio 8x8 cm

Difusor cuadrado, trimless un cabezal dirigible, aluminio blanco mate para lámpara tipo dicroica MR16, GU10 o módulo de LEDs, incluye conector MR16. IP20



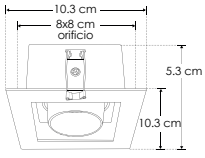

ILUTRIM2

orificio 16.5x8 cm

Difusor cuadrado, trimless dos cabezales dirigibles, aluminio blanco mate para lámpara tipo dicroica MR16, GU10 o módulo de LEDs, incluye 2 conectores MR16, IP20

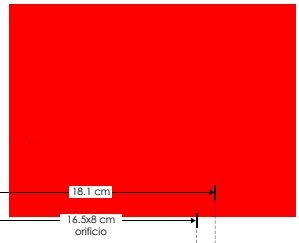

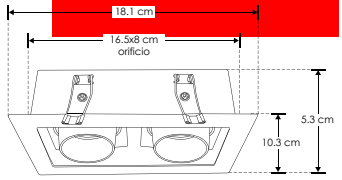

ILUPCSOBREDBE

PC POLICARBONATO

Difusor redondo dirigible para sobreponer de policarbonato negro para lámpara tipo dicroica MR16, GU10 o módulo de LEDs. Incluye conector MR16. IP54



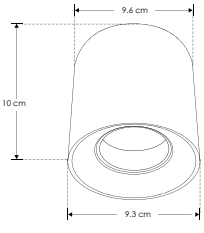

ILUPCSOBREDWE

PC POLICARBONATO

Difusor redondo dirigible para sobreponer de policarbonato blanco para lámpara tipo dicroica MR16, GU10 o módulo de LEDs. Incluye conector MR16. IP54



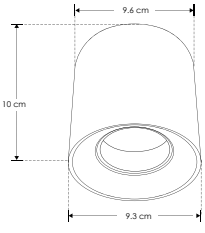

ILUPCSOBSQBE

PC POLICARBONATO

Difusor cuadrado dirigible para sobreponer de policarbonato negro para lámpara tipo dicroica MR16, GU10 o módulo de LEDs. Incluye conector MR16. IP54



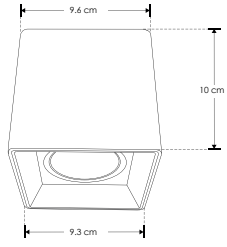

NOTA: Compatible solo con módulos de LEDs modelos:
ILUMOD5WWWIP54, ILUMOD5WWIP54, ILUMODPC7WWW, ILUMODPC7WW, ILUMODPC7WCCT, ILUMOD8WWWIP54, ILUMOD8WWIP54, ILUMODPC8WWWIP20, ILUMODPC8WNWIP20, LUMODPC8WWIP20

Ilumileds S.A. de C. V. e Ingeniería electrodigital, audio, video, iluminación S.A de C.V. se reserva el derecho de modificar la información sin previo aviso y no se hace responsable por errores u omisiones en este documento.

AR11111W27 [Acabado palateado (Blanco cálido)]

AR11111WNW [Acabado plateado (Blanco neutro)]



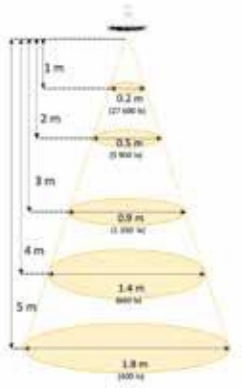

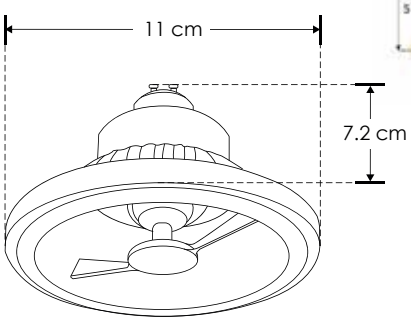

Material	Cerámica blanca con policarbonato plateado
Lámpara	Lámpara LED (tipo AR111)
Ángulo de apertura	10°
Color de luz	Blanco cálido / Blanco neutro
Alimentación	127-220 V ca
Potencia	11 W

Nota: Compatible con ILUPCAR111BE / ILUPCAR111WE . Atenuable con drimmers tipo TRIAC.



NOM · IP 20 · 10° · 127-220 · 2 700 K Blanco cálido · FL 770 lúmenes Blanco cálido · 4 100 K Blanco neutro · FL 825 lúmenes Blanco neutro · 11 W · CRI 90 · PC POLICARBONATO · atenuable

EMPOTRAR / TECHO

ILUPCAR111BE [Acabado negro]

ILUPCAR111WE [Acabado blanco]

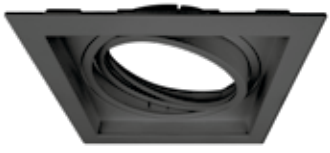







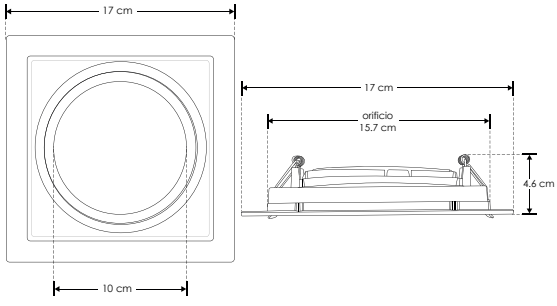

Material	Policarbonato acabado negro / blanco
Base	GU10 incluida
Lámpara	Difusor cuadrado dirigible de empotrar a techo
Alimentación	100 - 277 V ca
Potencia	50 W máx.

Nota: Compatible con AR11111W27 / AR11111WNW. Crea múltiples combinaciones con el accesorio CONPAR30AR111, se vende por separado.

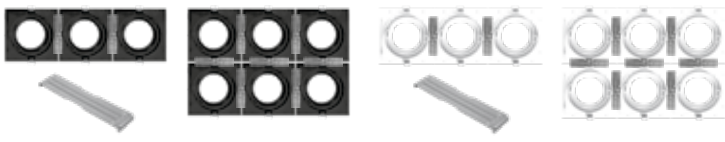

NOM · IP 20 · 100-277 · orificio 15.7 cm

 Ilumileds S.A. de C. V e Ingeniería electrodigital, audio, video, iluminación S.A de C.V. se reserva el derecho de modificar la información sin previo aviso y no se hace responsable por errores u omisiones en este documento.

EMPOTRAR / TECHO

LINEA PROFESIONAL

ILUPCPAR30BE [Acabado negro]

ILUPCPAR30WE [Acabado blanco]





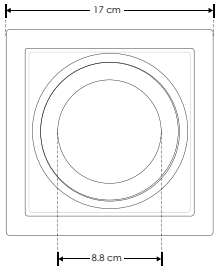

Material	Policarbonato acabado negro / blanco
Base	E27 incluida
Lámpara	Difusor cuadrado dirigible de empotrar a techo
Alimentación	100 - 277 V ca
Potencia	50 W máx.

Nota: Crea múltiples combinaciones con el accesorio CONPAR30AR111, se vende por separado. Compatible con lámparas tipo PAR30 (No incluida)

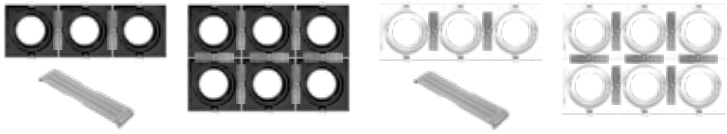

NOM | IP 20 | 100-277 | orificio 15.7 cm | PC POLICARBONATO | RECOMENDADO ÁREAS HÚMEDAS Y LUGARES DE COSTA

SOBREPONER / TECHO

LINEA PROFESIONAL

ILUPCSOBRPDL02BE [Acabado negro]



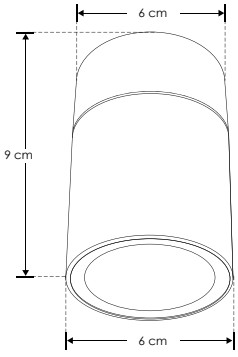

Material	Policarbonato acabado negro
Base	GU10
Lámpara	Luminario para techo
Alimentación	277 V ca máx.
Potencia	10 W máx.

Nota: Verificar en manual compatibilidad con lámparas (no incluidas).

NOM | IP 20 | 277 MAX. | GU10 | 10 W MÁX | PC POLICARBONATO

Ilumileds S.A. de C. V. e Ingeniería electrodigital, audio, video, iluminación S.A de C.V. se reserva el derecho de modificar la información sin previo aviso y no se hace responsable por errores u omisiones en este documento.

SOBREPONER / TECHO

LINEA PROFESIONAL

ILU038GU10B [Acabado negro]

ILU038GU10W [Acabado blanco]



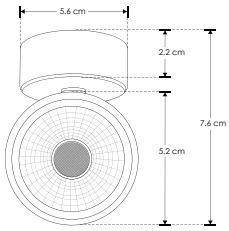



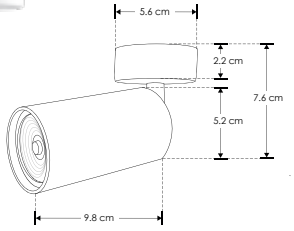

Material	Aluminio acabado negro / blanco
Base	GU10
Lámpara	Luminario de sobreponer
Alimentación	277 V ca máx.
Potencia	35 W máx.

Nota: Verificar en manual compatibilidad con lámparas (no incluidas).



EMPOTRAR / TECHO

LINEA PROFESIONAL

ILU038RGU10B [Acabado negro]

ILU038RGU10W [Acabado blanco]



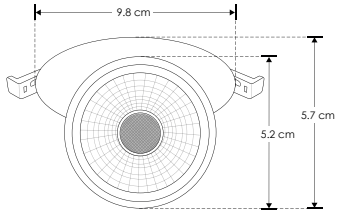





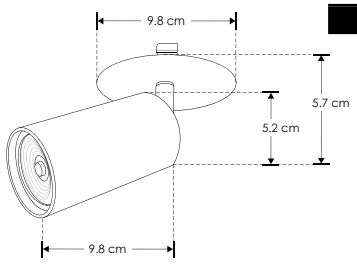

Material	Aluminio acabado negro / blanco
Base	GU10
Lámpara	Luminario de empotrar
Alimentación	277 V ca máx.
Potencia	35 W máx.

Nota: Verificar en manual compatibilidad con lámparas (no incluidas).



Ilumileds S.A. de C. V e Ingeniería electrodigital, audio, video, iluminación S.A de C.V. se reserva el derecho de modificar la información sin previo aviso y no se hace responsable por errores u omisiones en este documento.

ILUDOWNCYR12WWW 12 W [(Blanco cálido)]
ILUDOWNCYR12WNW 12 W [(Blanco neutro)]
ILUDOWNCYR18WWW 18 W [(Blanco cálido)]
ILUDOWNCYR18WNW 18W [(Blanco neutro)]
ILUDOWNCYR24WWW 24W [(Blanco cálido)]
ILUDOWNCYR24WNW 24W [(Blanco neutro)]



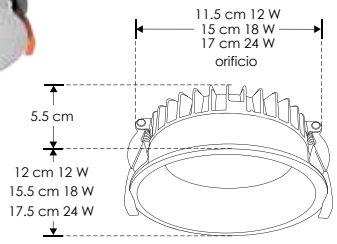



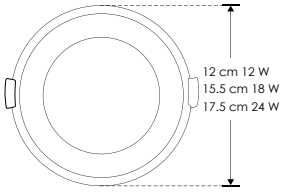

Material	Aluminio y policarbonato acabado blanco
Lámpara	Luminario tipo DOWN-LIGHT para empotrar
Ángulo de apertura	120°
Color de luz	Blanco cálido / Blanco neutro
Alimentación	85-265 V ca
Potencia	12 W / 18 W / 24 W

12 W	3 000 K Blanco cálido	FL 840 lúmenes Blanco cálido	4 100 K Blanco neutro	FL 960 lúmenes Blanco neutro	orificio	11.5 cm
18 W	3 000 K Blanco cálido	FL 1 260 lúmenes Blanco cálido	4 100 K Blanco neutro	FL 1 440 lúmenes Blanco neutro	orificio	15 cm
24 W	3 000 K Blanco cálido	FL 1 680 lúmenes Blanco cálido	4 100 K Blanco neutro	FL 1 920 lúmenes Blanco neutro	orificio	17 cm

NOM | IP 20 | 85-265 | 120° | CRI 80 | 2-3 step MACADAM

ILUDOWNCCT12WHO [Acabado blanco (12 W, CCT)]
ILUDOWNCCT18WHO [Acabado blanco (18 W, CCT)]
ILUDOWNCCT24WHO [Acabado blanco (24 W, CCT)]



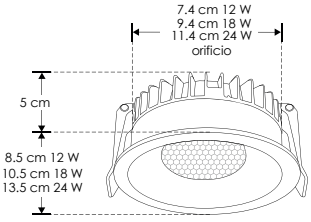



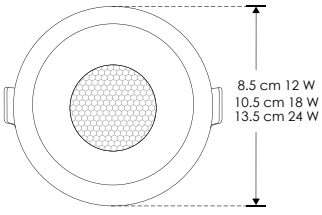

Material	Aluminio acabado blanco
Lámpara	Luminario redondo de empotrar en techo con posibilidad de cambiar la temperatura de color mediante selector
Ángulo de apertura	60°
Color de luz	Blanco cálido / Blanco neutro / Blanco
Alimentación	85 – 277 V ca
Potencia	12 W / 18 W / 24 W

accesorios: Puede cambiarse el filtro Louver Honey por uno acabado negro **(no incluido, se vende por separado)**. Modelos: **ILU12WHONEYB, ILU18WHONEYB, ILU24WHONEYB**



12 W	FL 720 lúmenes Blanco cálido	FL 780 lúmenes Blanco neutro	FL 840 lúmenes Blanco	orificio 7.4 cm
18 W	FL 1 080 lúmenes Blanco cálido	FL 1 170 lúmenes Blanco neutro	FL 1 260 lúmenes Blanco	orificio 9.4 cm
24 W	FL 1 440 lúmenes Blanco cálido	FL 1 560 lúmenes Blanco neutro	FL 1 680 lúmenes Blanco	orificio 11.4 cm

NOM | IP 20 | 85 - 277 | 3 000 K Blanco cálido | 4 000 K Blanco neutro | 6 000 K Blanco | 60° | CRI 90 | UGR 19 | 3-4 step MACADAM

Ilumileds S.A. de C. V. e Ingeniería electrodigital, audio, video, iluminación S.A de C.V. se reserva el derecho de modificar la información sin previo aviso y no se hace responsable por errores u omisiones en este documento.

EMPOTRAR / TECHO

LINEA PROFESIONAL

ILUDOWNCCT12WHOB [Acabado negro (12 W, CCT)]

ILUDOWNCCT18WHOB [Acabado negro (18 W, CCT)]

ILUDOWNCCT24WHOB [Acabado negro (24 W, CCT)]



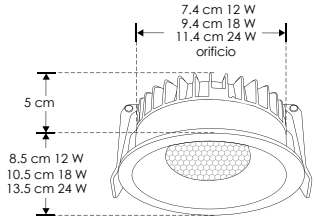



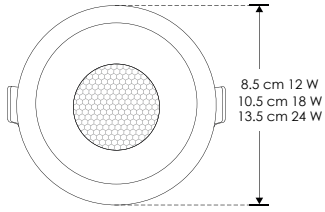

Material	Aluminio acabado negro
Lámpara	Luminario redondo de empotrar en techo con posibilidad de cambiar la temperatura de color mediante selector
Ángulo de apertura	60°
Color de luz	Blanco cálido / Blanco neutro / Blanco
Alimentación	85 – 277 V ca
Potencia	12 W / 18 W / 24 W

12 W | FL 720 lúmenes Blanco cálido | FL 780 lúmenes Blanco neutro | FL 840 lúmenes Blanco | orificio 7.4 cm

18 W | FL 1 080 lúmenes Blanco cálido | FL 1 170 lúmenes Blanco neutro | FL 1 260 lúmenes Blanco | orificio 9.4 cm

NOM | IP 20 | 85 - 277 | 3 000 K Blanco cálido | 4 000 K Blanco neutro | 6 000 K Blanco | 60° | CRI 90 | UGR 19 | 3-4 step MACADAM

24 W | FL 1 440 lúmenes Blanco cálido | FL 1 560 lúmenes Blanco neutro | FL 1 680 lúmenes Blanco | orificio 11.4 cm

EMPOTRAR

LINEA PROFESIONAL

ILUEDY21 [Acabado blanco (Blanco cálido)]



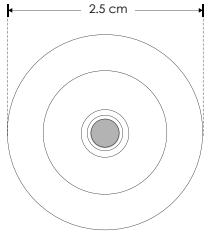



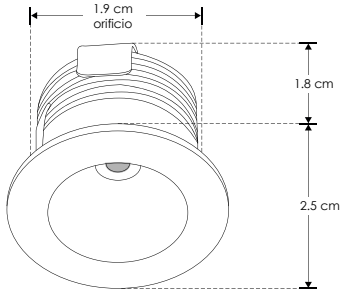

Material	Aluminio acabado blanco
Lámpara	Luminario de empotrar
Ángulo de apertura	120°
Color de luz	Blanco cálido
Alimentación	85 - 265 V ca
Potencia	1 W

NOM | IP 20 | CRI 80 | 3-4 step MACADAM | 3 000 K Blanco cálido | FL 60 lúmenes Blanco cálido | 120° | orificio 1.9 cm | 85- 265 | 1 W

Ilumileds S.A. de C. V e Ingeniería electrodigital, audio, video, iluminación S.A de C.V. se reserva el derecho de modificar la información sin previo aviso y no se hace responsable por errores u omisiones en este documento.

EMPOTRAR

LINEA BAJO COSTO

ILURM17E

[Acabado blanco (Blanco cálido)]



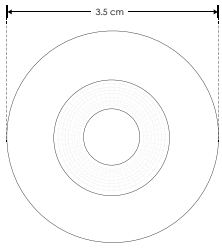



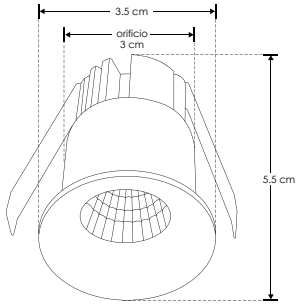

Material	Aluminio acabado blanco
Lámpara	Luminario de empotrar
Ángulo de apertura	35°
Color de luz	Blanco cálido
Alimentación	85 - 265 V ca
Potencia	3 W



LINEA BAJO COSTO

EMPOTRAR

ILUNOV3WWWDIR

[Acabado blanco (Blanco cálido)]



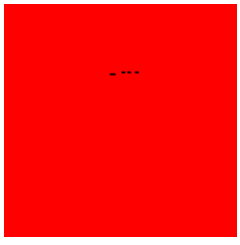

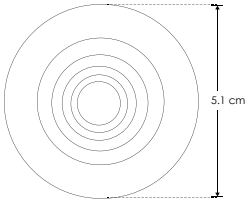

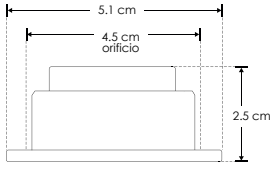

Material	Aluminio acabado blanco
Lámpara	Luminario de empotrar dirigible redondo
Ángulo de apertura	120°
Color de luz	Blanco cálido
Alimentación	100 - 240 V ca
Potencia	3 W



Ilumileds S.A. de C. V. e Ingeniería electrodigital, audio, video, iluminación S.A de C.V. se reserva el derecho de modificar la información sin previo aviso y no se hace responsable por errores u omisiones en este documento.

EMPOTRAR / TECHO

LINEA PROFESIONAL

ILUSPOTN3WWW [Acabado negro (Blanco cálido)]

ILUSPOTN3WNW [Acabado negro (Blanco neutro)]



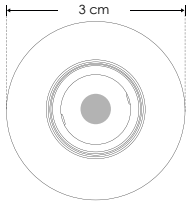



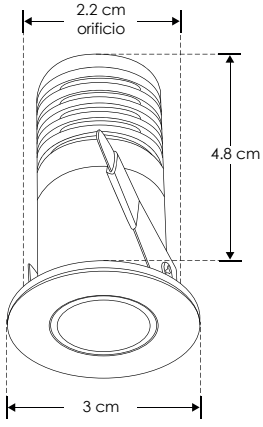

Material	Aluminio acabado negro
Lámpara	Luminario de empotrar en techo
Ángulo de apertura	8°
Color de luz	Blanco cálido / Blanco neutro
Alimentación	85 - 265 V ca
Potencia	3 W

NOTA: AAngulo de luz concentrado 8°. Puede convertirse en atenuable con el Driver modelo **DD3W24600E**



NOM | CRI 90 | 3-4 step MACADAM | 3 000 K Blanco cálido | FL 240 lúmenes Blanco cálido | 4 100 K Blanco neutro | FL 255 lúmenes Blanco neutro | 8° | orificio 2.2 cm | IP 20 | 3 W | 85- 265

EMPOTRAR / TECHO

LINEA PROFESIONAL

ILUSPOTN5WWW [Acabado negro (Blanco cálido)]

ILUSPOTN5WNW [Acabado negro (Blanco neutro)]



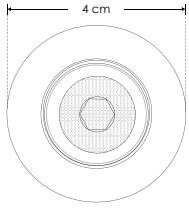



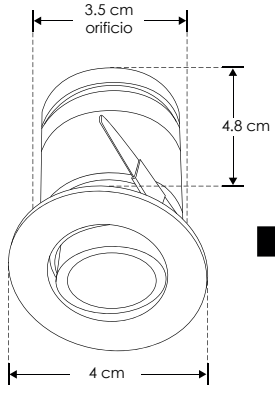

Material	Aluminio acabado negro
Lámpara	Luminario de empotrar en techo
Ángulo de apertura	15°
Color de luz	Blanco cálido / Blanco neutro
Alimentación	85 - 265 V ca
Potencia	5 W

NOTA: Angulo de luz concentrado 15°.

NOM | CRI 90 | 3-4 step MACADAM | 3 000 K Blanco cálido | FL 400 lúmenes Blanco cálido | 4 100 K Blanco neutro | FL 425 lúmenes Blanco neutro | 15° | orificio 3.5 cm | IP 20 | 5 W | 85- 265

Ilumileds S.A. de C. V e Ingeniería electrodigital, audio, video, iluminación S.A de C.V. se reserva el derecho de modificar la información sin previo aviso y no se hace responsable por errores u omisiones en este documento.

EMPOTRAR / TECHO

LINEA PROFESIONAL

ILUSPOTN7WWW [Acabado negro (Blanco cálido)]

ILUSPOTN7WNW [Acabado negro (Blanco neutro)]



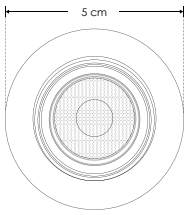



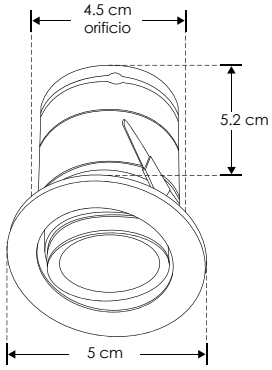

Material	Aluminio acabado negro
Lámpara	Luminario de empotrar en techo
Ángulo de apertura	15°
Color de luz	Blanco cálido / Blanco neutro
Alimentación	85 - 265 V ca
Potencia	7 W

NOTA: Angulo de luz concentrado 15°.

NOM | CRI 90 | 3-4 step MACADAM | 3 000 K Blanco cálido | FL 560 lúmenes Blanco cálido | 4 100 K Blanco neutro | FL 595 lúmenes Blanco neutro | 15° | orificio 4.5 cm | IP 20 | 7 W | 85- 265

EMPOTRAR / SOBREPONER

LINEA PROFESIONAL

ILUK605ABA [Cubierta negra (Blanco cálido)]

ILUK605ASNWA [Cubierta aluminio (Blanco neutro)]



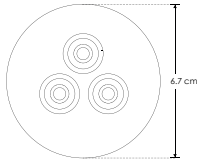

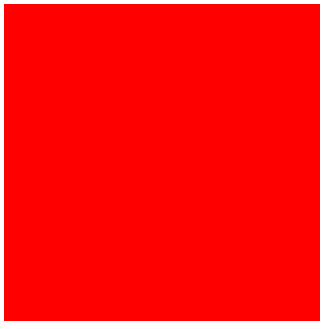

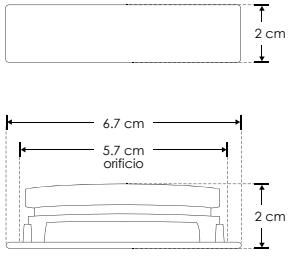

Material	Aluminio / Cubierta de plástico
Lámpara	Luminario de empotrar / sobreponer (Incluye arillo para sobreponer)
Ángulo de apertura	45°
Color de luz	Blanco cálido / Blanco neutro
Alimentación	3 - 12 V cc 350 mA (No incluye driver)
Potencia	3 W

NOTA: Driver se vende por separado



HYLED350MA03SN
Aterrizado

NOM | CRI 80 | 3-4 step MACADAM | IP 20 | 45° | 3 W | 3 000 K Blanco cálido | FL 200 lúmenes Blanco cálido | 4 100 K Blanco neutro | FL 220 lúmenes Blanco neutro | 3-12 V cc | orificio 5.7 cm

Ilumileds S.A. de C. V. e Ingeniería electrodigital, audio, video, iluminación S.A de C.V. se reserva el derecho de modificar la información sin previo aviso y no se hace responsable por errores u omisiones en este documento.

EMPOTRAR / SOBREPONER
LINEA PROFESIONAL

ILUCAB130V4WNWN [Cubierta negra (Blanco neutro)]

ILUCAB130V4WNWB [Cubierta blanca (Blanco neutro)]

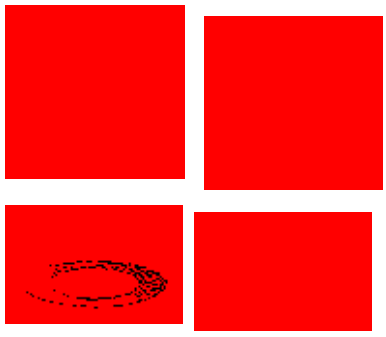

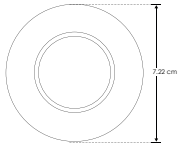

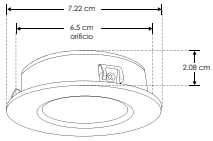

Material	Aluminio acabado negro / blanco
Lámpara	Luminario de empotrar / sobreponer sin driver externo (Atenuable / Incluye arillo para sobreponer)
Ángulo de apertura	120°
Color de luz	Blanco neutro
Alimentación	110 - 130 V ca
Potencia	4 W



MINIAMPHEMBRA130
Conector hembra
mini AMP Max 250 V ca 4 AMP



MINIAMPMACHO130
Conector macho
mini AMP Max 250 V ca 4 AMP

NOTA: Este luminario puede regularse mediante un atenuador de luz con tecnología TRIAC, con un rango de atenuación que va desde el 20% hasta el 100%. Es necesario utilizar un atenuador con apagador. Le recomendamos verificar la compatibilidad de su atenuador antes de su instalación
Esta luminaria se conecta directo a 127 V ca
Conectores MINIAMPHEMBRA130, MINIAMPMACHO130 también se venden por separado.



SOBREPONER / PARED
LINEA BAJO COSTO

ILUT1501E [Acabado blanco (blanco cálido)]



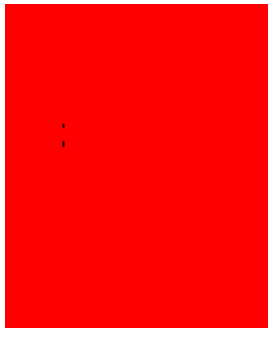

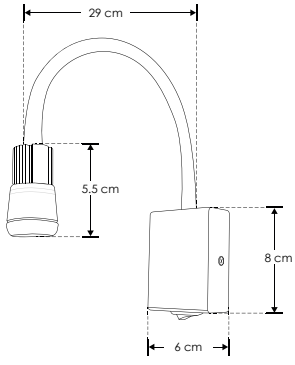

Material	Aluminio acabado blanco
Lámpara	Luminario para pared
Ángulo de apertura	35°
Color de luz	Blanco cálido
Alimentación	85 - 265 V ca
Potencia	3 W



Ilumileds S.A. de C. V e Ingeniería electrodigital, audio, video, iluminación S.A de C.V. se reserva el derecho de modificar la información sin previo aviso y no se hace responsable por errores u omisiones en este documento.

ILULDE003GNW

[Acabado gris (Blanco neutro)]

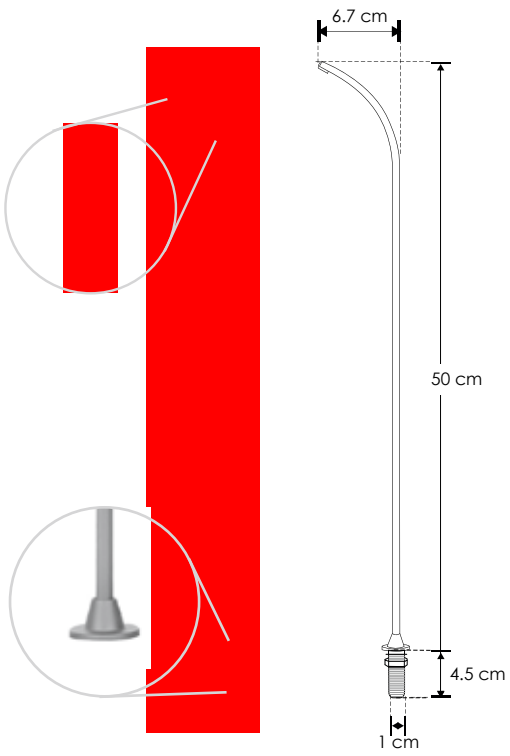

Material	Aluminio / Pintura electrostática / Acabado gris
Lámpara	Poste delgado con 2 LEDs de 1 W c/u
Ángulo de apertura	110°
Color de luz	Blanco neutro
Alimentación	3-12 V cc 350 mA
Potencia	2 W
Driver	HYLED350MA03SN (Aterrizado)
Funciones	Se puede recortar para ajustar altura hasta un mínimo de 11 cm. Consultar manual de operación

NOTA: No incluye controlador

NOM | IP 20 | CRI 90 | 2-3 step MACADAM | 4 100 K Blanco neutro | FL 180 lúmenes Blanco neutro | 110° | orificio 1 cm | 2 W | 3-12 V cc

ILULWE13WNW50

[Acabado gris (Blanco neutro)]

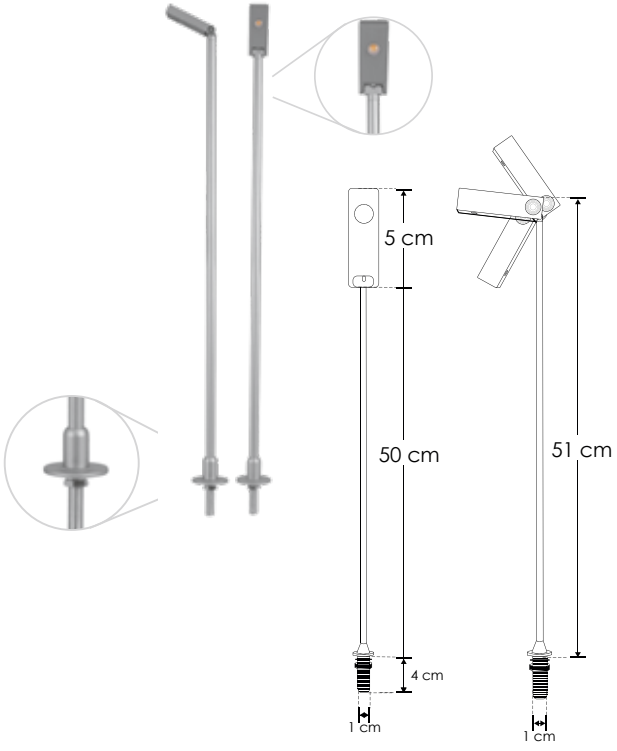

Material	Aluminio / Pintura electrostática / Acabado gris
Lámpara	Poste redondo con cabezal con 1 LED de 3 W
Ángulo de apertura	120°
Ángulo de ajuste vertical	100°
Color de luz	Blanco neutro
Alimentación	3-12 V cc 350 mA
Potencia	3 W
Driver	HYLED350MA03SN (Aterrizado)
Funciones	Posibilidad de recortar y ajustar altura mínima de 10 cm

NOTA: No incluye controlador

NOM | IP 20 | 2-3 step MACADAM | CRI 90 | 4 100 K Blanco neutro | FL 310 lúmenes Blanco neutro | 120° | orificio 1 cm | 3-12 V cc | 3 W

Ilumileds S.A. de C. V. e Ingeniería electrodigital, audio, video, iluminación S.A de C.V. se reserva el derecho de modificar la información sin previo aviso y no se hace responsable por errores u omisiones en este documento.

POSTES

ILULWE5061CNWT3W [Acabado gris (Blanco neutro)]

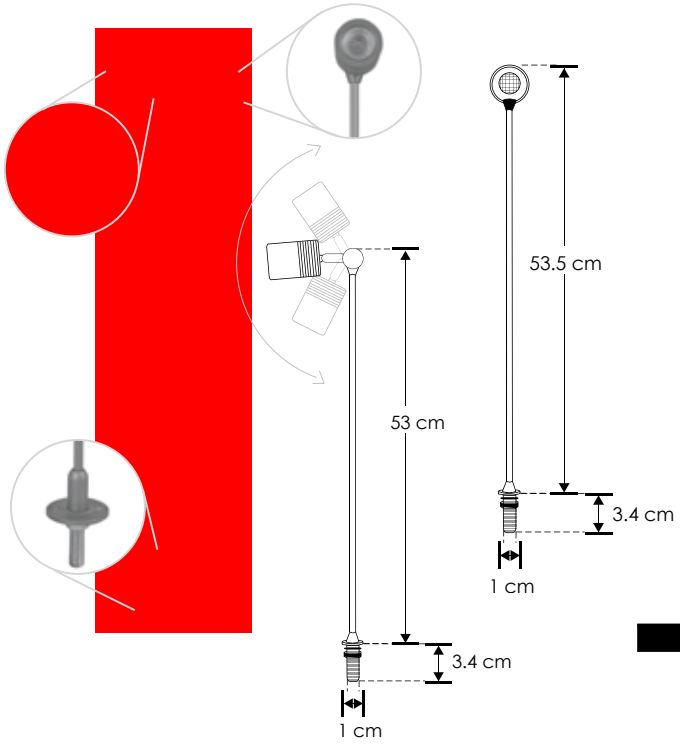

Material	Aluminio / Pintura electrostática / Acabado gris
Lámpara	Poste con cabezal con 1 LED de 3 W
Ángulo de apertura	60°
Color de luz	Blanco neutro
Alimentación	3-4.5 V cc 700 mA
Potencia	3 W
Driver	HYLED700MA03SN (Aterrizado)
Funciones	Posibilidad de recortar y ajustar altura mínima de 10 cm

NOTA: No incluye controlador

NOM | IP 20 | CRI 90 | 2-3 step MACADAM | 4 100 K Blanco neutro | FL 225 lúmenes Blanco neutro | 60° | orificio 1 cm | 3-4.5 V cc | 3 W

SOBREPONER

LINEA BAJO COSTO

ILUT205E [Acabado negro (Blanco neutro)]

ILUT206E [Acabado gris (Blanco neutro)]

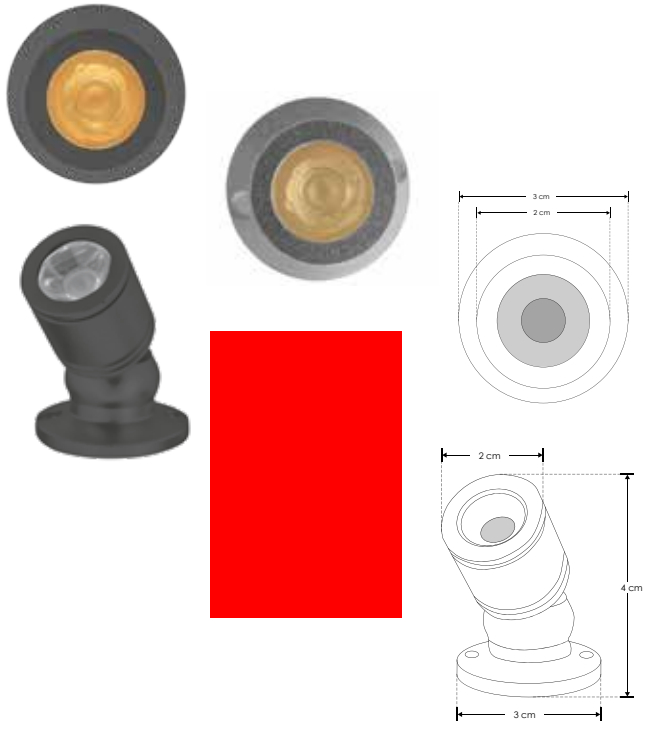

Material	Aluminio acabado negro / gris
Lámpara	Luminario de sobreponer dirigible
Ángulo de apertura	35°
Color de luz	Blanco neutro
Alimentación	85 - 265 V ca
Potencia	1 W

NOM | IP 20 | CRI 80 | 3-4 step MACADAM | 4 100 K Blanco neutro | FL 75 lúmenes Blanco neutro | 35° | 85- 265 | 1 W

Ilumileds S.A. de C. V e Ingeniería electrodigital, audio, video, iluminación S.A de C.V. se reserva el derecho de modificar la información sin previo aviso y no se hace responsable por errores u omisiones en este documento.

ILUT227E
ILUT228E

[Acabado negro (Blanco neutro)]
[Acabado gris (Blanco neutro)]



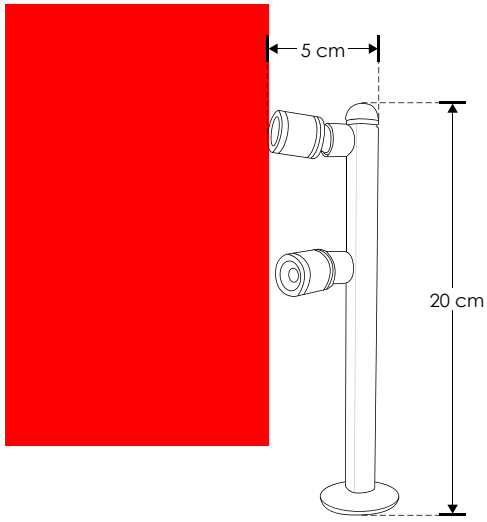

Material	Aluminio acabado negro / gris
Lámpara	Luminario de sobreponer dirigible
Ángulo de apertura	35°
Color de luz	Blanco neutro
Alimentación	85 - 265
Potencia	2 W

NOM | IP 20 | CRI 80 | 3-4 step MACADAM | 4 100 K Blanco neutro | FL 150 lúmenes Blanco neutro | 35° | 85- 265 | 2 W

ILUT237E

[Acabado gris (Blanco neutro)]

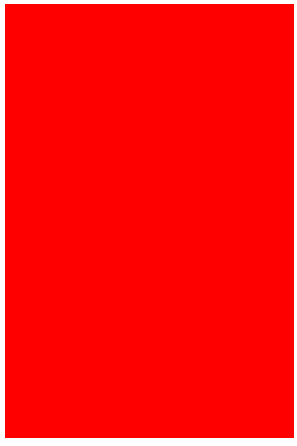

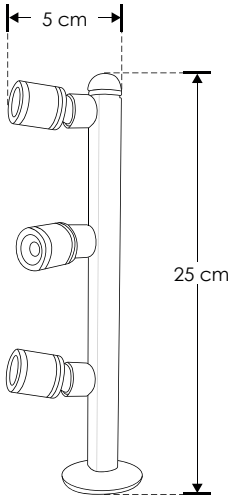

Material	Aluminio acabado gris
Lámpara	Luminario de sobreponer dirigible
Ángulo de apertura	35°
Color de luz	Blanco neutro
Alimentación	85 - 265 V ca
Potencia	3 W

NOM | IP 20 | CRI 80 | 3-4 step MACADAM | 4 100 K Blanco neutro | FL 225 lúmenes Blanco neutro | 35° | 85- 265 | 3 W

Ilumileds S.A. de C. V. e Ingeniería electrodigital, audio, video, iluminación S.A de C.V. se reserva el derecho de modificar la información sin previo aviso y no se hace responsable por errores u omisiones en este documento.



iLumileds®

POLICARBONATOS



NUEVOS
productos



ILUPCSOB2GU10DBE

ILUPCSOB2GU10DWE

Luminarios para techo con dos bases GU10



ILUPCSOB3GU10DBE

ILUPCSOB3GU10DWE

Luminarios para techo con tres bases GU10



ILUDOWNSOB18WWWR

ILUDOWNSOB18WNWR

ILUDOWNSOB18WWR

ILUDOWNSOB24WWWR

ILUDOWNSOB24WNWR

ILUDOWNSOB24WWR

Luminario tipo DOWN-LIGHT para sobreponer en techo



ILUPISO2PC2WWW

ILUPISO4PC2WWW

Luminarios para piso con dos y cuatro salidas, 2 W, blanco cálido



ILUESTBASPC5WWW

Luminario tipo estaca, 5 W, blanco cálido



ILUESTVISPCGU10

Luminario tipo estaca con visera para lámpara GU10



ILUCIL6WWW30

ILUCIL6WWW60

Luminarios para sobreponer en muro con doble salida de luz indirecta, 30 y 60 cm



LEDSUN6WWWB

Luminario para muro. Se puede seleccionar entre 3 diferentes efectos de luz



ILUPCWALLRA20WB

ILUPCWALLRB20WB

Luminario de LED para sobreponer en muro



LED1212PC4WWWB

Luminario decorativo para sobreponer en muro



ILUPC2WAVE2WB

ILUPC4WAVE4WB

ILUPC6WAVE6WB

Luminarios para sobreponer en muro con efecto decorativo tipo ondas



ILUC111PCS2WWWB

ILUC111PCS2WWWW

Luminarios con sensor de movimiento, luz indirecta hacía abajo



ILUC112PCS2WWWB

ILUC112PCS2WWWW

Luminarios con sensor de movimiento, luz directa frontal



ILUC113PCS2WWWB

ILUC113PCS2WWWW

Luminario con sensor de movimiento, luz indirecta frontal / inferior



ILUB060GU10B

Luminario tipo bolardo para lámparas GU10

EMPOTRAR / MURO / TECHO

ILUMOD3WWWBNDP [Acabado blanco (Blanco cálido)]



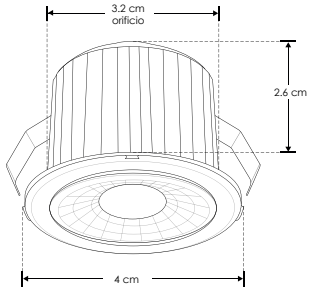

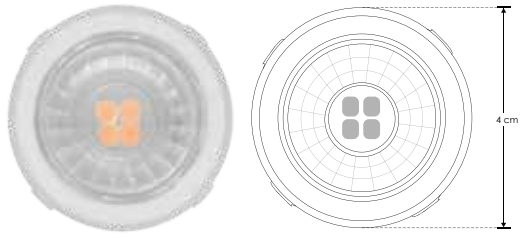



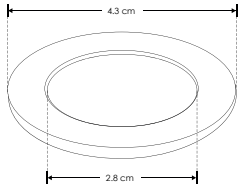

Material	Policarbonato acabado blanco
Base	Plafón / Empotrar
Lámpara	Módulo con arillos intercambiables
Ángulo de apertura	38°
Color de luz	Blanco cálido
Alimentación	85 - 265 V ca
Potencia	3 W

Nota: Luminario de LED con cuatro arillos intercambiables incluidos (Arillo blanco, negro, plateado y dorado)

NOM · IP 54 · 3-4 step MACADAM · 38° · 85 - 265 · 3 000 K Blanco cálido · FL 240 lúmenes Blanco cálido · 3 W · CRI 90 · IES Archivo Fotométrico · PC POLICARBONATO · RECOMENDADO ÁREAS HÚMEDAS Y LUGARES DE COSTA

EMPOTRAR

ILUMODPC7WWW [Acabado blanco (Blanco cálido)]

ILUMODPC7WW [Acabado blanco (Blanco)]



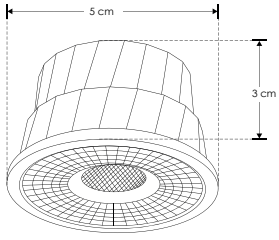



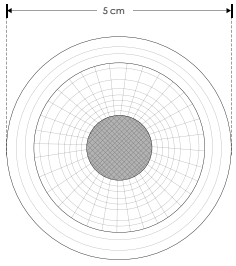

Material	Policarbonato, acabado blanco
Lámpara	Módulo de LED de 7 W IP54
Ángulo de apertura	38° (Este varía de acuerdo con el difusor utilizado)
Color de luz	Blanco cálido / Blanco
Alimentación	110-130 V ca
Potencia	7 W

Nota: Compatible con todos los difusores de la línea iLumileds. Para uso en espacios con humedad o vapor.

NOM · IP 54 · 38° · 110-130 · 3 000 K Blanco cálido · FL 490 lúmenes Blanco cálido · 6 500 K Blanco · FL 560 lúmenes Blanco · 7 W · CRI 90 · PC POLICARBONATO · 3-4 step MACADAM · atenuable · RECOMENDADO ÁREAS HÚMEDAS Y LUGARES DE COSTA

Ilumileds S.A. de C. V e Ingeniería electrodigital, audio, video, iluminación S.A de C.V. se reserva el derecho de modificar la información sin previo aviso y no se hace responsable por errores u omisiones en este documento.

EMPOTRAR

ILUMODPC7WCCT [Acabado blanco]

[TCC - 3 000K / 4 100 K / 6 000 K
(Seleccionable mediante interruptor interno)]



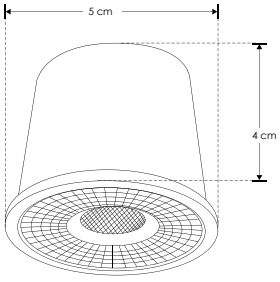



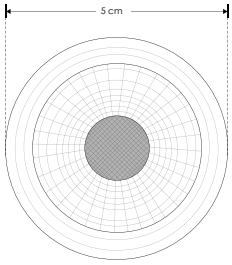

Material	Policarbonato, acabado blanco
Lámpara	Módulo de LED de 7 W IP54
Ángulo de apertura	38° (Este varía de acuerdo con el difusor utilizado)
Color de luz	Blanco cálido / Blanco neutro / Blanco
Alimentación	110-265 V ca
Potencia	7 W

Nota: Compatible con todos los difusores de la línea iLumileds. Para uso en espacios con humedad o vapor.

RECOMENDADO ÁREAS HÚMEDAS Y LUGARES DE COSTA

NOM | IP 54 | 38° | 110-265 | 3 000 K Blanco cálido | FL 490 lúmenes Blanco cálido | 4 100 K Blanco neutro | FL 525 lúmenes Blanco neutro | 6 000 K Blanco | FL 560 lúmenes Blanco | 7 W | CRI 90 | PC POLICARBONATO | 3-4 step MACADAM

EMPOTRAR

ILUMOD8WWWIP54 [Acabado blanco (Blanco cálido)]

ILUMOD8WWIP54 [Acabado blanco (Blanco)]



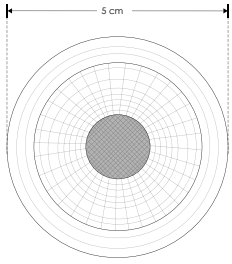



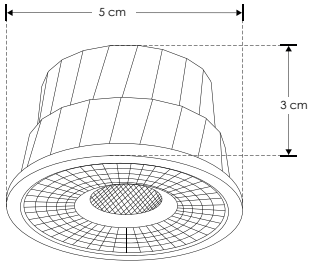

Material	Policarbonato acabado blanco
Lámpara	Módulo de LED de 8 W IP54
Ángulo de apertura	38° (Este varía de acuerdo con el difusor utilizado)
Color de luz	Blanco cálido / Blanco
Alimentación	110-130 V ca
Potencia	8 W

Nota: Compatible con atenuadores tipo TRIAC de 127 V ~

NOM | IP 54 | 110-130 | 3 000 K Blanco cálido | FL 560 lúmenes Blanco cálido | 6 500 K Blanco | FL 640 lúmenes Blanco | 8 W | 38° | CRI 90 | atenuable | PC POLICARBONATO | 3-4 step MACADAM | RECOMENDADO ÁREAS HÚMEDAS Y LUGARES DE COSTA

Ilumileds S.A. de C. V. e Ingeniería electrodigital, audio, video, iluminación S.A de C.V. se reserva el derecho de modificar la información sin previo aviso y no se hace responsable por errores u omisiones en este documento.

EMPOTRAR

ILUMODPC8WWWIP20 [Acabado blanco (Blanco cálido)]

ILUMODPC8WNWIP20 [Acabado blanco (Blanco neutro)]

ILUMODPC8WWIP20 [Acabado blanco (Blanco)]



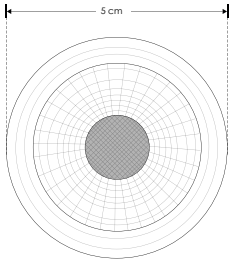



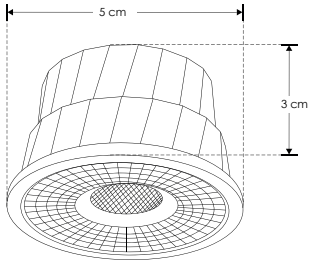

Material	Policarbonato acabado blanco
Lámpara	Módulo de LED de 8 W IP20
Ángulo de apertura	38° (Este varía de acuerdo con el difusor utilizado)
Color de luz	Blanco cálido / Blanco neutro / blanco
Alimentación	110-130 V ca
Potencia	8 W

Nota: Compatible con atenuadores tipo TRIAC de 127 V ~





Ilumileds S.A. de C. V e Ingeniería electrodigital, audio, video, iluminación S.A de C.V. se reserva el derecho de modificar la información sin previo aviso y no se hace responsable por errores u omisiones en este documento.

ILUMODPC8WWW [Acabado blanco (Blanco cálido)]

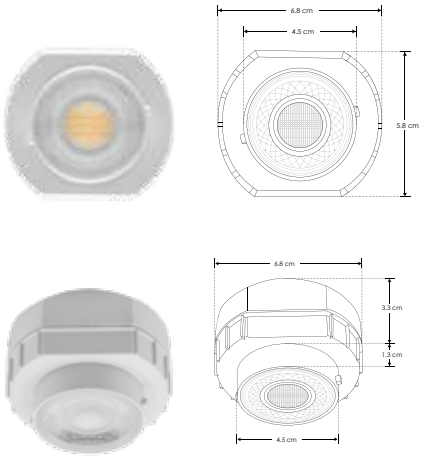

Material	Policarbonato acabado blanco
Lámpara	Módulo de LED de 8 W IP54
Ángulo de apertura	60° (Este varía de acuerdo con el difusor utilizado)
Color de luz	Blanco cálido
Alimentación	85-265 V ca
Potencia	8 W

accesorios: Compatible con los difusores de bajo UGR modelos ILUPCBAFLE8WWR, ILUPCBAFLE8WWC, ILUPCBAFLER8WWR, ILUPCBAFLER8WWC, ILUPCSOBRED8WW, ILUPCSOBRED8WB (No incluidos). Por su alto desempeño lumínico recomendado para dobles alturas.

NOM | IP 54 | 85-265 | 3 000 K Blanco cálido | FL 640 lúmenes Blanco cálido | 8 W | 60° | CRI 90 | 3-4 step MACADAM

Difusores

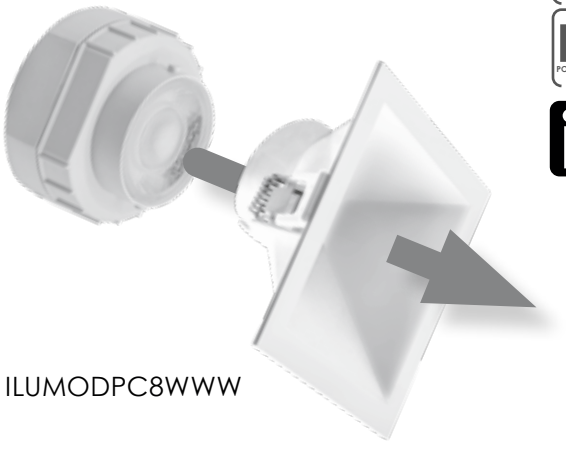

ILUMODPC8WWW

ILUPCBAFLE8WWC

PC POLICARBONATO

RECOMENDADO ÁREAS HÚMEDAS Y LUGARES DE COSTA

Nota: Los difusores no incluyen lámpara.

ILUPCBAFLE8WWR

orificio 7 cm

Difusor redondo para módulo de LED de 8W, tipo bafle antideslumbrante diagonal, policarbonato acabado blanco. IP54



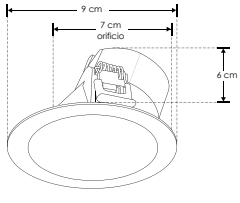

ILUPCBAFLE8WWC

orificio 8.3 cm

Difusor cuadrado para módulo de LED de 8W, tipo bafle antideslumbrante diagonal, policarbonato acabado blanco. IP54



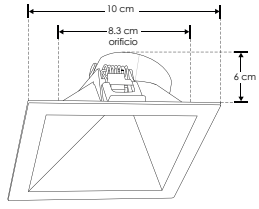

ILUPCBAFLER8WWR

orificio 7 cm

Difusor redondo para módulo de LED de 8W, tipo bafle antideslumbrante recto, policarbonato acabado blanco, IP54



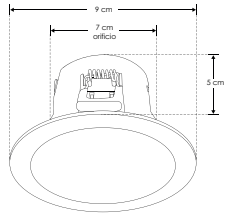

ILUPCBAFLER8WWC

orificio 8.3 cm

Difusor cuadrado para módulo de LED de 8W, tipo bafle antideslumbrante recto, policarbonato acabado blanco, IP54



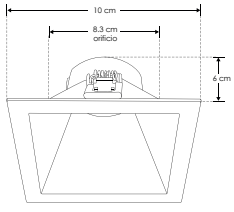

ILUPCSOBRED8WW

Difusor redondo para módulo de LED de 8W, de sobreponer, policarbonato acabado blanco, IP54



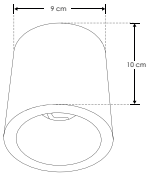

ILUPCSOBRED8WB

Difusor redondo para módulo de LED de 8W, de sobreponer, policarbonato acabado negro, IP54



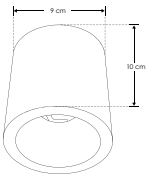

Ilumileds S.A. de C. V. e Ingeniería electrodigital, audio, video, iluminación S.A de C.V. se reserva el derecho de modificar la información sin previo aviso y no se hace responsable por errores u omisiones en este documento.

Difusores



ILUMOD12WWW

ILUPCBAFLECBE

PC POLICARBONATO | RECOMENDADO ÁREAS HÚMEDAS Y LUGARES DE COSTA | IP 54

ILU603WRABSE

orificio 7.8 cm

Difusor redondo, semiprofundo fijo, policarbonato blanco para lámpara tipo dicroica MR16, GU10 o módulo de LEDs, incluye conector MR16. IP54

PC POLICARBONATO



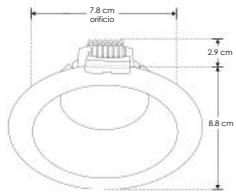

ILUPC612BRE

orificio 6.5 cm

Difusor para lámpara tipo dicroica MR16, GU10 o módulo de LED, redondo, semiprofundo fijo, de policarbonato negro, incluye conector MR16. IP54

PC POLICARBONATO



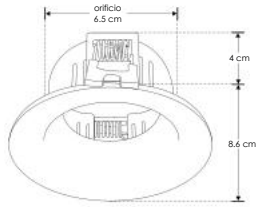

NOTA: Este producto es usado como difusor de lámparas tipo MR16, GU10 cuyo diámetro sea igual a 5 cm y con módulos de LED (ILUMOD). Incluye base MR16. No incluye lámpara.

ILUPC612WRE

orificio 6.5 cm

Difusor para lámpara tipo dicroica MR16, GU10 o módulo de LED, redondo, semiprofundo fijo, de policarbonato blanco, incluye conector MR16. IP54

PC POLICARBONATO



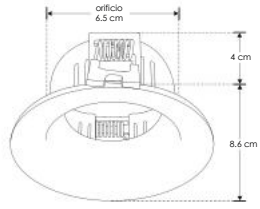

ILUPC119DIRE

orificio 8 cm

Difusor para lámpara tipo dicroica MR16, GU10 o módulo de LED, redondo, semiprofundo dirigible, policarbonato blanco, incluye conector GU10. IP54

PC POLICARBONATO



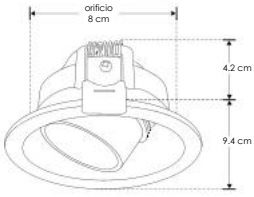

NOTA: Este producto es usado como difusor de lámparas tipo MR16, GU10 cuyo diámetro sea igual a 5 cm y con módulos de LED (ILUMOD). Incluye base GU10. Compatible con bote integral de 8.5cm. No incluye lámpara.

ILUPCDIRBE

orificio 6.8 cm

Difusor redondo, semiprofundo dirigible de policarbonato negro para lámpara tipo dicroica MR16, GU10 o módulo de LEDs, incluye conector MR16. IP54

PC POLICARBONATO



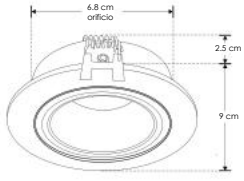

ILUPCDIRWE

orificio 6.8 cm

Difusor redondo, semiprofundo dirigible de policarbonato blanco para lámpara tipo dicroica MR16, GU10 o módulo de LEDs, incluye conector MR16. IP54

PC POLICARBONATO



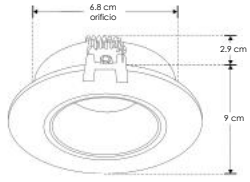

ILUPCDIRDBE

orificio 7.3 cm

Difusor redondo dirigible de policarbonato negro para lámpara tipo dicroica MR16, GU10 o módulo de LEDs, incluye conector MR16. IP54

PC POLICARBONATO



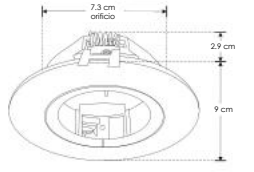

NOTA: No es necesario desmontar el difusor para realizar el cambio de la lámpara, se hace por la parte inferior.

ILUPCDIRDWE

orificio 7.3 cm

Difusor redondo dirigible de policarbonato blanco para lámpara tipo dicroica MR16, GU10 o módulo de LEDs, incluye conector MR16. IP54

PC POLICARBONATO



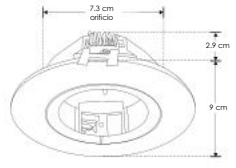

NOTA: No es necesario desmontar el difusor para realizar el cambio de la lámpara, se hace por la parte inferior.

ILUPCWALLWE

orificio 7.3 cm

Difusor redondo dirigible, wall-washer de policarbonato blanco para lámpara tipo dicroica MR16, GU10 o módulo de LEDs, incluye conector MR16. IP54

PC POLICARBONATO



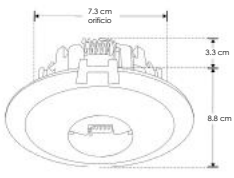

ILUPC22WE

orificio 6 cm

Difusor para lámpara tipo dicroica MR16, GU10 o módulo de LED, redondo, fijo, policarbonato blanco, incluye conector MR16. IP54

PC POLICARBONATO



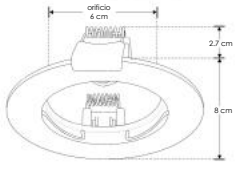

NOTA: Este producto es usado como difusor de lámparas tipo MR16, GU10 cuyo diámetro sea igual a 5 cm y con módulos de LED (ILUMOD). Incluye base MR16. No incluye lámpara.

ILUPC161DIRWE

orificio 7.5 cm

Difusor para lámpara tipo dicroica MR16, GU10 o módulo de LED, redondo, dirigible, policarbonato blanco, incluye conector GU10. IP54

PC POLICARBONATO



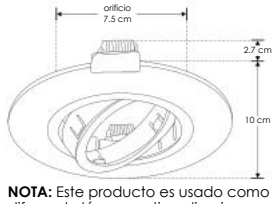

NOTA: Este producto es usado como difusor de lámparas tipo dicroica MR16, GU10 o modulo de LEDs. Incluye base GU10. Compatible con bote integral de 8.5 cm. No incluye lámpara.

ILUPCBAFLERBE

orificio 8.3 cm

Difusor tipo bafle redondo antideslumbrante, policarbonato negro mate para lámpara tipo dicroica MR16, GU10 o módulo de LEDs, incluye conector MR16. IP54

PC POLICARBONATO



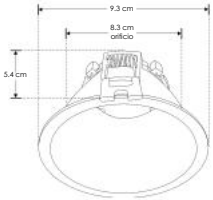

ILUPCBAFLERWE

orificio 8.3 cm

Difusor tipo bafle redondo antideslumbrante, policarbonato blanco mate para lámpara tipo dicroica MR16, GU10 o módulo de LEDs, incluye conector MR16. IP54

PC POLICARBONATO



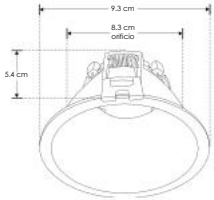

Ilumileds S.A. de C. V e Ingeniería electrodigital, audio, video, iluminación S.A de C.V. se reserva el derecho de modificar la información sin previo aviso y no se hace responsable por errores u omisiones en este documento.

ILU603WCABSE

orificio 7.8 cm

PC POLICARBONATO

Difusor cuadrado, semiprofundo fijo, policarbonato blanco para lámpara tipo dicroica MR16, GU10 o módulo de LEDs, incluye conector MR16. IP54



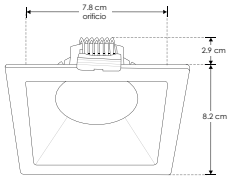

ILUPCSQ1DIRBE

orificio 7.3 cm

PC POLICARBONATO

Difusor cuadrado, dirigible de policarbonato negro para lámpara tipo dicroica MR16, GU10 o módulo de LEDs, incluye conector MR16. IP54



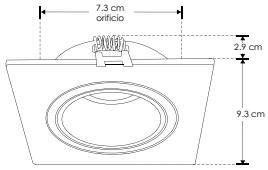

ILUPCSQ1DIRWE

orificio 7.3 cm

PC POLICARBONATO

Difusor cuadrado, dirigible de policarbonato blanco para lámpara tipo dicroica MR16, GU10 o módulo de LEDs, incluye conector MR16. IP54



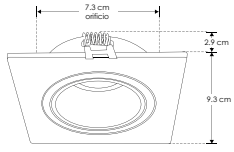

ILUPCSQ2DIRBE

orificio 15X7.3 cm

PC POLICARBONATO

Difusor rectangular, dos cabezales dirigibles de policarbonato negro para lámpara tipo dicroica MR16, GU10 o módulo de LEDs, incluye 2 conectores MR16. IP54



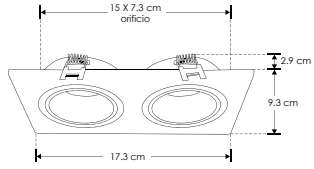

ILUPCSQ2DIRWE

orificio 15X7.3 cm

PC POLICARBONATO

Difusor rectangular, dos cabezales dirigibles de policarbonato blanco para lámpara tipo dicroica MR16, GU10 o módulo de LEDs, incluye 2 conectores MR16. IP54



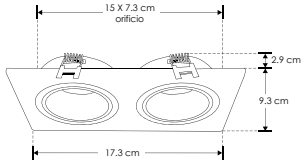

ILUPCBAFLECWE

orificio 8.3 cm

PC POLICARBONATO

Difusor tipo bafle cuadrado antideslumbrante, policarbonato blanco mate para lámpara tipo dicroica MR16, GU10 o módulo de LEDs, incluye conector MR16. IP54

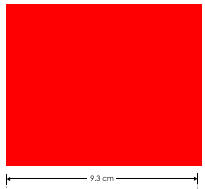

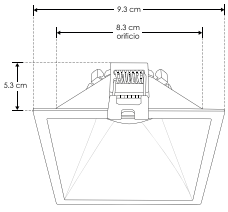

ILUPCBAFLECBE

orificio 8.3 cm

PC POLICARBONATO

Difusor tipo bafle cuadrado antideslumbrante, policarbonato negro mate para lámpara tipo dicroica MR16, GU10 o módulo de LEDs, incluye conector MR16. IP54



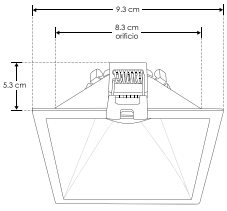

ILUPCSOBREDBE

PC POLICARBONATO

Difusor redondo dirigible para sobreponer de policarbonato negro para lámpara tipo dicroica MR16, GU10 o módulo de LEDs. Incluye conector MR16. IP54



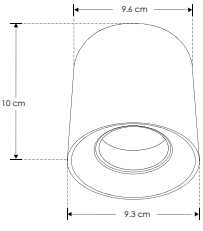

ILUPCSOBREDWE

PC POLICARBONATO

Difusor redondo dirigible para sobreponer de policarbonato blanco para lámpara tipo dicroica MR16, GU10 o módulo de LEDs. Incluye conector MR16. IP54



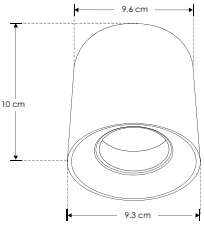

ILUPCSOBSQBE

PC POLICARBONATO

Difusor cuadrado dirigible para sobreponer de policarbonato negro para lámpara tipo dicroica MR16, GU10 o módulo de LEDs. Incluye conector MR16. IP54



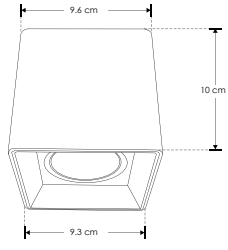

NOTA: Compatible solo con módulos de LEDs modelos:
ILUMOD5WWWIP54, ILUMOD5WWIP54, ILUMODPC7WWW, ILUMODPC7WW, ILUMODPC7WCCT, ILUMOD8WWWIP54, ILUMOD8WWIP54, ILUMODPC8WWWIP20, ILUMODPC8WNWIP20, LUMODPC8WWIP20

Ilumileds S.A. de C. V. e Ingeniería electrodigital, audio, video, iluminación S.A de C.V. se reserva el derecho de modificar la información sin previo aviso y no se hace responsable por errores u omisiones en este documento.

EMPOTRAR / TECHO

ILUPCPAR30BE [Acabado negro]

ILUPCPAR30WE [Acabado blanco]



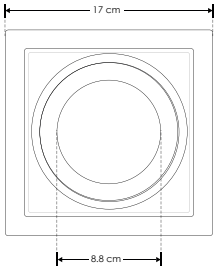

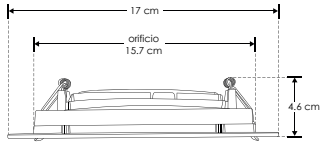

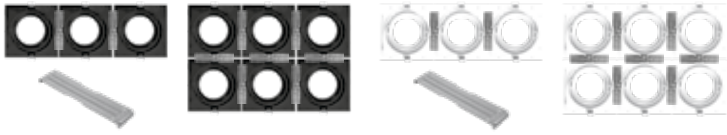

Material	Policarbonato acabado negro / blanco
Base	E27 incluida
Lámpara	Difusor cuadrado dirigible de empotrar a techo
Alimentación	100 - 277 V ca
Potencia	50 W máx.

Nota: Crea múltiples combinaciones con el accesorio CONPAR30AR111, se vende por separado. Compatible con lámparas tipo PAR30 (No incluida).

NOM | IP 20 | 100-277 | orificio 15.7 cm | PC POLICARBONATO | RECOMENDADO ÁREAS HÚMEDAS Y LUGARES DE COSTA

AR11111W27 [Acabado palateado (Blanco cálido)]

AR11111WNW [Acabado plateado (Blanco neutro)]



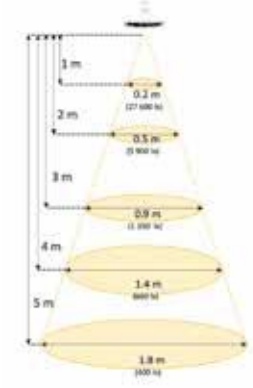

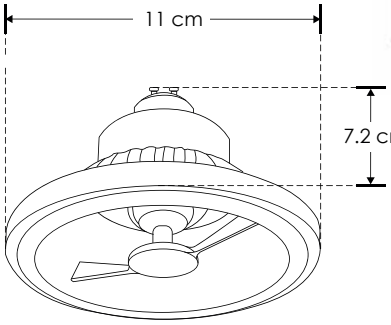

Material	Cerámica blanca con policarbonato plateado
Lámpara	Lámpara LED (tipo AR111)
Ángulo de apertura	10°
Color de luz	Blanco cálido / Blanco neutro
Alimentación	127-220 V ca
Potencia	11 W

Nota: Compatible con ILUPCAR111BE / ILUPCAR111WE . Atenuable con drimmers tipo TRIAC.



NOM | IP 20 | 10° | 127-220 | 2 700 K Blanco cálido | FL 770 lúmenes Blanco cálido | 4 100 K Blanco neutro | FL 825 lúmenes Blanco neutro | 11 W | CRI 90 | PC POLICARBONATO | atenuable

 Ilumileds S.A. de C. V e Ingeniería electrodigital, audio, video, iluminación S.A de C.V. se reserva el derecho de modificar la información sin previo aviso y no se hace responsable por errores u omisiones en este documento.

EMPOTRAR / TECHO

ILUPCAR111BE [Acabado negro]

ILUPCAR111WE [Acabado blanco]






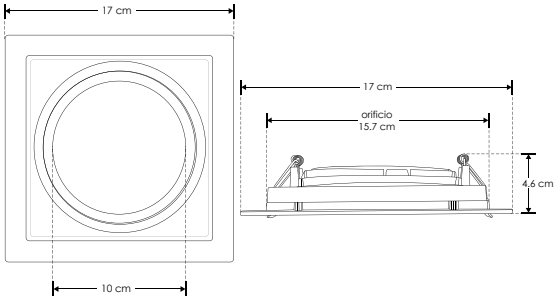

Material	Policarbonato acabado blanco / negro
Base	GU10 incluida
Lámpara	Difusor cuadrado dirigible de empotrar a techo
Alimentación	100 - 277 V ca
Potencia	50 W máx.

Nota: Compatible con AR11111W27 / AR11111WNW. Crea múltiples combinaciones con el accesorio CONPAR30AR111, se vende por separado.





SOBREPONER / TECHO

ILUPCSOBRPDL02BE [Acabado negro]


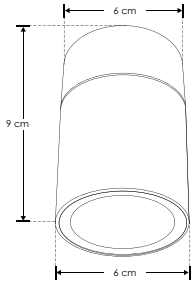

Material	Policarbonato acabado negro
Base	GU10
Lámpara	Luminario para techo
Alimentación	277 V ca máx.
Potencia	10 W máx.

Nota: Verificar en manual compatibilidad con lámparas (no incluidas).



Ilumileds S.A. de C. V. e Ingeniería electrodigital, audio, video, iluminación S.A de C.V. se reserva el derecho de modificar la información sin previo aviso y no se hace responsable por errores u omisiones en este documento.



SOBREPONER / TECHO

ILUPCSOB2GU10DBE [Acabado negro]

ILUPCSOB2GU10DWE [Acabado blanco]

NUEVOS



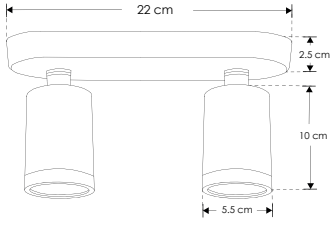

Material	Policarbonato acabado negro / blanco
Base	GU10
Lámpara	Luminario para techo
Alimentación	85 – 277 V ca
Potencia	30 W (15 W por cada base GU10)

Nota: Verificar en manual compatibilidad con lámparas (no incluidas).

NOM IP 20 85 – 277 GU10 30 W MÁX PC POLICARBONATO

Ilumileds S.A. de C. V e Ingeniería electrodigital, audio, video, iluminación S.A de C.V. se reserva el derecho de modificar la información sin previo aviso y no se hace responsable por errores u omisiones en este documento.

ILUPCSOB3GU10DBE [Acabado negro]

ILUPCSOB3GU10DWE [Acabado blanco]

NUEVOS



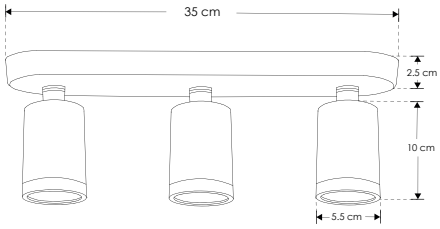

Material	Policarbonato acabado negro / blanco
Base	GU10
Lámpara	Luminario para techo
Alimentación	85 – 277 V ca
Potencia	45 W (15 W por cada base GU10)

Nota: Verificar en manual compatibilidad con lámparas (no incluidas).





Ilumileds S.A. de C. V. e Ingeniería electrodigital, audio, video, iluminación S.A de C.V. se reserva el derecho de modificar la información sin previo aviso y no se hace responsable por errores u omisiones en este documento.

EMPOTRAR / TECHO

ILUDOWNRPC12WWW [Acabado blanco (Blanco cálido)]

ILUDOWNRPC12WNW [Acabado blanco (Blanco neutro)]





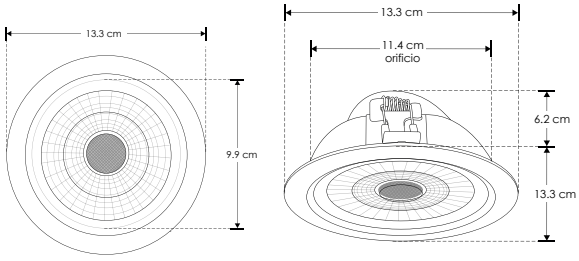

Material	Aluminio / Policarbonato acabado blanco
Lámpara	Luminario de empotrar dirigible
Ángulo de apertura	42°
Color de luz	Blanco cálido / Blanco neutro
Alimentación	85 - 265 V ca
Potencia	12 W

Nota: Se adapta a bote integral no. 10.

NOM | IP 20 | 85-265 | 3 000 K Blanco cálido | FL 840 lúmenes Blanco cálido | 4 100 K Blanco neutro | FL 960 lúmenes Blanco neutro | 12 W | 42° | orificio 11.4 cm | CRI 80 | 2-3 step MACADAM | IES Archivo Fotométrico | PC POLICARBONATO

EMPOTRAR / TECHO

ILUDOWN12W24DWW [Acabado blanco (Blanco cálido)]



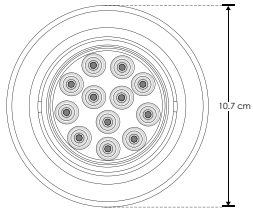



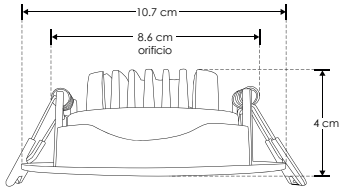

Material	Policarbonato acabado blanco
Lámpara	Luminario redondo de empotrar en techo dirigible
Ángulo de apertura	24°
Color de luz	Blanco cálido
Alimentación	85 - 265 V ca
Potencia	12 W

NOM | IP 20 | 85-265 | 3 000 K Blanco cálido | FL 840 lúmenes Blanco cálido | 12 W | 24° | orificio 8.6 cm | CRI 80 | 3-4 step MACADAM | DIRIGIBLE | PC POLICARBONATO

Ilumileds S.A. de C. V e Ingeniería electrodigital, audio, video, iluminación S.A de C.V. se reserva el derecho de modificar la información sin previo aviso y no se hace responsable por errores u omisiones en este documento.

EMPOTRAR / TECHO

ILUDOWNCPC12WWW [Acabado blanco (Blanco cálido)]





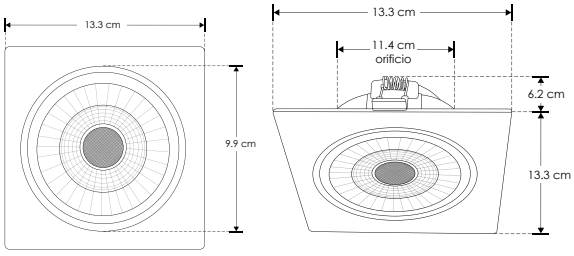

Material	Aluminio / Policarbonato acabado blanco
Lámpara	Luminario de empotrar dirigible
Ángulo de apertura	42°
Color de luz	Blanco cálido
Alimentación	85 - 265 V ca
Potencia	12 W

Nota: Se adapta a bote integral no. 10.

NOM | IP 20 | 85-265 | 3 000 K Blanco cálido | FL 840 lúmenes Blanco cálido | 12 W | 42° | orificio 11.4 cm | CRI 80 | 2-3 step MACADAM | IES Archivo Fotométrico

EMPOTRAR / TECHO

ILUSPOTNPC1WWW [Acabado negro (Blanco cálido)]

ILUSPOTBPC1WWW [Acabado blanco (Blanco cálido)]



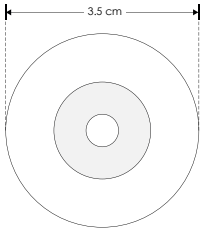



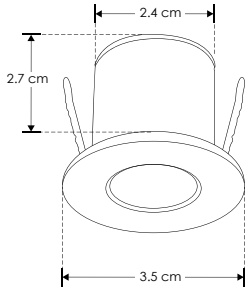

Material	Policarbonato acabado negro / blanco
Lámpara	Luminario de empotrar en plafones o techos
Ángulo de apertura	30°
Color de luz	Blanco cálido
Alimentación	100 – 240 V ca
Potencia	1 W

NOM | IP 20 | CRI 80 | 3 000 K Blanco cálido | FL 60 lúmenes Blanco cálido | 30° | 100 – 240 | 1 W

Ilumileds S.A. de C. V. e Ingeniería electrodigital, audio, video, iluminación S.A de C.V. se reserva el derecho de modificar la información sin previo aviso y no se hace responsable por errores u omisiones en este documento.

SOBREPONER / TECHO

ILUPCROT7WWWB [Acabado negro (Blanco cálido)]

ILUPCROT7WWWW [Acabado blanco (Blanco cálido)]



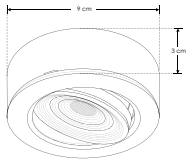



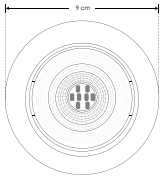

Material	Policarbonato acabado negro / blanco con interior de aluminio
Lámpara	Luminario para sobreponer
Ángulo de apertura	38°
Color de luz	Blanco cálido
Alimentación	85 – 265 V ca
Potencia	7 W

NOTA: Luminario de sobreponer con muy bajo peralte, dirigible con LED y driver incluidos.

NOM | CRI 80 | PC POLICARBONATO | 3-4 step MACADAM | IP 42 | 38° | 2 700 K Blanco cálido | FL 560 lúmenes Blanco cálido | 7 W | 85 – 265 | RECOMENDADO ÁREAS HÚMEDAS Y LUGARES DE COSTA

EMPOTRAR / TECHO

ILUDOWNRPC5WWWB [Acabado negro (Blanco cálido)]

ILUDOWNRPC5WWWW [Acabado blanco (Blanco cálido)]



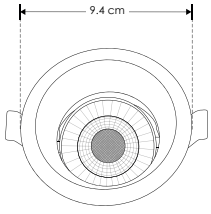



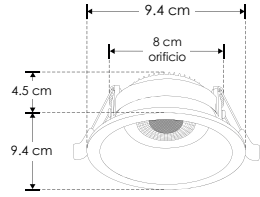

Material	Policarbonato acabado negro / blanco
Lámpara	Luminario de empotrar
Ángulo de apertura	53°
Color de luz	Blanco cálido
Alimentación	100 – 240 V ca
Potencia	5 W

Nota: Este producto es usado como elemento de iluminación en casas, comercios, oficinas, etc. No requiere de ningún controlador. Driver incluido. Para empotrar en plafón (no compatible con bote integral).

NOM | IP 20 | 100-240 | 3 000 K Blanco cálido | FL 350 lúmenes Blanco cálido | 5 W | 53° | orificio 8 cm | CRI 80

Ilumileds S.A. de C. V e Ingeniería electrodigital, audio, video, iluminación S.A de C.V. se reserva el derecho de modificar la información sin previo aviso y no se hace responsable por errores u omisiones en este documento.

EMPOTRAR / TECHO

ILUDOWNCCT7W [Acabado blanco (CCT)]

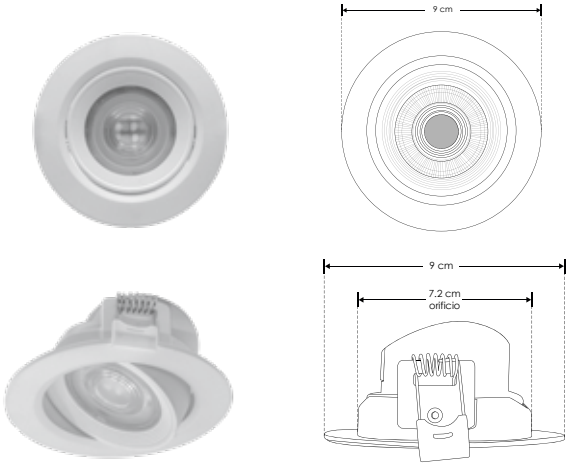

Material	Policarbonato acabado blanco
Lámpara	Luminario de empotrar en techo con cambio de temperatura de color. (Ajustable mediante selector)
Ángulo de apertura	60°
Color de luz	Blanco cálido / Blanco neutro / Blanco
Alimentación	100 - 240 V ca
Potencia	7 W

Nota: Tono de luz ajustable mediante selector

RECOMENDADO ÁREAS HÚMEDAS Y LUGARES DE COSTA

NOM | IP 54 | 100-240 | 3 000 K Blanco cálido | FL 420 lúmenes Blanco cálido | 4 000 K Blanco neutro | FL 455 lúmenes Blanco neutro | 6 000 K Blanco | FL 490 lúmenes Blanco | 7 W | 60° | orificio 7.2 cm | 3-4 step MACADAM | PC POLICARBONATO | CRI 80

EMPOTRAR / TECHO

ILUDOWNP6WWWE [Acabado blanco (blanco cálido)]

ILUDOWNP6WWE [Acabado blanco (blanco)]

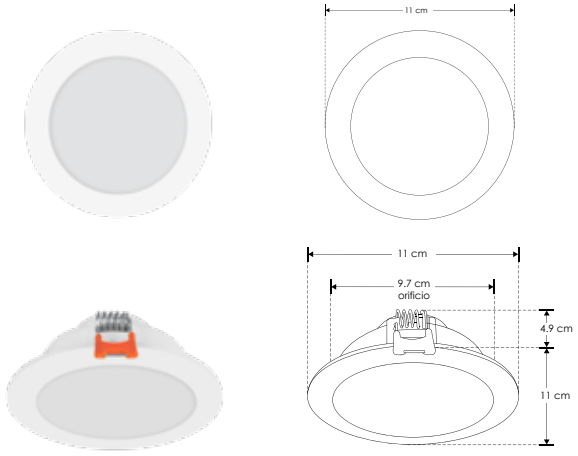

Material	Policarbonato acabado blanco
Lámpara	Luminario de empotrar en techo
Ángulo de apertura	120°
Color de luz	Blanco cálido / Blanco
Alimentación	85 - 265 V ca
Potencia	6 W

RECOMENDADO ÁREAS HÚMEDAS Y LUGARES DE COSTA

NOM | IP 54 | 85-265 | 3 000 K Blanco cálido | FL 420 lúmenes Blanco cálido | 5 500 K Blanco | FL 480 lúmenes Blanco | 6 W | 120° | orificio 9.7 cm | CRI 80 | 3-4 step MACADAM | PC POLICARBONATO | IES Archivo Fotométrico

Ilumileds S.A. de C. V. e Ingeniería electrodigital, audio, video, iluminación S.A de C.V. se reserva el derecho de modificar la información sin previo aviso y no se hace responsable por errores u omisiones en este documento.

EMPOTRAR / TECHO

ILUDOWNPB6WWWE [Acabado negro (blanco cálido)]

ILUDOWNPB6WWE [Acabado negro (blanco)]

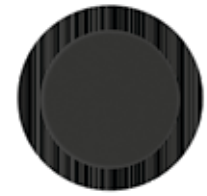

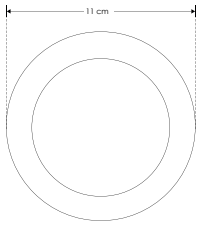



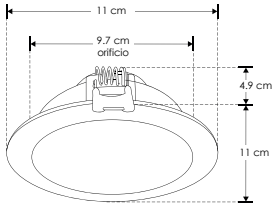

Material	Policarbonato acabado negro
Lámpara	Luminario de empotrar en techo
Ángulo de apertura	120°
Color de luz	Blanco cálido / Blanco
Alimentación	85 - 265 V ca
Potencia	6 W

RECOMENDADO ÁREAS HÚMEDAS Y LUGARES DE COSTA

NOM · IP 54 · 85-265 · 3 000 K Blanco cálido · FL 300 lúmenes Blanco cálido · 5 500 K Blanco · FL 330 lúmenes Blanco · 6 W · 120° · orificio 9.7 cm · CRI 80 · 3-4 step MACADAM · PC POLICARBONATO · IES Archivo Fotométrico

EMPOTRAR / TECHO

ILUDOWNP9WWWE [Acabado blanco (blanco cálido)]

ILUDOWNP9WWE [Acabado blanco (blanco)]



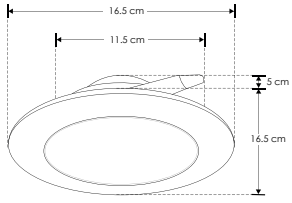

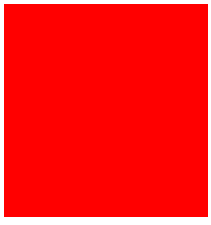

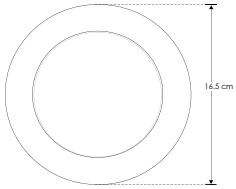

Material	Policarbonato acabado blanco
Lámpara	Luminario de empotrar en techo
Ángulo de apertura	120°
Color de luz	Blanco cálido / Blanco
Alimentación	85 - 265 V ca
Potencia	9 W

Nota: Se adapta a botes integrales de 12cm de diámetro. (vea manual de operación)

RECOMENDADO ÁREAS HÚMEDAS Y LUGARES DE COSTA

NOM · IP 54 · 85-265 · 3 000 K Blanco cálido · FL 630 lúmenes Blanco cálido · 5 500 K Blanco · FL 720 lúmenes Blanco · 9 W · 120° · orificio 11.5 cm · CRI 80 · 3-4 step MACADAM · PC POLICARBONATO · IES Archivo Fotométrico

Ilumileds S.A. de C. V e Ingeniería electrodigital, audio, video, iluminación S.A de C.V. se reserva el derecho de modificar la información sin previo aviso y no se hace responsable por errores u omisiones en este documento.

EMPOTRAR / TECHO

ILUDOWNP12WWWE [Acabado blanco (blanco cálido)]

ILUDOWNP12WWE [Acabado blanco (blanco)]

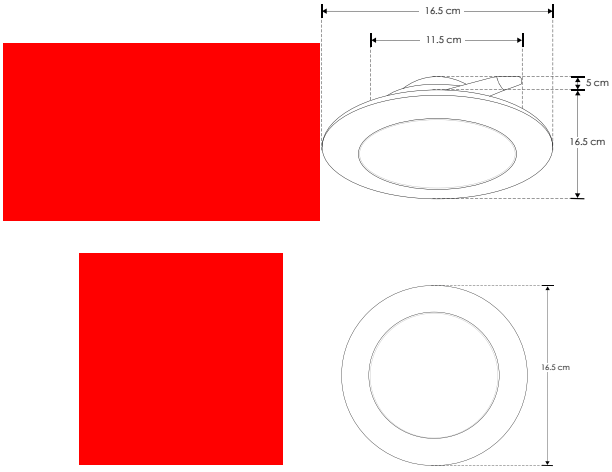

Material	Policarbonato acabado blanco
Lámpara	Luminario de empotrar en techo
Ángulo de apertura	120°
Color de luz	Blanco cálido / Blanco
Alimentación	85 - 265 V ca
Potencia	12 W

Nota: Se adapta a botes integrales de 12cm de diámetro. (vea manual de operación)

RECOMENDADO ÁREAS HÚMEDAS Y LUGARES DE COSTA

NOM | IP 54 | 85-265 | 3 000 K Blanco cálido | FL 840 lúmenes Blanco cálido | 5 500 K Blanco | FL 960 lúmenes Blanco | 12 W | 120° | orificio 11.5 cm | CRI 80 | 3-4 step MACADAM | PC POLICARBONATO | IES Archivo Fotométrico

EMPOTRAR / TECHO

ILUDOWNPB12WWWE [Acabado negro (blanco cálido)]

ILUDOWNPB12WWE [Acabado negro (blanco)]

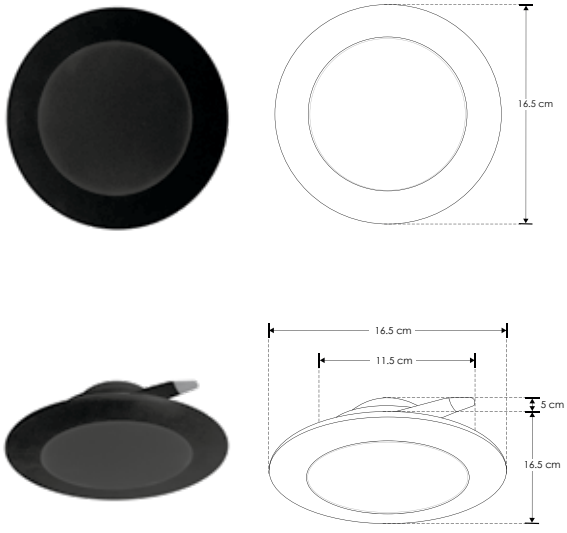

Material	Policarbonato acabado negro
Lámpara	Luminario de empotrar en techo
Ángulo de apertura	120°
Color de luz	Blanco cálido / Blanco
Alimentación	85 - 265 V ca
Potencia	12 W

Nota: Se adapta a botes integrales de 12cm de diámetro. (vea manual de operación)

RECOMENDADO ÁREAS HÚMEDAS Y LUGARES DE COSTA

NOM | IP 54 | 85-265 | 3 000 K Blanco cálido | FL 590 lúmenes Blanco cálido | 5 500 K Blanco | FL 670 lúmenes Blanco | 12 W | 120° | orificio 11.5 cm | CRI 80 | 3-4 step MACADAM | PC POLICARBONATO | IES Archivo Fotométrico

Ilumileds S.A. de C. V. e Ingeniería electrodigital, audio, video, iluminación S.A de C.V. se reserva el derecho de modificar la información sin previo aviso y no se hace responsable por errores u omisiones en este documento.

EMPOTRAR / TECHO

ILUDOWNP6WWWDE [Acabado blanco (blanco cálido)]



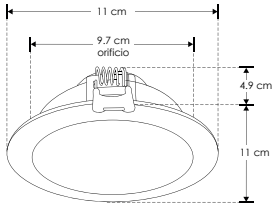

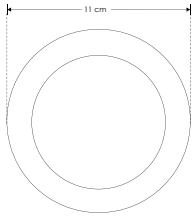

Material	Policarbonato acabado blanco
Lámpara	Luminario atenuable de empotrar en techo
Ángulo de apertura	120°
Color de luz	Blanco cálido
Alimentación	110 - 130 V ca
Potencia	6 W

Nota: El driver de este luminario funciona con atenuador de luz con tecnología TRIAC. El rango de atenuación es del 20 al 100% y requiere apagador. Revise la compatibilidad de su atenuador.

NOM | IP 54 | 110-130 | 3 000 K Blanco cálido | FL 420 lúmenes Blanco cálido | 6 W | 120° | orificio 9.7 cm | atenuable | CRI 80 | 3-4 step MACADAM | IES Archivo Fotométrico | PC POLICARBONATO | RECOMENDADO ÁREAS HÚMEDAS Y LUGARES DE COSTA

EMPOTRAR / TECHO

ILUDOWNPB6WWWDE [Acabado negro (blanco cálido)]



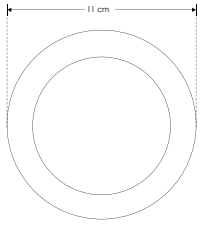



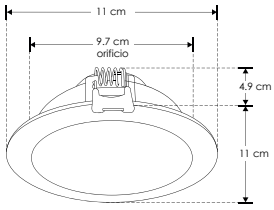

Material	Policarbonato acabado negro
Lámpara	Luminario atenuable de empotrar en techo
Ángulo de apertura	120°
Color de luz	Blanco cálido
Alimentación	110 - 130 V ca
Potencia	6 W

Nota: El driver de este luminario funciona con atenuador de luz con tecnología TRIAC. El rango de atenuación es del 20 al 100% y requiere apagador. Revise la compatibilidad de su atenuador.

NOM | IP 54 | 110-130 | 3 000 K Blanco cálido | FL 300 lúmenes Blanco cálido | 6 W | 120° | orificio 9.7 cm | atenuable | CRI 80 | 3-4 step MACADAM | PC POLICARBONATO | IES Archivo Fotométrico | RECOMENDADO ÁREAS HÚMEDAS Y LUGARES DE COSTA

Ilumileds S.A. de C. V e Ingeniería electrodigital, audio, video, iluminación S.A de C.V. se reserva el derecho de modificar la información sin previo aviso y no se hace responsable por errores u omisiones en este documento.

EMPOTRAR / TECHO

ILUDOWNP9WWWDE [Acabado blanco (blanco cálido)]
ILUDOWNP9WNWDE [Acabado blanco (blanco neutro)]
ILUDOWNP9WWDE [Acabado blanco (blanco)]



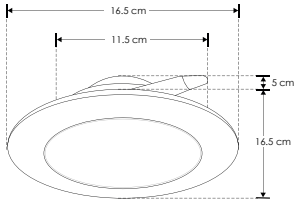

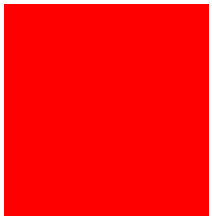

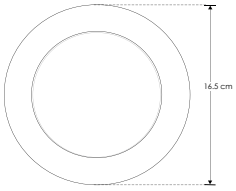

Material	Policarbonato acabado blanco
Lámpara	Luminario atenuable de empotrar en techo
Ángulo de apertura	120°
Color de luz	Blanco cálido / Blanco neutro / Blanco
Alimentación	110 - 130 V ca
Potencia	9 W

Nota: El driver de este luminario funciona con atenuador de luz con tecnología TRIAC. El rango de atenuación es del 20 al 100% y requiere apagador. Revise la compatibilidad de su atenuador. Se adapta a botes integrales de 12cm de diámetro (vea manual de operación).

RECOMENDADO ÁREAS HÚMEDAS Y LUGARES DE COSTA | IES Archivo Fotométrico

NOM | IP 54 | 110-130 | 3 000 K Blanco cálido | FL 630 lúmenes Blanco cálido | 4 100 K Blanco neutro | FL 675 lúmenes Blanco neutro | 5 500 K Blanco | FL 720 lúmenes Blanco | 9 W | 120° | orificio 11.5 cm | atenuable | CRI 80 | 3-4 step MACADAM | PC POLICARBONATO

EMPOTRAR / TECHO

ILUDOWNP12WWWDE [Acabado blanco (blanco cálido)]
ILUDOWNP12WNWDE [Acabado blanco (blanco neutro)]
ILUDOWNP12WWDE [Acabado blanco (blanco)]



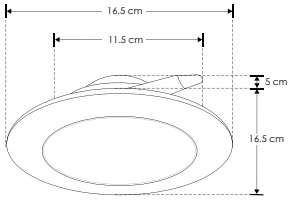

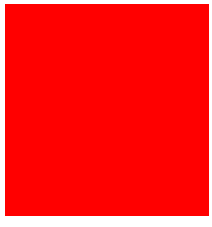

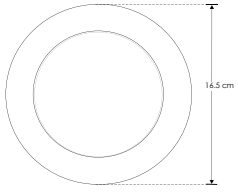

Material	Policarbonato acabado blanco
Lámpara	Luminario atenuable de empotrar en techo
Ángulo de apertura	120°
Color de luz	Blanco cálido / Blanco neutro / Blanco
Alimentación	110 - 130 V ca
Potencia	12 W

Nota: El driver de este luminario funciona con atenuador de luz con tecnología TRIAC. El rango de atenuación es del 20 al 100% y requiere apagador. Revise la compatibilidad de su atenuador. Se adapta a botes integrales de 12cm de diámetro (vea manual de operación).

RECOMENDADO ÁREAS HÚMEDAS Y LUGARES DE COSTA | IES Archivo Fotométrico

NOM | IP 54 | 110-130 | 3 000 K Blanco cálido | FL 840 lúmenes Blanco cálido | 4 100 K Blanco neutro | FL 900 lúmenes Blanco neutro | 5 500 K Blanco | FL 960 lúmenes Blanco | 12 W | 120° | orificio 11.5 cm | atenuable | CRI 80 | 3-4 step MACADAM | PC POLICARBONATO

Ilumileds S.A. de C. V. e Ingeniería electrodigital, audio, video, iluminación S.A de C.V. se reserva el derecho de modificar la información sin previo aviso y no se hace responsable por errores u omisiones en este documento.

EMPOTRAR / TECHO

ILUDOWNPB12WWWDE [Acabado negro (blanco cálido)]

ILUDOWNPB12WWDE [Acabado negro (blanco)]



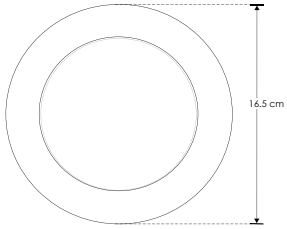



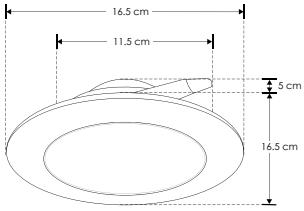

Material	Policarbonato acabado negro
Lámpara	Luminario atenuable de empotrar en techo
Ángulo de apertura	120°
Color de luz	Blanco cálido / Blanco
Alimentación	110 - 130 V ca
Potencia	12 W

Nota: El driver de este luminario funciona con atenuador de luz con tecnología TRIAC. El rango de atenuación es del 20 al 100% y requiere apagador. Revise la compatibilidad de su atenuador. Se adapta a botes integrales de 12cm de diámetro (vea manual de operación).

RECOMENDADO **ÁREAS HÚMEDAS Y LUGARES DE COSTA**

NOM | IP 54 | 110-130 | 3 000 K Blanco cálido | FL 590 lúmenes Blanco cálido | 5 500 K Blanco | FL 670 lúmenes Blanco | 12 W | 120° | orificio 11.5 cm | atenuable | CRI 80 | 3-4 step MACADAM | PC POLICARBONATO | IES Archivo Fotométrico

EMPOTRAR / TECHO

ILUDOWN21ACBWW [Acabado negro (blanco cálido)]

ILUDOWN21ACBW [Acabado negro (blanco)]

ILUDOWN21ACWWW [Acabado blanco (blanco cálido)]





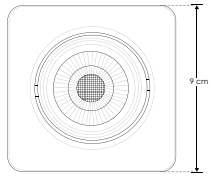





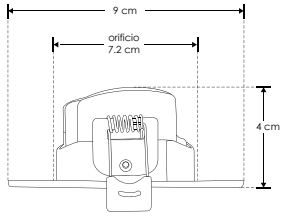

Material	Policarbonato acabado negro / blanco
Lámpara	Luminario cuadrado de empotrar en techo dirigible
Ángulo de apertura	42°
Color de luz	Blanco cálido / Blanco
Alimentación	100 - 240 V ca
Potencia	5 W

NOM | IP 51 | 100-240 | 2 700 K Blanco cálido | FL 350 lúmenes Blanco cálido | 5 500 K Blanco | FL 400 lúmenes Blanco | 5 W | 42° | orificio 7.2 cm | CRI 80 | 3-4 step MACADAM | PC POLICARBONATO | RECOMENDADO ÁREAS HÚMEDAS Y LUGARES DE COSTA

Ilumileds S.A. de C. V e Ingeniería electrodigital, audio, video, iluminación S.A de C.V. se reserva el derecho de modificar la información sin previo aviso y no se hace responsable por errores u omisiones en este documento.

ILUDOWNSOB18WWWR	18 W [(Blanco cálido)]
ILUDOWNSOB18WNWR	18 W [(Blanco neutro)]
ILUDOWNSOB18WWR	18 W [(Blanco)]
ILUDOWNSOB24WWWR	24W [(Blanco cálido)]
ILUDOWNSOB24WNWR	24W [(Blanco neutro)]
ILUDOWNSOB24WWR	24W [(Blanco)]

NUEVOS

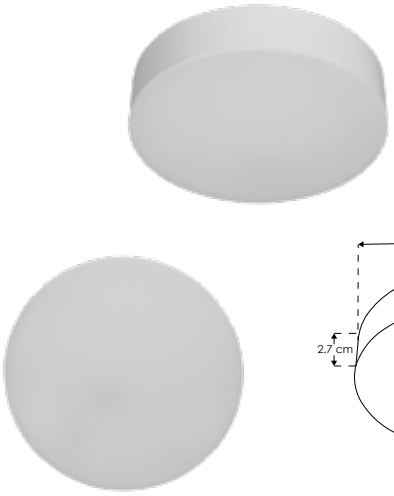

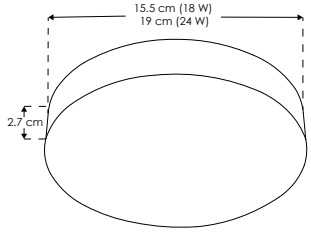

Material	Policarbonato acabado blanco, difusor de acrílico difuso
Lámpara	Luminario tipo DOWN-LIGHT para sobreponer
Ángulo de apertura	120°
Color de luz	Blanco cálido / Blanco neutro / Blanco
Alimentación	100 – 140 V ca
Potencia	18 W / 24 W

NOM | IP 20 | 100 – 140 | 120° | CRI 80 | 2-3 step MACADAM

18 W	3 000 K Blanco cálido	FL 1 080 lúmenes Blanco cálido	4 100 K Blanco neutro	FL 1 170 lúmenes Blanco neutro	6 500 K Blanco	FL 1 260 lúmenes Blanco
24 W	3 000 K Blanco cálido	FL 1 440 lúmenes Blanco cálido	4 100 K Blanco neutro	FL 1 560 lúmenes Blanco neutro	6 500 K Blanco	FL 1 680 lúmenes Blanco



Ilumileds S.A. de C. V. e Ingeniería electrodigital, audio, video, iluminación S.A de C.V. se reserva el derecho de modificar la información sin previo aviso y no se hace responsable por errores u omisiones en este documento.

EMPOTRAR / SOBREPONER / TECHO

ILUDOWNDUAL9WWW [Acabado blanco (blanco cálido)]

ILUDOWNDUAL9WW [Acabado blanco (blanco)]



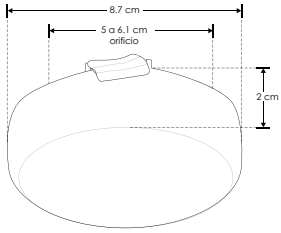



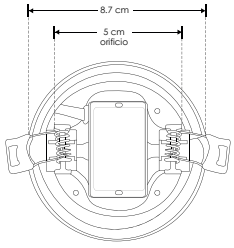

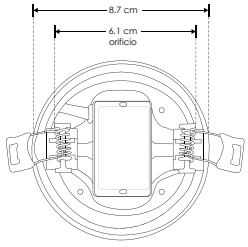

Material	Aluminio acabado blanco difusor de policarbonato
Lámpara	Luminario redondo de techo para empotrar con clips ajustables de 5 a 6.1 cm o sobreponer con ILUSOPDUAL9Y32
Ángulo de apertura	120°
Color de luz	Blanco cálido / Blanco
Alimentación	85 - 265 V ca
Potencia	9 W

PC POLICARBONATO — RECOMENDADO ÁREAS HÚMEDAS Y LUGARES DE COSTA

NOM | IP 51 | 85-265 | 3 000 K Blanco cálido | FL 810 lúmenes Blanco cálido | 6 500 K Blanco | FL 900 lúmenes Blanco | 9 W | 120° | orificio 5-6.1 cm | CRI 80 | 3-4 step MACADAM

EMPOTRAR / SOBREPONER / TECHO

ILUDOWNDUAL15WWW [Acabado blanco (blanco cálido)]

ILUDOWNDUAL15WW [Acabado blanco (blanco)]



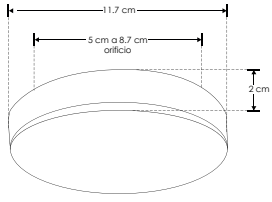



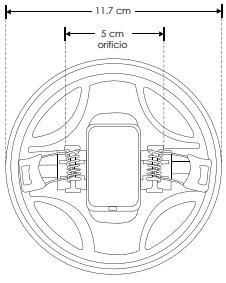

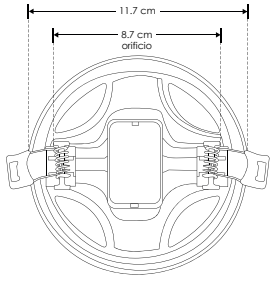

Material	Aluminio acabado blanco difusor de policarbonato
Lámpara	Luminario redondo de techo para empotrar con clips ajustables de 5 a 8.7 cm o sobreponer con ILUSOPDUAL9Y32
Ángulo de apertura	120°
Color de luz	Blanco cálido / Blanco
Alimentación	85-265 V ca
Potencia	15 W

Nota: Se adapta a bote integral de 8 cm

PC POLICARBONATO — RECOMENDADO ÁREAS HÚMEDAS Y LUGARES DE COSTA

NOM | IP 51 | 85-265 | 3 000 K Blanco cálido | FL 1 350 lúmenes Blanco cálido | 6 500 K Blanco | FL 1 500 lúmenes Blanco | 15 W | 120° | orificio 5-8.7 cm | CRI 80 | 3-4 step MACADAM

Ilumileds S.A. de C. V e Ingeniería electrodigital, audio, video, iluminación S.A de C.V. se reserva el derecho de modificar la información sin previo aviso y no se hace responsable por errores u omisiones en este documento.

EMPOTRAR / SOBREPONER / TECHO

ILUDOWNDUAL22WWW [Acabado blanco (blanco cálido)]

ILUDOWNDUAL22WW [Acabado blanco (blanco)]

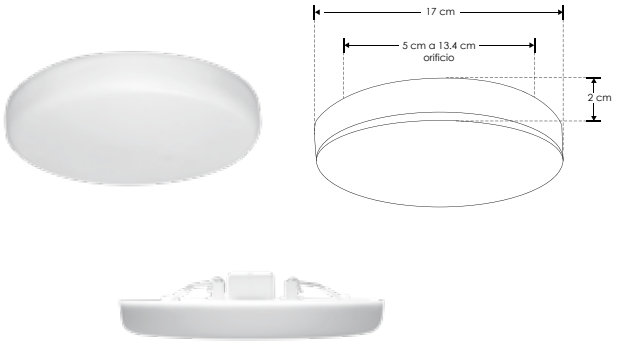

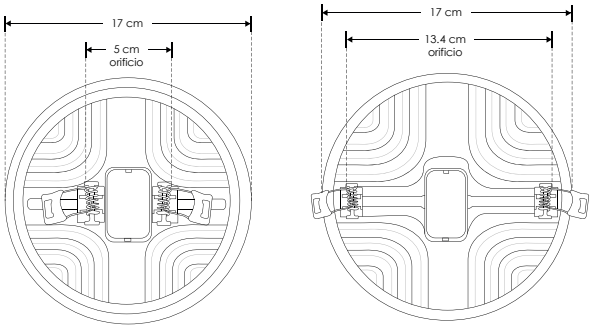

Material	Aluminio acabado blanco difusor de policarbonato
Lámpara	Luminario redondo de techo para empotrar con clips ajustables de 5 a 13.4 cm o sobreponer con ILUSOPDUAL9Y32
Ángulo de apertura	120°
Color de luz	Blanco cálido / Blanco
Alimentación	85-265 V ca
Potencia	22 W

Nota: Se adapta a bote integral de 8.5 y 11 cm

RECOMENDADO ÁREAS HÚMEDAS Y LUGARES DE COSTA

NOM | IP 51 | 85-265 | 3 000 K Blanco cálido | FL 1 980 lúmenes Blanco cálido | 6 500 K Blanco | FL 2 200 lúmenes Blanco | 22 W | 120° | orificio 5-13.4 cm | CRI 80 | 3-4 step MACADAM | PC POLICARBONATO

EMPOTRAR / SOBREPONER / TECHO

ILUDOWNDUAL32WWW [Acabado blanco (blanco cálido)]

ILUDOWNDUAL32WW [Acabado blanco (blanco)]

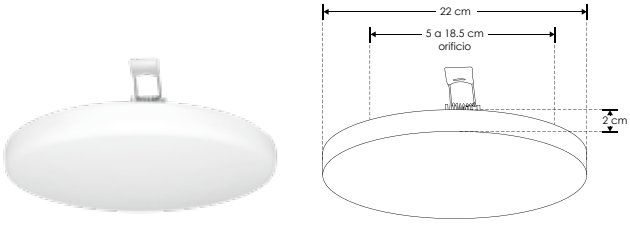



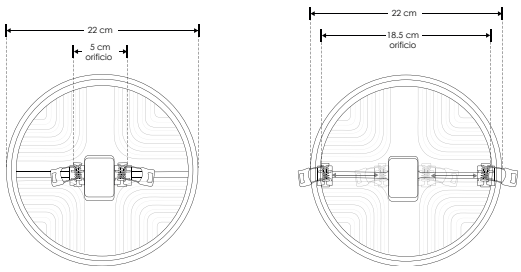

Material	Aluminio acabado blanco difusor de policarbonato
Lámpara	Luminario redondo de techo para empotrar con clips ajustables de 5 a 18.5 cm o sobreponer con ILUSOPDUAL9Y32
Ángulo de apertura	120°
Color de luz	Blanco cálido / Blanco
Alimentación	85 - 265 V ca
Potencia	32 W

Nota: Se adapta a bote integral de 8.5 y 11.5 cm de orificio

PC POLICARBONATO | RECOMENDADO ÁREAS HÚMEDAS Y LUGARES DE COSTA

NOM | IP 51 | 85-265 | 3 000 K Blanco cálido | FL 2 880 lúmenes Blanco cálido | 6 500 K Blanco | FL 3 200 lúmenes Blanco | 32 W | 120° | orificio 5-18.5 cm | CRI 80 | 3-4 step MACADAM

Ilumileds S.A. de C. V. e Ingeniería electrodigital, audio, video, iluminación S.A de C.V. se reserva el derecho de modificar la información sin previo aviso y no se hace responsable por errores u omisiones en este documento.

ACCESORIOS

ILUSOPDUAL9Y32 [Acabado blanco]



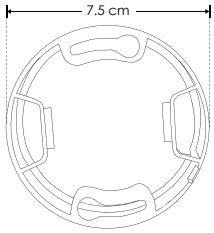



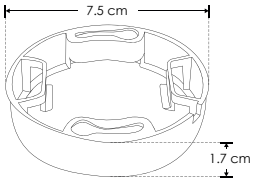

Material	PVC
Descripción	Soporte para sobreponer luminarios ILUDOWNDUAL

IP **51**

EMPOTRAR / PISO

ILUPISOPC0420B [Blanco cálido]







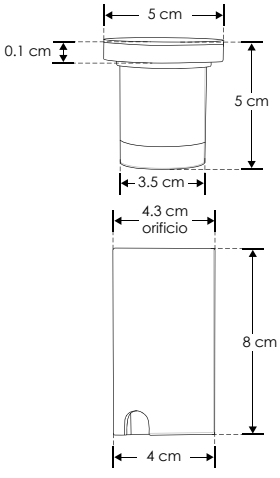



Material	Policarbonato acabado negro, incluye housing de policarbonato
Lámpara	Luminario de LED para empotrar en piso
Ángulo de apertura	360° (Efecto de luz perimetral)
Color de luz	Blanco cálido
Alimentación	100 – 240 V ca
Potencia	1 W

NOM | IP 67 | IK 08 | 100-240 | 3 000 K Blanco cálido | FL 30 lúmenes Blanco cálido | 1 W | 360° | orificio 4.3 cm | CRI 80 | PC POLICARBONATO | RECOMENDADO ÁREAS HÚMEDAS Y LUGARES DE COSTA

Ilumileds S.A. de C. V e Ingeniería electrodigital, audio, video, iluminación S.A de C.V. se reserva el derecho de modificar la información sin previo aviso y no se hace responsable por errores u omisiones en este documento.

EMPOTRAR / PISO

ILUPISOPC0821B [Blanco cálido]





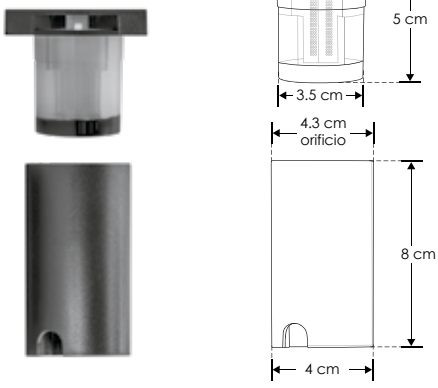

Material	Policarbonato acabado negro, incluye housing de policarbonato
Lámpara	Luminario de LED para empotrar en piso
Ángulo de apertura	90° (Una salida de luz lateral)
Color de luz	Blanco cálido
Alimentación	100 – 240 V ca
Potencia	0.5 W

NOM | IP 67 | IK 08 | 100-240 | 3 000 K Blanco cálido | FL 15 lúmenes Blanco cálido | 0.5 W | 90° | orificio 4.3 cm | CRI 80 | PC POLICARBONATO | RECOMENDADO ÁREAS HÚMEDAS Y LUGARES DE COSTA

EMPOTRAR / PISO

ILUPISOPC0822B [Blanco cálido]







Material	Policarbonato acabado negro, incluye housing de policarbonato
Lámpara	Luminario de LED para empotrar en piso
Ángulo de apertura	90° (Dos salidas de luz laterales)
Color de luz	Blanco cálido
Alimentación	100 – 240 V ca
Potencia	1 W

NOM | IP 67 | IK 08 | 100-240 | 3 000 K Blanco cálido | FL 30 lúmenes Blanco cálido | 1 W | orificio 4.3 cm | CRI 80 | PC POLICARBONATO | RECOMENDADO ÁREAS HÚMEDAS Y LUGARES DE COSTA

Ilumileds S.A. de C. V. e Ingeniería electrodigital, audio, video, iluminación S.A de C.V. se reserva el derecho de modificar la información sin previo aviso y no se hace responsable por errores u omisiones en este documento.



EMPOTRAR / PISO

ILUPISO2PC2WWW [2 salidas (Blanco cálido)]

ILUPISO4PC2WWW [4 salidas (Blanco cálido)]

NUEVOS



2 salidas



4 salidas

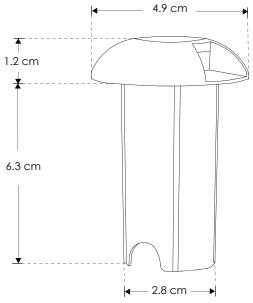





Material	Policarbonato acabado negro
Lámpara	Luminario de piso
Ángulo de apertura	2 salidas simétricas / 4 salidas simétricas
Color de luz	Blanco cálido
Alimentación	85 - 265 V ca
Potencia	2 W

NOM | IP 67 | IK 06 | 85-265 | 3 000 K Blanco cálido | FL 100 lúmenes Blanco cálido | 2 W | 360° | 270° | orificio 2.8 cm | CRI 80 | 3-4 step MACADAM

Ilumileds S.A. de C. V e Ingeniería electrodigital, audio, video, iluminación S.A de C.V. se reserva el derecho de modificar la información sin previo aviso y no se hace responsable por errores u omisiones en este documento.

EMPOTRAR / PISO

ILUPISO2833 [Blanco cálido]







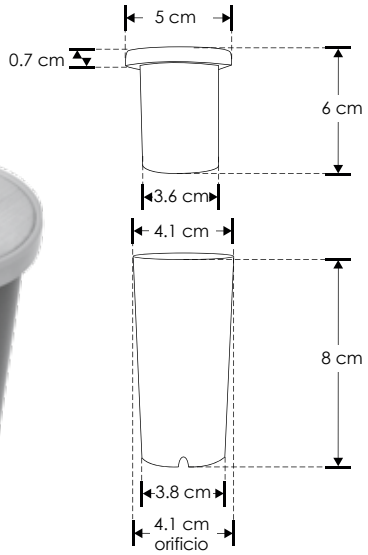

Material	Policarbonato y acero inoxidable / Housing de plástico
Lámpara	Luminario de piso
Ángulo de apertura	Efecto de luz perimetral
Color de luz	Blanco cálido
Alimentación	100 - 130 V ca
Potencia	2 W



EMPOTRAR / PISO

ILUPISO2836 [Blanco cálido]







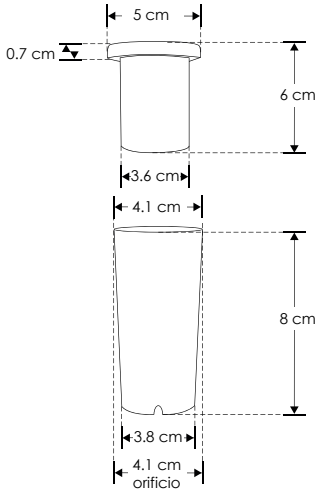

Material	Policarbonato y acero inoxidable / Housing de plástico
Lámpara	Luminario de piso
Ángulo de apertura	Efecto de luz perimetral
Color de luz	Blanco cálido
Alimentación	100 - 130 V ca
Potencia	2 W



Ilumileds S.A. de C. V. e Ingeniería electrodigital, audio, video, iluminación S.A de C.V. se reserva el derecho de modificar la información sin previo aviso y no se hace responsable por errores u omisiones en este documento.

SOBREPONER / PISO

ILUESTPC5WWW [Acabado negro (Blanco cálido)]

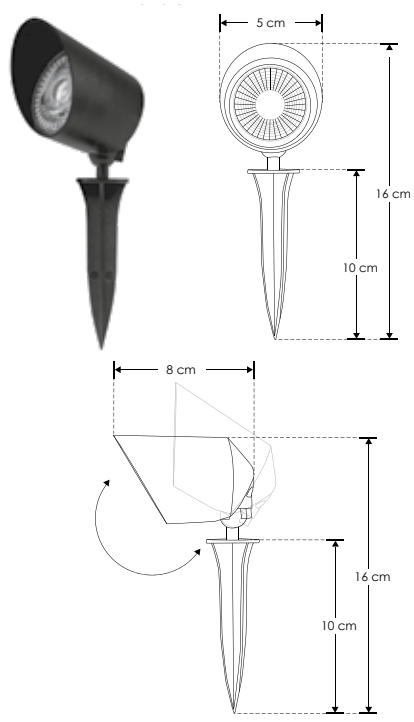



Material	Policarbonato acabado negro
Lámpara	Luminario tipo estaca con visera
Ángulo de apertura	60°
Ángulo de ajuste	90°
Color de luz	Blanco cálido
Alimentación	85 - 265 V ca
Potencia	5 W

NOM | IP 65 | 85-265 | 3 000 K Blanco cálido | FL 300 lúmenes Blanco cálido | 5 W | 60° | CRI 80 | 3-4 step MACADAM | DIRIGIBLE | PC POLICARBONATO | RECOMENDADO ÁREAS HÚMEDAS Y LUGARES DE COSTA

SOBREPONER / PISO

ILUESTPC9WWW [Acabado negro (Blanco cálido)]

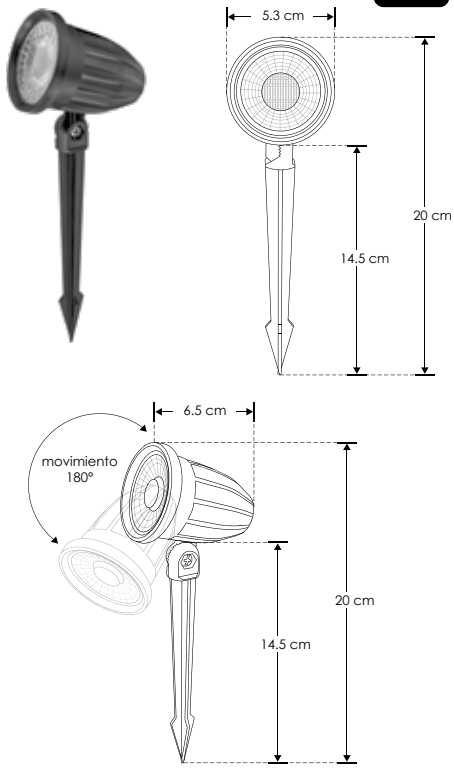



Material	Policarbonato acabado negro
Lámpara	Luminario tipo estaca
Ángulo de apertura	60°
Ángulo de ajuste	180°
Color de luz	Blanco cálido
Alimentación	85 - 265 V ca
Potencia	9 W

NOM | IP 65 | 85-265 | 3 000 K Blanco cálido | FL 540 lúmenes Blanco cálido | 9 W | 60° | CRI 80 | 3-4 step MACADAM | DIRIGIBLE | PC POLICARBONATO | RECOMENDADO ÁREAS HÚMEDAS Y LUGARES DE COSTA

Ilumileds S.A. de C. V e Ingeniería electrodigital, audio, video, iluminación S.A de C.V. se reserva el derecho de modificar la información sin previo aviso y no se hace responsable por errores u omisiones en este documento.

SOBREPONER / PISO

ILUESTBASPC5WWW [Acabado negro (Blanco cálido)]

NUEVO



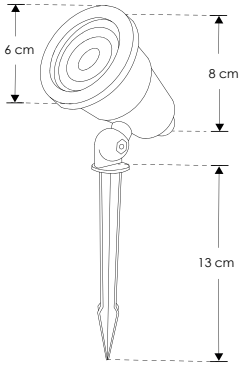



Material	Policarbonato acabado negro
Lámpara	Luminario tipo estaca
Ángulo de apertura	60°
Ángulo de ajuste	180°
Color de luz	Blanco cálido
Alimentación	85 - 265 V ca
Potencia	5 W

Nota: Incluye estaca para enterrar en piso y base para sobreponer



NOM | IP 65 | 85-265 | 3 000 K Blanco cálido | FL 300 lúmenes Blanco cálido | 5 W | 60° | CRI 80 | 3-4 step MACADAM | DIRIGIBLE | PC POLICARBONATO | RECOMENDADO ÁREAS HÚMEDAS Y LUGARES DE COSTA



Ilumileds S.A. de C. V. e Ingeniería electrodigital, audio, video, iluminación S.A de C.V. se reserva el derecho de modificar la información sin previo aviso y no se hace responsable por errores u omisiones en este documento.

SOBREPONER / PISO

ILUBASPC5WWW

[Acabado negro (Blanco cálido)]



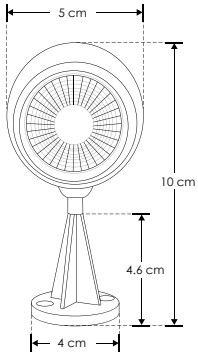



Material	Policarbonato acabado negro
Lámpara	Luminario de piso con visera
Ángulo de apertura	60°
Ángulo de ajuste	90°
Color de luz	Blanco cálido
Alimentación	85 - 265 V ca
Potencia	5 W

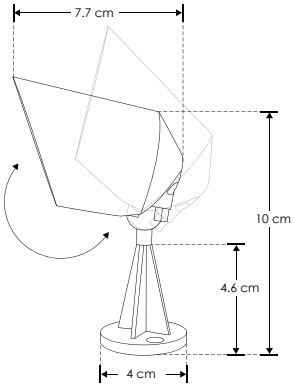

NOM · IP 65 · 85-265 · 3 000 K Blanco cálido · FL 300 lúmenes Blanco cálido · 5 W · 60° · CRI 80 · 3-4 step MACADAM · PC POLICARBONATO · DIRIGIBLE · RECOMENDADO ÁREAS HÚMEDAS Y LUGARES DE COSTA

SOBREPONER / PISO

ILUESTPCGU10

[Acabado negro]



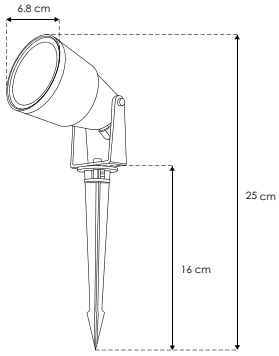



Material	Policarbonato acabado negro
Lámpara	Luminario de piso con estaca
Ángulo de apertura	120° (Puede variar dependiendo del modelo de lámpara GU10 instalada)
Alimentación	85 - 265 V ca
Potencia	35 W máx.

Nota: No incluye lámpara



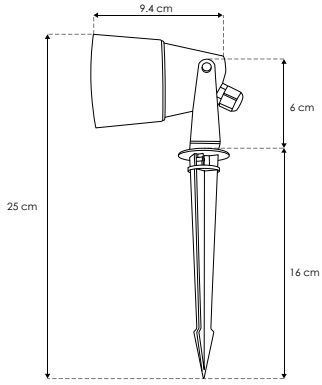

NOM · IP 65 · GU10 · 85-265 · 35 W máx · 120°

Ilumileds S.A. de C. V e Ingeniería electrodigital, audio, video, iluminación S.A de C.V. se reserva el derecho de modificar la información sin previo aviso y no se hace responsable por errores u omisiones en este documento.

SOBREPONER / PISO

ILUESTVISPCGU10 [Acabado negro]

NUEVO



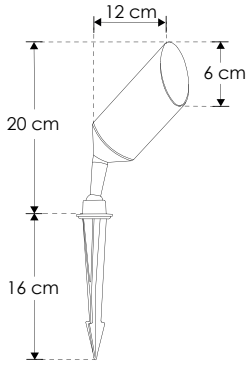



Material	Policarbonato acabado negro
Lámpara	Luminario de piso con estaca
Ángulo de apertura	120° (Puede variar dependiendo del modelo de lámpara GU10 instalada)
Ángulo de ajuste	360°
Alimentación	85 - 265 V ca
Potencia	35 W máx.

Nota: No incluye lámpara, verifique compatibilidad con lámparas GU10 en el manual de operación.





Ilumileds S.A. de C. V. e Ingeniería electrodigital, audio, video, iluminación S.A de C.V. se reserva el derecho de modificar la información sin previo aviso y no se hace responsable por errores u omisiones en este documento.

SOBREPONER / MURO

ILUS148WWW [Acabado blanco (Blanco cálido)]

ILUS148WNW [Acabado blanco (Blanco neutro)]





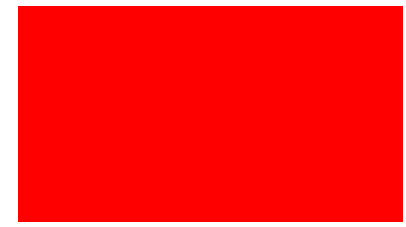

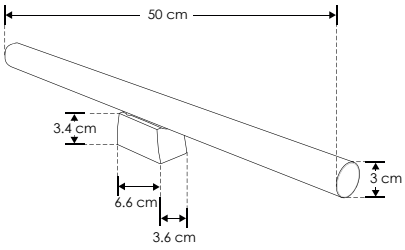

Material	PVC / Driver integrado
Lámpara	Luminario tipo liniestra para muro
Ángulo de apertura	270°
Color de luz	Blanco cálido / Blanco neutro
Alimentación	110 - 130 V ca
Potencia	8 W

Nota: Producto DOB, sensible a variaciones de voltaje o corriente (consulte manual de operación).

NOM | IP 20 | 110-130 | 3 000 K Blanco cálido | FL 400 lúmenes Blanco cálido | 4 100 K Blanco neutro | FL 440 lúmenes Blanco neutro | 8 W | 270° | 3-4 step MACADAM | CRI 80

SOBREPONER / MURO

ILUS1415WNW [Acabado blanco (Blanco neutro)]

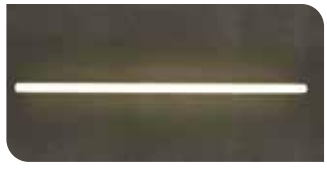



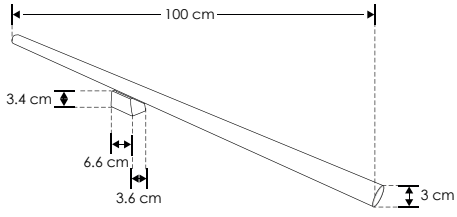

Material	PVC / Driver integrado
Lámpara	Luminario tipo liniestra para muro
Ángulo de apertura	270°
Color de luz	Blanco neutro
Alimentación	110 - 130 V ca
Potencia	15 W

Nota: Producto DOB, sensible a variaciones de voltaje o corriente (consulte manual de operación).

NOM | IP 20 | 110-130 | 4 100 K Blanco neutro | FL 825 lúmenes Blanco neutro | 15 W | 270° | 3-4 step MACADAM | CRI 80

Ilumileds S.A. de C. V e Ingeniería electrodigital, audio, video, iluminación S.A de C.V. se reserva el derecho de modificar la información sin previo aviso y no se hace responsable por errores u omisiones en este documento.

SOBREPONER / MURO

ILUESP50CMC [Acabado cromado (Blanco neutro)]

Sobrepuesto en muro

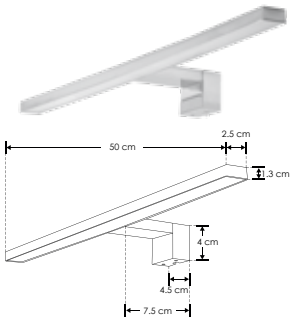

Fijo en espejo

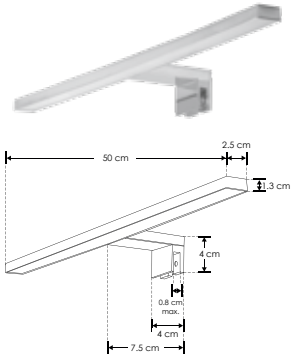

Sobrepuesto en mueble

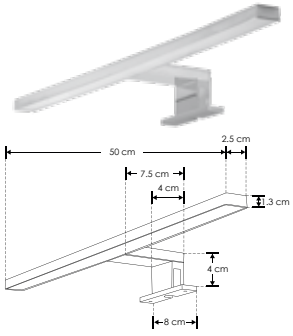

Material	Policarbonato acabado cromado con mica difusa
Lámpara	Luminario para espejos con tres tipos de instalación: sobrepuesto en muro, sobrepuesto en mueble o fijo en espejo de hasta 8mm de espesor
Color de luz	Blanco neutro
Alimentación	100-265 V ca
Potencia	7 W

Nota: No atenuable (no usar con atenuadores/dimmers)

NOM | IP 54 | 100-265 | 4 100 K Blanco neutro | FL 450 lúmenes Blanco neutro | 7 W | 180° | CRI 90 | 3-4 step MACADAM

SOBREPONER / MURO

ILUPCPUD9WWWB [Acabado negro (Blanco cálido)]



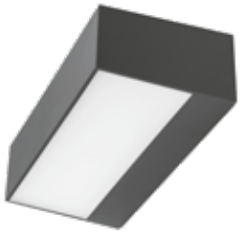

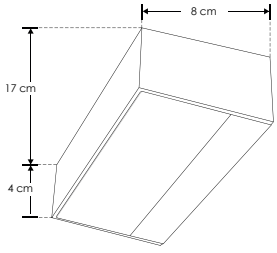

Material	Policarbonato acabado negro y mica de policarbonato difusa
Lámpara	Luminario de cortesía para muro
Ángulo de apertura	120° (Luz indirecta superior e inferior)
Color de luz	Blanco cálido
Alimentación	100 – 240 V ca
Potencia	9 W

NOM | IP 65 | 100 – 240 | 3 000 K Blanco cálido | FL 630 lúmenes Blanco cálido | 9 W | 120° | 3-4 step MACADAM | CRI 80 | RECOMENDADO ÁREAS HÚMEDAS Y LUGARES DE COSTA

Ilumileds S.A. de C. V. e Ingeniería electrodigital, audio, video, iluminación S.A de C.V. se reserva el derecho de modificar la información sin previo aviso y no se hace responsable por errores u omisiones en este documento.



SOBREPONER / MURO

ILUCIL6WWW30 [Acabado negro (Blanco cálido) 30 cm]

ILUCIL6WWW60 [Acabado negro (Blanco cálido) 60 cm]

NUEVOS





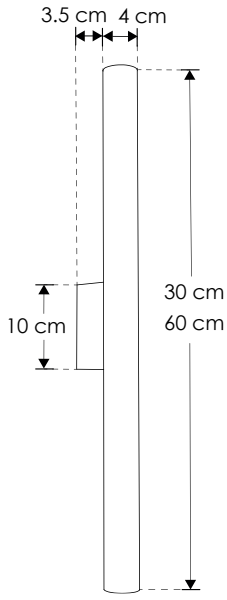

Material	Policarbonato acabado negro
Lámpara	Luminario para muro
Color de luz	Blanco cálido
Alimentación	85 - 265 V ca
Potencia	6 W

NOM | IP 65 | 85-265 | 3 000 K Blanco cálido | FL 480 lúmenes Blanco cálido | 6 W | CRI 80 | 3-4 step MACADAM

Ilumileds S.A. de C. V e Ingeniería electrodigital, audio, video, iluminación S.A de C.V. se reserva el derecho de modificar la información sin previo aviso y no se hace responsable por errores u omisiones en este documento.

SOBREPONER / MURO

ILUPC27205WBE

[Acabado negro (Blanco cálido)]





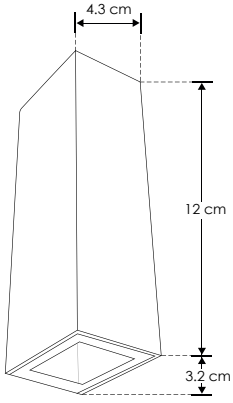

Material	Policarbonato acabado negro
Lámpara	Luminario para muro
Ángulo de apertura	120° (Efecto simétrico, salida de luz superior e inferior)
Color de luz	Blanco cálido
Alimentación	100 - 240 V ca
Potencia	5 W

NOM | IP 65 | 100 - 240 | 3 000 K Blanco cálido | FL 250 lúmenes Blanco cálido | 5 W | 120° | CRI 80 | PC POLICARBONATO | RECOMENDADO ÁREAS HÚMEDAS Y LUGARES DE COSTA

SOBREPONER / MURO

ILUPC27204WBE

[Acabado negro (Blanco cálido)]



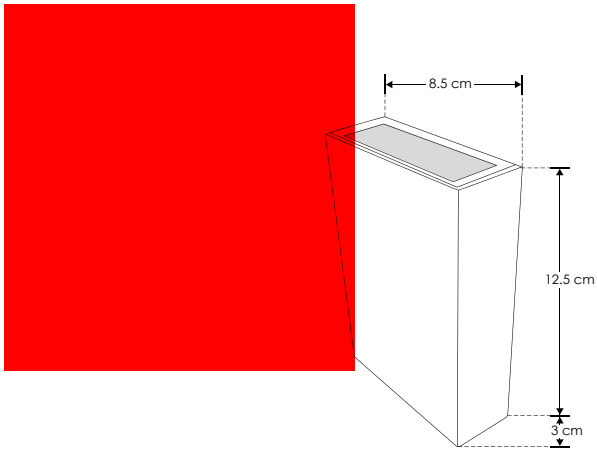

Material	Policarbonato acabado negro
Lámpara	Luminario para muro
Ángulo de apertura	120° (Efecto simétrico, salida de luz superior e inferior)
Color de luz	Blanco cálido
Alimentación	100 - 240 V ca
Potencia	4 W

NOM | IP 65 | 100 - 240 | 3 000 K Blanco cálido | FL 200 lúmenes Blanco cálido | 4 W | 120° | CRI 80 | PC POLICARBONATO | RECOMENDADO ÁREAS HÚMEDAS Y LUGARES DE COSTA

Ilumileds S.A. de C. V. e Ingeniería electrodigital, audio, video, iluminación S.A de C.V. se reserva el derecho de modificar la información sin previo aviso y no se hace responsable por errores u omisiones en este documento.

SOBREPONER / MURO

ILUPC276008WBE [Acabado negro (Blanco cálido)]





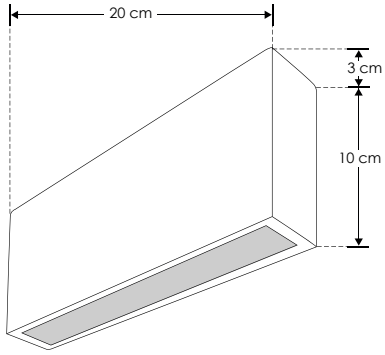

Material	Policarbonato acabado negro
Lámpara	Luminario para muro
Ángulo de apertura	120° (Efecto simétrico, salida de luz superior e inferior)
Color de luz	Blanco cálido
Alimentación	100 - 240 V ca
Potencia	8 W



SOBREPONER / MURO

ILUPC278012WBE [Acabado negro (Blanco cálido)]

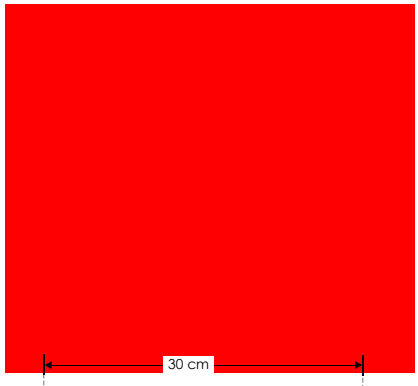



Material	Policarbonato acabado negro
Lámpara	Luminario para muro
Ángulo de apertura	120° (Efecto simétrico, salida de luz superior e inferior)
Color de luz	Blanco cálido
Alimentación	100 - 240 V ca
Potencia	12 W



Ilumileds S.A. de C. V e Ingeniería electrodigital, audio, video, iluminación S.A de C.V. se reserva el derecho de modificar la información sin previo aviso y no se hace responsable por errores u omisiones en este documento.

LEDSUN6WWWB [Acabado negro (Blanco cálido)]

NUEVO

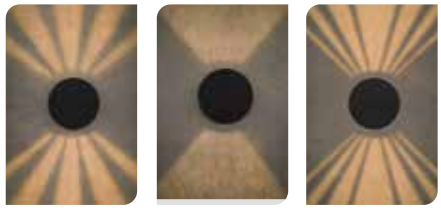

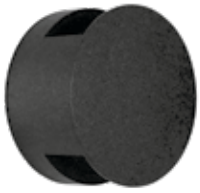

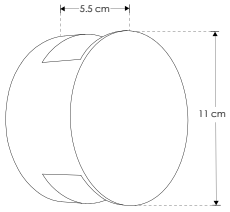

Material	Policarbonato acabado negro
Lámpara	Luminario para muro. Se puede seleccionar entre 3 diferentes efectos de luz
Color de luz	Blanco cálido
Alimentación	100 - 240 V ca
Potencia	6 W

Nota: Este producto es usado como elemento de iluminación decorativo en muros, para uso exterior e interior, se puede seleccionar entre 3 diferentes efectos de luz.

NOM | IP 65 | 100 - 240 | 3 000 K Blanco cálido | FL 480 lúmenes Blanco cálido | 6 W



Ilumileds S.A. de C. V. e Ingeniería electrodigital, audio, video, iluminación S.A de C.V. se reserva el derecho de modificar la información sin previo aviso y no se hace responsable por errores u omisiones en este documento.

SOBREPONER / MURO

ILUPCWLA24WWWB [Acabado negro (Blanco cálido)]



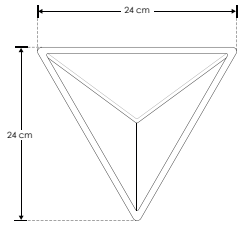



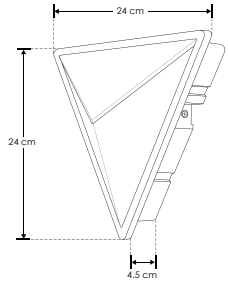



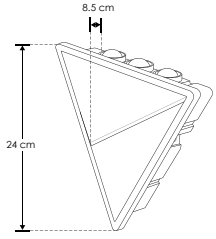



Material	Policarbonato acabado negro
Lámpara	Luminario para muro
Ángulo de apertura	180° (Efecto simétrico, salida de luz superior e inferior)
Color de luz	Blanco cálido
Alimentación	85 – 265 V ca
Potencia	24 W

NOM | IP 65 | 85 – 265 | 3 000 K Blanco cálido | FL 960 lúmenes Blanco cálido | 24 W | 180° | PC POLICARBONATO | CRI 80 | RECOMENDADO ÁREAS HÚMEDAS Y LUGARES DE COSTA

SOBREPONER / MURO

ILUPC7WSB [Luminario Cuadrado (Blanco cálido)]

ILUPC7WRB [Luminario Redondo (Blanco cálido)]



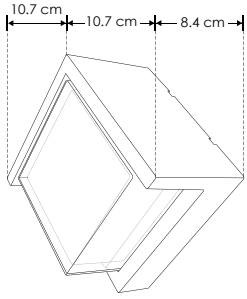



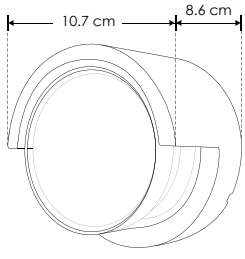





Material	Policarbonato acabado negro
Lámpara	Luminario para muro
Ángulo de apertura	120° (Efecto Simétrico, salida de luz directa frontal)
Color de luz	Blanco cálido
Alimentación	100 - 240 V ca
Potencia	7 W

Nota: Las medidas de este producto pueden tener una variación de +/- 1 cm

NOM | IP 54 | 100-240 | 3 000 K Blanco cálido | FL 490 lúmenes Blanco cálido | 7 W | 120° | CRI 80 | PC POLICARBONATO | RECOMENDADO ÁREAS HÚMEDAS Y LUGARES DE COSTA

 Ilumileds S.A. de C. V e Ingeniería electrodigital, audio, video, iluminación S.A de C.V. se reserva el derecho de modificar la información sin previo aviso y no se hace responsable por errores u omisiones en este documento.

SOBREPONER / MURO

ILUPC10WRB [Luminario Cilíndrico (Blanco cálido)]

ILUPC10WSB [Luminario Cúbico) (Blanco cálido)]



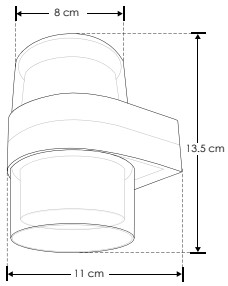



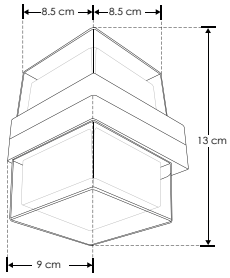

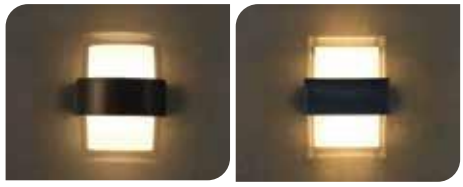

Material	Policarbonato acabado negro
Lámpara	Luminario para muro
Ángulo de apertura	120° (Efecto Simétrico, salida de luz directa frontal)
Color de luz	Blanco cálido
Alimentación	100 - 240 V ca
Potencia	10 W

NOM | IP 54 | 100-240 | 3 000 K Blanco cálido | FL 700 lúmenes Blanco cálido | 10 W | CRI 80 | PC POLICARBONATO | RECOMENDADO ÁREAS HÚMEDAS Y LUGARES DE COSTA

SOBREPONER / MURO

ILUWALLPC8WB [Acabado negro (Blanco cálido)]

ILUWALLPC8WW [Acabado blanco (Blanco cálido)]



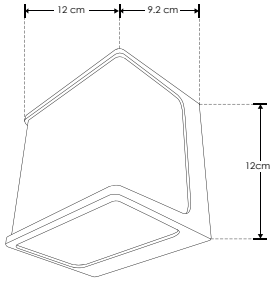

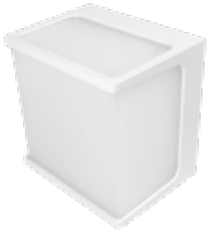

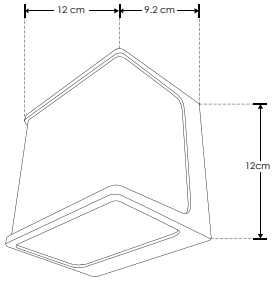

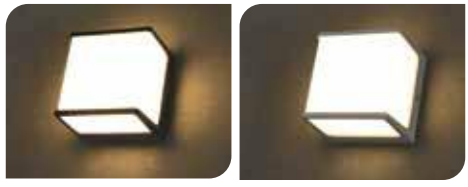

Material	Policarbonato acabado negro / blanco
Lámpara	Luminario para muro
Ángulo de apertura	360° (Efecto simétrico, salida de luz directa)
Color de luz	Blanco cálido
Alimentación	85-265 V ca
Potencia	8 W

NOM | IP 65 | 85-265 | 3 000 K Blanco cálido | FL 550 lúmenes Blanco cálido | 8 W | 360° | CRI 80 | PC POLICARBONATO | RECOMENDADO ÁREAS HÚMEDAS Y LUGARES DE COSTA

Ilumileds S.A. de C. V. e Ingeniería electrodigital, audio, video, iluminación S.A de C.V. se reserva el derecho de modificar la información sin previo aviso y no se hace responsable por errores u omisiones en este documento.

SOBREPONER / MURO

ILUWALLPC122WB [Acabado negro (Blanco cálido)]

ILUWALLPC122WW [Acabado blanco (Blanco cálido)]



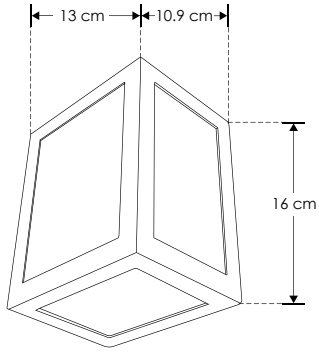







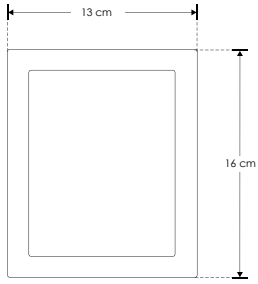

Material	Policarbonato acabado negro / blanco
Lámpara	Luminario para muro
Ángulo de apertura	360° (Efecto simétrico)
Color de luz	Blanco cálido
Alimentación	85 - 265 V ca
Potencia	12 W

NOM | IP 65 | 85-265 | 3 000 K Blanco cálido | FL 840 lúmenes Blanco cálido | 12 W | 360° | CRI 80 | 3-4 step MACADAM | PC POLICARBONATO | RECOMENDADO ÁREAS HÚMEDAS Y LUGARES DE COSTA

SOBREPONER / MURO

ILUPCWLO24WWWB [Acabado negro (Blanco cálido)]



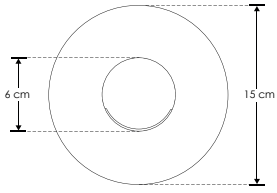





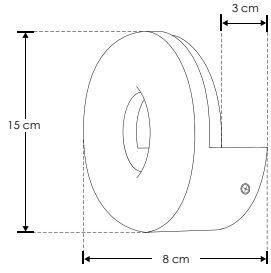

Material	Policarbonato acabado negro
Lámpara	Luminario para muro
Ángulo de apertura	360° (Efecto simétrico, salida de luz frontal)
Color de luz	Blanco cálido
Alimentación	85 – 265 V ca
Potencia	24 W

NOM | IP 65 | 85 – 265 | 3 000 K Blanco cálido | FL 960 lúmenes Blanco cálido | 24 W | 360° | CRI 80 | PC POLICARBONATO | RECOMENDADO ÁREAS HÚMEDAS Y LUGARES DE COSTA

Ilumileds S.A. de C. V e Ingeniería electrodigital, audio, video, iluminación S.A de C.V. se reserva el derecho de modificar la información sin previo aviso y no se hace responsable por errores u omisiones en este documento.

SOBREPONER / MURO

ILUPCWLZ15WWWB [Acabado negro 15W (Blanco cálido)]

ILUPCWLZ30WWWB [Acabado negro 30W (Blanco cálido)]

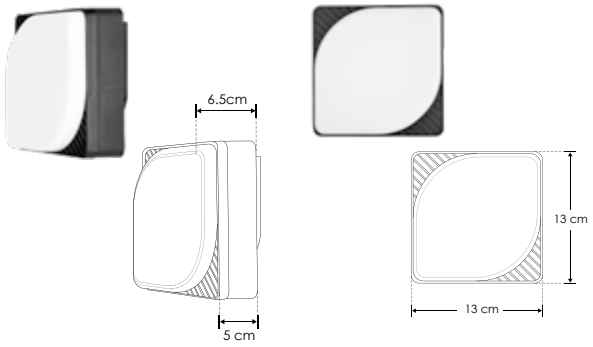

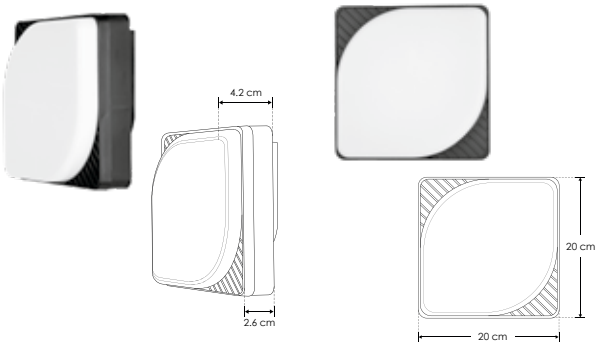



Material	Policarbonato acabado negro
Lámpara	Luminario para muro
Ángulo de apertura	120° (Salida de luz frontal)
Color de luz	Blanco cálido
Alimentación	85 – 265 V ca
Potencia	15 W / 30 W

NOM | IP 65 | 85 – 265 | 3 000 K Blanco cálido | 15 W | FL 600 lúmenes Blanco cálido | 30 W | FL 1 200 lúmenes Blanco cálido | 120° | CRI 80 | PC POLICARBONATO | RECOMENDADO ÁREAS HÚMEDAS Y LUGARES DE COSTA

SOBREPONER / MURO

ILUWALLPCA122WB [Acabado negro (Blanco cálido)]

ILUWALLPCA122WW [Acabado blanco (Blanco cálido)]







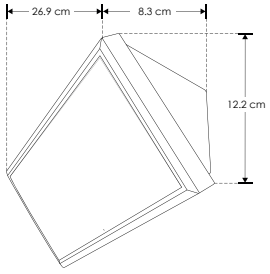

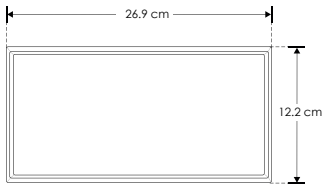

Material	Policarbonato acabado negro / blanco
Lámpara	Luminario para muro
Ángulo de apertura	120° (Efecto simétrico)
Color de luz	Blanco cálido
Alimentación	85 - 265 V ca
Potencia	12 W

NOM | IP 65 | 85-265 | 3 000 K Blanco cálido | FL 840 lúmenes Blanco cálido | 12 W | 120° | PC POLICARBONATO | RECOMENDADO ÁREAS HÚMEDAS Y LUGARES DE COSTA

Ilumileds S.A. de C. V. e Ingeniería electrodigital, audio, video, iluminación S.A de C.V. se reserva el derecho de modificar la información sin previo aviso y no se hace responsable por errores u omisiones en este documento.



SOBREPONER / MURO

ILUPCWALLRA20WB [Acabado negro (Blanco cálido)]

ILUPCWALLRB20WB [Acabado negro (Blanco cálido)]

NUEVOS



ILUPCWALLRA20WB

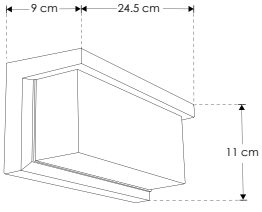



ILUPCWALLRB20WB

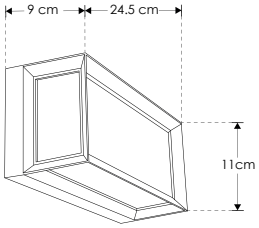





Material	Policarbonato acabado negro con mica de policarbonato difuso
Lámpara	Luminario de LED para sobreponer en muro
Ángulo de apertura	120°
Color de luz	Blanco cálido
Alimentación	85 – 265 V ca
Potencia	20 W

NOM | IP 54 | 85 – 265 | 3 000 K Blanco cálido | FL 1 000 lúmenes Blanco cálido | 20 W | 120° | CRI 80 | PC POLICARBONATO | RECOMENDADO ÁREAS HÚMEDAS Y LUGARES DE COSTA

Ilumileds S.A. de C. V e Ingeniería electrodigital, audio, video, iluminación S.A de C.V. se reserva el derecho de modificar la información sin previo aviso y no se hace responsable por errores u omisiones en este documento.

SOBREPONER / MURO

ILUPCWALLCCT25WB [Acabado negro (CCT)]

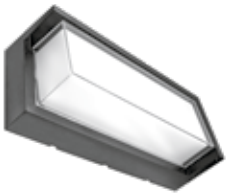

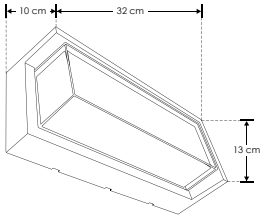





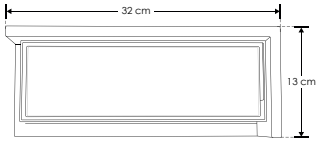

Material	Policarbonato acabado negro
Lámpara	Luminario de LED con cambio de temperatura de color para sobreponer en muro
Ángulo de apertura	120°
Color de luz	Blanco cálido / Blanco neutro / Blanco (Seleccionable mediante interruptor)
Alimentación	85 – 265 V ca
Potencia	25 W

Nota: Tono de luz ajustable mediante selector

NOM | IP 65 | 85 – 265 | 3 000 K Blanco cálido | FL 1 750 lúmenes Blanco cálido | 4 000 K Blanco neutro | FL 1 875 lúmenes Blanco neutro | 6 500 K Blanco | FL 2 000 lúmenes Blanco | 25 W | 120° | CRI 80 | PC POLICARBONATO | RECOMENDADO ÁREAS HÚMEDAS Y LUGARES DE COSTA

SOBREPONER / MURO

ILUCIL2GU10PCB [Acabado negro]





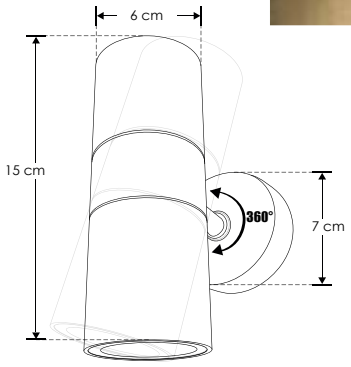

Material	Policarbonato acabado negro con mica de policarbonato transparente
Base	GU10
Lámpara	Luminario para muro
Ángulo de apertura	120° (Efecto de luz hacia arriba y hacia abajo)
Alimentación	100 - 240 V ca
Potencia	20 W máx. (10W por cada base GU10)

Nota: No incluye lámparas.

NOM | IP 44 | 100-240 | 20 W MÁX | GU10 | PC POLICARBONATO | RECOMENDADO ÁREAS HÚMEDAS Y LUGARES DE COSTA

Ilumileds S.A. de C. V. e Ingeniería electrodigital, audio, video, iluminación S.A de C.V. se reserva el derecho de modificar la información sin previo aviso y no se hace responsable por errores u omisiones en este documento.

SOBREPONER / MURO

ILUPCD09GU10B [Acabado negro]



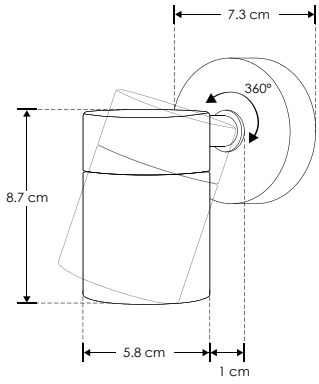



Material	Policarbonato acabado negro
Base	GU10 (Incluida)
Lámpara	Luminario de muro (no incluye lámpara GU10)
Ángulo de apertura	120°
Alimentación	100 – 240 V ca
Potencia	5 W máx.

Nota: No incluye lámpara GU10.

NOM | IP 44 | 100 – 240 | GU10 | 5 W MÁX | 120° | PC POLICARBONATO | RECOMENDADO ÁREAS HÚMEDAS Y LUGARES DE COSTA

SOBREPONER / MURO

ILUPC1271B [Acabado negro]

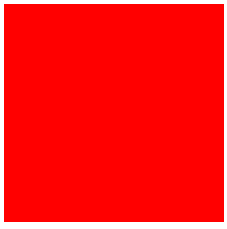

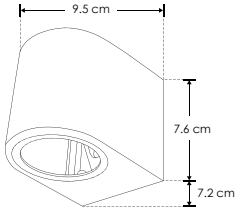



Material	Policarbonato acabado negro
Base	GU10
Lámpara	Luminario para muro
Ángulo de apertura	120° (Efecto de luz hacia arriba o hacia abajo)
Alimentación	100 - 240 V ca
Potencia	10 W máx.

Nota: No incluye lámpara.

NOM | IP 54 | 100-240 | GU10 | 10 W MAX | 120° | 120° | PC POLICARBONATO | RECOMENDADO ÁREAS HÚMEDAS Y LUGARES DE COSTA

Ilumileds S.A. de C. V e Ingeniería electrodigital, audio, video, iluminación S.A de C.V. se reserva el derecho de modificar la información sin previo aviso y no se hace responsable por errores u omisiones en este documento.

SOBREPONER / MURO

ILUPC1273WB [Acabado negro (Blanco cálido)]

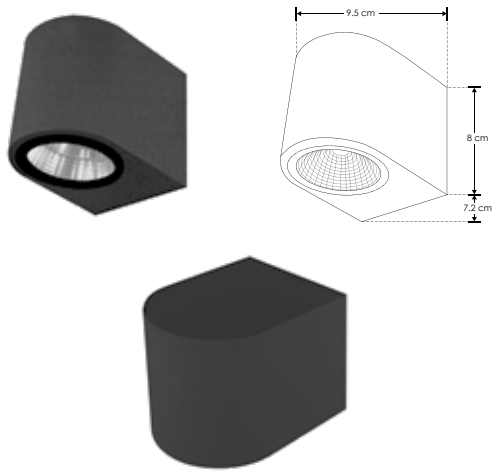

Material	Policarbonato acabado negro
Lámpara	Luminario para muro
Ángulo de apertura	90° (Efecto de luz hacia arriba o hacia abajo)
Color de luz	Blanco cálido
Alimentación	85 - 265 V ca
Potencia	3 W

NOM | IP 65 | CRI 80 | 3 000 K Blanco cálido | 90° | 90° | 3 W | FL 240 lúmenes Blanco cálido | 85 – 265 | PC POLICARBONATO | RECOMENDADO ÁREAS HÚMEDAS Y LUGARES DE COSTA

SOBREPONER / MURO

ILUPC1276WB [Acabado negro (Blanco cálido)]

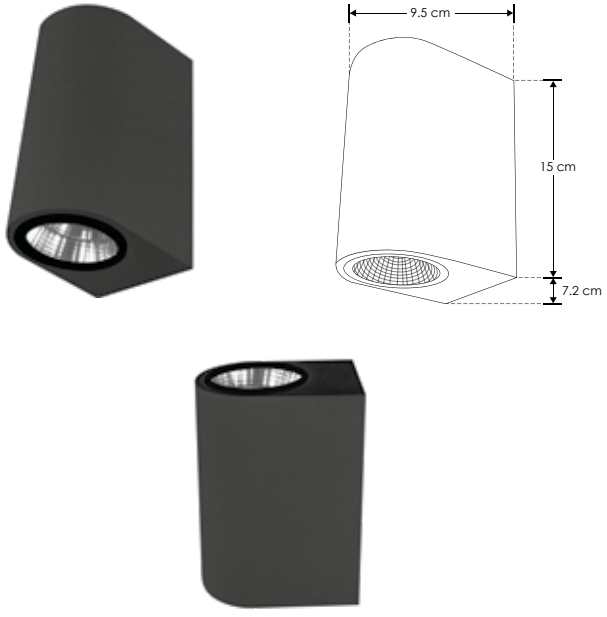

Material	Policarbonato acabado negro
Lámpara	Luminario para muro
Ángulo de apertura	90° (Efecto de luz hacia arriba y hacia abajo)
Color de luz	Blanco cálido
Alimentación	85 - 265 V ca
Potencia	6 W

NOM | IP 65 | CRI 80 | 3 000 K Blanco cálido | 90° | 6 W | FL 480 lúmenes Blanco cálido | 85 – 265 | PC POLICARBONATO | RECOMENDADO ÁREAS HÚMEDAS Y LUGARES DE COSTA

Ilumileds S.A. de C. V. e Ingeniería electrodigital, audio, video, iluminación S.A de C.V. se reserva el derecho de modificar la información sin previo aviso y no se hace responsable por errores u omisiones en este documento.

SOBREPONER / MURO

ILUPC1271SB [Acabado negro]

ILUPC1271SW [Acabado blanco]



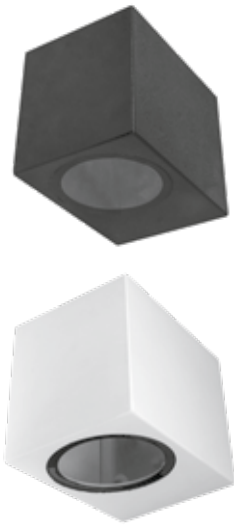

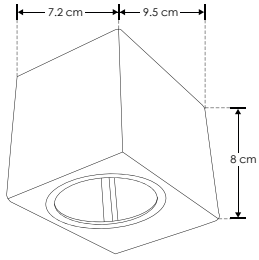

Material	Policarbonato acabado negro / blanco
Base	GU10
Lámpara	Luminario para muro
Ángulo de apertura	120° (Efecto de luz hacia arriba o hacia abajo)
Alimentación	100 - 240 V ca
Potencia	10 W máx.

Nota: No incluye lámpara.

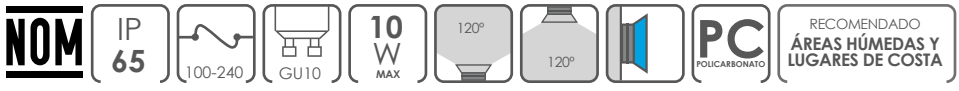

SOBREPONER / MURO

ILUPC1272B [Acabado negro]

ILUPC1272W [Acabado blanco]







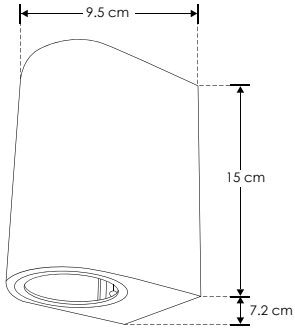

Material	Policarbonato acabado negro / blanco
Base	GU10
Lámpara	Luminario para muro
Ángulo de apertura	120° (Efecto de luz hacia arriba y hacia abajo)
Alimentación	100 - 240 V ca
Potencia	20 W máx.

Nota: No incluye lámparas.



Ilumileds S.A. de C. V e Ingeniería electrodigital, audio, video, iluminación S.A de C.V. se reserva el derecho de modificar la información sin previo aviso y no se hace responsable por errores u omisiones en este documento.

SOBREPONER / MURO

ILUPC1272SB [Acabado negro]

ILUPC1272SW [Acabado blanco]

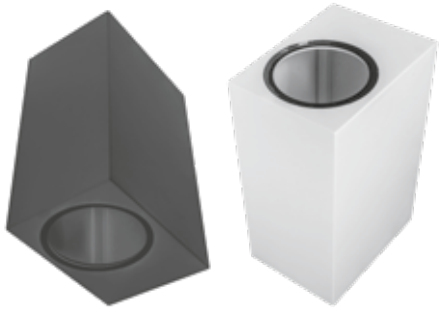





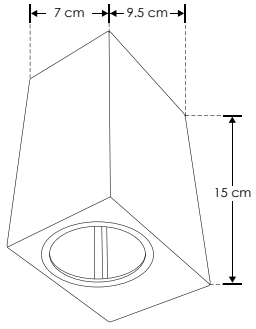

Material	Policarbonato acabado negro / blanco
Base	GU10
Lámpara	Luminario para muro
Ángulo de apertura	120° (Efecto de luz hacia arriba y hacia abajo)
Alimentación	100 - 240 V ca
Potencia	20 W máx (10W por cada base GU10)

Nota: No incluye lámparas.

NOM | IP 65 | 100-240 | GU10 | 20 W MAX | PC POLICARBONATO | RECOMENDADO ÁREAS HÚMEDAS Y LUGARES DE COSTA

SOBREPONER / MURO

ILULED34504WB [Acabado negro (Blanco cálido)]

ILULED34504WW [Acabado blanco (Blanco cálido)]



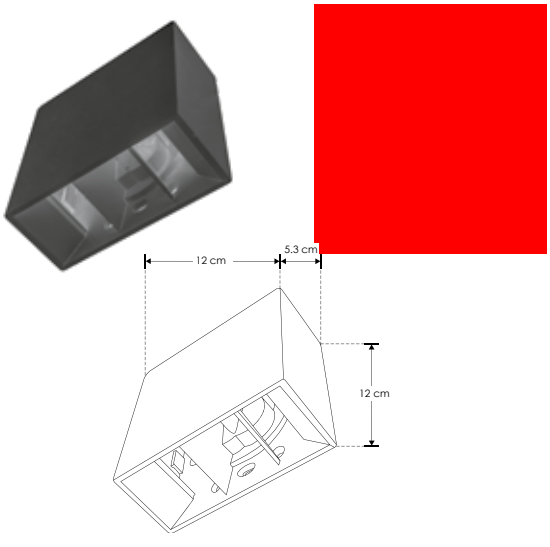

Material	Policarbonato acabado negro / blanco
Lámpara	Luminario para muro, puede ajustarse el ángulo de la luz de salida superior e inferior de acuerdo con el efecto requerido, mediante cortadoras incluidas
Color de luz	Blanco cálido
Alimentación	85 - 265 V ca
Potencia	4 W

Nota: Producto DOB, controlador y fuente luminosa comparten la misma placa, sensible a variaciones de voltaje o corriente, consulte manual de operación.

NOM | IP 65 | 85-265 | 3 000 K Blanco cálido | FL 280 lúmenes Blanco cálido | 4 W | PC POLICARBONATO | CRI 80 | RECOMENDADO ÁREAS HÚMEDAS Y LUGARES DE COSTA

Ilumileds S.A. de C. V. e Ingeniería electrodigital, audio, video, iluminación S.A de C.V. se reserva el derecho de modificar la información sin previo aviso y no se hace responsable por errores u omisiones en este documento.

SOBREPONER / MURO

ILUFAROL15E27BE [Acabado negro]





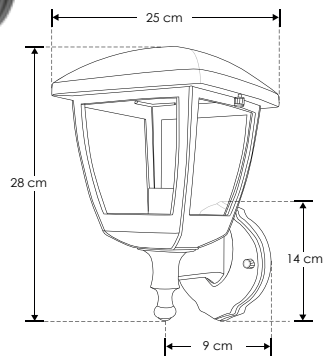

Material	Policarbonato acabado negro
Base	E27
Lámpara	Luminario de muro tipo farol
Ángulo de apertura	360° (Efecto de luz omnidireccional)
Alimentación	100 – 240 V ca
Potencia	60 W máx.

Nota: No incluye lámpara E27.

NOM IP 44 | 100 – 240 | E27 | 60 W MÁX | 360° | PC POLICARBONATO | RECOMENDADO ÁREAS HÚMEDAS Y LUGARES DE COSTA

SOBREPONER / MURO

ILUFAROL18E27BE [Acabado negro]





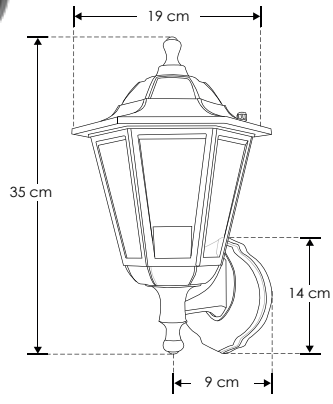

Material	Policarbonato acabado negro
Base	E27
Lámpara	Luminario de muro tipo farol
Ángulo de apertura	360° (Efecto de luz omnidireccional)
Alimentación	100 – 240 V ca
Potencia	60 W máx.

Nota: No incluye lámpara E27.

NOM IP 44 | 100 – 240 | E27 | 60 W MÁX | 360° | PC POLICARBONATO | RECOMENDADO ÁREAS HÚMEDAS Y LUGARES DE COSTA

Ilumileds S.A. de C. V e Ingeniería electrodigital, audio, video, iluminación S.A de C.V. se reserva el derecho de modificar la información sin previo aviso y no se hace responsable por errores u omisiones en este documento.

SOBREPONER / MURO

ILUFAROL19E27BE [Acabado negro]



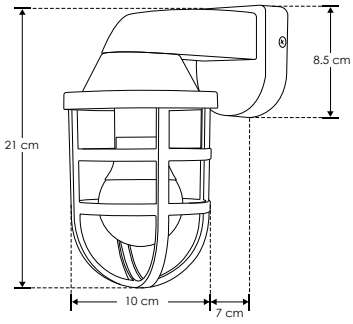



Material	Policarbonato acabado negro
Base	E27 (Incluida)
Lámpara	Luminario de muro tipo farol (no incluye lámpara E27)
Ángulo de apertura	180°
Alimentación	100 – 240 V ca
Potencia	40 W máx.

Nota: No incluye lámpara E27.

NOM | IP 44 | 100 – 240 | E27 | 40 W MÁX | 180° | PC POLICARBONATO | RECOMENDADO ÁREAS HÚMEDAS Y LUGARES DE COSTA

SOBREPONER / MURO

ILUCONO17E27BE [Acabado negro]



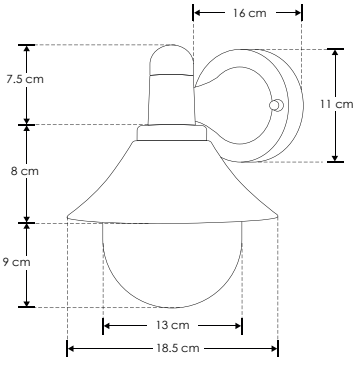



Material	Policarbonato acabado negro
Base	E27 (Incluida)
Lámpara	Luminario de muro tipo farol (no incluye lámpara E27)
Ángulo de apertura	180°
Alimentación	100 – 240 V ca
Potencia	40 W máx.

Nota: No incluye lámpara E27.

NOM | IP 44 | 100 – 240 | E27 | 40 W MÁX | 180° | PC POLICARBONATO | RECOMENDADO ÁREAS HÚMEDAS Y LUGARES DE COSTA

Ilumileds S.A. de C. V. e Ingeniería electrodigital, audio, video, iluminación S.A de C.V. se reserva el derecho de modificar la información sin previo aviso y no se hace responsable por errores u omisiones en este documento.

SOBREPONER / MURO

ILUBULKPC8W [Acabado blanco (Blanco cálido) 8 W]
ILUBULKPC8 [Acabado blanco (Blanco) 8 W]
ILUBULKPC15W [Acabado blanco (Blanco cálido) 15 W]
ILUBULKPC15 [Acabado blanco (Blanco) 15 W]
ILUBULKPC20W [Acabado blanco (Blanco cálido) 20 W]
ILUBULKPC20 [Acabado blanco (Blanco) 20 W]


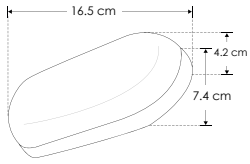


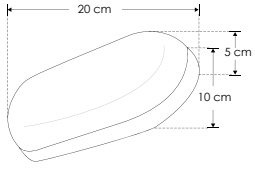

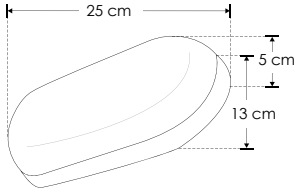

Material	Policarbonato acabado blanco
Lámpara	Luminario para muro
Ángulo de apertura	180° (Efecto simétrico, salida de luz directa)
Color de luz	Blanco cálido / Blanco
Alimentación	85 - 265 V ca
Potencia	8 W / 15 W / 20 W



8 W | 3 000 K Blanco cálido | FL 560 lúmenes Blanco cálido | 6 000 K Blanco | FL 600 lúmenes Blanco
15 W | 3 000 K Blanco cálido | FL 1 050 lúmenes Blanco cálido | 6 000 K Blanco | FL 1 125 lúmenes Blanco
20 W | 3 000 K Blanco cálido | FL 1 400 lúmenes Blanco cálido | 6 000 K Blanco | FL 1 500 lúmenes Blanco

NOM | IP 65 | 85-265 | 180° | PC POLICARBONATO | RECOMENDADO ÁREAS HÚMEDAS Y LUGARES DE COSTA

SOBREPONER / MURO

ILUPCWLX24WWWW [Acabado blanco (Blanco cálido)]



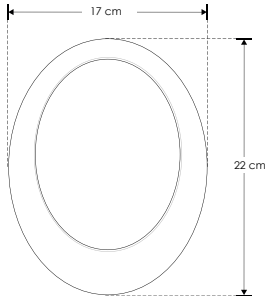


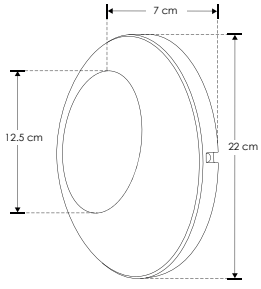

Material	Policarbonato acabado blanco
Lámpara	Luminario para muro
Ángulo de apertura	360° (Efecto simétrico, salida de luz frontal)
Color de luz	Blanco cálido
Alimentación	85 – 265 V ca
Potencia	24 W

NOM | IP 65 | 85 – 265 | 3 000 K Blanco cálido | FL 960 lúmenes Blanco cálido | 24 W | 360° | CRI 80 | PC POLICARBONATO | RECOMENDADO ÁREAS HÚMEDAS Y LUGARES DE COSTA

Ilumileds S.A. de C. V e Ingeniería electrodigital, audio, video, iluminación S.A de C.V. se reserva el derecho de modificar la información sin previo aviso y no se hace responsable por errores u omisiones en este documento.

SOBREPONER / MURO

LED803PCHBE [Acabado negro (Blanco cálido)]

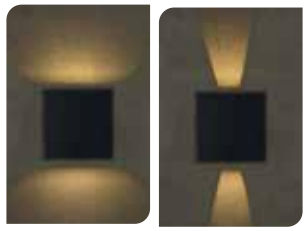





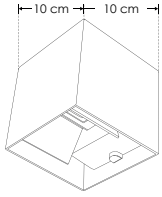

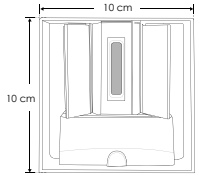

Material	Policarbonato acabado negro
Lámpara	Luminario para muro, puede ajustarse el ángulo de la luz de salida superior e inferior de acuerdo con el efecto requerido, mediante cortadoras incluidas
Color de luz	Blanco cálido
Alimentación	85-265 V ca
Potencia	6 W

NOM · IP 65 · 85 - 265 · 3 000 K Blanco cálido · FL 480 lúmenes Blanco cálido · 6 W · CRI 80 · 3-4 step MACADAM · PC POLICARBONATO · RECOMENDADO ÁREAS HÚMEDAS Y LUGARES DE COSTA

SOBREPONER / MURO

LED803PCSHBE [Acabado negro (Blanco cálido)]

LED803PCSHE [Acabado blanco (Blanco cálido)]

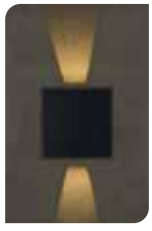

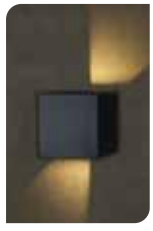





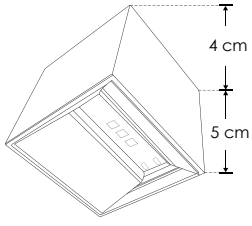



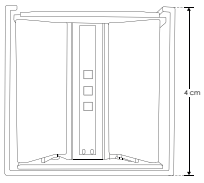

Material	Policarbonato acabado negro / blanco
Lámpara	Luminario para muro, puede ajustarse el ángulo de la luz de salida superior e inferior de acuerdo con el efecto requerido, mediante cortadoras incluidas
Color de luz	Blanco cálido
Alimentación	85-265 V ca
Potencia	2 W

NOM · IP 65 · 85-265 · 3 000 K Blanco cálido · FL 160 lúmenes Blanco cálido · 2 W · CRI 80 · 3-4 step MACADAM · PC POLICARBONATO · RECOMENDADO ÁREAS HÚMEDAS Y LUGARES DE COSTA

Ilumileds S.A. de C. V. e Ingeniería electrodigital, audio, video, iluminación S.A de C.V. se reserva el derecho de modificar la información sin previo aviso y no se hace responsable por errores u omisiones en este documento.

SOBREPONER / MURO

LED0616PCBE [Acabado negro (Blanco cálido)]

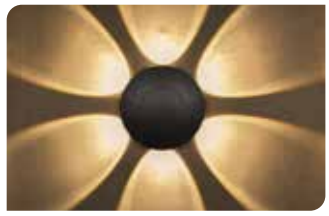

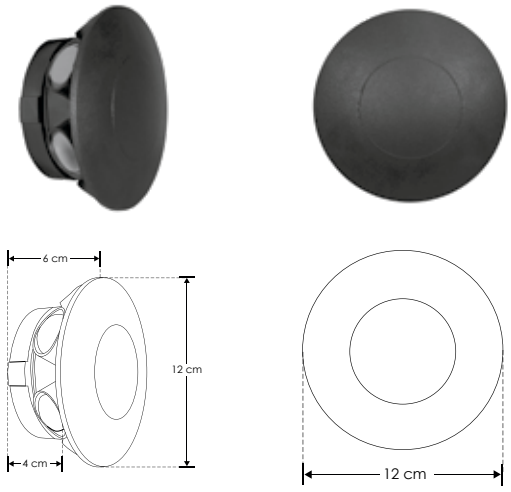

Material	Policarbonato acabado negro
Lámpara	Luminario con luz indirecta para sobreponer en muro
Ángulo de apertura	45° (Cada salida de luz)
Color de luz	Blanco cálido
Alimentación	100 – 265 V ca
Potencia	6 W

NOM | IP 65 | 100 – 265 | 3 000 K Blanco cálido | FL 450 lúmenes Blanco cálido | 6 W | 45° | CRI 80 | 3-4 step MACADAM | PC POLICARBONATO | RECOMENDADO ÁREAS HÚMEDAS Y LUGARES DE COSTA

SOBREPONER / MURO

LED0119PCBE [Acabado negro (Blanco cálido)]



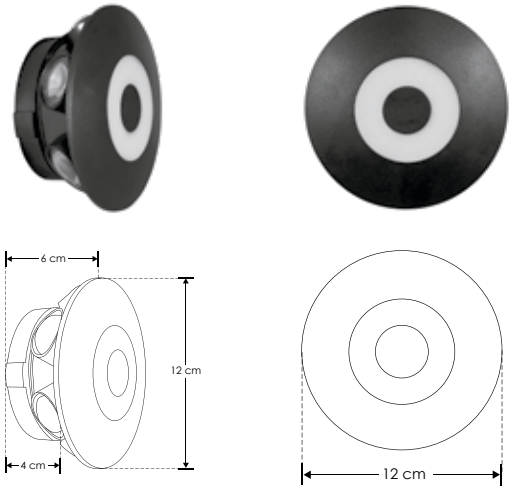

Material	Policarbonato acabado negro
Lámpara	Luminario con luz directa e indirecta para sobreponer en muro
Ángulo de apertura	45° (Cada salida de luz), 120° (Luz directa frontal)
Color de luz	Blanco cálido
Alimentación	100 – 265 V ca
Potencia	7 W

NOM | IP 65 | 100 – 265 | 3 000 K Blanco cálido | FL 525 lúmenes Blanco cálido | 7 W | 45° | 120° | CRI 80 | 3-4 step MACADAM | PC POLICARBONATO | RECOMENDADO ÁREAS HÚMEDAS Y LUGARES DE COSTA

Ilumileds S.A. de C. V e Ingeniería electrodigital, audio, video, iluminación S.A de C.V. se reserva el derecho de modificar la información sin previo aviso y no se hace responsable por errores u omisiones en este documento.

SOBREPONER / MURO

ILUESFPC7WBE

[Acabado negro (Blanco cálido)]





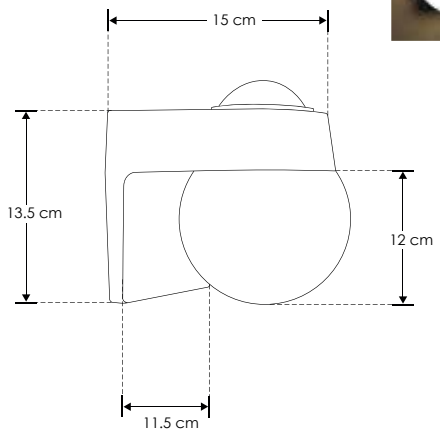

Material	Policarbonato acabado negro
Lámpara	Luminario con luz directa e indirecta para sobreponer en muro
Ángulo de apertura	Luz superior indirecta de 45°, luz inferior directa de 360°
Color de luz	Blanco cálido
Alimentación	100 – 265 V ca
Potencia	7 W

NOM · IP 65 · 100 – 265 · 3 000 K Blanco cálido · FL 525 lúmenes Blanco cálido · 7 W · 45° · 360° · CRI 80 · 3-4 step MACADAM · PC POLICARBONATO · RECOMENDADO ÁREAS HÚMEDAS Y LUGARES DE COSTA

SOBREPONER / MURO

LED204PCHBE

[Acabado negro (Blanco cálido)]





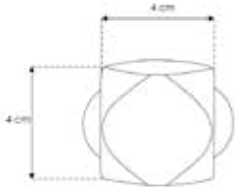



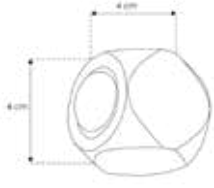

Material	Policarbonato acabado negro
Lámpara	Luminario para muro con dos salidas de luz indirecta
Color de luz	Blanco cálido
Alimentación	85-265 V ca
Potencia	2 W



NOM · IP 65 · 85-265 · 3 000 K Blanco cálido · FL 150 lúmenes Blanco cálido · 2 W · 45° · CRI 80 · 3-4 step MACADAM · PC POLICARBONATO · RECOMENDADO ÁREAS HÚMEDAS Y LUGARES DE COSTA

Ilumileds S.A. de C. V. e Ingeniería electrodigital, audio, video, iluminación S.A de C.V. se reserva el derecho de modificar la información sin previo aviso y no se hace responsable por errores u omisiones en este documento.

SOBREPONER / MURO

LED404PCHBE [Acabado negro (Blanco cálido)]





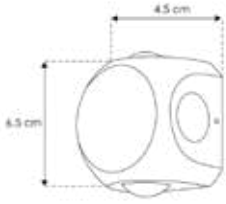



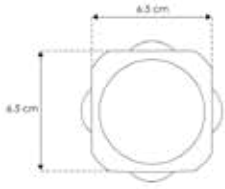

Material	Policarbonato acabado negro
Lámpara	Luminario para muro con cuatro salidas de luz indirecta
Color de luz	Blanco cálido
Alimentación	85-265 V ca
Potencia	4 W



NOM · IP 65 · 85-265 · 3 000 K Blanco cálido · FL 300 lúmenes Blanco cálido · 4 W · 45° · CRI 80 · 3-4 step MACADAM · PC POLICARBONATO · RECOMENDADO ÁREAS HÚMEDAS Y LUGARES DE COSTA

SOBREPONER / MURO

LED804PCHBE [Acabado negro (Blanco cálido)]

LED804PCHE [Acabado blanco (Blanco cálido)]

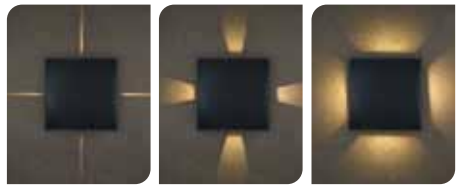



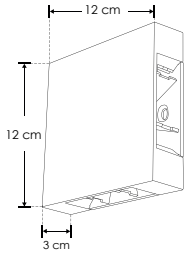

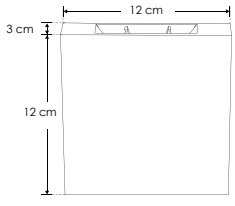

Material	Policarbonato acabado negro / blanco
Lámpara	Luminario para muro, puede ajustarse el ángulo de la luz de las salidas de acuerdo con el efecto requerido, mediante cortadoras incluidas
Color de luz	Blanco cálido
Alimentación	85 - 265 V ca
Potencia	4 W

NOM · IP 65 · 85-265 · 3 000 K Blanco cálido · FL 320 lúmenes Blanco cálido · 4 W · 360° · CRI 80 · 3-4 step MACADAM · PC POLICARBONATO · RECOMENDADO ÁREAS HÚMEDAS Y LUGARES DE COSTA

Ilumileds S.A. de C. V e Ingeniería electrodigital, audio, video, iluminación S.A de C.V. se reserva el derecho de modificar la información sin previo aviso y no se hace responsable por errores u omisiones en este documento.

LED1212PC4WWWB [Acabado negro (Blanco cálido)]

NUEVO







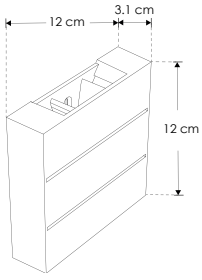

Material	Policarbonato acabado negro
Lámpara	Luminario para muro. Puede ajustarse el ángulo de la luz de salida de acuerdo con el efecto requerido, mediante 2 cortadores incluidos
Ángulo de apertura	120° (Dos salidas de luz directa y dos de luz indirecta)
Color de luz	Blanco cálido
Alimentación	85 - 265 V ca
Potencia	4 W

NOM · IP 65 · 85-265 · 3 000 K Blanco cálido · FL 200 lúmenes Blanco cálido · 4 W · 120° · CRI 80 · 3-4 step MACADAM · PC POLICARBONATO · RECOMENDADO ÁREAS HÚMEDAS Y LUGARES DE COSTA



Ilumileds S.A. de C. V. e Ingeniería electrodigital, audio, video, iluminación S.A de C.V. se reserva el derecho de modificar la información sin previo aviso y no se hace responsable por errores u omisiones en este documento.

SOBREPONER / MURO

ILUPC2LENS4WB [Acabado negro (Blanco cálido)]





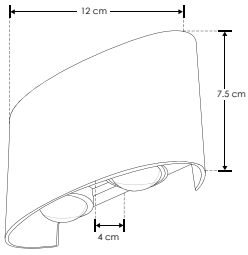

Material	Policarbonato acabado negro
Lámpara	Luminario para muro
Ángulo de apertura	120° (Efecto simétrico, salida de luz superior e inferior)
Color de luz	Blanco cálido
Alimentación	100 - 240 V ca
Potencia	4 W

NOM | IP 65 | 100 - 240 | 3 000 K Blanco cálido | FL 320 lúmenes Blanco cálido | 4 W | 120° | CRI 80 | PC POLICARBONATO | RECOMENDADO ÁREAS HÚMEDAS Y LUGARES DE COSTA

SOBREPONER / MURO

ILUPC4LENS8WB [Acabado negro (Blanco cálido)]





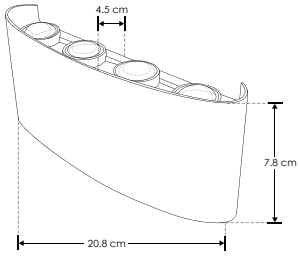

Material	Policarbonato acabado negro
Lámpara	Luminario para muro
Ángulo de apertura	120° (Efecto simétrico, salida de luz superior e inferior)
Color de luz	Blanco cálido
Alimentación	100 - 240 V ca
Potencia	8 W

NOM | IP 65 | 100 - 240 | 3 000 K Blanco cálido | FL 640 lúmenes Blanco cálido | 8 W | 120° | CRI 80 | PC POLICARBONATO | RECOMENDADO ÁREAS HÚMEDAS Y LUGARES DE COSTA

Ilumileds S.A. de C. V e Ingeniería electrodigital, audio, video, iluminación S.A de C.V. se reserva el derecho de modificar la información sin previo aviso y no se hace responsable por errores u omisiones en este documento.

SOBREPONER / MURO

ILUPC3LENS24WB

[Acabado negro (Blanco cálido)]





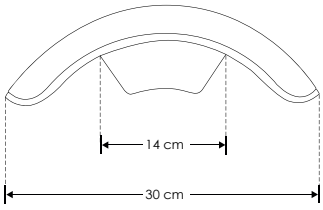



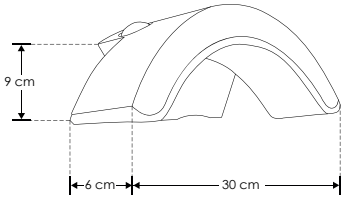

Material	Policarbonato acabado negro y mica de policarbonato difuso
Lámpara	Luminario para muro
Ángulo de apertura	Salidas de luz indirecta de 45° y luz directa inferior de 120°
Color de luz	Blanco cálido
Alimentación	100 – 265 V ca
Potencia	24 W

NOM | IP 65 | 100 – 265 | 3 000 K Blanco cálido | FL 1 440 lúmenes Blanco cálido | 24 W | 45° | 120° | CRI 80 | PC POLICARBONATO | RECOMENDADO ÁREAS HÚMEDAS Y LUGARES DE COSTA

SOBREPONER / MURO

ILUPCP428WWWB

[Acabado negro (Blanco cálido)]



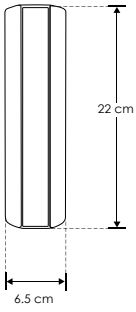





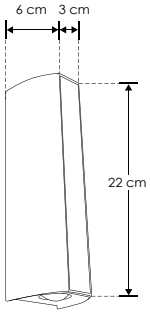

Material	Policarbonato acabado negro y mica de policarbonato difuso
Lámpara	Luminario para muro
Ángulo de apertura	Salidas de luz indirecta de 45° y luz directa frontal de 120°
Color de luz	Blanco cálido
Alimentación	100 – 265 V ca
Potencia	8 W

NOM | IP 65 | 100 – 265 | 3 000 K Blanco cálido | FL 720 lúmenes Blanco cálido | 8 W | 45° | 120° | CRI 80 | PC POLICARBONATO | RECOMENDADO ÁREAS HÚMEDAS Y LUGARES DE COSTA

Ilumileds S.A. de C. V. e Ingeniería electrodigital, audio, video, iluminación S.A de C.V. se reserva el derecho de modificar la información sin previo aviso y no se hace responsable por errores u omisiones en este documento.

SOBREPONER / MURO

ILUPC2WAVE2WB [Acabado negro (Dos ondas, 2 W)]

ILUPC4WAVE4WB [Acabado negro (Cuatro ondas, 4 W)]

ILUPC6WAVE6WB [Acabado negro (Seis ondas, 6 W)]

NUEVOS



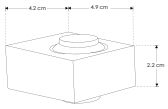





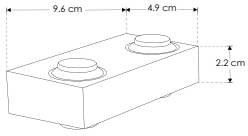

Material	Policarbonato acabado negro
Lámpara	Luminario para muro
Ángulo de apertura	120° (Efecto simétrico, salida de luz superior e inferior en forma de ondas)
Color de luz	Blanco cálido
Alimentación	85 – 265 V ca
Potencia	2 W / 4 W / 6 W



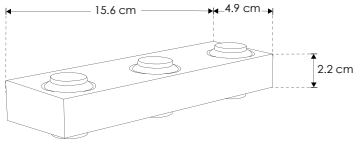

RECOMENDADO
ÁREAS HÚMEDAS Y LUGARES DE COSTA

NOM | IP 65 | 85 – 265 | 3 000 K Blanco cálido | 2 W | FL 60 lúmenes Blanco cálido | 4 W | FL 120 lúmenes Blanco cálido | 6 W | FL 180 lúmenes Blanco cálido | 120° | CRI 80 | PC POLICARBONATO

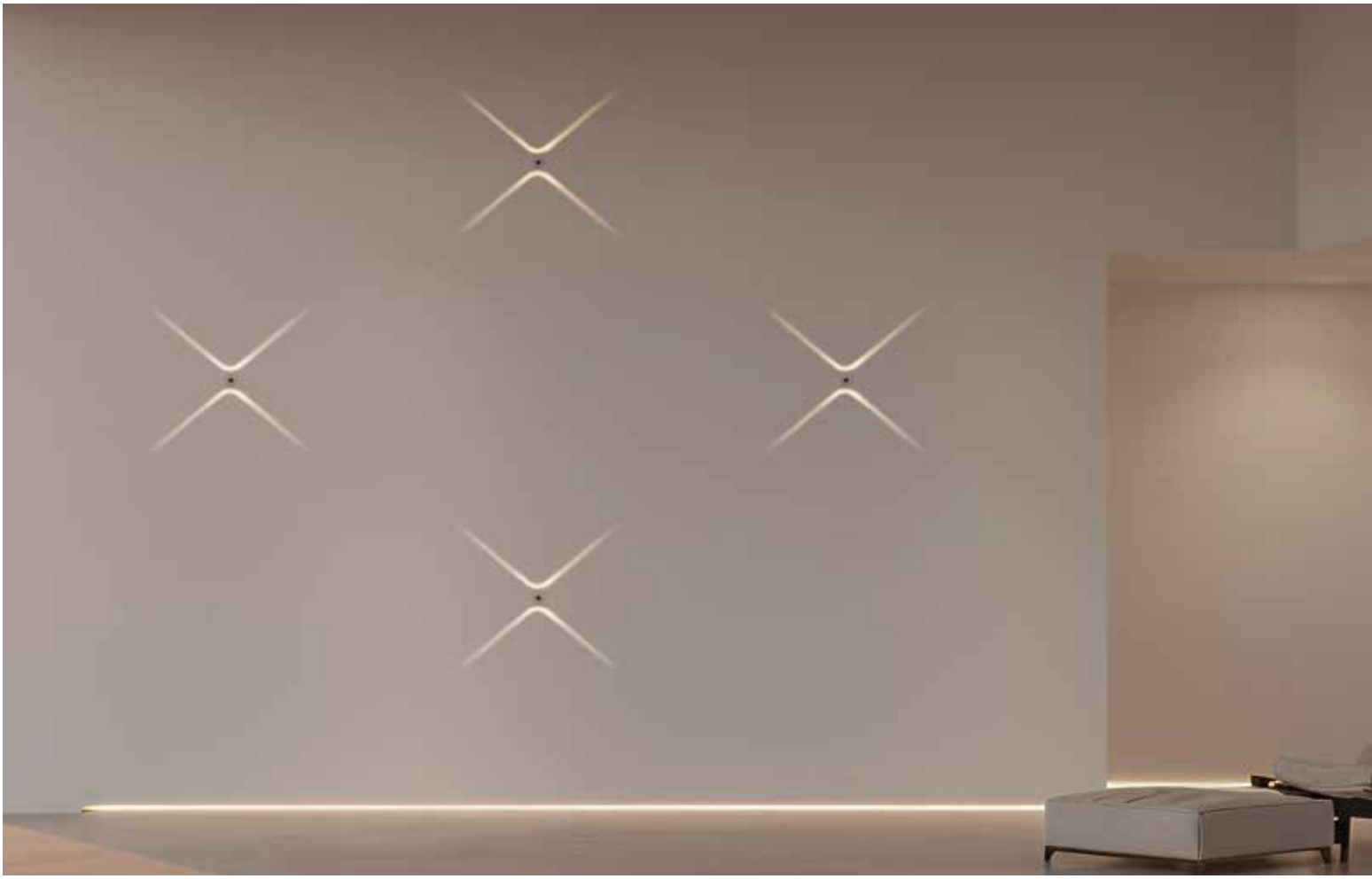

Ilumileds S.A. de C. V e Ingeniería electrodigital, audio, video, iluminación S.A de C.V. se reserva el derecho de modificar la información sin previo aviso y no se hace responsable por errores u omisiones en este documento.

SOBREPONER / MURO

ILUPCECL12WCCTN [Acabado negro]

ILUPCECL12WCCTM [Acabado madera natural]

[TCC - 3 000K / 4 100 K / 6 500 K
(Seleccionable mediante interruptor interno)]





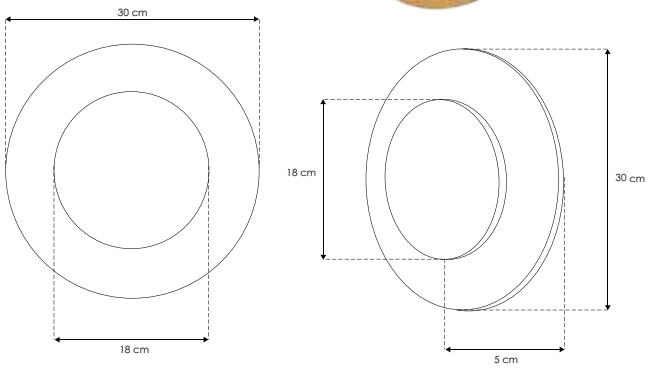

Material	Policarbonato acabado negro o policarbonato acabado madera natural (dependiendo del modelo)
Lámpara	Luminario para muro
Ángulo de apertura	360° (Efecto simétrico, salida de luz indirecta trasera)
Color de luz	Blanco cálido / Blanco Neutro / Blanco
Alimentación	85 – 265 V ca
Potencia	12 W



NOM | IP 65 | 85 – 265 | 3 000 K Blanco cálido | FL 600 lúmenes Blanco cálido | 4 100 K Blanco neutro | FL 660 lúmenes Blanco neutro | 6 500 K Blanco | FL 720 lúmenes Blanco | 12 W | 360° | CRI 80

SOBREPONER / MURO

ILUPC8663SBE [Acabado negro 13 cm (Blanco cálido)]

ILUPC8663SWE [Acabado blanco 13 cm (Blanco cálido)]

ILUPC8663BE [Acabado negro 16 cm (Blanco cálido)]

ILUPC8663WE [Acabado blanco 16 cm (Blanco cálido)]



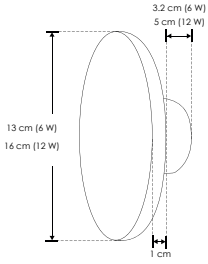

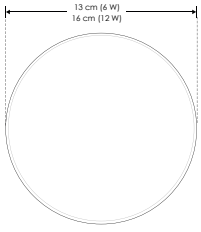

Material	Policarbonato acabado negro / blanco
Lámpara	Luminario para muro
Ángulo de apertura	360° (Efecto simétrico, salida de luz indirecta trasera)
Color de luz	Blanco cálido
Alimentación	100 - 240 V ca
Potencia	6 W (13 cm) / 12 W (16 cm)



NOM | IP 65 | 100-240 | 3 000 K Blanco cálido | 6 W | FL 300 lúmenes Blanco cálido | 12 W | FL 600 lúmenes Blanco cálido | 360° | CRI 80 | 3-4 step MACADAM | PC POLICARBONATO | RECOMENDADO ÁREAS HÚMEDAS Y LUGARES DE COSTA

Ilumileds S.A. de C. V. e Ingeniería electrodigital, audio, video, iluminación S.A de C.V. se reserva el derecho de modificar la información sin previo aviso y no se hace responsable por errores u omisiones en este documento.

SOBREPONER / MURO

ILUPC4440SSBE [Acabado negro 10.5 cm (Blanco cálido)]

ILUPC4440SBE [Acabado negro 13.5 cm (Blanco cálido)]

ILUPC4440BE [Acabado negro 16.5 cm (Blanco cálido)]

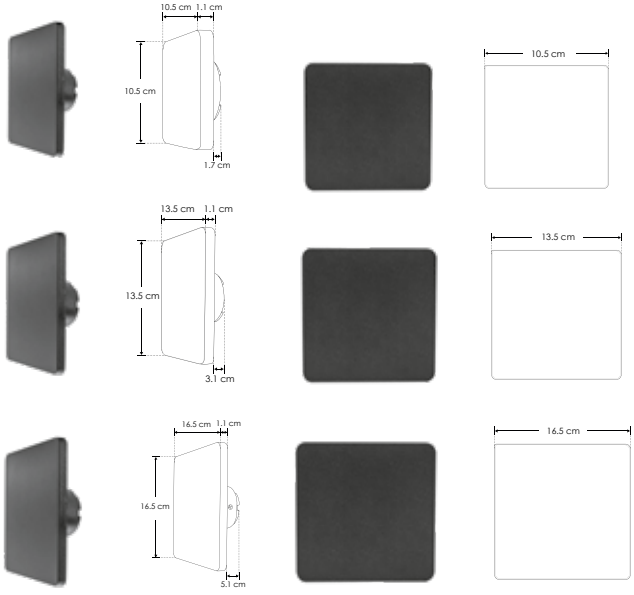



Material	Policarbonato acabado negro
Lámpara	Luminario para muro
Ángulo de apertura	360° (Efecto simétrico, salida de luz indirecta trasera)
Color de luz	Blanco cálido
Alimentación	100 - 240 V ca
Potencia	3 W (10.5 cm) / 6 W (13.5 cm) / 12 W (16.5 cm)

RECOMENDADO ÁREAS HÚMEDAS Y LUGARES DE COSTA

NOM | IP 65 | 100-240 | 3 000 K Blanco cálido | 3 W | FL 150 lúmenes Blanco cálido | 6 W | FL 300 lúmenes Blanco cálido | 12 W | FL 600 lúmenes Blanco cálido | 360° | CRI 80 | 3-4 step MACADAM | PC POLICARBONATO

SOBREPONER / MURO

LED22PC18WWWB [Acabado negro (Blanco cálido)]



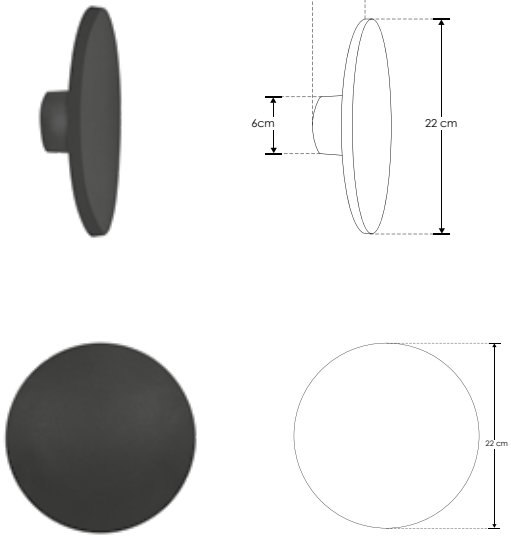

Material	Policarbonato acabado negro
Lámpara	Luminario para muro
Ángulo de apertura	360° (Efecto simétrico, salida de luz indirecta trasera)
Color de luz	Blanco cálido
Alimentación	100 - 240 V ca
Potencia	18 W

Nota: Puede combinarse con el modelo ILUPC8663SBE para crear formaciones personalizadas

NOM | IP 65 | 100-240 | 3 000 K Blanco cálido | FL 900 lúmenes Blanco cálido | 18 W | 360° | CRI 80 | 3-4 step MACADAM | PC POLICARBONATO | RECOMENDADO ÁREAS HÚMEDAS Y LUGARES DE COSTA

Ilumileds S.A. de C. V e Ingeniería electrodigital, audio, video, iluminación S.A de C.V. se reserva el derecho de modificar la información sin previo aviso y no se hace responsable por errores u omisiones en este documento.

SOBREPONER / MURO

ILUPCPBL1.5WWWB [Acabado negro (Blanco cálido) 1.5 W]

ILUPCPBL3WWWB [Acabado negro (Blanco cálido) 3 W]



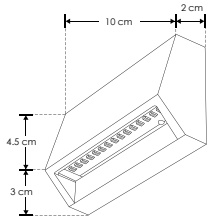



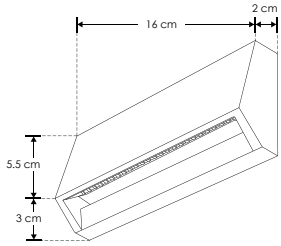



Material	Policarbonato acabado negro
Lámpara	Luminario de cortesia para muro y escalones
Ángulo de apertura	120° (Luz indirecta inferior)
Color de luz	Blanco cálido
Alimentación	100 – 240 V ca
Potencia	1.5 W / 3 W

NOM | IP 65 | 100 – 240 | 3 000 K Blanco cálido | 1.5 W | FL 105 lúmenes Blanco cálido | 3 W | FL 210 lúmenes Blanco cálido | 120° | CRI 80 | 3-4 step MACADAM | RECOMENDADO ÁREAS HÚMEDAS Y LUGARES DE COSTA

EMPOTRAR / MURO

ILUPCSTEPWE [Acabado blanco (blanco cálido, IP54)]

ILUPCSTEPSWE [Acabado blanco (blanco cálido. IP20)]





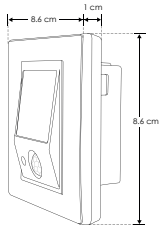



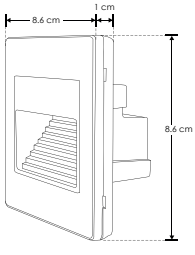





Material	Policarbonato acabado blanco
Lámpara	Luminario para muro
Ángulo de apertura	120°
Color de luz	Blanco cálido
Alimentación	85-265 V ca
Potencia	1 W

Nota: El modelo ILUPCSTEPSWE cuenta con sensor de presencia que solo funciona en interiores

NOM | IP 20 | IP 54 | 85-265 | 3 000 K Blanco cálido | FL 70 lúmenes Blanco cálido | 1 W | 120° | CRI 80 | PC POLICARBONATO

Ilumileds S.A. de C. V. e Ingeniería electrodigital, audio, video, iluminación S.A de C.V. se reserva el derecho de modificar la información sin previo aviso y no se hace responsable por errores u omisiones en este documento.

SOBREPONER / MURO

ILU2810PC1WB [Acabado negro (Blanco cálido)]

ILU2810PC1WW [Acabado blanco (Blanco cálido)]





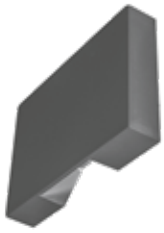

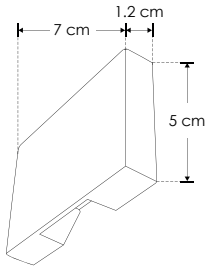

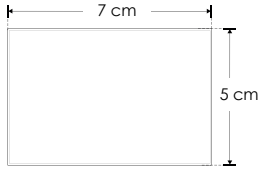

Material	Policarbonato acabado negro / blanco
Lámpara	Luminario de cortesia para muro
Ángulo de apertura	120°
Color de luz	Blanco cálido
Alimentación	85 - 265 V ca
Potencia	1 W

Nota: Producto DOB, controlador y fuente luminosa comparten la misma placa, sensible a variaciones de voltaje o corriente, consulte manual de operación.

NOM | IP 65 | 85-265 | 3 000 K Blanco cálido | FL 70 lúmenes Blanco cálido | 1 W | 120° | CRI 80 | 3-4 step MACADAM | PC POLICARBONATO | RECOMENDADO ÁREAS HÚMEDAS Y LUGARES DE COSTA

SOBREPONER / MURO

ILU2830PC2WB [Acabado negro (Blanco cálido)]

ILU2830PC2WW [Acabado blanco (Blanco cálido)]









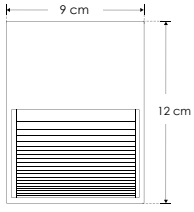

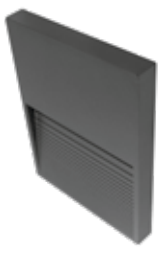



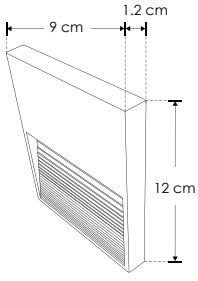

Material	Policarbonato acabado negro / blanco
Lámpara	Luminario de cortesia para muro
Ángulo de apertura	120°
Color de luz	Blanco cálido
Alimentación	85 - 265 V ca
Potencia	2 W

Nota: Producto DOB, controlador y fuente luminosa comparten la misma placa, sensible a variaciones de voltaje o corriente, consulte manual de operación.

NOM | IP 65 | 85-265 | 3 000 K Blanco cálido | FL 140 lúmenes Blanco cálido | 2 W | 120° | CRI 80 | 3-4 step MACADAM | RECOMENDADO ÁREAS HÚMEDAS Y LUGARES DE COSTA

Ilumileds S.A. de C. V e Ingeniería electrodigital, audio, video, iluminación S.A de C.V. se reserva el derecho de modificar la información sin previo aviso y no se hace responsable por errores u omisiones en este documento.

SOBREPONER / MURO

ILU2840PC3WB [Acabado negro (Blanco cálido)]

ILU2840PC3WW [Acabado blanco (Blanco cálido)]





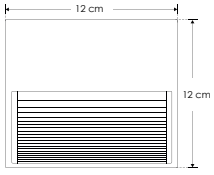

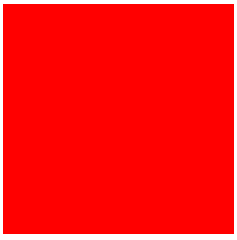

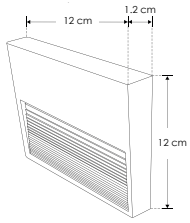

Material	Policarbonato acabado negro / blanco
Lámpara	Luminario de cortesia para muro
Ángulo de apertura	120°
Color de luz	Blanco cálido
Alimentación	85 - 265 V ca
Potencia	3 W

Nota: Producto DOB, controlador y fuente luminosa comparten la misma placa, sensible a variaciones de voltaje o corriente, consulte manual de operación.

NOM | IP 65 | 85-265 | 3 000 K Blanco cálido | FL 210 lúmenes Blanco cálido | 3 W | 120° | CRI 80 | 3-4 step MACADAM | PC POLICARBONATO | RECOMENDADO ÁREAS HÚMEDAS Y LUGARES DE COSTA

EMPOTRAR / MURO

ILU2650BPC2WB [Acabado negro (Blanco cálido)]

ILU2650BPC2WW [Acabado blanco (Blanco cálido)]





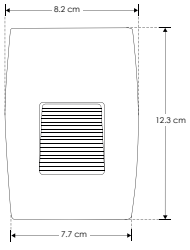



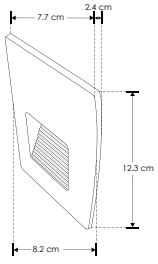

Material	Policarbonato acabado negro / blanco
Lámpara	Luminario de muro para empotrar, compatible con caja registro
Ángulo de apertura	120°
Color de luz	Blanco cálido
Alimentación	85 - 265 V ca
Potencia	2 W

Nota: Producto DOB, controlador y fuente luminosa comparten la misma placa, sensible a variaciones de voltaje o corriente, consulte manual de operación.

NOM | IP 65 | 85-265 | 3 000 K Blanco cálido | FL 140 lúmenes Blanco cálido | 2 W | 120° | CRI 80 | 3-4 step MACADAM | PC POLICARBONATO | RECOMENDADO ÁREAS HÚMEDAS Y LUGARES DE COSTA

Ilumileds S.A. de C. V. e Ingeniería electrodigital, audio, video, iluminación S.A de C.V. se reserva el derecho de modificar la información sin previo aviso y no se hace responsable por errores u omisiones en este documento.



EMPOTRAR / MURO

ILUC111PCS2WWWB [Acabado negro (Blanco cálido)]

ILUC111PCS2WWWW [Acabado blanco (Blanco cálido)]

NUEVOS



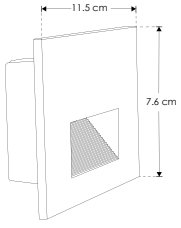



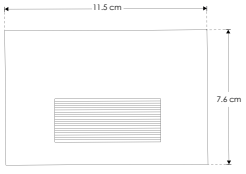





Material	Policarbonato acabado negro / blanco
Lámpara	Luminario con sensor de movimiento para empotrar en muro (hasta 2.5m de alcance sin obstáculos)
Ángulo de apertura	120° (Salida de luz indirecta hacía abajo)
Color de luz	Blanco cálido
Alimentación	85 - 265 V ca
Potencia	2 W

Nota: Compatible con registro tipo "Chalupa". Tiempo de espera después de no detectar movimiento 35 segundos.

NOM | IP 65 | 85-265 | 3 000 K Blanco cálido | FL 100 lúmenes Blanco cálido | 2 W | 120° | CRI 80 | 3-4 step MACADAM | PC POLICARBONATO | RECOMENDADO ÁREAS HÚMEDAS Y LUGARES DE COSTA

Ilumileds S.A. de C. V e Ingeniería electrodigital, audio, video, iluminación S.A de C.V. se reserva el derecho de modificar la información sin previo aviso y no se hace responsable por errores u omisiones en este documento.

EMPOTRAR / MURO

ILUC112PCS2WWWB [Acabado negro (Blanco cálido)]

ILUC112PCS2WWWW [Acabado blanco (Blanco cálido)]

NUEVOS



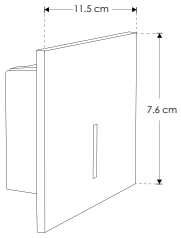



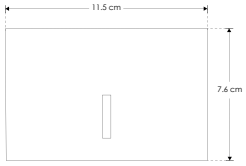





Material	Policarbonato acabado negro / blanco
Lámpara	Luminario con sensor de movimiento para empotrar en muro (hasta 2.5m de alcance sin obstáculos)
Ángulo de apertura	120 ° (Salida de luz directa frontal)
Color de luz	Blanco cálido
Alimentación	85 - 265 V ca
Potencia	2 W

Nota: Compatible con registro tipo "Chalupa". Tiempo de espera después de no detectar movimiento 35 segundos.

NOM | IP 65 | 85-265 | 3 000 K Blanco cálido | FL 100 lúmenes Blanco cálido | 2 W | 120° | CRI 80 | 3-4 step MACADAM | PC POLICARBONATO | RECOMENDADO ÁREAS HÚMEDAS Y LUGARES DE COSTA



Ilumileds S.A. de C. V. e Ingeniería electrodigital, audio, video, iluminación S.A de C.V. se reserva el derecho de modificar la información sin previo aviso y no se hace responsable por errores u omisiones en este documento.

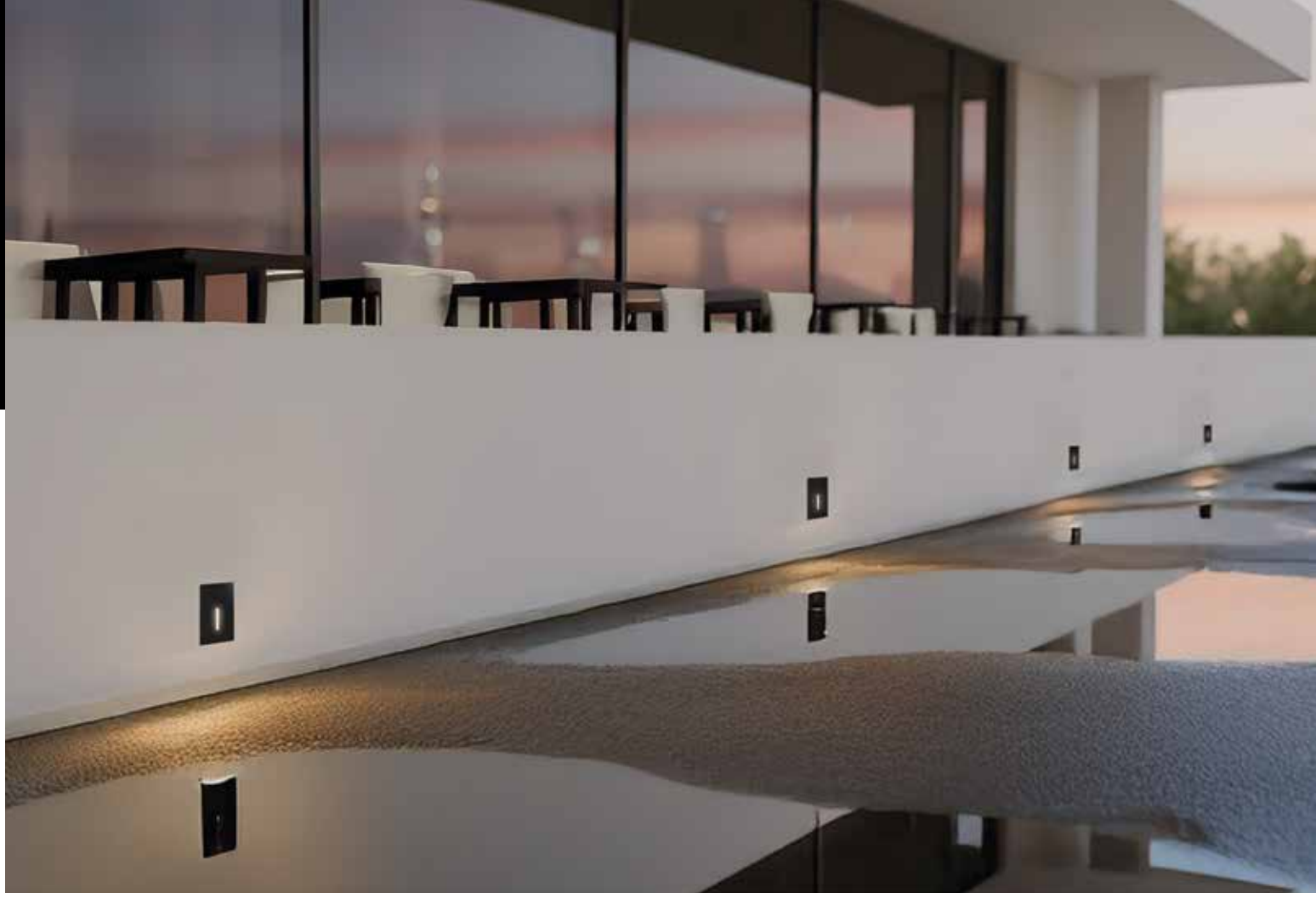

EMPOTRAR / MURO

ILUC113PCS2WWWB [Acabado negro (Blanco cálido)]

ILUC113PCS2WWWW [Acabado blanco (Blanco cálido)]

NUEVOS



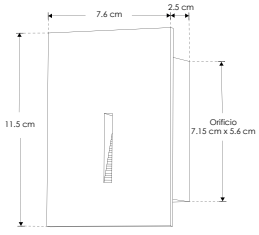







Material	Policarbonato acabado negro / blanco
Lámpara	Luminario con sensor de movimiento para empotrar en muro (hasta 2.5m de alcance sin obstáculos)
Ángulo de apertura	120 ° (Salida de luz indirecta frontal / inferior)
Color de luz	Blanco cálido
Alimentación	85 - 265 V ca
Potencia	2 W

Nota: Compatible con registro tipo "Chalupa". Tiempo de espera después de no detectar movimiento 35 segundos.

NOM | IP 65 | 85-265 | 3 000 K Blanco cálido | FL 100 lúmenes Blanco cálido | 2 W | 120° | CRI 80 | 3-4 step MACADAM | PC POLICARBONATO | RECOMENDADO ÁREAS HÚMEDAS Y LUGARES DE COSTA

Ilumileds S.A. de C. V e Ingeniería electrodigital, audio, video, iluminación S.A de C.V. se reserva el derecho de modificar la información sin previo aviso y no se hace responsable por errores u omisiones en este documento.

SOLAR / SOBREPONER / MURO

ILUSOLPC803H3WB [Acabado negro (Blanco cálido)]

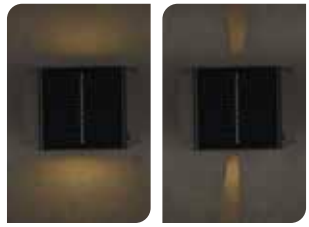



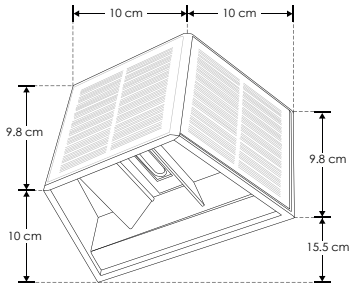

Material	Policarbonato acabado negro
Lámpara	Luminario solar para muro con cortadores de luz ajustables
Ángulo de apertura	180° (Efecto de luz superior e inferior)
Color de luz	Blanco cálido
Potencia	3 W

Nota: Incluye batería y celda solar. Tiempo de encendido 10 H continuas [2 H (100% de brillo), 3 H (70% de brillo), 5H (decremento de brillo progresivo)].
Con cortadores de luz ajustables

NOM | IP 54 | SOLAR | 3 000 K Blanco cálido | FL 70 lúmenes Blanco cálido | 3 W | CRI 80 | 3-4 step MACADAM | PC POLICARBONATO | RECOMENDADO ÁREAS HÚMEDAS Y LUGARES DE COSTA

SOLAR / SOBREPONER / MURO

ILUSOLPC4LENS2WB [Acabado negro (Blanco cálido)]





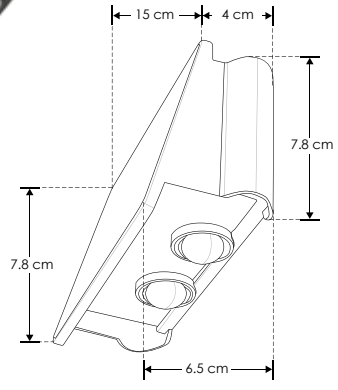

Material	Policarbonato acabado negro
Lámpara	Luminario solar para muro
Ángulo de apertura	180° (Efecto de luz superior e inferior)
Color de luz	Blanco cálido
Potencia	2 W

Nota: Incluye batería y celda solar. Tiempo de encendido 10 H continuas [2 H (100% de brillo), 3 H (70% de brillo), 5H (decremento de brillo progresivo)].

NOM | IP 54 | SOLAR | 3 000 K Blanco cálido | FL 79 lúmenes Blanco cálido | 2 W | CRI 80 | 3-4 step MACADAM | PC POLICARBONATO | RECOMENDADO ÁREAS HÚMEDAS Y LUGARES DE COSTA

Ilumileds S.A. de C. V. e Ingeniería electrodigital, audio, video, iluminación S.A de C.V. se reserva el derecho de modificar la información sin previo aviso y no se hace responsable por errores u omisiones en este documento.

SOLAR / SOBREPONER / MURO

ILUSOL4WB [Acabado negro (Blanco cálido)]







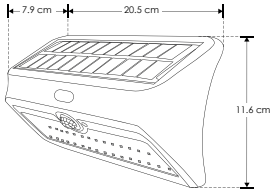

Material	Policarbonato acabado negro
Lámpara	Luminario solar de muro con sensor de presencia y obscuridad
Ángulo de apertura	120°
Color de luz	Blanco cálido
Potencia	4 W

Nota: Tiene una autonomía de 8 horas continuas encendido.

NOM | IP 44 | SOLAR | 3 000 K Blanco cálido | FL 190 lúmenes Blanco cálido | 4 W | 120° | CRI 80 | 3-4 step MACADAM | PC POLICARBONATO | RECOMENDADO ÁREAS HÚMEDAS Y LUGARES DE COSTA

SOBREPONER / PISO

ILUB01270E27B [Acabado negro]



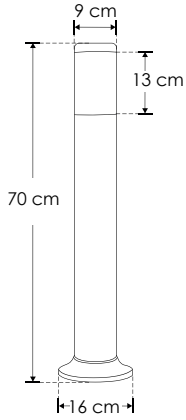



Material	Policarbonato acabado negro
Lámpara	Luminario tipo bolardo
Base	Base E27 (No incluye lámpara)
Ángulo de apertura	360° (Efecto de luz perimetral)
Alimentación	100 - 240 V ca
Potencia	40 W max.

NOM | IP 54 | 100-240 | E27 | 40 W max. | 360° | RECOMENDADO ÁREAS HÚMEDAS Y LUGARES DE COSTA

Ilumileds S.A. de C. V e Ingeniería electrodigital, audio, video, iluminación S.A de C.V. se reserva el derecho de modificar la información sin previo aviso y no se hace responsable por errores u omisiones en este documento.

ILUB060GU10B [Acabado negro]

NUEVO



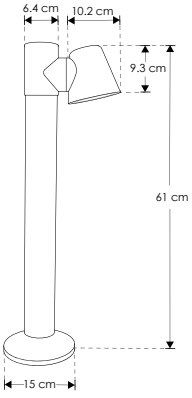



Material	Policarbonato acabado negro
Lámpara	Luminario tipo bolardo
Base	GU10
Ángulo de apertura	120° (Puede variar dependiendo de la lámpara que se le instale)
Alimentación	85 – 277 V ca
Potencia	7 W max.

Nota: No incluye lámpara, verificar compatibilidad con lámparas GU10 en manual de operación.





Ilumileds S.A. de C. V. e Ingeniería electrodigital, audio, video, iluminación S.A de C.V. se reserva el derecho de modificar la información sin previo aviso y no se hace responsable por errores u omisiones en este documento.

SOBREPONER / PISO

ILUB0270PC08WB [Acabado negro (Blanco cálido)]



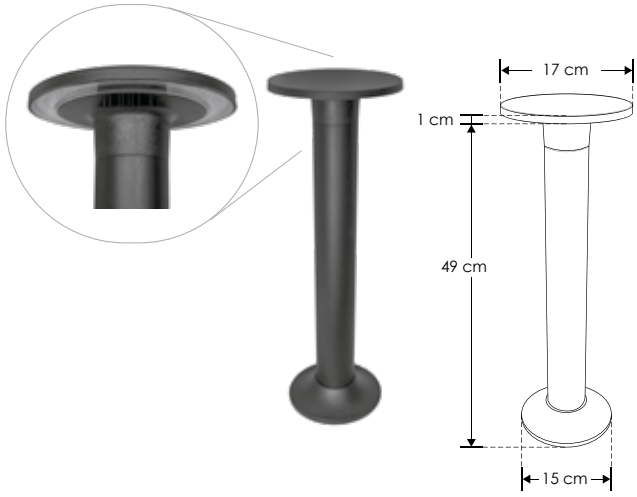

Material	Policarbonato acabado negro
Lámpara	Luminario tipo bolardo con salida de luz indirecta inferior
Ángulo de apertura	180° (Salida de luz indirecta hacía abajo)
Color de luz	Blanco cálido
Alimentación	100 - 240 V ca
Potencia	8 W

NOM | IP 54 | 100-240 | 3 000 K Blanco cálido | FL 560 lúmenes Blanco cálido | 8 W | 180° | CRI 80 | 2-3 step MACADAM | RECOMENDADO ÁREAS HÚMEDAS Y LUGARES DE COSTA

SOBREPONER / PISO

ILUESTPC60506W [Acabado negro (Blanco cálido)]



Material	Policarbonato acabado negro
Lámpara	Luminario para exteriores con estaca o base de sobreponer
Ángulo de apertura	180° (Luz indirecta hacia abajo)
Color de luz	Blanco cálido
Alimentación	100 - 240 V ca
Potencia	6 W

Nota: Incluye estaca (instalación opcional)

NOM | IP 65 | 100 - 240 | 3 000 K Blanco cálido | FL 500 lúmenes Blanco cálido | 6 W | 180° | CRI 80 | 3-4 step MACADAM | PC POLICARBONATO | RECOMENDADO ÁREAS HÚMEDAS Y LUGARES DE COSTA

 Ilumileds S.A. de C. V e Ingeniería electrodigital, audio, video, iluminación S.A de C.V. se reserva el derecho de modificar la información sin previo aviso y no se hace responsable por errores u omisiones en este documento.

SOBREPONER / PISO

ILUESTPC066012W

[Acabado negro (Blanco cálido)]





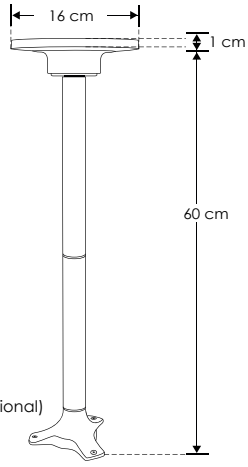

Nota: Incluye estaca (instalación opcional)

Material	Policarbonato acabado negro
Lámpara	Luminario para exteriores con estaca o base de sobreponer
Ángulo de apertura	180° (Luz indirecta hacia abajo)
Color de luz	Blanco cálido
Alimentación	100 - 240 V ca
Potencia	12 W

NOM | IP 65 | 100 - 240 | 3 000 K Blanco cálido | FL 1000 lúmenes Blanco cálido | 12 W | 180° | CRI 80 | 3-4 step MACADAM | PC POLICARBONATO | RECOMENDADO ÁREAS HÚMEDAS Y LUGARES DE COSTA

SOLAR / SOBREPONER / PISO

ILUSOLB0801B

[Acabado negro (Blanco cálido)]





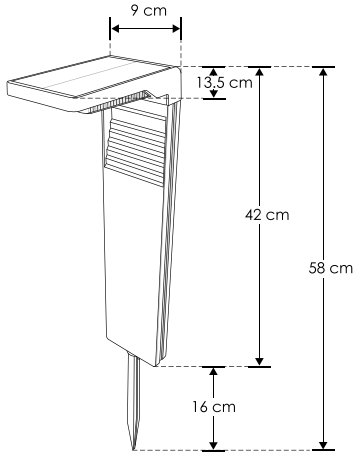

Material	Policarbonato acabado negro
Lámpara	Luminario solar con encendido automático
Ángulo de apertura	120°
Color de luz	Blanco cálido
Potencia	2 W

Nota: Incluye estaca para instalar en piso. Con dos niveles de brillo seleccionables mediante interruptor. Tiempo de trabajo, 8 horas continuas con nivel de brillo 1 (70%), 6 horas continuas con nivel de brillo 2 (100%). Con encendido automático durante la noche y carga de batería durante el día.

NOM | IP 65 | SOLAR | 3 000 K Blanco cálido | FL 100 lúmenes Blanco cálido | 2 W | 120° | CRI 80 | 3-4 step MACADAM | PC POLICARBONATO | RECOMENDADO ÁREAS HÚMEDAS Y LUGARES DE COSTA

Ilumileds S.A. de C. V. e Ingeniería electrodigital, audio, video, iluminación S.A de C.V. se reserva el derecho de modificar la información sin previo aviso y no se hace responsable por errores u omisiones en este documento.

LÁMPARAS





iLumileds®

NUEVOS
productos



MR166WCCT

Lámpara MR16 6 W con cambio de TCC (seleccionable mediante interruptor)



GU106WCCT

Lámpara GU10 6 W con cambio de TCC (seleccionable mediante interruptor)



G99WWWCE

Lámpara G9 9 W, blanco cálido

MR166WCCT [Acabado blanco (CCT)]

GU106WCCT [Acabado blanco (CCT)]

NUEVOS

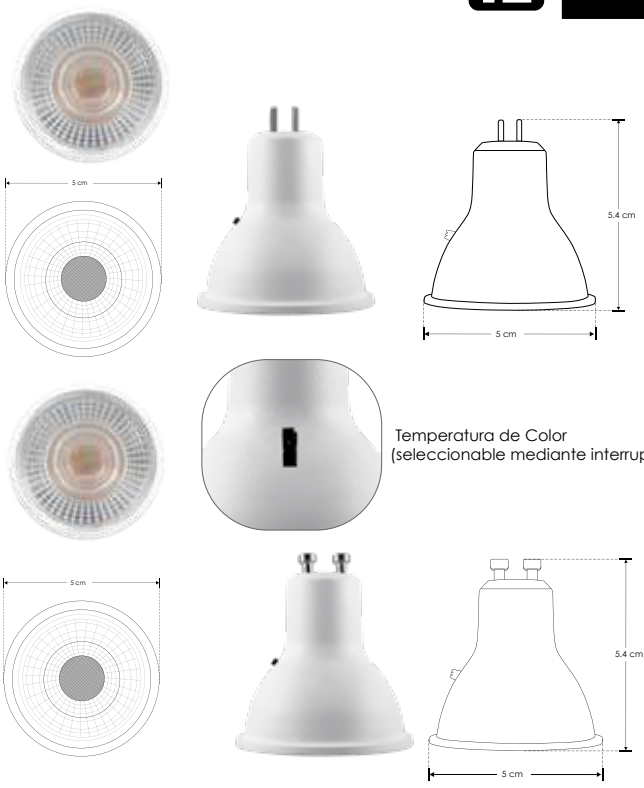

Material	Policarbonato acabado blanco y lente transparente
Base	MR16 / GU10
Lámpara	Lámpara tipo dicroico
Ángulo de apertura	38°
Color de luz	Blanco cálido / Blanco neutro / blanco
Alimentación	85-265 V ca
Potencia	6 W

Nota Flujo luminoso y Temperatura de Color (seleccionable mediante interruptor)

NOM | IP 20 | 3-4 step MACADAM | 38° | 85-265 | 3 000 K Blanco cálido | FL 360 lúmenes Blanco cálido | 4 000 K Blanco neutro | FL 390 lúmenes Blanco neutro | 5 500 K Blanco | FL 420 lúmenes Blanco | 6 W | MR16 | GU10 | CRI 80 | no atenuable | PC POLICARBONATO

MR167WWW3860 [Blanco cálido]

MR167WW3860 [Blanco]

GU107WWW3860 [Blanco cálido]

GU107WW3860 [Blanco]

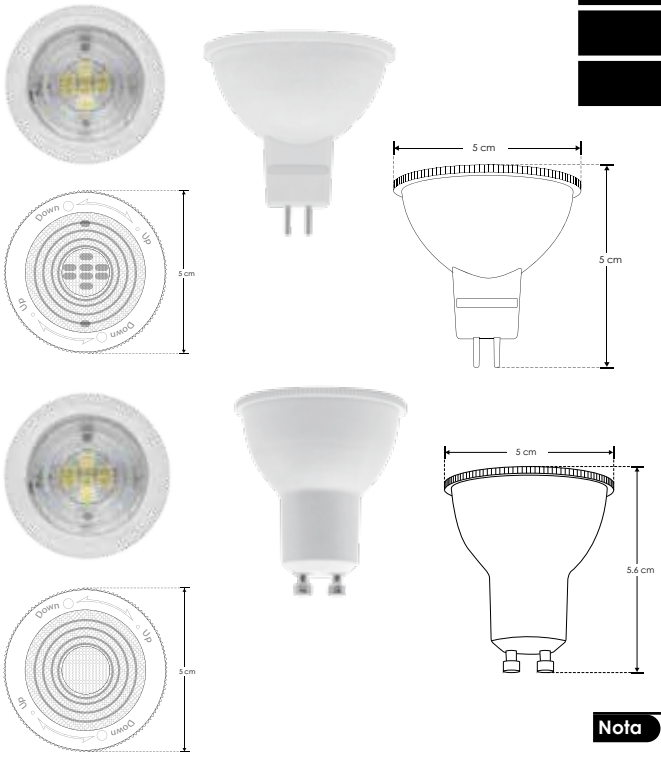

Material	Policarbonato acabado blanco y lente transparente
Base	MR16 / GU10
Lámpara	Lámpara tipo dicroico
Ángulo de apertura	38° a 60°
Color de luz	Blanco cálido / Blanco
Alimentación	85-265 V ca
Potencia	7 W

Nota Ángulo de apertura ajustable desde 38° a 60°

NOM | IP 20 | 3-4 step MACADAM | 38° a 60° | 85-265 | 3 000 K Blanco cálido | FL 455 lúmenes Blanco cálido | 6 500 K Blanco | FL 465 lúmenes Blanco | 7 W | MR16 | GU10 | CRI 90 | PC POLICARBONATO | no atenuable

Ilumileds S.A. de C. V e Ingeniería electrodigital, audio, video, iluminación S.A de C.V. se reserva el derecho de modificar la información sin previo aviso y no se hace responsable por errores u omisiones en este documento.

LINEA BAJO COSTO

MR167WWWE	[Blanco cálido]
MR167WNWE	[Blanco neutro]
MR167WWE	[Blanco]
GU107WWWE	[Blanco cálido]
GU107WNWE	[Blanco neutro]
GU107WWE	[Blanco]

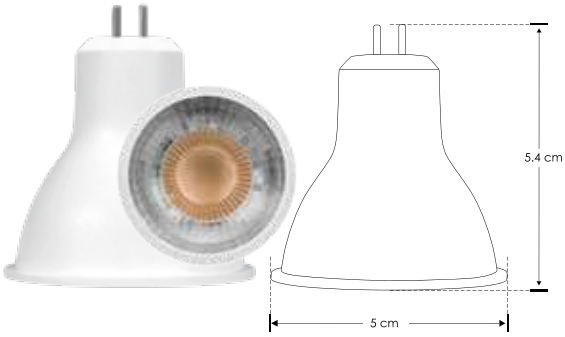

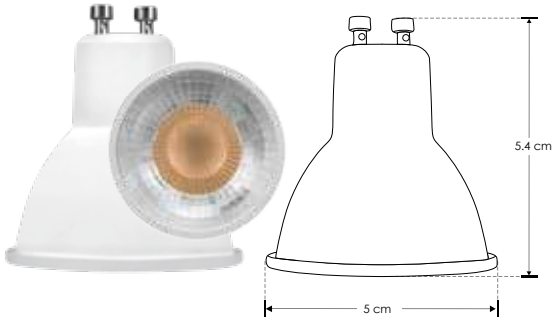

Material	Carcasa de plástico / Interior de aluminio
Base	MR16 / GU10
Lámpara	Lámpara tipo dicroico
Ángulo de apertura	38°
Color de luz	Blanco cálido / Blanco neutro / Blanco
Alimentación	110 - 130 V ca
Potencia	7 W

Nota Para aplicaciones donde no permanezca encendido más de 8 horas continuas.

no atenuable | IES Archivo Fotométrico

NOM | IP 20 | 3-4 step MACADAM | 38° | 110-130 | 2 700 K Blanco cálido | FL 455 lúmenes Blanco cálido | 4 100 K Blanco neutro | FL 460 lúmenes Blanco neutro | 6 000 K Blanco | FL 465 lúmenes Blanco | 7 W | MR16 | GU10 | CRI 80

LINEA PROFESIONAL

MR169WWW	[Blanco cálido]
MR169WNW	[Blanco neutro]
GU109WWW	[Blanco cálido]
GU109WNW	[Blanco neutro]





Material	Policarbonato acabado blanco y lente transparente
Base	MR16 / GU10
Lámpara	Lámpara tipo dicroico
Ángulo de apertura	38°
Color de luz	Blanco cálido / Blanco neutro
Alimentación	100 - 240 V ca
Potencia	9 W

NOM | IP 20 | 3-4 step MACADAM | 38° | 100-240 | 3 000 K Blanco cálido | FL 603 lúmenes Blanco cálido | 4 100 K Blanco neutro | FL 612 lúmenes Blanco neutro | 9 W | MR16 | GU10 | CRI 90 | PC POLICARBONATO | no atenuable

 Ilumileds S.A. de C. V e Ingeniería electrodigital, audio, video, iluminación S.A de C.V. se reserva el derecho de modificar la información sin previo aviso y no se hace responsable por errores u omisiones en este documento.

LINEA PROFESIONAL

MR169WDWW	[Blanco cálido]
MR169WDNW	[Blanco neutro]
MR169WDW	[Blanco]
GU109WDWW	[Blanco cálido]
GU109WDNW	[Blanco neutro]
GU109WDW	[Blanco]

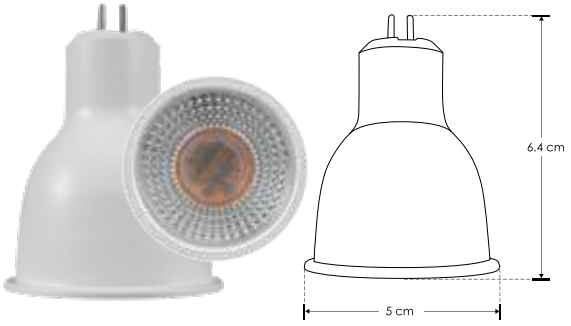

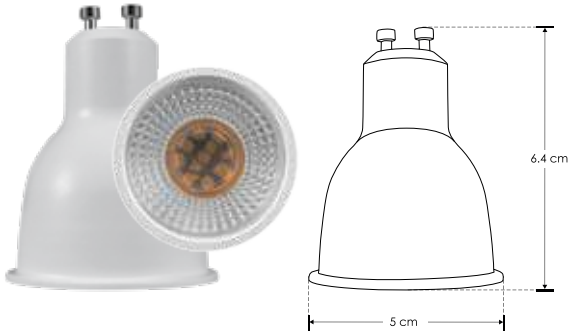

Material	Policarbonato acabado blanco y lente transparente
Base	MR16 / GU10
Lámpara	Lámpara tipo dicroico
Ángulo de apertura	38°
Color de luz	Blanco cálido / Blanco neutro / Blanco
Alimentación	110 - 130 V ca
Potencia	9 W

driver atenuable · PC POLICARBONATO

NOM · IP 20 · 3-4 step MACADAM · 38° · 110-130 · 3 000 K Blanco cálido · FL 603 lúmenes Blanco cálido · 4 100 K Blanco neutro · FL 612 lúmenes Blanco neutro · 6 500 K Blanco · FL 621 lúmenes Blanco · 9 W · MR16 · GU10 · CRI 90

LINEA BAJO COSTO

MR165WDWWE	[Blanco cálido]
MR165WDNWE	[Blanco neutro]
MR165WDWE	[Blanco]
GU105WDWWE	[Blanco cálido]
GU105WDNWE	[Blanco neutro]
GU105WDWE	[Blanco]

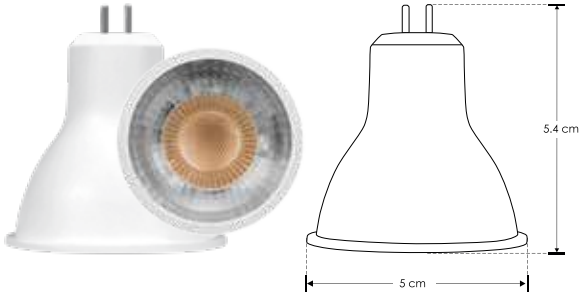

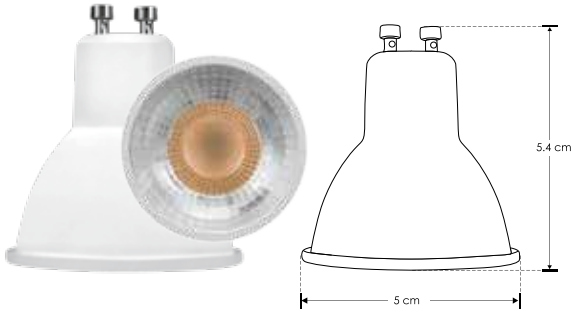

Material	Carcasa de plástico / Interior de aluminio
Base	MR16 / GU10
Lámpara	Lámpara tipo dicroico
Ángulo de apertura	38°
Color de luz	Blanco cálido / Blanco neutro / Blanco
Alimentación	90 - 130 V ca
Potencia	5 W

Nota **Para aplicaciones donde no permanezca encendido más de 8 horas continuas.**
El driver incluido en esta lámpara funciona con atenuador de luz con tecnología TRIAC.
El rango de atenuación es del 20 al 100% y requiere atenuador con apagador.
Revise la compatibilidad de su atenuador.

driver atenuable · IES Archivo Fotométrico

NOM · IP 20 · 3-4 step MACADAM · 38° · 90-130 · 2 700 K Blanco cálido · FL 385 lúmenes Blanco cálido · 4 100 K Blanco neutro · FL 387 lúmenes Blanco neutro · 6 000 K Blanco · FL 390 lúmenes Blanco · 5 W · MR16 · GU10 · CRI 80

Ilumileds S.A. de C. V e Ingeniería electrodigital, audio, video, iluminación S.A de C.V. se reserva el derecho de modificar la información sin previo aviso y no se hace responsable por errores u omisiones en este documento.

LINEA BAJO COSTO

MR113WWWE [Blanco cálido]

MR113WWE [Blanco]



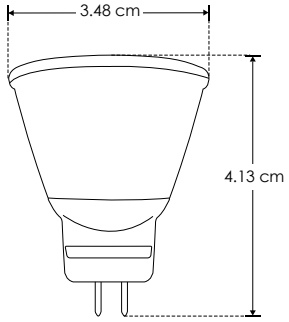

Material	Carcasa de plástico / Interior de aluminio
Base	MR11
Lámpara	Lámpara tipo dicroico
Ángulo de apertura	38°
Color de luz	Blanco cálido / Blanco
Alimentación	110 - 130 V ca
Potencia	3 W

Nota Para aplicaciones donde no permanezca encendido más de 8 horas continuas.

NOM | IP 20 | 3-4 step MACADAM | 38° | 110-130 | 2 700 K Blanco cálido | FL 285 lúmenes Blanco cálido | 6 000 K Blanco | FL 300 lúmenes Blanco | 3 W | MR11 | CRI 80 | IES Archivo Fotométrico | no atenuable

LINEA PROFESIONAL

ILUMOD12WWW [Blanco cálido]

ILUMOD12WNW [Blanco neutro]



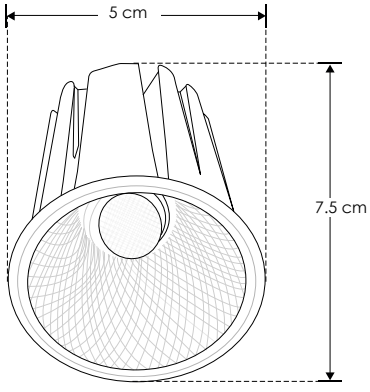



Material	Aluminio acabado blanco
Base	Plafón / Empotrar
Lámpara	Módulo de LED de 12 W
Ángulo de apertura	38° (Puede variar de acuerdo con el reflector utilizado)
Color de luz	Blanco cálido / Blanco neutro
Alimentación	85 - 265 V ca
Potencia	12 W

Nota Este luminario puede ser atenuable utilizando el driver modelo **DD204030012W**.



*** Se vende por separado. Consulte ficha en la sección de DRIVERS y CONTROLES**

NOM | IP 20 | 38° | 85-265 | 3 000 K Blanco cálido | FL 840 lúmenes Blanco cálido | 4 100 K Blanco neutro | FL 900 lúmenes Blanco neutro | 12 W | CRI 90 | IES Archivo Fotométrico

Ilumileds S.A. de C. V e Ingeniería electrodigital, audio, video, iluminación S.A de C.V. se reserva el derecho de modificar la información sin previo aviso y no se hace responsable por errores u omisiones en este documento.

LINEA PROFESIONAL

ILUMOD18WWW [Acabado negro (Blanco cálido)]

ILUMOD18WNW [Acabado negro (Blanco neutro)]

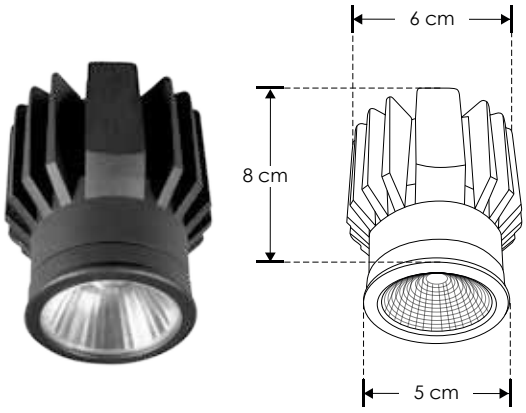

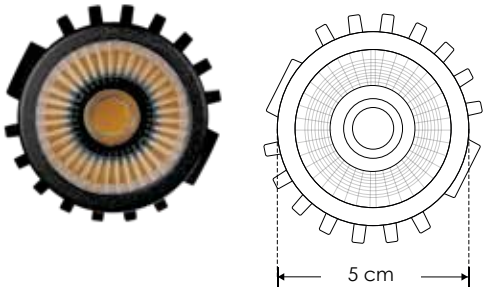

Material	Aluminio acabado negro
Lámpara	Módulo de LED de 18 W
Ángulo de apertura	38° (Puede variar de acuerdo con el reflector utilizado)
Color de luz	Blanco cálido / Blanco neutro
Alimentación	100 - 240 V ca
Potencia	18 W

Nota Este luminario puede ser atenuable con el controlador (driver) modelos **DD15A244584300E, DD5A18W1562300E, DD407030018W** (No incluidos)



NOM | IP 20 | 38° | 100 - 240 | 3 000 K Blanco cálido | FL 1 260 lúmenes Blanco cálido | 4 100 K Blanco neutro | FL 1 350 lúmenes Blanco neutro | 18 W | CRI 90

LINEA BAJO COSTO

G92.5WWWCE [Blanco cálido]

G92.5WWCE [Blanco]

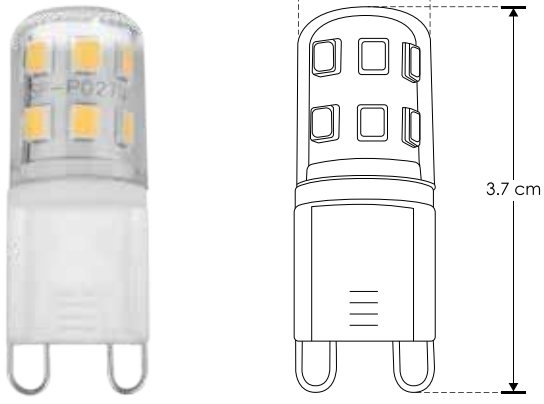

Material	Aluminio / Cubierta acrílico transparente
Base	G9
Lámpara	Tipo cacahuate
Ángulo de apertura	270°
Color de luz	Blanco cálido / Blanco
Alimentación	110 - 127 V ca
Potencia	2.5 W

Nota **Para aplicaciones donde no permanezca más de 12 horas encendido.** Producto DOB, controlador y fuente luminosa comparten la misma placa, sensible a variaciones de voltaje o corriente, consulte manual de operación.

NOM | IP 20 | 3-4 step MACADAM | 270° | 110-127 | 3 000 K Blanco cálido | FL 140 lúmenes Blanco cálido | 5 500 K Blanco | FL 160 lúmenes Blanco | 2.5 W | CRI 80 | G9 | no atenuable

Ilumileds S.A. de C. V e Ingeniería electrodigital, audio, video, iluminación S.A de C.V. se reserva el derecho de modificar la información sin previo aviso y no se hace responsable por errores u omisiones en este documento.

LINEA BAJO COSTO

G95WDIMWWC [Blanco cálido]



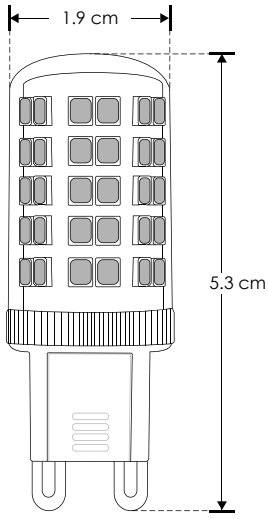

Material	Aluminio / Cubierta resina
Base	G9
Lámpara	Tipo cacahuate, atenuable
Ángulo de apertura	270°
Color de luz	Blanco cálido
Alimentación	110 - 127 V ca
Potencia	5 W

Nota **Para aplicaciones donde no permanezca más de 12 horas encendido.**
Producto DOB, controlador y fuente luminosa comparten la misma placa, sensible a variaciones de voltaje o corriente, consulte manual de operación.
El dimmer recomendado para atenuar este luminario funciona con atenuador de luz con tecnología TRIAC.
El rango de atenuación es del 20 al 100% y requiere apagador.
Revise la compatibilidad de su atenuador.

NOM | IP 20 | 3-4 step MACADAM | 270° | 110-127 | 3 000 K Blanco cálido | FL 250 lúmenes Blanco cálido | 5 W | CRI 80 | G9 | driver atenuable

LINEA BAJO COSTO

G99WWWCE [Blanco cálido]

NUEVO



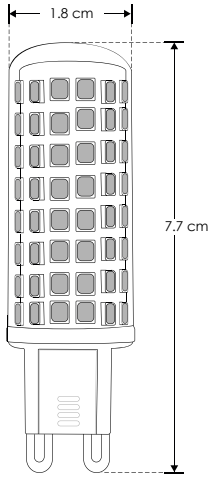

Material	Cerámica / Cubierta de acrílico transparente
Base	G9
Lámpara	Tipo cacahuate
Ángulo de apertura	270°
Color de luz	Blanco cálido
Alimentación	110 - 265 V ca
Potencia	9 W

Nota **Para aplicaciones donde no permanezca más de 12 horas encendido.**
Producto DOB, controlador y fuente luminosa comparten la misma placa, sensible a variaciones de voltaje o corriente, consulte manual de operación.

NOM | IP 20 | 3-4 step MACADAM | 270° | 110-265 | 3 000 K Blanco cálido | FL 400 lúmenes Blanco cálido | 9 W | CRI 80 | G9 | no atenuable

Ilumileds S.A. de C. V e Ingeniería electrodigital, audio, video, iluminación S.A de C.V. se reserva el derecho de modificar la información sin previo aviso y no se hace responsable por errores u omisiones en este documento.

P5W130VWWZ [Blanco cálido 5W]
P5W130VWZ [Blanco 5 W]
P7W130VWWZ [Blanco cálido 7 W]
P7W130VWZ [Blanco 7 W]
P12W130VWWZ [Blanco cálido 12W]
P12W130VWZ [Blanco 12 W]
P15W130VWWZ [Blanco cálido 15 W]
P15W130VWZ [Blanco 15 W]

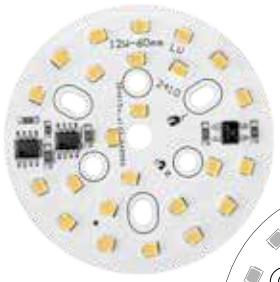

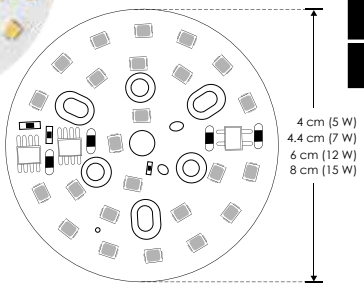

Material	Aluminio
Lámpara	Pastilla sin driver externo
Ángulo de apertura	120ª
Color de luz	Blanco cálido / Blanco
Alimentación	130 V ca
Potencia	5 W / 7 W / 12 W / 15 W

Nota **Para aplicaciones donde no permanezca más de 12 horas encendido.**
Producto DOB, controlador y fuente luminosa comparten la misma placa, sensible a variaciones de voltaje o corriente, consulte manual de operación.
Por utilizar un driver que no es de corriente constante, este producto es sensible a los cambios bruscos de alimentación por lo que no es recomendable conectarse en líneas con motores u hornos de microondas. La pastilla se debera fijar con tornillos y al mismo tiempo utilizar grasa de silicón Steren o similar para una correcta disipación de calor.
Consultar manual de operación en ilumileds.com.mx

5 W	3 000 K Blanco cálido	FL 350 lúmenes Blanco cálido	5 500 K Blanco	FL 400 lúmenes Blanco					
7 W	3 000 K Blanco cálido	FL 490 lúmenes Blanco cálido	5 500 K Blanco	FL 560 lúmenes Blanco					
12 W	3 000 K Blanco cálido	FL 840 lúmenes Blanco cálido	5 500 K Blanco	FL 960 lúmenes Blanco					
15 W	3 000 K Blanco cálido	FL 1 050 lúmenes Blanco cálido	5 500 K Blanco	FL 1 200 lúmenes Blanco	IP 20	3-4 step MACADAM	120°	130	CRI 80

NOM

P8W130VWWC [Blanco cálido]



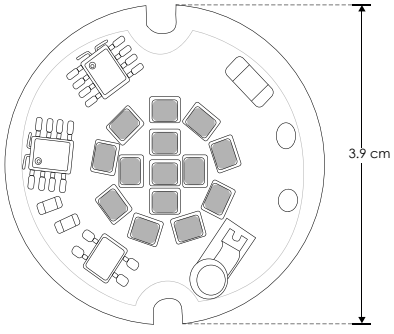

Material	Aluminio
Lámpara	Pastilla sin driver externo
Ángulo de apertura	120°
Color de luz	Blanco cálido
Alimentación	130 V ca
Potencia	8 W

Nota **Para aplicaciones donde no permanezca más de 12 horas encendido.**
Producto DOB, controlador y fuente luminosa comparten la misma placa, sensible a variaciones de voltaje o corriente, consulte manual de operación.
Por utilizar un driver que no es de corriente constante, este producto es sensible a los cambios bruscos de alimentación por lo que no es recomendable conectarse en líneas con motores u hornos de microondas. La pastilla se deberá fijar con tornillos y al mismo tiempo utilizar grasa de silicón Steren o similar para una correcta disipación de calor.
Consultar manual de operación en ilumileds.com.mx
Debe instalarse sobre un material disipador de calor (aluminio preferentemente).

NOM	IP 20	3-4 step MACADAM	120°	130	3 000 K Blanco cálido	FL 560 lúmenes Blanco cálido	8 W	CRI 80

Ilumileds S.A. de C. V e Ingeniería electrodigital, audio, video, iluminación S.A de C.V. se reserva el derecho de modificar la información sin previo aviso y no se hace responsable por errores u omisiones en este documento.

LINEA PROFESIONAL

P15W130VWWC [Blanco cálido]



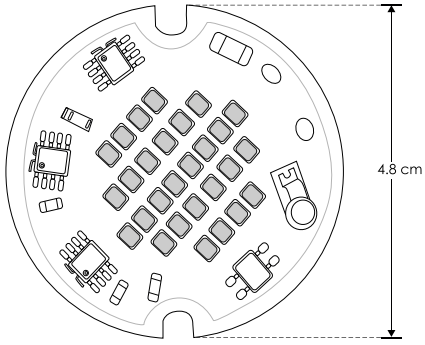

Material	Aluminio
Lámpara	Pastilla sin driver externo
Ángulo de apertura	120°
Color de luz	Blanco cálido
Alimentación	130 V ca
Potencia	15 W

Nota **Para aplicaciones donde no permanezca más de 12 horas encendido.**
Producto DOB, controlador y fuente luminosa comparten la misma placa, sensible a variaciones de voltaje o corriente, consulte manual de operación.
Por utilizar un driver que no es de corriente constante, este producto es sensible a los cambios bruscos de alimentación por lo que no es recomendable conectarse en líneas con motores u hornos de microondas. La pastilla se debera fijar con tornillos y al mismo tiempo utilizar grasa de silicón Steren o similar para una correcta disipación de calor.
Consultar manual de operación en ilumileds.com.mx

NOM | IP 20 | 3-4 step MACADAM | 120° | 130 | 3 000 K Blanco cálido | FL 1 050 lúmenes Blanco cálido | 15 W | CRI 80

LINEA PROFESIONAL

ACBOARD50WW [Blanco cálido]
ACBOARD50NW [Blanco neutro]
ACBOARD50W [Blanco]

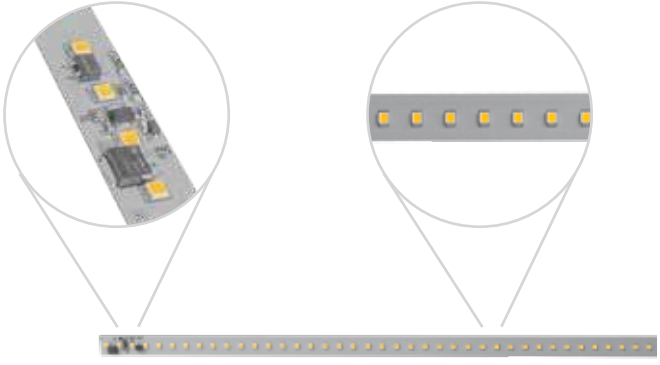

Material	Pista de cobre / Fibra de vidrio
Lámpara	Tarjeta sin driver externo
Ángulo de apertura	120°
Color de luz	Blanco cálido / Blanco neutro / Blanco
Alimentación	127 V ca
Potencia	14.4 W

Nota **Para aplicaciones donde no permanezca más de 12 horas encendido.**
Producto DOB, controlador y fuente luminosa comparten la misma placa, sensible a variaciones de voltaje o corriente, consulte manual de operación.
Debe instalarse sobre un material disipador de calor (perfil de aluminio preferentemente).

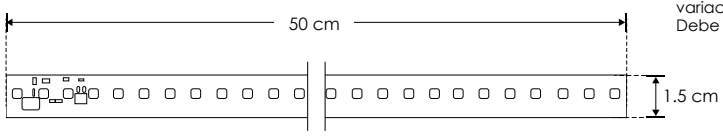

NOM | IP 20 | 3-4 step MACADAM | 120° | 127 | 3 000 K Blanco cálido | FL 720 lúmenes Blanco cálido | 4 100 K Blanco neutro | FL 760 lúmenes Blanco neutro | 5 500 K Blanco | FL 800 lúmenes Blanco | 14.4 W | CRI 80

Ilumileds S.A. de C. V e Ingeniería electrodigital, audio, video, iluminación S.A de C.V. se reserva el derecho de modificar la información sin previo aviso y no se hace responsable por errores u omisiones en este documento.

ACBOARD2L20WWW [Blanco cálido]
ACBOARD2L20WNW [Blanco neutro]
ACBOARD2L20WW [Blanco]

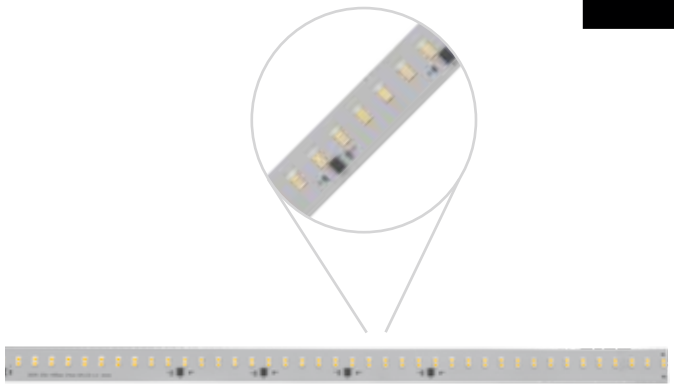

Material	Pista de cobre / Aluminio
Lámpara	Tarjeta sin driver externo
Ángulo de apertura	120ª
Color de luz	Blanco cálido / Blanco neutro / Blanco
Alimentación	127 V ca
Potencia	20 W

Nota **Para aplicaciones donde no permanezca más de 12 horas encendido.**
Producto DOB, controlador y fuente luminosa comparten la misma placa, sensible a variaciones de voltaje o corriente, consulte manual de operación.
Debe instalarse sobre un material disipador de calor (perfil de aluminio preferentemente).

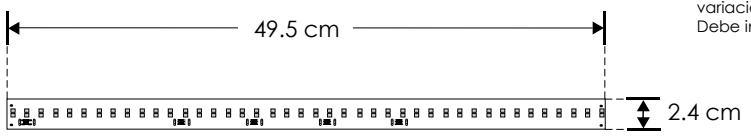

NOM | IP 20 | 3-4 step MACADAM | 120° | 127 | 3 000 K Blanco cálido | FL 1 600 lúmenes Blanco cálido | 4 100 K Blanco neutro | FL 1 700 lúmenes Blanco neutro | 5 500 K Blanco | FL 1 800 lúmenes Blanco | 20 W | CRI 80



Ilumileds S.A. de C. V e Ingeniería electrodigital, audio, video, iluminación S.A de C.V. se reserva el derecho de modificar la información sin previo aviso y no se hace responsable por errores u omisiones en este documento.



iLumileds®

EXTERIORES



NUEVOS
productos



ILUEPGU10HON

Luminario de piso con base GU10 35 Watts máximo, con filtro tipo louver honey



ILUEST3WWWHON

Luminario tipo estaca



ILUSOLPIL20WCCT

Luminario de LED solar tipo pilar con cambio de temperatura de color y sensor de obscuridad

EMPOTRAR / PISO / MURO

ILUPISO13WWW [1 salida (Blanco cálido)]

ILUPISO23WWW [2 salidas (Blanco cálido)]

ILUPISO43WWW [4 salidas (Blanco cálido)]

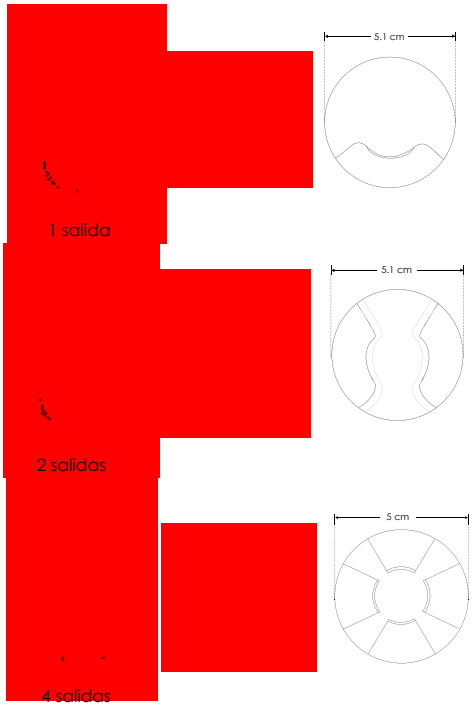

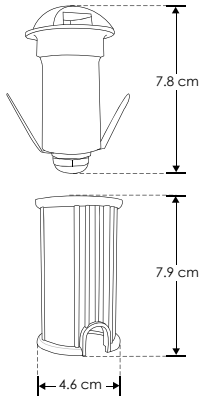

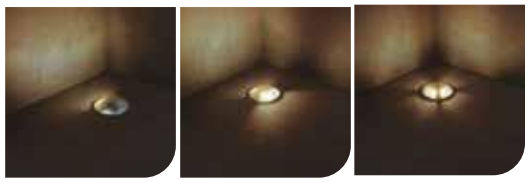

Material	Aluminio / Housing de plastico
Lámpara	Luminario de piso ó muro
Ángulo de apertura	1 salida simétrica/ 2 salidas simétricas / 4 salidas simétricas
Color de luz	Blanco cálido
Alimentación	85 - 265 V ca
Potencia	3 W

NOM | IP 65 | IK 08 | 85-265 | 3 000 K Blanco cálido | FL 240 lúmenes Blanco cálido | 3 W | 360° | 270° | 60° | orificio 4.6 cm | CRI 80 | 3-4 step MACADAM

EMPOTRAR / PISO

ILUEPL05W [Blanco cálido]





Material	Aluminio / Housing de plastico
Lámpara	Luminario de piso
Ángulo de apertura	120°
Color de luz	Blanco cálido
Alimentación	85 - 265 V ca
Potencia	0.5 W

NOM | IP 65 | IK 08 | 85-265 | 3 000 K Blanco cálido | FL 35 lúmenes Blanco cálido | 0.5 W | 120° | orificio 2.5 cm | CRI 80 | 3-4 step MACADAM

Ilumileds S.A. de C. V. e Ingeniería electrodigital, audio, video, iluminación S.A de C.V. se reserva el derecho de modificar la información sin previo aviso y no se hace responsable por errores u omisiones en este documento.

EMPOTRAR / PISO

ILUEPL1W [Blanco cálido]



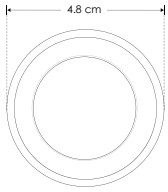





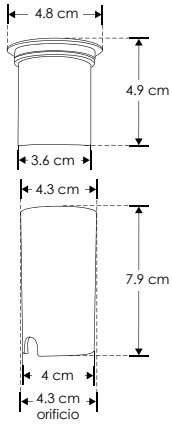

Material	Aluminio / Housing de plastico
Lámpara	Luminario de piso
Ángulo de apertura	120°
Color de luz	Blanco cálido
Alimentación	85 - 265 V ca
Potencia	1 W

NOM | IP 65 | IK 08 | 85-265 | 3 000 K Blanco cálido | FL 70 lúmenes Blanco cálido | 1 W | 120° | orificio 4.3 cm | CRI 80 | 3-4 step MACADAM

EMPOTRAR / PISO

ILUEP1WWW [Blanco cálido]



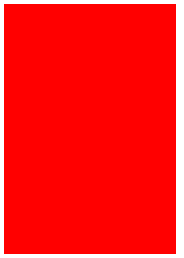

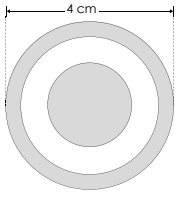

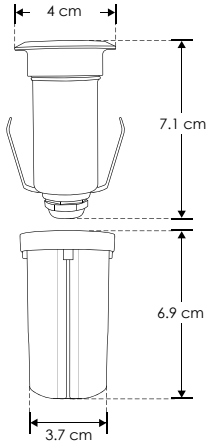



Material	Aluminio / Housing de plástico
Lámpara	Luminario de piso
Ángulo de apertura	120°
Color de luz	Blanco cálido
Alimentación	85 - 265 V ca
Potencia	1 W

NOM | IP 65 | IK 08 | 85-265 | 3 000 K Blanco cálido | FL 80 lúmenes Blanco cálido | 1 W | 120° | orificio 3.7 cm | CRI 80 | 3-4 step MACADAM | IES Archivo Fotométrico

Ilumileds S.A. de C. V e Ingeniería electrodigital, audio, video, iluminación S.A de C.V. se reserva el derecho de modificar la información sin previo aviso y no se hace responsable por errores u omisiones en este documento.

EMPOTRAR / PISO

ILUEP3WWW [Blanco cálido]







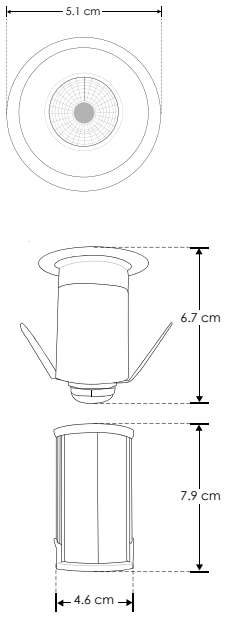

Material	Aluminio / Housing de plástico
Lámpara	Luminario de piso
Ángulo de apertura	120°
Color de luz	Blanco cálido
Alimentación	85 - 265 V ca
Potencia	3 W

NOM | IP 65 | IK 08 | 85-265 | 3 000 K Blanco cálido | FL 240 lúmenes Blanco cálido | 3 W | 120° | orificio 4.6 cm | CRI 80 | 3-4 step MACADAM

EMPOTRAR / PISO

ILUMXD1001GU10







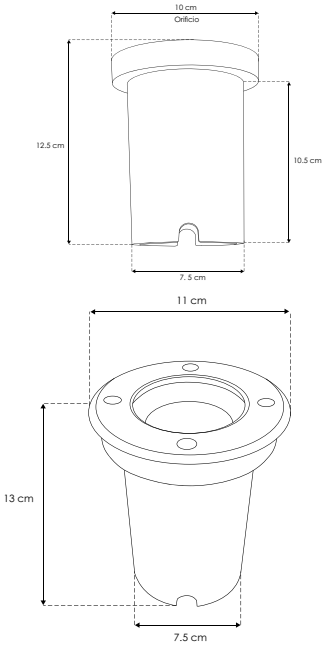

Material	Acero inoxidable / Housing de plastico
Base	GU10
Lámpara	Luminario de piso
Alimentación	100 - 240 V ca
Potencia	50 W max.

Nota: No incluye lámpara.

NOM | IP 67 | IK 08 | 100-240 | GU10 | 50 W MAX | orificio 10 cm

Ilumileds S.A. de C. V. e Ingeniería electrodigital, audio, video, iluminación S.A de C.V. se reserva el derecho de modificar la información sin previo aviso y no se hace responsable por errores u omisiones en este documento.

EMPOTRAR / PISO

ILUEPGU10HON [Acabado negro]

NUEVO



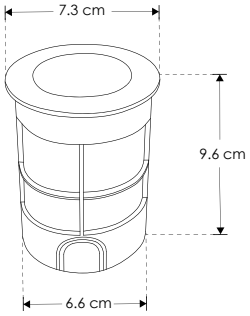





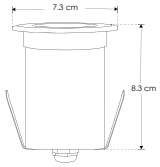

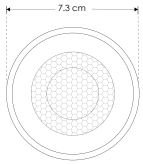



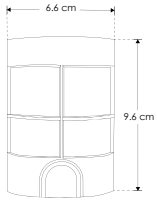



Material	Aluminio acabado negro / housing de plástico
Base	GU10
Lámpara	Luminario de piso
Alimentación	85 - 277 V ca
Potencia	35 W max.

Nota: No incluye lámpara.





Ilumileds S.A. de C. V e Ingeniería electrodigital, audio, video, iluminación S.A de C.V. se reserva el derecho de modificar la información sin previo aviso y no se hace responsable por errores u omisiones en este documento.

EMPOTRAR / PISO

ILUEMPLENS3WWW [(Blanco cálido) 3 W]

ILUEMPLENS5WWW [(Blanco cálido) 5 W]

ILUEMPLENS12WWW [(Blanco cálido) 12 W]



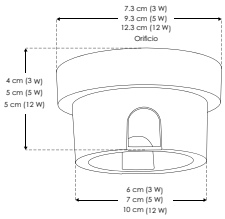



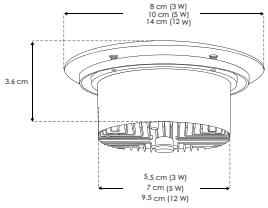



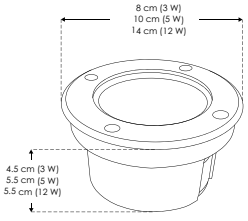



Material	Acero inoxidable / Housing de plastico
Lámpara	Luminario de piso
Ángulo de apertura	45°
Color de luz	Blanco cálido
Alimentación	85 - 265 V ca
Potencia	3 W / 5W / 12 W

NOM | IP 65 | IK 08 | 85-265 | 3 000 K Blanco cálido | 3 W | FL 240 lúmenes Blanco cálido | orificio 7.3 cm | 5 W | FL 400 lúmenes Blanco cálido | orificio 9.3 cm | 12 W | FL 960 lúmenes Blanco cálido | orificio 12.3 cm | 45° | 3-4 step MACADAM | CRI 80

EMPOTRAR / PISO

ILUEMPT5WWW [Blanco cálido]







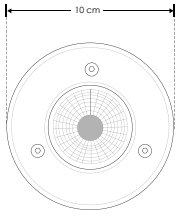

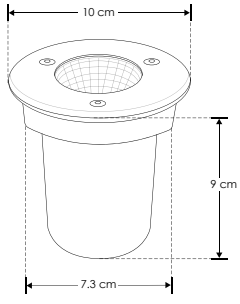

Material	Acero inoxidable / Housing de plastico
Lámpara	Luminario de piso
Ángulo de apertura	120°
Color de luz	Blanco cálido
Alimentación	85 - 265 V ca
Potencia	5 W

NOM | IP 65 | IK 08 | 85-265 | 3 000 K Blanco cálido | FL 400 lúmenes Blanco cálido | 5 W | 120° | orificio 7.3 cm | CRI 80 | 3-4 step MACADAM

Ilumileds S.A. de C. V. e Ingeniería electrodigital, audio, video, iluminación S.A de C.V. se reserva el derecho de modificar la información sin previo aviso y no se hace responsable por errores u omisiones en este documento.

EMPOTRAR / PISO

Con filtro Louver Honey

ILUEP5WHONWW [Acabado negro (Blanco cálido) 5 W]

ILUEP10WHONWW [Acabado negro (Blanco cálido) 10 W]

ILUEP15WHONWW [Acabado negro (Blanco cálido) 15 W]



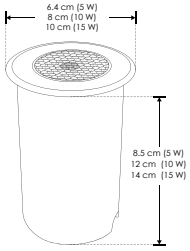



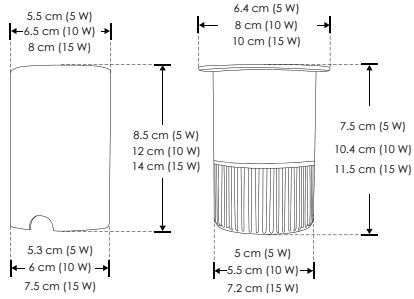



Material	Aluminio acabado negro / Housing de plástico
Lámpara	Luminario de piso con filtro tipo panal
Ángulo de apertura	36°
Color de luz	Blanco cálido
Alimentación	85 - 265 V ca
Potencia	5 W / 10 W / 15 W

CRI 80

NOM | IP 65 | IK 06 | 85-265 | 3 000 K Blanco cálido | 5 W | FL 360 lúmenes Blanco cálido | orificio 5.5 cm | 10 W | FL 720 lúmenes Blanco cálido | orificio 6.5 cm | 15 W | FL 800 lúmenes Blanco cálido | orificio 8 cm | 36° | 3-4 step MACADAM

EMPOTRAR / PISO

ILUSOLPISO4WWW [Blanco cálido]

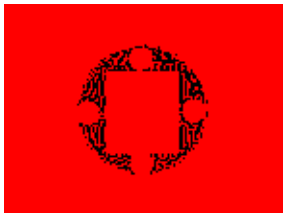

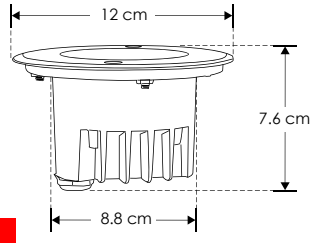

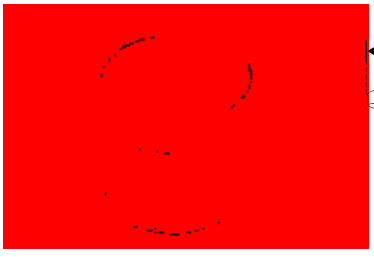

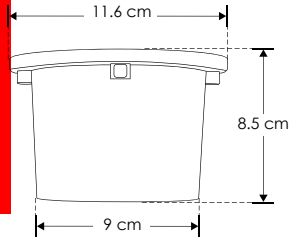



Material	Tapa de acero inoxidable / Housing de plástico
Lámpara	Luminario solar de piso
Ángulo de apertura	120°
Color de luz	Blanco cálido
Potencia	4 W

Nota: Tiene una autonomia de 8 horas continuas encendido.

NOM | IP 67 | IK 08 | SOLAR | 3 000 K Blanco cálido | FL 16 lúmenes Blanco cálido | 4 W | 120° | orificio 11.6 cm | CRI 80 | 3-4 step MACADAM

Ilumileds S.A. de C. V e Ingeniería electrodigital, audio, video, iluminación S.A de C.V. se reserva el derecho de modificar la información sin previo aviso y no se hace responsable por errores u omisiones en este documento.

EMPOTRAR / PISO

WW9X2WW15X45 [Blanco cálido]



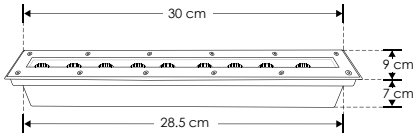

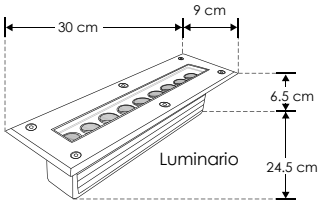

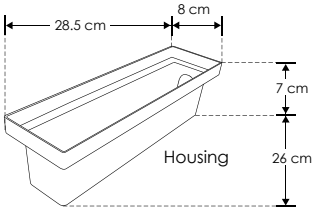



Material	Acero inoxidable / Housing de plastico
Lámpara	Luminario de piso
Ángulo de apertura	15°x45° asimetrico
Color de luz	Blanco cálido
Alimentación	85 - 265 V ca
Potencia	13.5 W

NOM | IP 65 | IK 08 | 85-265 | 3 000 K Blanco cálido | FL 1 260 lúmenes Blanco cálido | 13.5 W | orificio 28.5x8x7 cm | CRI 80 | 3-4 step MACADAM | IES Archivo Fotométrico

EMPOTRAR / PISO

WW12X2WW15X45 [Blanco cálido]



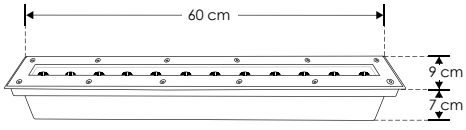

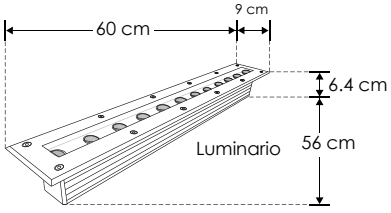

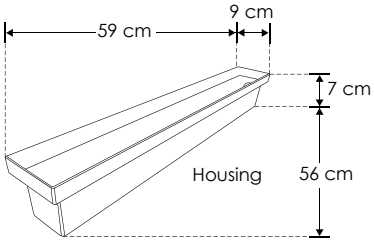



Material	Acero inoxidable / Housing de plastico
Lámpara	Luminario de piso
Ángulo de apertura	15°x45° asimetrico
Color de luz	Blanco cálido
Alimentación	85 - 265 V ca
Potencia	18 W

NOM | IP 65 | IK 08 | 85-265 | 3 000 K Blanco cálido | FL 1 680 lúmenes Blanco cálido | 18 W | orificio 59x9x7 cm | CRI 80 | 3-4 step MACADAM | IES Archivo Fotométrico

Ilumileds S.A. de C. V. e Ingeniería electrodigital, audio, video, iluminación S.A de C.V. se reserva el derecho de modificar la información sin previo aviso y no se hace responsable por errores u omisiones en este documento.

EMPOTRAR / PISO

WW18X2WW15X45 [Blanco cálido]



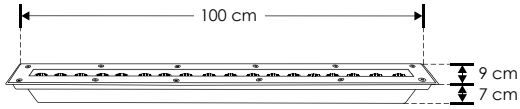

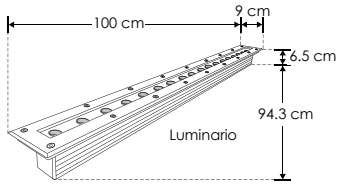

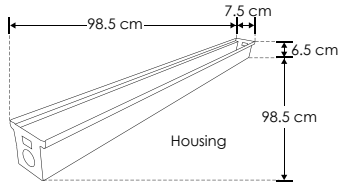



Material	Acero inoxidable / Housing de plastico
Lámpara	Luminario de piso
Ángulo de apertura	15°x45° asimetrico
Color de luz	Blanco cálido
Alimentación	85 - 265 V ca
Potencia	27 W

NOM | IP 65 | IK 08 | 85-265 | 3 000 K Blanco cálido | FL 2 520 lúmenes Blanco cálido | 27 W | orificio 98x7.5x6.5 cm | CRI 80 | IES Archivo Fotométrico | 3-4 step MACADAM

SOBREPONER / PISO

ILUEST5WWW [Acabado negro (Blanco cálido)]



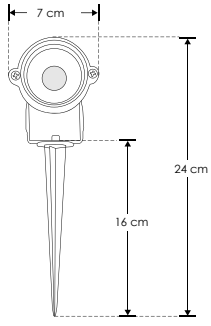

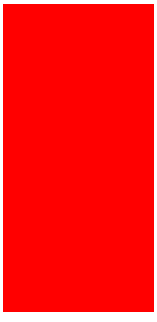

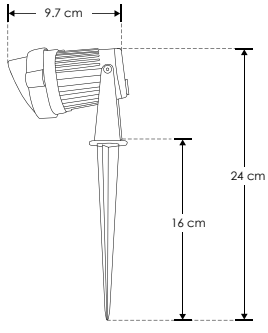



Material	Aluminio acabado negro
Lámpara	Luminario tipo estaca con visera
Ángulo de apertura	60°
Color de luz	Blanco cálido
Alimentación	85 - 265 V ca
Potencia	5 W

NOM | IP 65 | 85-265 | 3 000 K Blanco cálido | FL 400 lúmenes Blanco cálido | 5 W | 60° | CRI 80 | 3-4 step MACADAM | IES Archivo Fotométrico

Ilumileds S.A. de C. V e Ingeniería electrodigital, audio, video, iluminación S.A de C.V. se reserva el derecho de modificar la información sin previo aviso y no se hace responsable por errores u omisiones en este documento.

SOBREPONER / PISO

ILUEST7WWW [Acabado negro (Blanco cálido)]



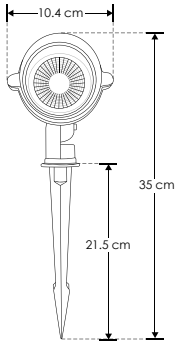



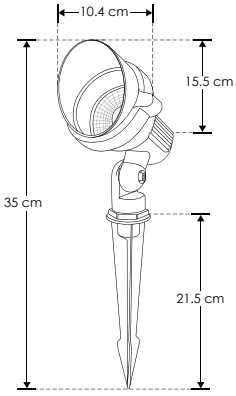



Material	Aluminio acabado negro
Lámpara	Luminario tipo estaca con visera
Ángulo de apertura	30°
Color de luz	Blanco cálido
Alimentación	85 - 265 V ca
Potencia	7 W

NOM | IP 65 | 85-265 | 3 000 K Blanco cálido | FL 480 lúmenes Blanco cálido | 7 W | 30° | CRI 80 | 3-4 step MACADAM

SOBREPONER / PISO

ILUEST2051 [Acabado gris obscuro (Blanco cálido)]



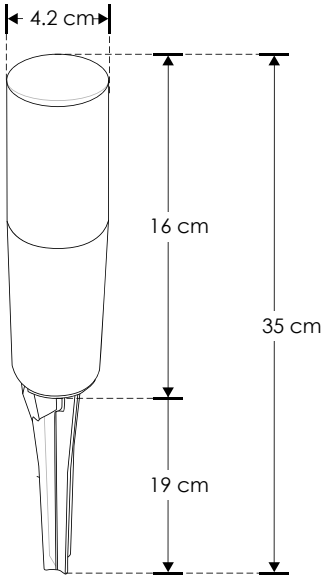



Material	Aluminio acabado gris / Policarbonato
Lámpara	Luminario tipo estaca
Ángulo de apertura	180°
Color de luz	Blanco cálido
Alimentación	100 - 130 V ca
Potencia	3 W

NOM | IP 65 | 100-130 | 3 000 K Blanco cálido | FL 300 lúmenes Blanco cálido | 3 W | 180° | CRI 80 | 3-4 step MACADAM

Ilumileds S.A. de C. V. e Ingeniería electrodigital, audio, video, iluminación S.A de C.V. se reserva el derecho de modificar la información sin previo aviso y no se hace responsable por errores u omisiones en este documento.



SOBREPONER / PISO

ILUEST3WWWHON [Acabado negro (Blanco cálido)]

NUEVO



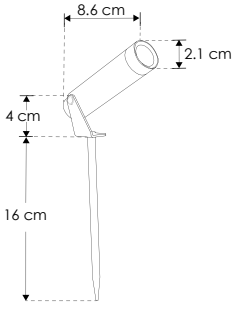



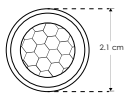



Material	Aluminio acabado negro
Lámpara	Luminario tipo estaca
Ángulo de apertura	60°
Color de luz	Blanco cálido
Alimentación	85 - 265 V ca
Potencia	3 W



NOM | IP 65 | 85-265 | 3 000 K Blanco cálido | FL 240 lúmenes Blanco cálido | 3 W | 60° | CRI 80 | 3-4 step MACADAM | IES Archivo Fotométrico

Ilumileds S.A. de C. V e Ingeniería electrodigital, audio, video, iluminación S.A de C.V. se reserva el derecho de modificar la información sin previo aviso y no se hace responsable por errores u omisiones en este documento.

SOBREPONER / PISO

ILUEST603WWWB [Acabado negro (3 W) 60 cm]

ILUEST1207WWWB [Acabado negro (7 W) 120 cm]

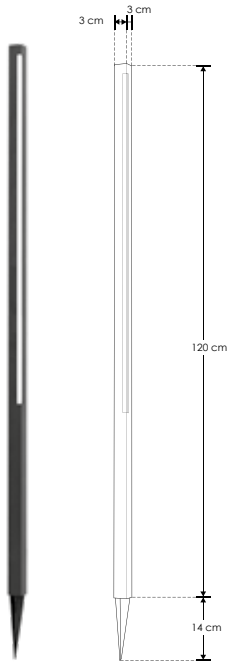

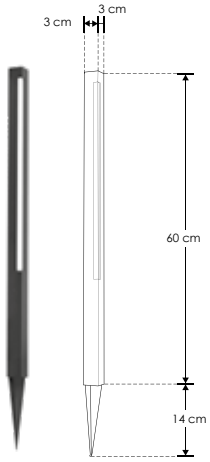



Material	Aluminio acabado negro
Lámpara	Luminario tipo estaca
Ángulo de apertura	120°
Color de luz	Blanco cálido
Alimentación	100 – 240 V ca
Potencia	3 W / 7 W

NOM | IP 54 | 100 – 240 | 3 000 K Blanco cálido | 3 W | FL 240 lúmenes Blanco cálido | 7 W | FL 560 lúmenes Blanco cálido | 120° | CRI 80 | 3-4 step MACADAM

SOBREPONER / MURO

ILU366079B [Acabado negro (Blanco cálido)]



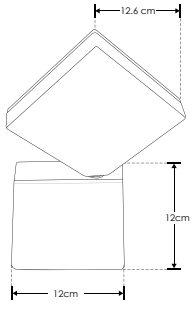

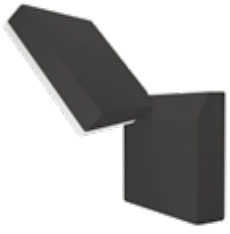

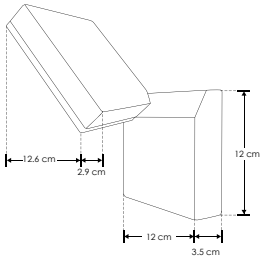







Material	Aluminio acabado negro
Lámpara	Luminario giratorio de muro
Ángulo de apertura	120° (Efecto simétrico, salida de luz indirecta ajustable)
Ángulo de ajuste	360°
Color de luz	Blanco cálido
Alimentación	110 - 130 V ca
Potencia	10 W

NOM | IP 54 | 110-130 | 3 000 K Blanco cálido | FL 700 lúmenes Blanco cálido | 10 W | 120° | CRI 80 | 3-4 step MACADAM | DIRIGIBLE 360°

Ilumileds S.A. de C. V. e Ingeniería electrodigital, audio, video, iluminación S.A de C.V. se reserva el derecho de modificar la información sin previo aviso y no se hace responsable por errores u omisiones en este documento.

SOBREPONER / MURO

ILU366081B [Acabado negro (Blanco cálido)]



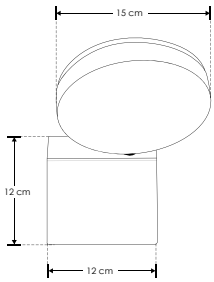





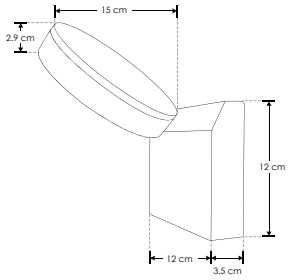

Material	Aluminio acabado negro
Lámpara	Luminario giratorio de muro
Ángulo de apertura	120° (Efecto simétrico, salida de luz indirecta ajustable)
Ángulo de ajuste	360°
Color de luz	Blanco cálido
Alimentación	110 - 130 V ca
Potencia	10 W

NOM | IP 54 | 110-130 | 3 000 K Blanco cálido | FL 550 lúmenes Blanco cálido | 10 W | 120° | CRI 80 | 3-4 step MACADAM | DIRIGIBLE 360°

SOBREPONER / MURO

ILU50766WBIP54 [Acabado negro (Blanco cálido)]



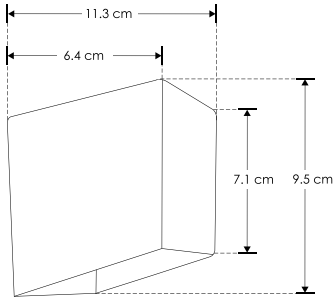



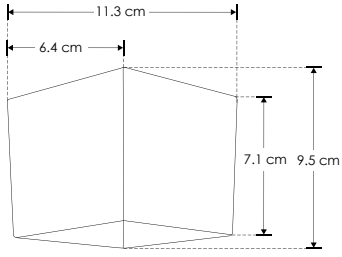

Material	Aluminio acabado negro
Lámpara	Luminario para muro
Ángulo de apertura	120° (Efecto simétrico)
Color de luz	Blanco cálido
Alimentación	85 - 265 V ca
Potencia	6 W

NOM | IP 54 | 85-265 | 3 000 K Blanco cálido | FL 700 lúmenes Blanco cálido | 6 W | 3-4 step MACADAM | CRI 80

Ilumileds S.A. de C. V e Ingeniería electrodigital, audio, video, iluminación S.A de C.V. se reserva el derecho de modificar la información sin previo aviso y no se hace responsable por errores u omisiones en este documento.

SOBREPONER / MURO

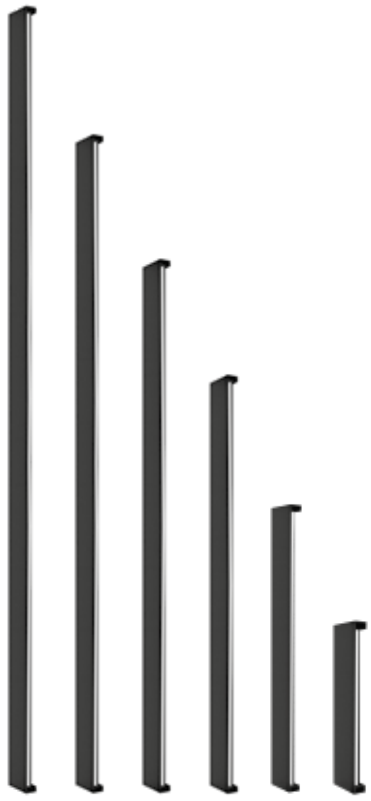

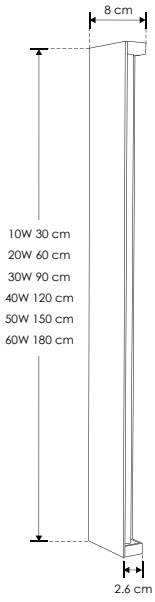

ILULED114210WB	[Acabado negro (30 cm) 10 W]
ILULED114220WB	[Acabado negro (60 cm) 20 W]
ILULED114230WB	[Acabado negro (90 cm) 30 W]
ILULED114240WB	[Acabado negro (120 cm) 40 W]
ILULED114250WB	[Acabado negro (150 cm) 50 W]
ILULED114260WB	[Acabado negro (180 cm) 60 W]

Material	Aluminio acabado negro
Lámpara	Luminario para muro
Ángulo de apertura	110° (Efecto simétrico, salidas de luz lateral)
Color de luz	Blanco cálido
Alimentación	100 – 240 V ca
Potencia	10 W / 20 W / 30 W / 40 W / 50 W / 60 W









Ilumileds S.A. de C. V. e Ingeniería electrodigital, audio, video, iluminación S.A de C.V. se reserva el derecho de modificar la información sin previo aviso y no se hace responsable por errores u omisiones en este documento.

SOBREPONER / MURO

LED310GABE

[Acabado negro (Blanco cálido)]

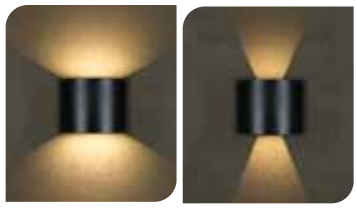



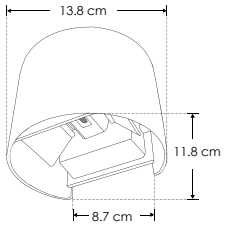

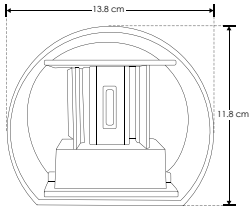

Material	Aluminio acabado negro
Lámpara	Luminario para muro. Se puede ajustar el ángulo de la luz de salida superior e inferior de acuerdo al efecto requerido, mediante cortadoras incluidas en el luminario
Color de luz	Blanco cálido
Alimentación	85 - 265 V ca
Potencia	6 W

NOM | IP 65 | 85-265 | 3 000 K Blanco cálido | FL 480 lúmenes Blanco cálido | 6 W | CRI 80 | 3-4 step MACADAM

SOBREPONER / MURO

ILU372012B

[Acabado negro (Blanco cálido)]



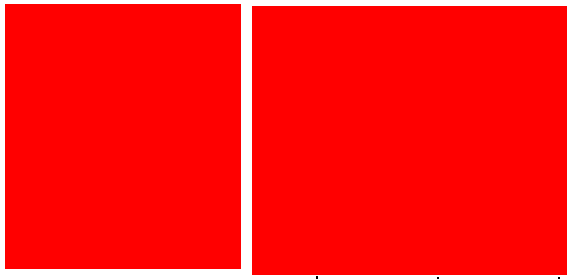

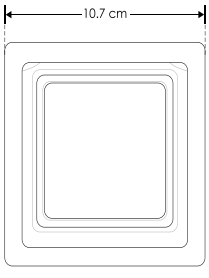

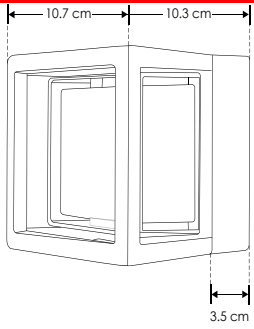

Material	Aluminio acabado negro
Lámpara	Luminario para muro
Ángulo de apertura	180° (Efecto simétrico, salida de luz directa frontal)
Color de luz	Blanco cálido
Alimentación	100 - 240 V ca
Potencia	6 W

NOM | IP 54 | 100-240 | 3 000 K Blanco cálido | FL 420 lúmenes Blanco cálido | 6 W | 180° | CRI 80 | 3-4 step MACADAM

Ilumileds S.A. de C. V e Ingeniería electrodigital, audio, video, iluminación S.A de C.V. se reserva el derecho de modificar la información sin previo aviso y no se hace responsable por errores u omisiones en este documento.

SOBREPONER / MURO

ILUCIL2GU10IP54B [Acabado negro]

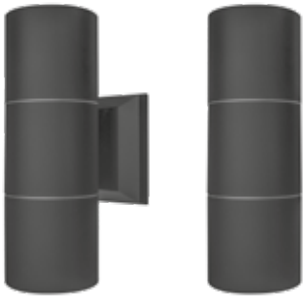



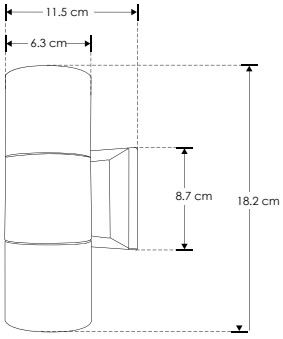

Material	Aluminio acabado negro
Base	Incluye 2 bases GU10 de hasta 35 W máx. cada una
Lámpara	Luminario para muro
Ángulo de apertura	120° (Efecto de luz hacia arriba y hacia abajo)
Alimentación	100 - 240 V ca
Potencia	70 W máx.

Nota: No incluye lámparas.



SOBREPONER / MURO

ILUCIL2E27IP54B [Acabado negro]





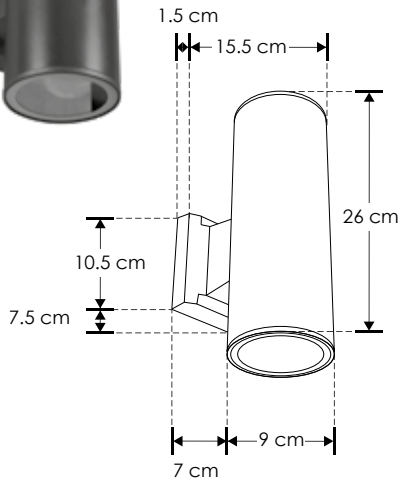

Material	Policarbonato acabado negro
Base	Incluye 2 bases E27 de hasta 25 W máx. cada una
Lámpara	Luminario para muro
Ángulo de apertura	120° (Puede variar dependiendo de la lámpara E27 que se le instale)
Alimentación	100 - 240 V ca
Potencia	50 W máx.

Nota: No incluye lámparas.



Ilumileds S.A. de C. V. e Ingeniería electrodigital, audio, video, iluminación S.A de C.V. se reserva el derecho de modificar la información sin previo aviso y no se hace responsable por errores u omisiones en este documento.

SOBREPONER / MURO

ILUESF15E27B [Acabado negro]



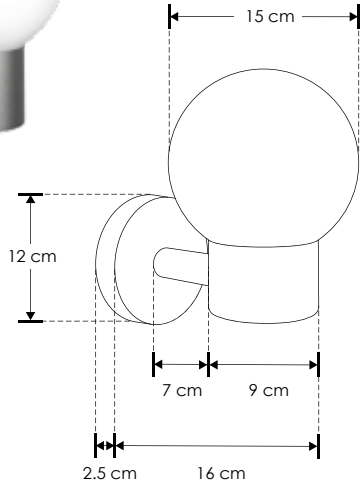



Material	Aluminio acabado negro
Base	E27
Lámpara	Luminario de muro
Ángulo de apertura	360° (Puede variar dependiendo de la lámpara E27 que se le instale)
Alimentación	100 – 240 V ca
Potencia	40 W máx.

Nota: No incluye lámpara E27.



SOBREPONER / MURO

ILUESF20E27B [Acabado negro]



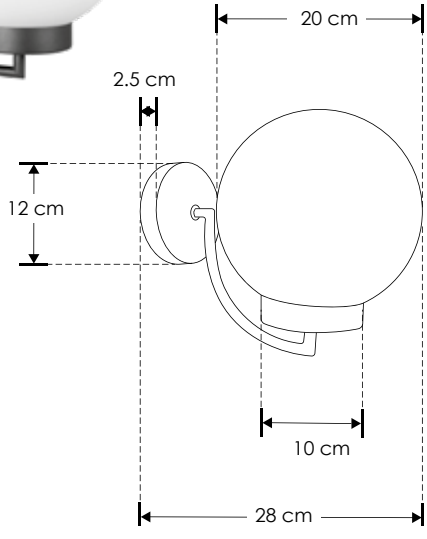



Material	Aluminio acabado negro
Base	E27
Lámpara	Luminario de muro
Ángulo de apertura	360° (Puede variar dependiendo de la lámpara E27 que se le instale)
Alimentación	100 – 240 V ca
Potencia	40 W máx.

Nota: No incluye lámpara E27.



Ilumileds S.A. de C. V e Ingeniería electrodigital, audio, video, iluminación S.A de C.V. se reserva el derecho de modificar la información sin previo aviso y no se hace responsable por errores u omisiones en este documento.

SOBREPONER / MURO

LED5640B10WWW [Acabado negro (Blanco cálido)]

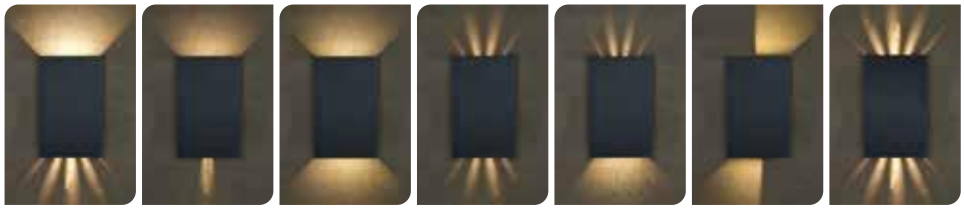



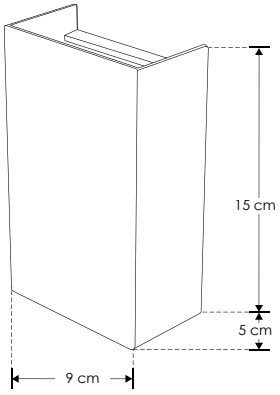

Material	Aluminio acabado negro
Lámpara	Luminario para muro
Ángulo de apertura	Doble salida de luz con efectos seleccionables
Color de luz	Blanco cálido
Alimentación	100 - 240 V ca
Potencia	10 W

Nota: Este producto es usado como elemento de iluminación decorativo en muros, para uso interior y exterior, se puede seleccionar entre 7 diferentes efectos de luz.



SOBREPONER / MURO

LED803HBE [Acabado negro (Blanco cálido)]

LED803HE [Acabado blanco (Blanco cálido)]

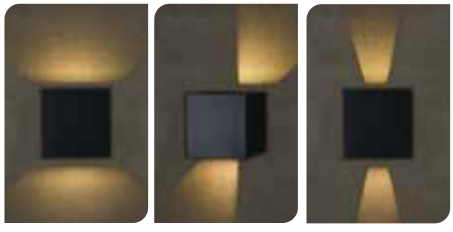



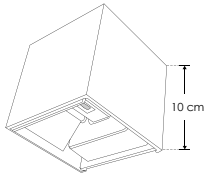



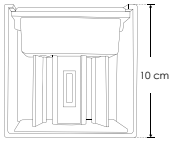

Material	Aluminio acabado negro / blanco
Lámpara	Luminario para muro. Se puede ajustar el ángulo de la luz de salida superior e inferior de acuerdo al efecto requerido, mediante cortadoras incluidas en el luminario
Color de luz	Blanco cálido
Alimentación	85-265 V ca
Potencia	6 W



Ilumileds S.A. de C. V. e Ingeniería electrodigital, audio, video, iluminación S.A de C.V. se reserva el derecho de modificar la información sin previo aviso y no se hace responsable por errores u omisiones en este documento.

SOBREPONER / MURO

LED8663SGABE [Acabado negro (Blanco cálido)]

LED8663SGAWE [Acabado blanco (Blanco cálido)]



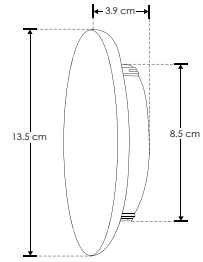

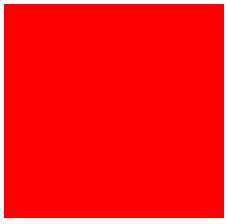

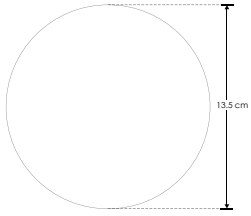

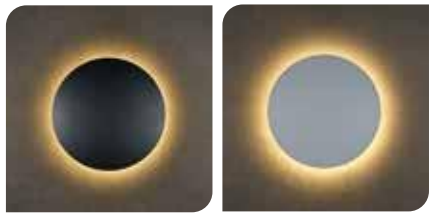

Material	Aluminio acabado negro / blanco
Lámpara	Luminario para muro
Ángulo de apertura	360° (Efecto simétrico, salida de luz indirecta trasera)
Color de luz	Blanco cálido
Alimentación	100 - 240 V ca
Potencia	6 W

NOM | IP 65 | 100-240 | 3 000 K Blanco cálido | FL 300 lúmenes Blanco cálido | 6 W | 360° | CRI 80 | 3-4 step MACADAM

SOBREPONER / MURO

LED8663LGABE [Acabado negro (Blanco cálido)]

LED8663LGAWE [Acabado blanco (Blanco cálido)]



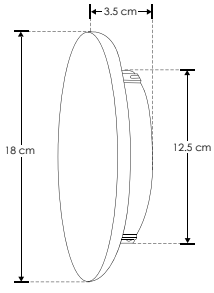



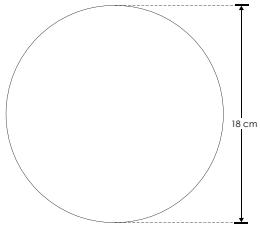

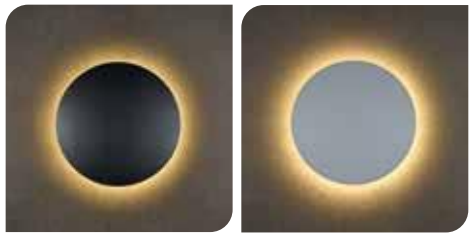

Material	Aluminio acabado negro / blanco
Lámpara	Luminario para muro
Ángulo de apertura	360° (Efecto simétrico, salida de luz indirecta trasera)
Color de luz	Blanco cálido
Alimentación	100 - 240 V ca
Potencia	9 W

NOM | IP 65 | 100-240 | 3 000 K Blanco cálido | FL 450 lúmenes Blanco cálido | 9 W | 360° | CRI 80 | 3-4 step MACADAM

Ilumileds S.A. de C. V e Ingeniería electrodigital, audio, video, iluminación S.A de C.V. se reserva el derecho de modificar la información sin previo aviso y no se hace responsable por errores u omisiones en este documento.

EMPOTRAR / MURO

ILUSP852WWWG [Acabado gris (Blanco cálido)]

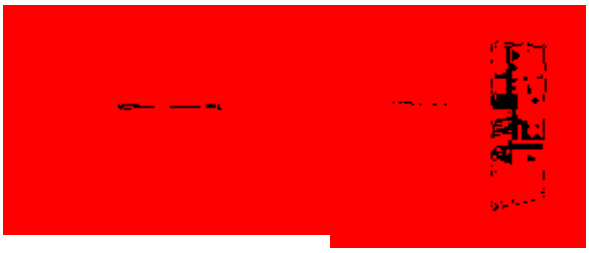



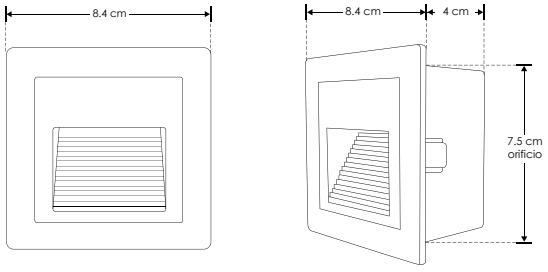

Material	Aluminio acabado gris
Lámpara	Luminario de cortesia para muro
Ángulo de apertura	120° (Simétrica salida inferior)
Color de luz	Blanco cálido
Alimentación	85 - 265 V ca
Potencia	2 W

NOM | IP 54 | 85-265 | 3 000 K Blanco cálido | FL 240 lúmenes Blanco cálido | 2 W | 120° | CRI 80 | 3-4 step MACADAM | orificio 7.5 cm

SOLAR / SOBREPONER / PISO

ILUSOLPIL20WCCT [Acabado negro (CCT)]

NUEVO





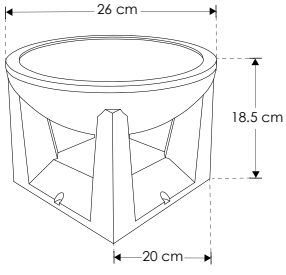

Material	Policarbonato acabado negro con mica de policarbonato difuso
Lámpara	Luminario solar tipo pilar con cambio de temperatura de color y sensor de obscuridad
Ángulo de apertura	120° (Luz indirecta hacía abajo)
Color de luz	Blanco cálido / Blanco neutro / Blanco
Potencia	20 W

Nota: Tiene una autonomia de 8 horas continuas encendida.

NOM | IP 65 | SOLAR | 3 000 K Blanco cálido | FL 700 lúmenes Blanco cálido | 4 000 K Blanco neutro | FL 800 lúmenes Blanco neutro | 6 000 K Blanco | FL 900 lúmenes Blanco | 20 W | 120° | CRI 80

Ilumileds S.A. de C. V. e Ingeniería electrodigital, audio, video, iluminación S.A de C.V. se reserva el derecho de modificar la información sin previo aviso y no se hace responsable por errores u omisiones en este documento.

WALL WASHER



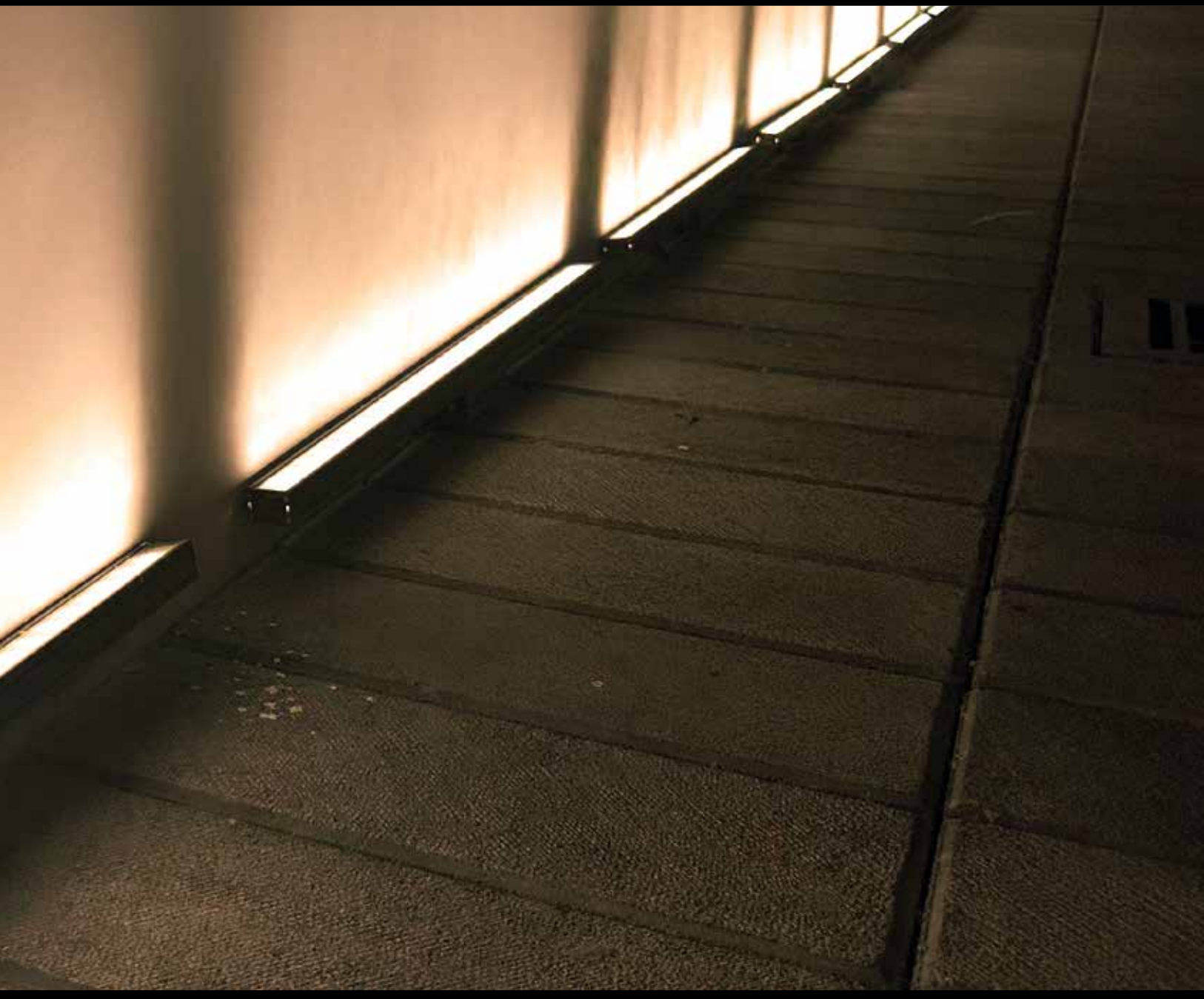

iLumileds®

REFLECTORES

LINEA PROFESIONAL

ILURESMD10WWWN [Acabado negro (Blanco cálido)]

ILURESMD10WWN [Acabado negro (Blanco)]

ILURESMD10WWWB [Acabado blanco (Blanco cálido)]

ILURESMD10WWB [Acabado blanco (Blanco)]



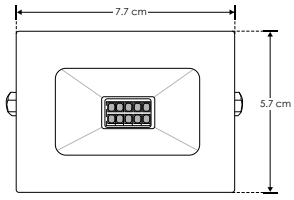



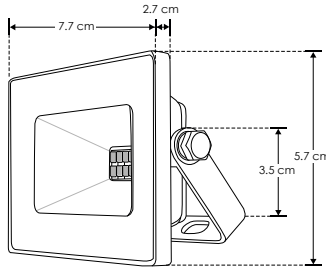

Material	Aluminio acabado negro / blanco
Lámpara	Reflector plano
Ángulo de apertura	120°
Color de luz	Blanco cálido / Blanco
Alimentación	100 - 240 V ca
Potencia	10 W

Nota Producto DOB, controlador y fuente luminosa comparten la misma placa, sensible a variaciones de voltaje o corriente, consulte manual de operación.

NOM | IP 65 | 3-4 step MACADAM | 120° | 100-240 | 3 000 K Blanco cálido | FL 700 lúmenes Blanco cálido | 6 000 K Blanco | FL 800 lúmenes Blanco | 10 W | CRI 80 | IES Archivo Fotométrico

REFLECTORES

LINEA PROFESIONAL

ILURESMD20WWWN [Acabado negro (Blanco cálido)]

ILURESMD20WWN [Acabado negro (Blanco)]

ILURESMD20WWWB [Acabado blanco (Blanco cálido)]

ILURESMD20WWB [Acabado blanco (Blanco)]



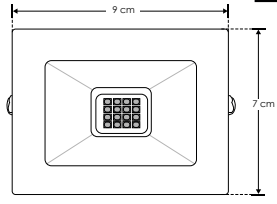



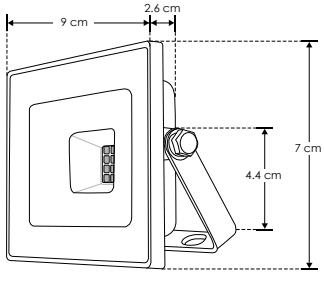

Material	Aluminio acabado negro / blanco
Lámpara	Reflector plano
Ángulo de apertura	120°
Color de luz	Blanco cálido / Blanco
Alimentación	100 - 240 V ca
Potencia	20 W

Nota Producto DOB, controlador y fuente luminosa comparten la misma placa, sensible a variaciones de voltaje o corriente, consulte manual de operación.

NOM | IP 65 | 3-4 step MACADAM | 120° | 100-240 | 3 000 K Blanco cálido | FL 1 400 lúmenes Blanco cálido | 6 000 K Blanco | FL 1 600 lúmenes Blanco | 20 W | CRI 80 | IES Archivo Fotométrico

Ilumileds S.A. de C. V e Ingeniería electrodigital, audio, video, iluminación S.A de C.V. se reserva el derecho de modificar la información sin previo aviso y no se hace responsable por errores u omisiones en este documento.

REFLECTORES

LINEA PROFESIONAL

ILURESMD30WWWN [Acabado negro (Blanco cálido)]

ILURESMD30WWN [Acabado negro (Blanco)]

ILURESMD30WWWB [Acabado blanco (Blanco cálido)]

ILURESMD30WWB [Acabado blanco (Blanco)]



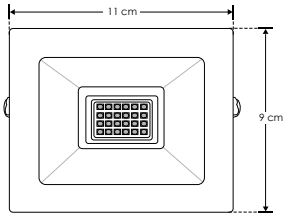



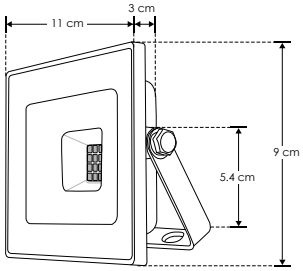

Material	Aluminio acabado negro / blanco
Lámpara	Reflector plano
Ángulo de apertura	120°
Color de luz	Blanco cálido / Blanco
Alimentación	100 - 240 V ca
Potencia	30 W

Nota Producto DOB, controlador y fuente luminosa comparten la misma placa, sensible a variaciones de voltaje o corriente, consulte manual de operación.

NOM | IP 65 | 3-4 step MACADAM | 120° | 100-240 | 3 000 K Blanco cálido | FL 2 100 lúmenes Blanco cálido | 6 000 K Blanco | FL 2 400 lúmenes Blanco | 30 W | CRI 80 | IES Archivo Fotométrico

REFLECTORES

LINEA PROFESIONAL

ILURESMD50WWWN [Acabado negro (Blanco cálido)]

ILURESMD50WWN [Acabado negro (Blanco)]

ILURESMD50WWWB [Acabado blanco (Blanco cálido)]

ILURESMD50WWB [Acabado blanco (Blanco)]



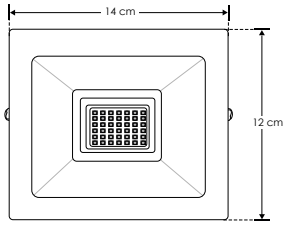



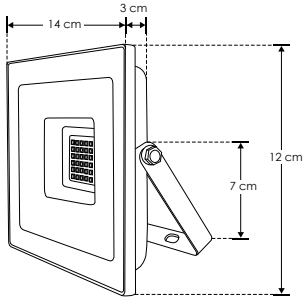

Material	Aluminio acabado negro / blanco
Lámpara	Reflector plano
Ángulo de apertura	120°
Color de luz	Blanco cálido / Blanco
Alimentación	100 - 240 V ca
Potencia	50 W

Nota Producto DOB, controlador y fuente luminosa comparten la misma placa, sensible a variaciones de voltaje o corriente, consulte manual de operación.

NOM | IP 65 | 3-4 step MACADAM | 120° | 100-240 | 3 000 K Blanco cálido | FL 3 500 lúmenes Blanco cálido | 6 000 K Blanco | FL 4 000 lúmenes Blanco | 50 W | CRI 80 | IES Archivo Fotométrico

Ilumileds S.A. de C. V e Ingeniería electrodigital, audio, video, iluminación S.A de C.V. se reserva el derecho de modificar la información sin previo aviso y no se hace responsable por errores u omisiones en este documento.

REFLECTORES

LINEA PROFESIONAL

ILURESMD100WWWN [Acabado negro (Blanco cálido)]

ILURESMD100WWN [Acabado negro (Blanco)]

ILURESMD100WWWB [Acabado blanco (Blanco cálido)]

ILURESMD100WWB [Acabado blanco (Blanco)]



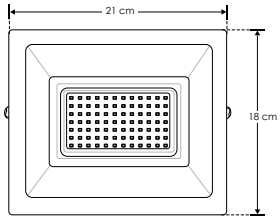



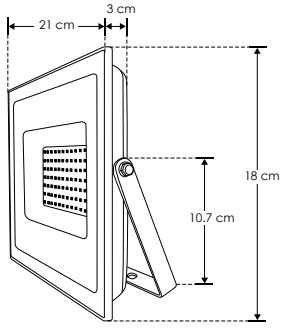

Material	Aluminio acabado negro / blanco
Lámpara	Reflector plano
Ángulo de apertura	120°
Color de luz	Blanco cálido / Blanco
Alimentación	100 - 240 V ca
Potencia	100 W

Nota Producto DOB, controlador y fuente luminosa comparten la misma placa, sensible a variaciones de voltaje o corriente, consulte manual de operación.

NOM | IP 65 | 3-4 step MACADAM | 120° | 100-240 | 3 000 K Blanco cálido | FL 7 000 lúmenes Blanco cálido | 6 000 K Blanco | FL 8 000 lúmenes Blanco | 100 W | CRI 80 | IES Archivo Fotométrico

REFLECTORES

LINEA PROFESIONAL

ILURESMD150WWN [Acabado negro (Blanco)]



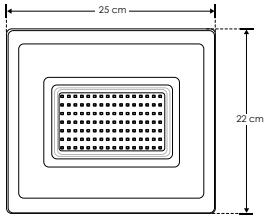



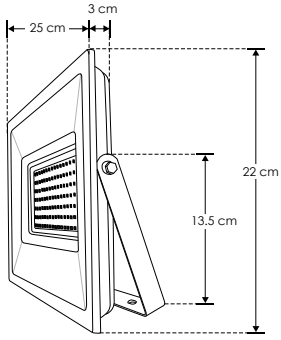

Material	Aluminio acabado negro
Lámpara	Reflector plano
Ángulo de apertura	120°
Color de luz	Blanco
Alimentación	100 - 240 V ca
Potencia	150 W

Nota Producto DOB, controlador y fuente luminosa comparten la misma placa, sensible a variaciones de voltaje o corriente, consulte manual de operación.

NOM | IP 65 | 3-4 step MACADAM | 120° | 100-240 | 6 000 K Blanco | FL 12 000 lúmenes Blanco | 150 W | CRI 80 | IES Archivo Fotométrico

Ilumileds S.A. de C. V e Ingeniería electrodigital, audio, video, iluminación S.A de C.V. se reserva el derecho de modificar la información sin previo aviso y no se hace responsable por errores u omisiones en este documento.

REFLECTORES

LINEA PROFESIONAL

ILURESMD200WWWN [Acabado negro (Blanco cálido)]

ILURESMD200WWN [Acabado negro (Blanco)]



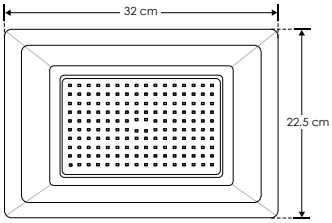



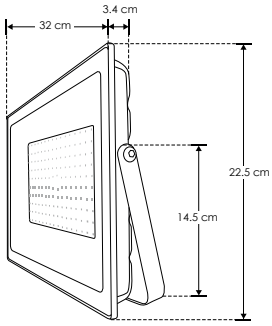

Material	Aluminio acabado negro
Lámpara	Reflector plano
Ángulo de apertura	120°
Color de luz	Blanco cálido / Blanco
Alimentación	100 - 240 V ca
Potencia	200 W

Nota Producto DOB, controlador y fuente luminosa comparten la misma placa, sensible a variaciones de voltaje o corriente, consulte manual de operación.

NOM | IP 65 | 3-4 step MACADAM | 120° | 100-240 | 3 000 K Blanco cálido | FL 14 000 lúmenes Blanco cálido | 6 000 K Blanco | FL 16 000 lúmenes Blanco | 200 W | CRI 80 | IES Archivo Fotométrico

REFLECTORES

LINEA PROFESIONAL

ILURESMD300WWN [Acabado negro (Blanco)]



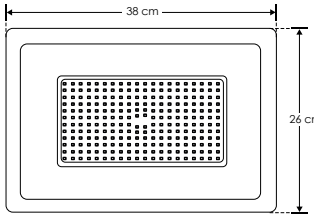



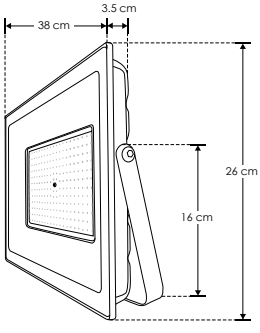

Material	Aluminio acabado negro
Lámpara	Reflector plano
Ángulo de apertura	120°
Color de luz	Blanco
Alimentación	100 - 240 V ca
Potencia	300 W

Nota Producto DOB, controlador y fuente luminosa comparten la misma placa, sensible a variaciones de voltaje o corriente, consulte manual de operación.

NOM | IP 65 | 3-4 step MACADAM | 120° | 100-240 | 6 000 K Blanco | FL 24 000 lúmenes Blanco | 300 W | CRI 80 | IES Archivo Fotométrico

Ilumileds S.A. de C. V e Ingeniería electrodigital, audio, video, iluminación S.A de C.V. se reserva el derecho de modificar la información sin previo aviso y no se hace responsable por errores u omisiones en este documento.

REFLECTORES

LINEA PROFESIONAL

ILURESMD400WWN [Acabado negro (Blanco)]



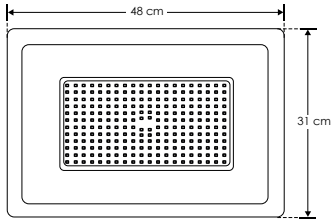



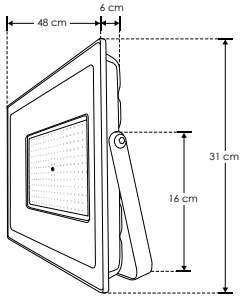

Material	Aluminio acabado negro
Lámpara	Reflector plano
Ángulo de apertura	120°
Color de luz	Blanco
Alimentación	100 - 240 V ca
Potencia	400 W

Nota Producto DOB, controlador y fuente luminosa comparten la misma placa, sensible a variaciones de voltaje o corriente, consulte manual de operación.

NOM | IP 65 | 3-4 step MACADAM | 120° | 100-240 | 6 000 K Blanco | FL 32 000 lúmenes Blanco | 400 W | CRI 80 | IES Archivo Fotométrico

SPOT

LINEA PROFESIONAL

ILUSPOT9WWW [Acabado gris (Blanco cálido)]



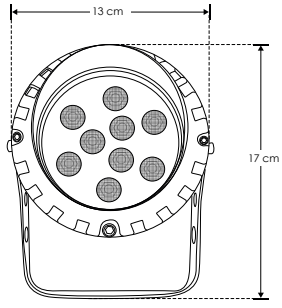





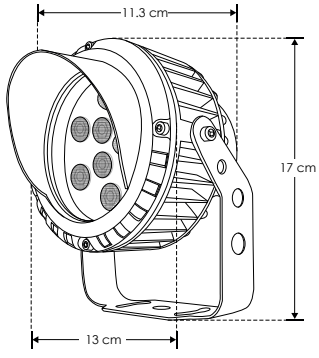

Material	Aluminio acabado gris
Lámpara	Spot con visera
Ángulo de apertura	30°
Color de luz	Blanco cálido
Alimentación	85 - 265 V ca
Potencia	9 W

NOM | IP 65 | 3-4 step MACADAM | 30° | 85-265 | 3 000 K Blanco cálido | FL 720 lúmenes Blanco cálido | 9 W | CRI 80 | IES Archivo Fotométrico

Ilumileds S.A. de C. V e Ingeniería electrodigital, audio, video, iluminación S.A de C.V. se reserva el derecho de modificar la información sin previo aviso y no se hace responsable por errores u omisiones en este documento.

SPOT

LINEA PROFESIONAL

ILUSPOT12WWW

[Acabado gris (Blanco cálido)]



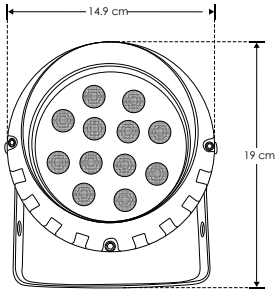





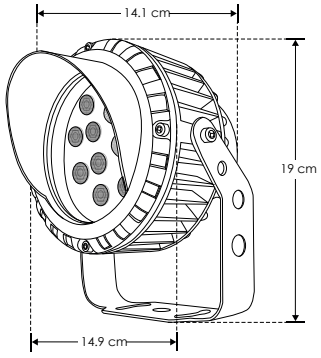

Material	Aluminio acabado gris
Lámpara	Spot con visera
Ángulo de apertura	30°
Color de luz	Blanco cálido
Alimentación	85 - 265 V ca
Potencia	12 W

NOM | IP 65 | 3-4 step MACADAM | 30° | 85-265 | 3 000 K Blanco cálido | FL 960 lúmenes Blanco cálido | 12 W | CRI 80 | IES Archivo Fotométrico

WALL-WASHER

LINEA PROFESIONAL

TYLWWW118RWWI

[Blanco cálido]

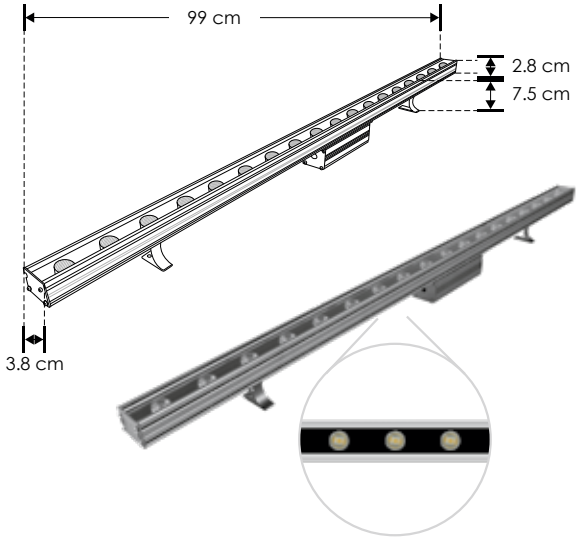



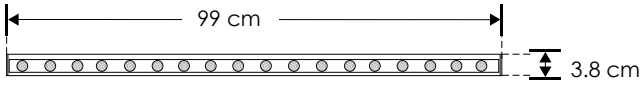

Material	Aluminio anodizado
Lámpara	Luminario recto, 18 LEDs de 1 W de alta potencia c/u
Ángulo de apertura	45°
Color de luz	Blanco cálido
Alimentación	85 - 265 V ca
Potencia	18 W

NOM | IP 65 | 3-4 step MACADAM | 45° | 85-265 | 3 000 K Blanco cálido | FL 1 080 lúmenes Blanco cálido | 18 W | CRI 80 | IES Archivo Fotométrico

Ilumileds S.A. de C. V e Ingeniería electrodigital, audio, video, iluminación S.A de C.V. se reserva el derecho de modificar la información sin previo aviso y no se hace responsable por errores u omisiones en este documento.

WALL-WASHER

LINEA PROFESIONAL

TYLWWW124RWWI [Blanco cálido]

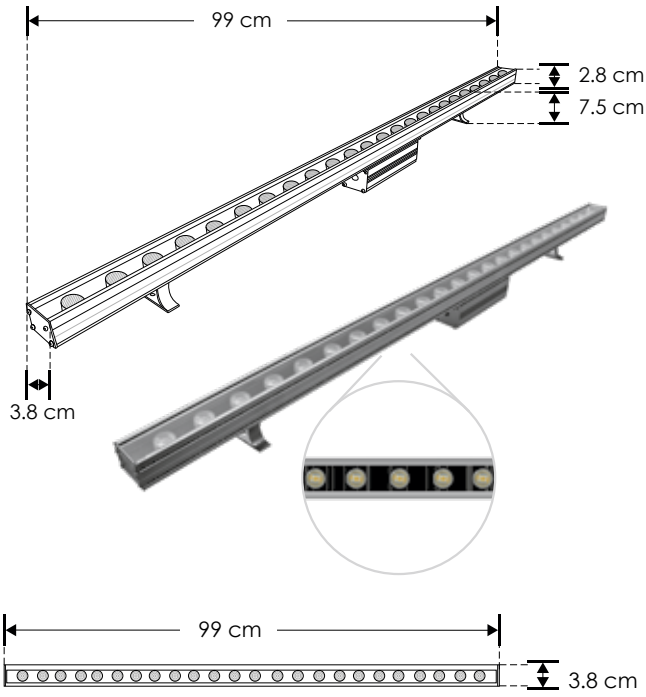



Material	Aluminio anodizado
Lámpara	Luminario recto, 24 LEDs de 1 W de alta potencia c/u
Ángulo de apertura	45°
Color de luz	Blanco cálido
Alimentación	85 - 265 V ca
Potencia	24 W

NOM | IP 65 | 3-4 step MACADAM | 45° | 85-265 | 3 000 K Blanco cálido | FL 1 440 lúmenes Blanco cálido | 24 W | CRI 80 | IES Archivo Fotométrico

WALL-WASHER

LINEA PROFESIONAL

TYLWWW136RWWI [Blanco cálido]

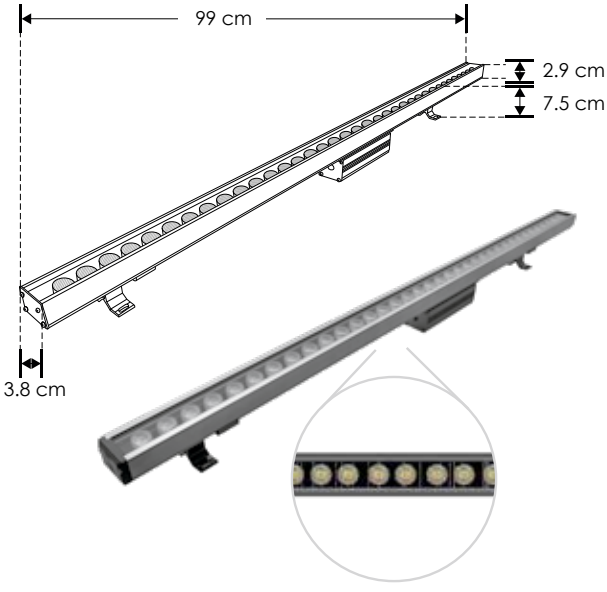

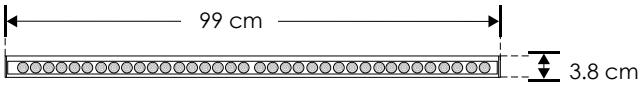



Material	Aluminio anodizado
Lámpara	Luminario recto, 36 LEDs de 1 W de alta potencia c/u
Ángulo de apertura	45°
Color de luz	Blanco cálido
Alimentación	85 - 265 V ca
Potencia	36 W

NOM | IP 65 | 3-4 step MACADAM | 45° | 85-265 | 3 000 K Blanco cálido | FL 2 160 lúmenes Blanco cálido | 36 W | CRI 80 | IES Archivo Fotométrico

Ilumileds S.A. de C. V e Ingeniería electrodigital, audio, video, iluminación S.A de C.V. se reserva el derecho de modificar la información sin previo aviso y no se hace responsable por errores u omisiones en este documento.



SUBACUÁTICAS





iLumileds®

SUBACUÁTICAS

LINEA BAJO COSTO

ILUJDDMS42E [Blanco cálido]



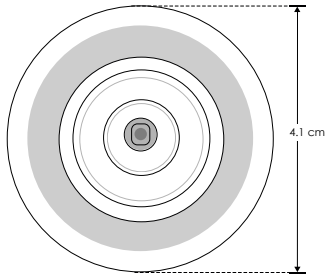



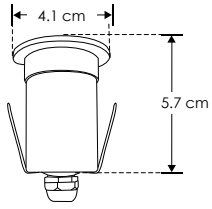

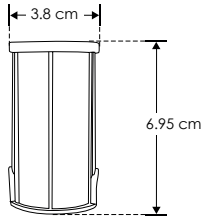

Material	Acero inoxidable AISI 304 / Housing de plástico
Lámpara	Luminario subacuático empotrable con 1 LED de 1.5 W
Ángulo de apertura	24°
Color de luz	Blanco cálido
Alimentación	12 V cc (No incluye fuente)
Potencia	1.5 W
Aplicaciones	Espejos de agua / muro llorón / jacuzzi / fuentes

NOM | IP 68 | 3-4 step MACADAM | 24° | 3 000 K Blanco cálido | FL 120 lúmenes Blanco cálido | 12 V cc | orificio 3.8 cm | 1.5 W | CRI 80

SUBACUÁTICAS

LINEA BAJO COSTO

ILUJDDM75E [Blanco cálido]



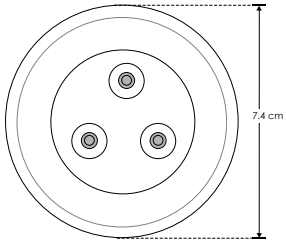



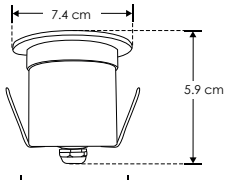

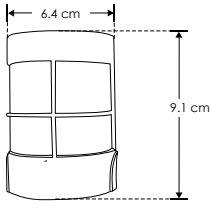

Material	Acero inoxidable AISI 304 / Housing de plástico
Lámpara	Luminario subacuático empotrable con 3 LEDs de 2 W de alta potencia c/u
Ángulo de apertura	24°
Color de luz	Blanco cálido
Alimentación	12 V cc (No incluye fuente)
Potencia	6 W
Aplicaciones	Espejos de agua / muro llorón / jacuzzi / albercas / fuentes

NOM | IP 68 | 3-4 step MACADAM | 24° | 3 000 K Blanco cálido | FL 480 lúmenes Blanco cálido | 12 V cc | orificio 6.4 cm | 6 W | CRI 80

Ilumileds S.A. de C. V e Ingeniería electrodigital, audio, video, iluminación S.A de C.V. se reserva el derecho de modificar la información sin previo aviso y no se hace responsable por errores u omisiones en este documento.

SUBACUÁTICAS
LINEA BAJO COSTO

ILUSUB9WRGBE [RGB]



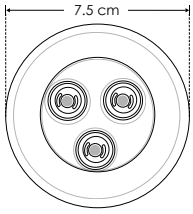



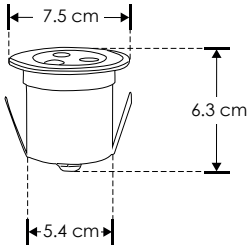

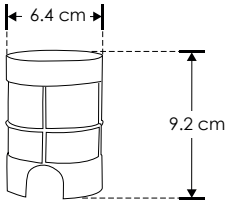

Material	Tapa de acero inoxidable AISI 304, cuerpo de aluminio Housing de plástico
Lámpara	Luminario subacuático empotrable con 3 LEDs de 3 W c/u RGB 3 en 1, controlado vía DMX, RF o WIFI
Ángulo de apertura	60°
Color de luz	RGB, LED 3 en 1
Alimentación	24 V cc (No incluye controlador)
Potencia	9 W
Aplicaciones	Espejos de agua / Muro llorón / Jacuzzi

Controladores disponibles ILUCON2GRGBW (RF) / ILUDMX512RGBW (DMX) / ILURGBWWIFI (WIFI)

NOM | IP 68 | 60° | RGB 3 en 1 | 24 V cc | orificio 6.4 cm | 9 W | IES Archivo Fotométrico

SUBACUÁTICAS
LINEA PROFESIONAL

ILU904414 [RGB]



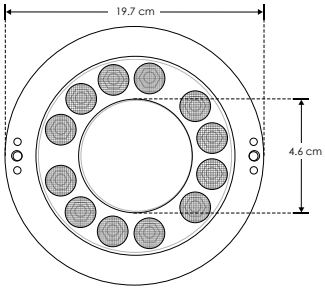



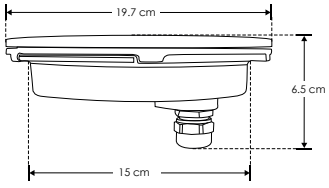

Material	Acero inoxidable AISI 304
Lámpara	Luminario subacuático tipo dona empotrable con 12 LEDs de 3 W c/u, RGB, 3 en 1, controlado vía DMX, RF o WIFI
Ángulo de apertura	40°
Color de luz	RGB, LED 3 en 1
Alimentación	24 V cc (No incluye controlador)
Potencia	36 W
Aplicaciones	Fuentes / Chorros de agua

Controladores disponibles ILUCON2GRGBW (RF) / ILUDMX512RGBW (DMX) / ILURGBWWIFI (WIFI)

Nota Nuevo diseño con válvulas que evitan la condensación.

NOM | IP 68 | 40° | RGB 3 en 1 | 24 V cc | orificio 15 cm | 36 W

Ilumileds S.A. de C. V e Ingeniería electrodigital, audio, video, iluminación S.A de C.V. se reserva el derecho de modificar la información sin previo aviso y no se hace responsable por errores u omisiones en este documento.

LÍNEA EUROPEA / DECORATIVAS





iLumileds®



ILUEURSCILD3WWWTB

Luminario para suspender en techo



ILUEURSCIL3WWWTB

Luminario para suspender en techo



ILUEURSC28CMGU10TB

Luminario para suspender en techo



ILUEURS1ESFDG9TB

Luminario para suspender en techo



ILUEURS1ESFG9TB

Luminario para suspender en techo



ILUEURP1ESFG9TB

Luminario para sobreponer en muro, G9



ILUEURPT2ESFG9TB

Luminario para sobreponer en muro



ILUEURPT3ESFG9TB

Luminario para sobreponer en muro



ILUEURP1ESFG9ITB

Luminario para sobreponer en muro con interruptor dorado tipo botón



ILUEURP1ESF2G9ITB

Luminario para sobreponer en muro con dos interruptores dorados tipo botón



ILUEURPT10CMG9TB

Luminario para sobreponer en muro



ILUEURP12123WWWTB

Luminario para sobreponer en muro

NUEVOS
productos



ILUEURP8X163WWWTB

Luminario para sobreponer en muro



ILUEURP233WWWTB

Luminario para sobreponer en muro



ILUEURPDC8WWWTB

Luminario para sobreponer en muro



ILUEURM1ESFG9ITB

Luminario de mesa con interruptor dorado tipo botón



ILUEURM3G9ITBB

ILUEURM3G9ITBG

Luminario para mesa con interruptor dorado tipo botón



ILUEURS80C38WWW

Luminario para suspender en techo

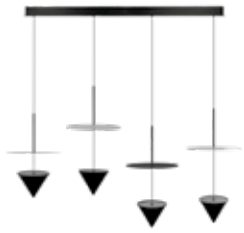

ILUEUR4CONO24WB

Luminario para suspender en techo



ILU90811M526WWWN

Luminario para sobreponer en muro



ILUEURC6006WWWG

ILUEURC8012WWWG

Luminario para sobreponer en piso (tipo bolardo)



ILUEUR6010WWWG

Luminario para sobreponer en piso (tipo bolardo)

Liena.

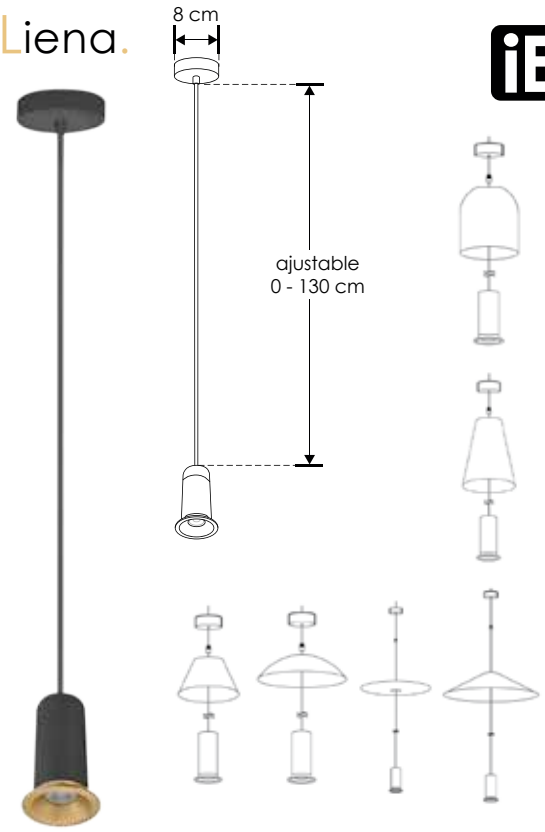

ILUEURMOD37WWBG [Acabado negro con dorado]

iLumileds LÍNEA europea THE ART OF LIGHTING

Material	Aluminio acabado negro con dorado.
Lámpara	Luminario tipo módulo para suspender en techo
Ángulo de apertura	120°
Color de luz	Blanco cálido
Alimentación	100 - 265 V ca
Potencia	7 W

accesorios **NOTA:** El módulo y las pantallas se venden por separado



ILUEURPAN378G **ILUEURPAN378B**

ILUEURPAN379G **ILUEURPAN379B**

ILUEURPAN377G **ILUEURPAN377B**

ILUEURPAN374G **ILUEURPAN374B**

ILUEURPAN371G **ILUEURPAN371B**

ILUEURPAN373G

Joya suspendida donde la calidez se fusiona con un sutil dorado, creando un ambiente único

NOM | IP 20 | 100-265 | 3 000 K Blanco cálido | FL 560 lúmenes Blanco cálido | 7 W | 120° | CRI 90 | 2-3 step MACADAM

GaLé.

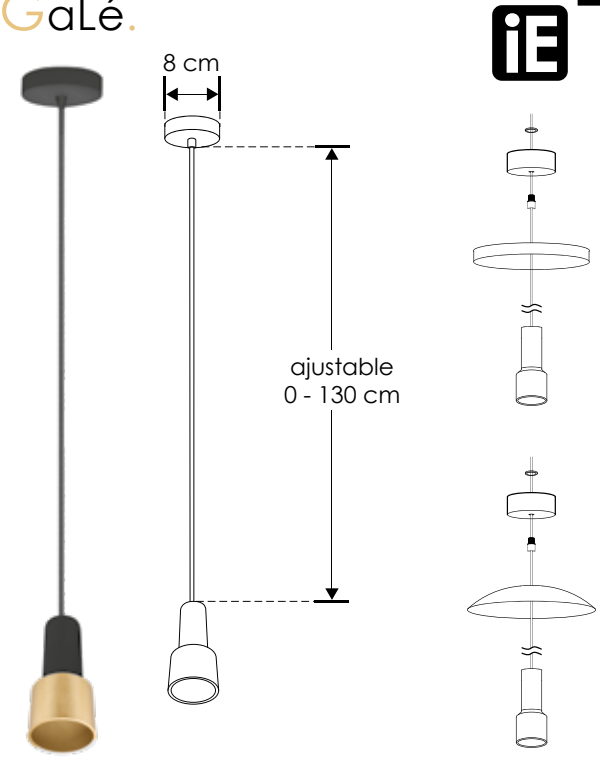

ILUEURMOD38WWBG [Acabado negro con dorado]

iLumileds LÍNEA europea THE ART OF LIGHTING

Material	Aluminio acabado negro con dorado.
Lámpara	Luminario tipo módulo para suspender en techo
Ángulo de apertura	120°
Color de luz	Blanco cálido
Alimentación	100 - 265 V ca
Potencia	7 W

accesorios **NOTA:** El módulo y las pantallas se venden por separado



ILUEURPAN381B **ILUEURPAN381G**

ILUEURPAN382B **ILUEURPAN382G**

Destello de elegancia suspendido en el aire, donde la calidez de la luz se mezcla con la sofisticación del dorado, transformando cada espacio en una obra de arte

2-3 step MACADAM | CRI 90

NOM | IP 20 | 100-265 | 3 000 K Blanco cálido | FL 560 lúmenes Blanco cálido | 7 W | 120°

Ilumileds S.A. de C. V e Ingeniería electrodigital, audio, video, iluminación S.A de C.V. se reserva el derecho de modificar la información sin previo aviso y no se hace responsable por errores u omisiones en este documento.

Tadema C.

BASE9028R800D [Acabado dorado]

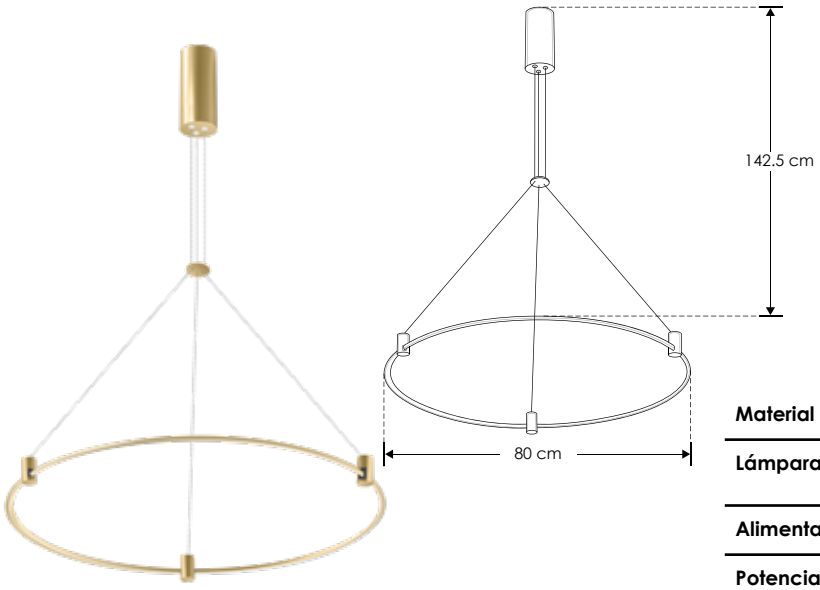

Material	Aluminio acabado dorado.
Lámpara	Base de sujeción con sistema de riel electrificado
Alimentación	100 – 240 V ca
Potencia	60 W máx.

Eco de la majestuosidad romana, su acabado dorado y estructura impecable imponen una elegancia atemporal

NOM IP 20 100-240 60 W máx

Tadema 3L.

BASE90283X1000D [Acabado dorado]

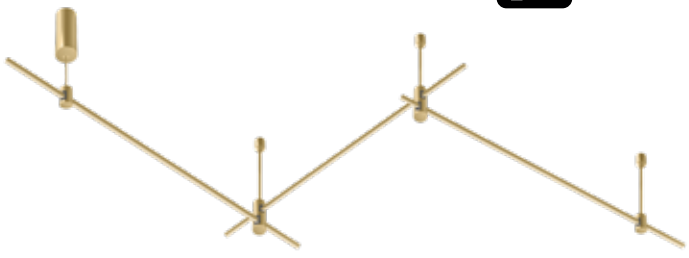

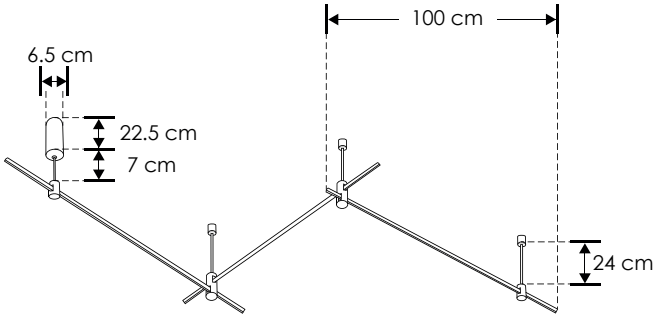

Material	Aluminio acabado dorado.
Lámpara	Base de sujeción con sistema de riel electrificado
Alimentación	100 – 240 V ca
Potencia	60 W máx.

Eco de la majestuosidad romana, su acabado dorado y estructura impecable imponen una elegancia atemporal

NOM IP 20 100-240 60 W máx

Ilumileds S.A. de C. V. e Ingeniería electrodigital, audio, video, iluminación S.A de C.V. se reserva el derecho de modificar la información sin previo aviso y no se hace responsable por errores u omisiones en este documento.

Tadema 4L.

BASE90284X1000D [Acabado dorado]

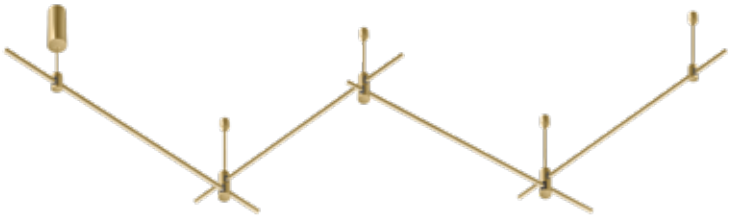

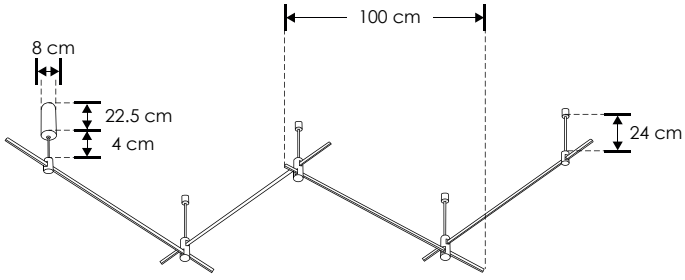

Material	Aluminio acabado dorado.
Lámpara	Base de sujeción con sistema de riel electrificado
Alimentación	100 – 240 V ca
Potencia	150 W máx.

Eco de la majestuosidad romana, su acabado dorado y estructura impecable imponen una elegancia atemporal

NOM · IP 20 · 100-240 · 150 W máx

Módulos Tadema.

ILUEUR9028A5WWD [Lúi 300 lm]
ILUEUR9028D5WWD [Cappú 300 lm]
ILUEUR9028F5WWD [Umbec 300 lm]
ILUEUR9028H5WWD [Lafur 500 lm]
ILUEUR9028J5WWD [VenteL 300 lm]

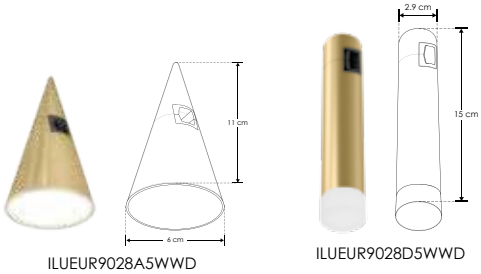

ILUEUR9028A5WWD ILUEUR9028D5WWD

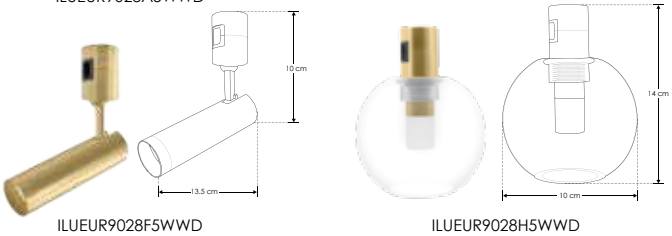

ILUEUR9028F5WWD ILUEUR9028H5WWD

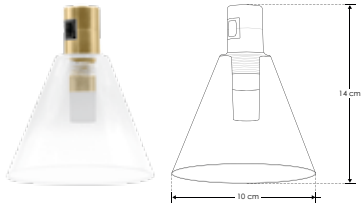

ILUEUR9028J5WWD

Material	Aluminio acabado dorado.
Lámpara	Luminarios tipo módulo, con fijación magnética
Ángulo de apertura	45° / 120° / 360°
Color de luz	Blanco cálido
Alimentación	24 V cc
Potencia	5 W

Módulos de luz elegante y eficiente, con acabados dorados que aportan un toque sofisticado a cualquier espacio

2-3 step MACADAM · 45° · 120° · 360° · CRI 90 · NOM · IP 20 · 24 V cc · 3 000 K Blanco cálido · 5 W · FL 300 lúmenes Blanco cálido · FL 500 lúmenes Blanco cálido

Ilumileds S.A. de C. V e Ingeniería electrodigital, audio, video, iluminación S.A de C.V. se reserva el derecho de modificar la información sin previo aviso y no se hace responsable por errores u omisiones en este documento.

Módulo Tadema.

ILUEUR9028M15WWD [Acabado dorado]

iLumileds LÍNEA europea THE ART OF LIGHTING



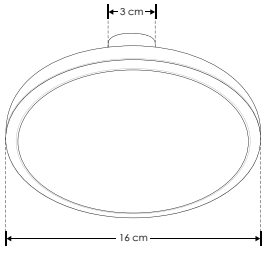

Material	Aluminio acabado dorado.
Lámpara	Luminario tipo módulo, con fijación magnética
Ángulo de apertura	120°
Color de luz	Blanco cálido
Alimentación	24 V cc
Potencia	15 W

Módulo de luz elegante y eficiente, con acabados dorados que aportan un toque sofisticado a cualquier espacio

NOM | IP 20 | 24 V cc | 3 000 K Blanco cálido | FL 1 100 lúmenes Blanco cálido | 120° | 15 W | CRI 90 | 2-3 step MACADAM

Módulos Tadema.

ILUEUR9028A5CWWD [Acabado dorado]

ILUEUR9028B5CWWD [Acabado dorado]

iLumileds LÍNEA europea THE ART OF LIGHTING

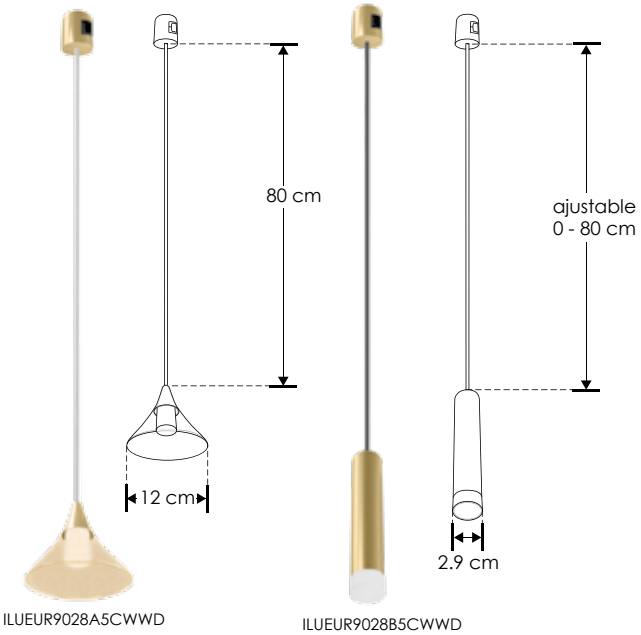

ILUEUR9028A5CWWD ILUEUR9028B5CWWD

Material	Aluminio acabado dorado
Lámpara	Luminarios tipo módulo, con fijación magnética
Ángulo de apertura	120°
Color de luz	Blanco cálido
Alimentación	24 V cc
Potencia	5 W

Módulo de luz elegante y eficiente, con acabados dorados que aportan un toque sofisticado a cualquier espacio

NOM | IP 20 | 24 V cc | 3 000 K Blanco cálido | FL 300 lúmenes Blanco cálido | 5 W | 120° | CRI 90 | 2-3 step MACADAM

Ilumileds S.A. de C. V. e Ingeniería electrodigital, audio, video, iluminación S.A de C.V. se reserva el derecho de modificar la información sin previo aviso y no se hace responsable por errores u omisiones en este documento.

Florencia.

ILUEURSCILD3WWWTB [Travertino acabado beige]

iLumileds LÍNEA europea THE ART OF LIGHTING

NUEVO

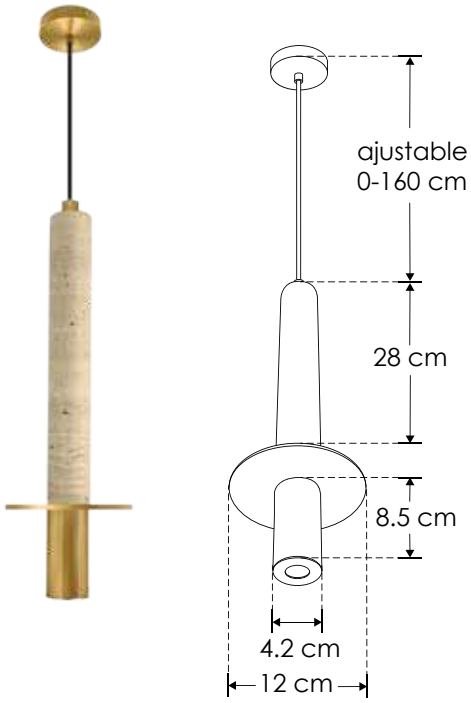

Material	Travertino acabado beige
Lámpara	Luminario para suspender en techo
Ángulo de apertura	45°
Color de luz	Blanco cálido
Alimentación	85 - 265 V ca
Potencia	3 W

La ciudad donde nació la luz.

NOM · IP 20 · 85 - 265 · 3 000 K Blanco cálido · FL 180 lúmenes Blanco cálido · 3 W · 45° · 2-3 step MACADAM · CRI 90



Ilumileds S.A. de C. V e Ingeniería electrodigital, audio, video, iluminación S.A de C.V. se reserva el derecho de modificar la información sin previo aviso y no se hace responsable por errores u omisiones en este documento.



Paros.

ILUEURSCIL3WWWTB [Travertino acabado beige]

iLumileds LÍNEA europea THE ART OF LIGHTING

NUEVO

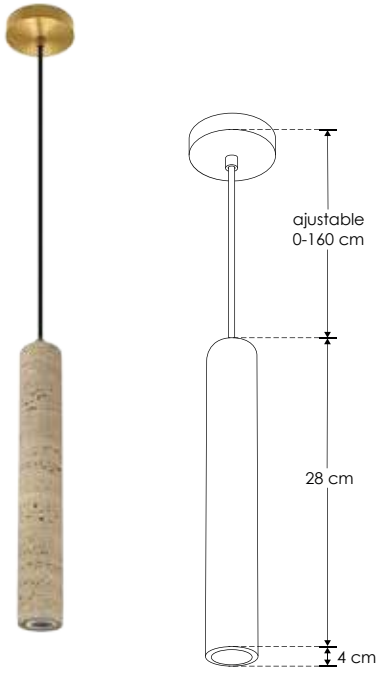

Material	Travertino acabado beige
Lámpara	Luminario para suspender en techo
Ángulo de apertura	45°
Color de luz	Blanco cálido
Alimentación	100 - 265
Potencia	3 W

Transparencia esculpida por los siglos.

NOM | IP 20 | 100 - 265 | 3 000 K Blanco cálido | FL 180 lúmenes Blanco cálido | 3 W | 45° | 2-3 step MACADAM | CRI 90

Ilumileds S.A. de C. V. e Ingeniería electrodigital, audio, video, iluminación S.A de C.V. se reserva el derecho de modificar la información sin previo aviso y no se hace responsable por errores u omisiones en este documento.

Canaletta.

ILUEURSC28CMGU10TB [Travertino acabado beige]

iLumileds LÍNEA europea THE ART OF LIGHTING

NUEVO

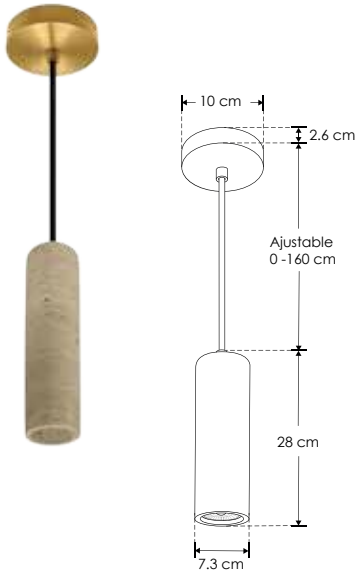

Material	Travertino acabado beige
Lámpara	Luminario para suspender en techo
Base	GU10
Ángulo de apertura	120° (Puede variar dependiendo de la lámpara que se le instale)
Alimentación	85 - 277 V ca
Potencia	35 W máx.

Nota: No incluye lámpara.

Horizontes dibujados con agua y luz.





 Ilumileds S.A. de C. V e Ingeniería electrodigital, audio, video, iluminación S.A de C.V. se reserva el derecho de modificar la información sin previo aviso y no se hace responsable por errores u omisiones en este documento.



Loggia.

ILUEURS1ESFG9TB [Travertino acabado beige]

iLumileds® LÍNEA europea THE ART OF LIGHTING

NUEVO



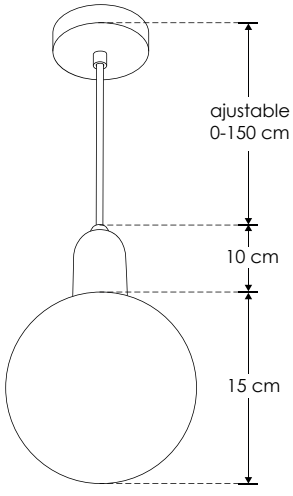

Material	Travertino acabado beige con esfera de cristal difuso
Lámpara	Luminario para suspender en techo
Base	G9
Ángulo de apertura	360° (Puede variar dependiendo de la lámpara que se le instale)
Alimentación	85 - 277 V ca
Potencia	15 W máx.

Nota: No incluye lámpara.

Espacios donde respira la belleza.

NOM IP 20 85 - 277 15 W máx. 360° G9

Ilumileds S.A. de C. V. e Ingeniería electrodigital, audio, video, iluminación S.A de C.V. se reserva el derecho de modificar la información sin previo aviso y no se hace responsable por errores u omisiones en este documento.

Marblea.

ILUEURS1ESFDG9TB [Travertino acabado beige]

iLumileds LÍNEA europea THE ART OF LIGHTING

NUEVO



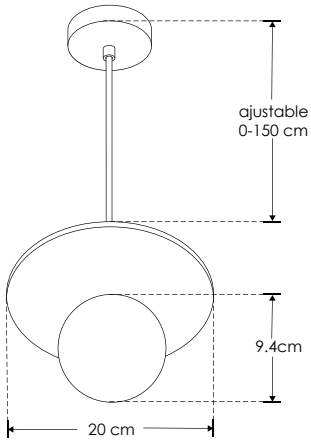

Material	Travertino acabado beige con esfera de cristal difuso
Lámpara	Luminario para suspender en techo
Base	G9
Ángulo de apertura	360° (Puede variar dependiendo de la lámpara que se le instale)
Alimentación	85 - 277 V ca
Potencia	15 W máx.

Nota: No incluye lámpara.

La materia convertida en arte.





Ilumileds S.A. de C. V e Ingeniería electrodigital, audio, video, iluminación S.A de C.V. se reserva el derecho de modificar la información sin previo aviso y no se hace responsable por errores u omisiones en este documento.

Téo Travertino.

ILUEUR41948TB [Acabado beige]

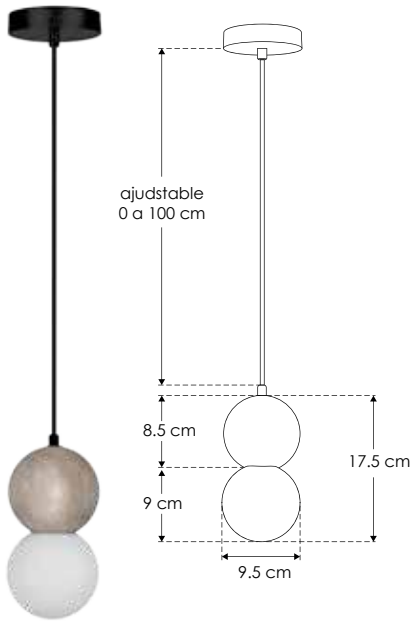

Material	Travertino acabado beige / esfera de cristal
Lámpara	Luminario para suspender en techo
Base	G9
Ángulo de apertura	360° (Puede variar dependiendo de la lámpara que se le instale)
Alimentación	100 - 265 V ca
Potencia	15 W máx.

Nota: No incluye lámpara.

Luz sutil y moderna, combinando la elegancia del marmol travertino con la delicadeza del cristal para iluminar con distinción



AngeLico Travertino.

ILUEUR039G9MCMR [Travertino acabado beige]

ILUEUR039G9MBCR [Marmol acabado blanco]



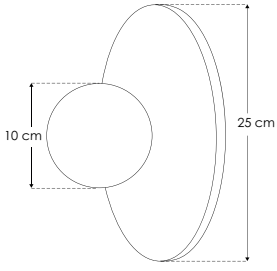

Material	Travertino cabado beige / marmol acabado blanco
Lámpara	Luminario para sobreponer en muro
Base	G9
Ángulo de apertura	270° (Puede variar dependiendo de la lámpara que se le instale)
Alimentación	277 V ca
Potencia	5 W máx.

Nota: No incluye lámpara.

Inspirado en la sutileza del mármol travertino, refleja la perfección de Fra Angelico, quien dominaba la perspectiva y la representación monumental en su arte



Ilumileds S.A. de C. V. e Ingeniería electrodigital, audio, video, iluminación S.A de C.V. se reserva el derecho de modificar la información sin previo aviso y no se hace responsable por errores u omisiones en este documento.

Dolmiti Travertino 90.

ILUEUR41961TB [Travertino acabado beige]

iLumileds LÍNEA europea THE ART OF LIGHTING



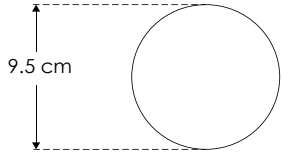



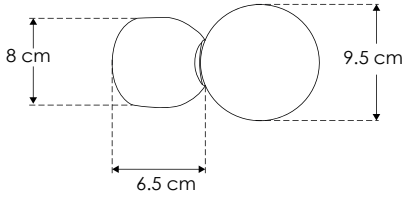

Material	Travertino acabado beige con esfera de cristal difuso
Lámpara	Luminario para sobreponer en muro
Base	G9 de hasta 15 W máx.
Ángulo de apertura	360° (Puede variar dependiendo de la lámpara que se le instale)
Alimentación	277 V ca máx.
Potencia	15 W máx.

Nota: No incluye lámpara.

Evoca la solidez y pureza de las formaciones rocosas, mientras que la luz suave representa la calma y serenidad de las montañas



Dolmiti Travertino 45.

ILUEUR41962TB [Travertino acabado beige]

iLumileds LÍNEA europea THE ART OF LIGHTING



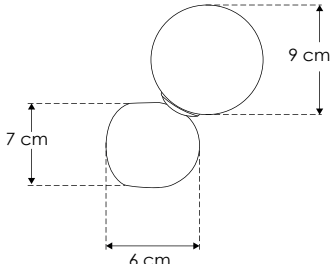



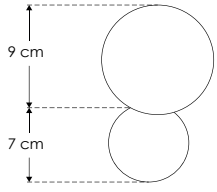

Material	Travertino acabado beige con esfera de cristal difuso
Lámpara	Luminario para sobreponer en muro
Base	G9 de hasta 15 W máx.
Ángulo de apertura	360° (Puede variar dependiendo de la lámpara que se le instale)
Alimentación	277 V ca máx.
Potencia	15 W máx.

Nota: No incluye lámpara.

Evoca la solidez y pureza de las formaciones rocosas, mientras que la luz suave representa la calma y serenidad de las montañas



Ilumileds S.A. de C. V e Ingeniería electrodigital, audio, video, iluminación S.A de C.V. se reserva el derecho de modificar la información sin previo aviso y no se hace responsable por errores u omisiones en este documento.



Pentelic.

ILUEURP1ESFG9TB [Travertino acabado beige]

NUEVO

iLumileds LÍNEA europea THE ART OF LIGHTING





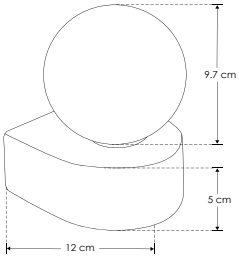

Material	Travertino acabado beige con esfera de cristal difuso
Lámpara	Luminario para sobreponer en muro
Base	G9 de hasta 15 W máx.
Ángulo de apertura	360° (Puede variar dependiendo de la lámpara que se le instale)
Alimentación	85 – 277 V ca
Potencia	15 W máx.

Nota: No incluye lámpara.

Luz y armonía en cada rincón.

NOM IP 20 85 – 277 15 W máx 360° G9

Ilumileds S.A. de C. V. e Ingeniería electrodigital, audio, video, iluminación S.A de C.V. se reserva el derecho de modificar la información sin previo aviso y no se hace responsable por errores u omisiones en este documento.

Statuario.

ILUEURPT2ESFG9TB [Travertino acabado beige]

NUEVO

iLumileds LÍNEA europea THE ART OF LIGHTING



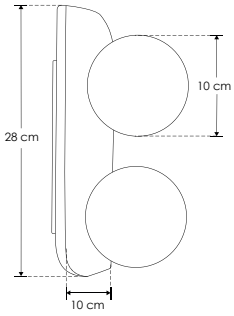

Material	Travertino acabado beige con esferas de cristal difuso
Lámpara	Luminario para sobreponer en muro
Base	Incluye 2 bases G9 de hasta 15 W máx. cada una
Ángulo de apertura	360° (Puede variar dependiendo de las lámparas que se le instale)
Alimentación	85 – 277 V ca
Potencia	30 W máx. (15 W por cada base G9)

Nota: No incluye lámparas.

Pureza mineral, perfección eterna.





Ilumileds S.A. de C. V e Ingeniería electrodigital, audio, video, iluminación S.A de C.V. se reserva el derecho de modificar la información sin previo aviso y no se hace responsable por errores u omisiones en este documento.



Venetia.

ILUEURPT3ESFG9TB [Travertino acabado beige]

NUEVO



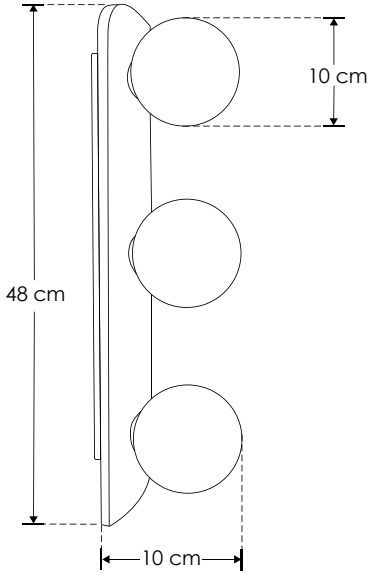

iLumileds LÍNEA europea THE ART OF LIGHTING

Material	Travertino acabado beige con esferas de cristal difuso
Lámpara	Luminario para sobreponer en muro
Base	Incluye 3 bases G9 de hasta 15 W máx. cada una
Ángulo de apertura	360° (Puede variar dependiendo de las lámparas que se le instale)
Alimentación	85 – 277 V ca
Potencia	45 W máx. (15 W por cada base G9)

Nota: No incluye lámparas.

Ciudad espejo de las estrellas.

NOM IP 20 85 - 277 G9 45 W máx. 360°

Ilumileds S.A. de C. V. e Ingeniería electrodigital, audio, video, iluminación S.A de C.V. se reserva el derecho de modificar la información sin previo aviso y no se hace responsable por errores u omisiones en este documento.

Roque Marmol.

ILUEUR054G9MBCR [Mármol acabado blanco]

iLumileds LÍNEA europea THE ART OF LIGHTING



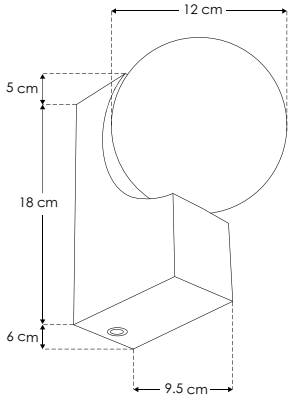

Material	Mármol acabado blanco
Lámpara	Luminario para sobreponer en muro con interruptor táctil
Base	G9
Ángulo de apertura	270°
Alimentación	277 V ca
Potencia	5 W máx.

Nota: No incluye lámpara.

Este luminario, con base de mármol blanco, evoca la opulencia del Barroco, fusionando lo clásico con la modernidad a través de su diseño y un interruptor táctil, aportando lujo y sofisticación a cualquier espacio

NOM IP 20 | 277 | G9 | 5 W máx. | 270°

Rocca.

ILUEURP1ESFG9ITB [Travertino acabado beige]

iLumileds LÍNEA europea THE ART OF LIGHTING

NUEVO



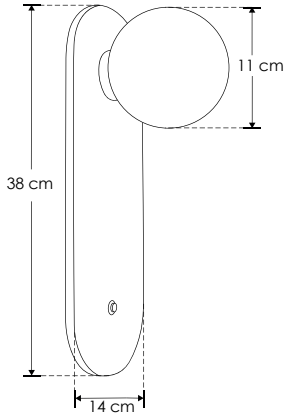

Material	Travertino acabado beige con esfera de cristal difuso
Lámpara	Luminario para sobreponer en muro con interruptor dorado tipo botón
Base	G9
Ángulo de apertura	360° (Puede variar dependiendo de la lámpara que se le instale)
Alimentación	85 – 277 V ca
Potencia	15 W máx.

Nota: No incluye lámpara.

Fortaleza como geometría del poder.

NOM IP 20 | 85 – 277 | G9 | 15 W máx. | 360°

Ilumileds S.A. de C. V e Ingeniería electrodigital, audio, video, iluminación S.A de C.V. se reserva el derecho de modificar la información sin previo aviso y no se hace responsable por errores u omisiones en este documento.



Palazzo.

ILUEURP1ESF2G9ITB [Travertino acabado beige]

iLumileds LÍNEA europea THE ART OF LIGHTING

NUEVO

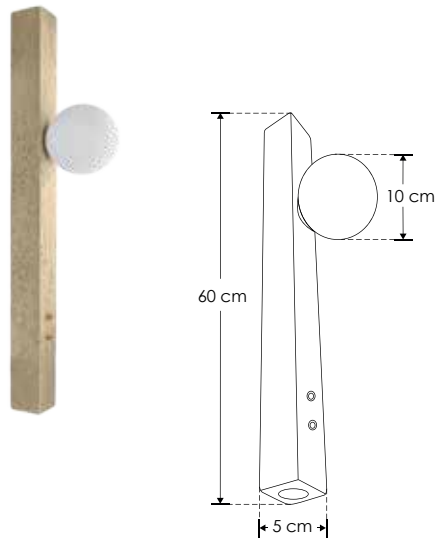

Material	Travertino acabado beige con esfera de cristal difuso
Lámpara	Luminario para sobreponer en muro con dos interruptores dorados tipo botón
Base	Incluye 2 bases G9 de hasta 15 W máx. cada una, con interruptores independientes
Ángulo de apertura	360° (Puede variar dependiendo de la lámpara que se le instale)
Alimentación	85 – 277 V ca
Potencia	30 W máx.

Nota: No incluye lámparas.

Palacios como poemas de piedra.



 Ilumileds S.A. de C. V e Ingeniería electrodigital, audio, video, iluminación S.A de C.V. se reserva el derecho de modificar la información sin previo aviso y no se hace responsable por errores u omisiones en este documento.



Blascó Travertino.

ILUEUR41936TB [Travertino acabado beige]



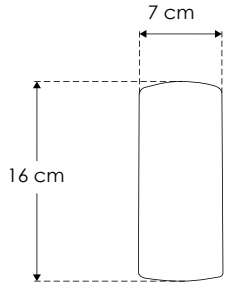



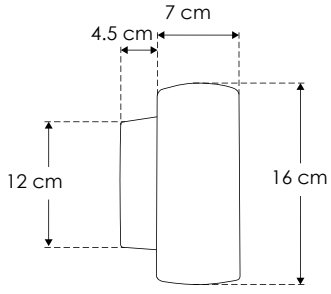

iLumileds® LÍNEA europea THE ART OF LIGHTING

Material	Travertino acabado beige con base de metal
Base	Incluye 2 bases GU10 de hasta 20 W máx. cada una
Ángulo de apertura	120° (Puede variar dependiendo de las lámparas GU10 que se le instalen)
Alimentación	277 V ca máx.
Potencia	40 W máx.

Nota: No incluye lámparas.

Artista español especializado en pintura y cerámica; de ésta última, se convirtió en un gran especialista y publicó el libro Cerámica de la Alhambra.



Ilumileds S.A. de C. V. e Ingeniería electrodigital, audio, video, iluminación S.A de C.V. se reserva el derecho de modificar la información sin previo aviso y no se hace responsable por errores u omisiones en este documento.

Renacimiento.

ILUEURPT10CMG9TB [Travertino acabado beige]

NUEVO

iLumileds LÍNEA europea THE ART OF LIGHTING





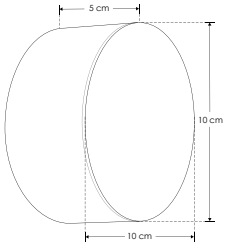

Material	Travertino acabado beige
Lámpara	Luminario para sobreponer en muro
Base	G9
Ángulo de apertura	60° (Puede variar dependiendo de la lámpara que se le instale)
Alimentación	85 – 277 V ca
Potencia	15 W máx.

Nota: No incluye lámpara.

Un nuevo sol en la historia.





 Ilumileds S.A. de C. V e Ingeniería electrodigital, audio, video, iluminación S.A de C.V. se reserva el derecho de modificar la información sin previo aviso y no se hace responsable por errores u omisiones en este documento.



Louvre.

ILUEURP12123WWWTB [Travertino acabado beige]

NUEVO

iLumileds LÍNEA europea THE ART OF LIGHTING





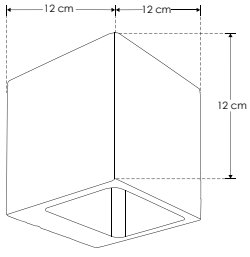

Material	Travertino acabado beige
Lámpara	Luminario para sobreponer en muro
Ángulo de apertura	120° (Luz directa e indirecta hacía arriba y hacía abajo)
Color de luz	Blanco cálido
Alimentación	85 – 265 V ca
Potencia	3 W

Un museo, un cosmos de arte.

NOM | IP 54 | 85-265 | 3 000 K Blanco cálido | FL 210 lúmenes Blanco cálido | 3 W | 120° | 3-4 step MACADAM | CRI 80

Ilumileds S.A. de C. V. e Ingeniería electrodigital, audio, video, iluminación S.A de C.V. se reserva el derecho de modificar la información sin previo aviso y no se hace responsable por errores u omisiones en este documento.

Michelozzo.

ILUEURP8X163WWWTB [Travertino acabado beige]

NUEVO

iLumileds LÍNEA europea THE ART OF LIGHTING





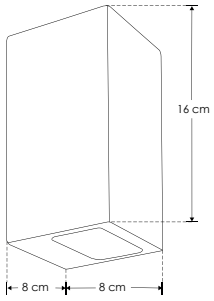

Material	Travertino acabado beige
Lámpara	Luminario para sobreponer en muro
Ángulo de apertura	120° (Luz directa e indirecta hacía arriba y hacía abajo)
Color de luz	Blanco cálido
Alimentación	85 – 265 V ca
Potencia	3 W

3-4 step MACADAM | CRI 80

NOM | IP 54 | 85-265 | 3 000 K Blanco cálido | FL 210 lúmenes Blanco cálido | 3 W | 120°

Rinacimiento hecho arquitectura.



Ilumileds S.A. de C. V e Ingeniería electrodigital, audio, video, iluminación S.A de C.V. se reserva el derecho de modificar la información sin previo aviso y no se hace responsable por errores u omisiones en este documento.



Bernini.

ILUEURP233WWWTB [Travertino acabado beige]

NUEVO

iLumileds® LÍNEA europea THE ART OF LIGHTING



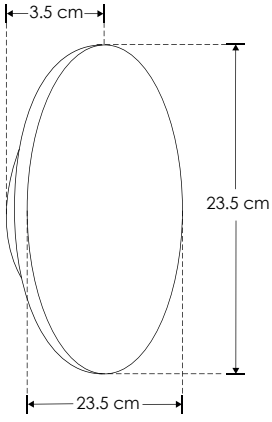

Material	Travertino acabado beige
Lámpara	Luminario para sobreponer en muro
Ángulo de apertura	360° (Efecto de luz indirecta perimetral)
Color de luz	Blanco cálido
Alimentación	85 – 265 V ca
Potencia	3 W

Esculpir la luz en mármol.

NOM · IP 54 · 85-265 · 3 000 K Blanco cálido · FL 210 lúmenes Blanco cálido · 3 W · 360° · 3-4 step MACADAM · CRI 80

Ilumileds S.A. de C. V. e Ingeniería electrodigital, audio, video, iluminación S.A de C.V. se reserva el derecho de modificar la información sin previo aviso y no se hace responsable por errores u omisiones en este documento.

MaLma Travertino.

ILUEUR41934TB [Travertino acabado beige]

iLumileds LÍNEA europea THE ART OF LIGHTING





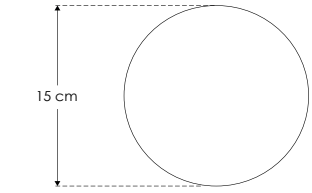

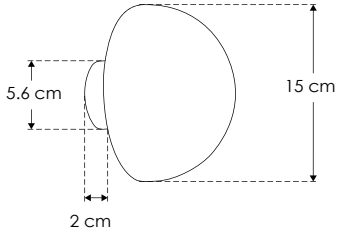

Material	Travertino acabado beige con base de metal
Lámpara	Luminario para sobreponer en muro
Ángulo de apertura	360° (Efecto simétrico, salida de luz indirecta trasera)
Color de luz	Blanco cálido
Alimentación	85 – 265 V ca
Potencia	5 W

Luminario que evoca la audacia de Alma Mahler, quien desafió las expectativas sociales y creativas de su tiempo



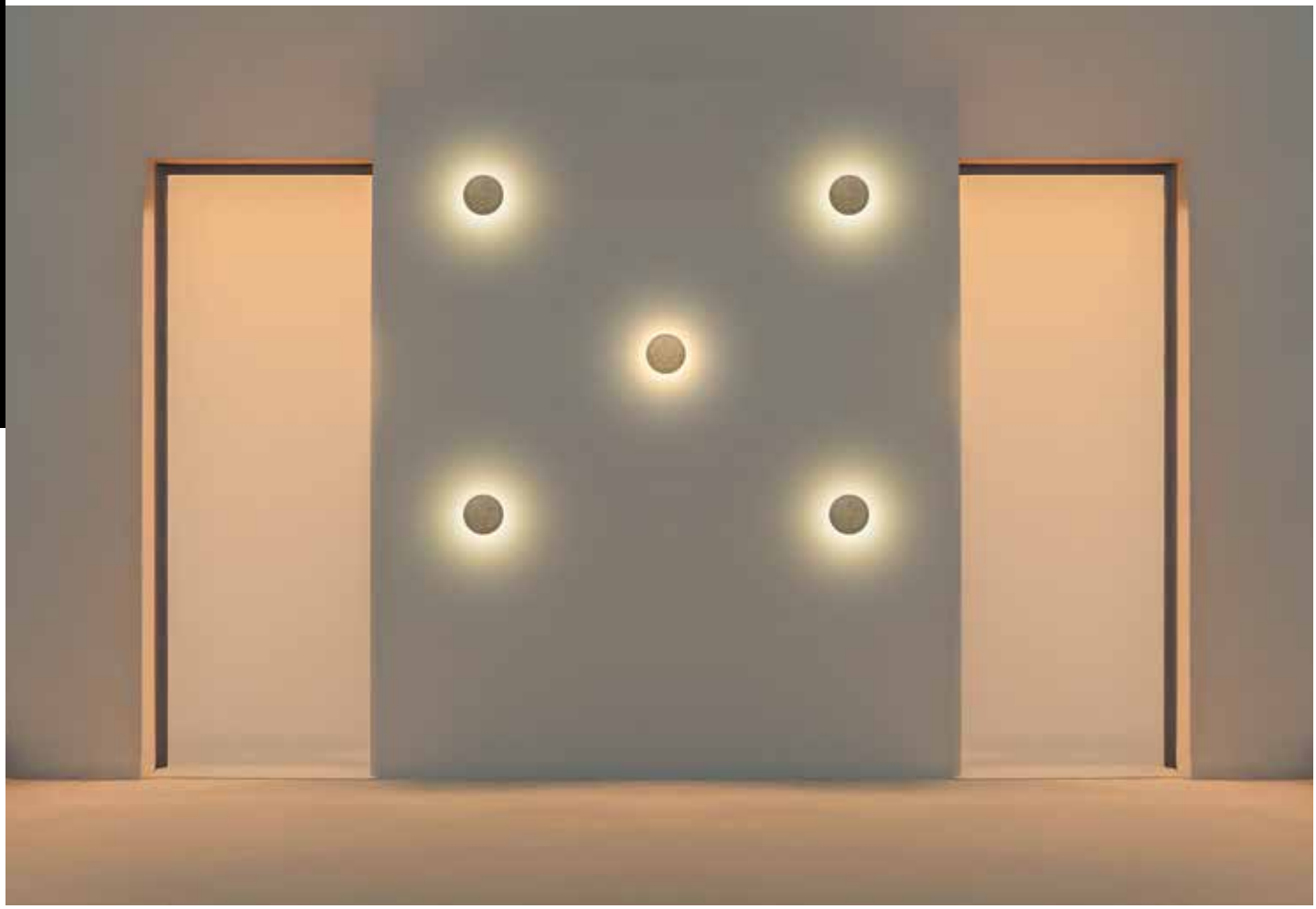

Ilumileds S.A. de C. V e Ingeniería electrodigital, audio, video, iluminación S.A de C.V. se reserva el derecho de modificar la información sin previo aviso y no se hace responsable por errores u omisiones en este documento.



Serenissima.

ILUEURPDC8WWWTB [Travertino acabado beige]

NUEVO

iLumileds® LÍNEA europea THE ART OF LIGHTING



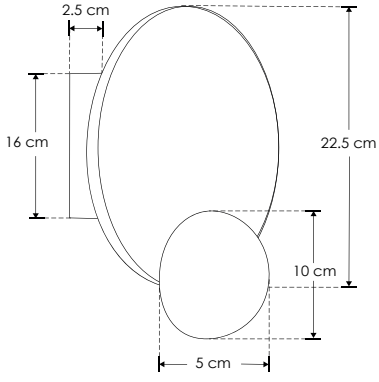

Material	Travertino acabado beige con base de metal
Lámpara	Luminario para sobreponer en muro
Ángulo de apertura	360° (Efecto simétrico, salida de luz indirecta frontal)
Color de luz	Blanco cálido
Alimentación	85 – 265 V ca
Potencia	8 W

Calma que ilumina el espíritu.

3-4 step MACADAM · CRI 80 · NOM · IP 20 · 85-265 · 3 000 K Blanco cálido · FL 560 lúmenes Blanco cálido · 8 W · 360°

Ilumileds S.A. de C. V. e Ingeniería electrodigital, audio, video, iluminación S.A de C.V. se reserva el derecho de modificar la información sin previo aviso y no se hace responsable por errores u omisiones en este documento.

Cortile.

ILUEURM1ESFG9ITB [Travertino acabado beige]

iLumileds LÍNEA europea THE ART OF LIGHTING

NUEVO



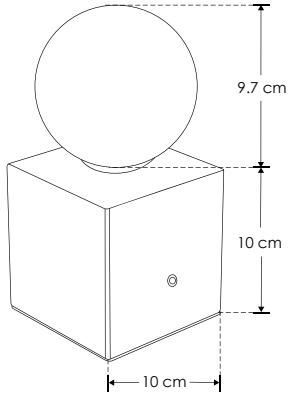

Material	Travertino acabado beige con esfera de cristal difuso
Lámpara	Luminario de mesa con interruptor dorado tipo botón
Base	G9 de hasta 15 W máx.
Ángulo de apertura	360° (Puede variar dependiendo de la lámpara que se le instale)
Alimentación	85 – 277 V ca
Potencia	15 W máx.

Nota: No incluye lámpara.

Elegancia que persuade sin palabras.

NOM IP 20 85 – 277 G9 15 W máx. 360°



 Ilumileds S.A. de C. V e Ingeniería electrodigital, audio, video, iluminación S.A de C.V. se reserva el derecho de modificar la información sin previo aviso y no se hace responsable por errores u omisiones en este documento.



Doge.

ILUEURM3G9ITBB [Travertino acabado beige, cubierta negra]

ILUEURM3G9ITBG [Travertino acabado beige, cubierta dorada]

NUEVO



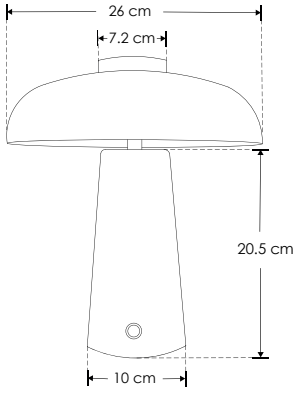

iLumileds® LÍNEA europea THE ART OF LIGHTING

Material	Travertino acabado beige con cubierta de aluminio acabado negro / dorado (dependiendo del modelo)
Lámpara	Luminario para mesa con interruptor dorado tipo botón
Base	Incluye 3 bases G9 de hasta 15 W máx. cada una
Ángulo de apertura	360° (Puede variar dependiendo de la lámpara que se le instale)
Alimentación	85 – 277 V ca
Potencia	45 W máx.

Nota: No incluye lámparas.

El poder como arte eterno.

NOM IP 20 85 – 277 G9 45 W máx. 360°

Ilumileds S.A. de C. V. e Ingeniería electrodigital, audio, video, iluminación S.A de C.V. se reserva el derecho de modificar la información sin previo aviso y no se hace responsable por errores u omisiones en este documento.

DaLis Concretro.

ILUEUR20046CG [Concreto acabado gris]

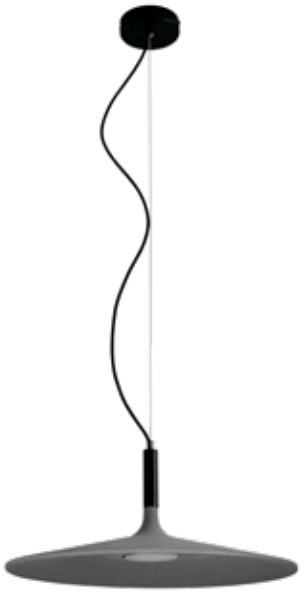

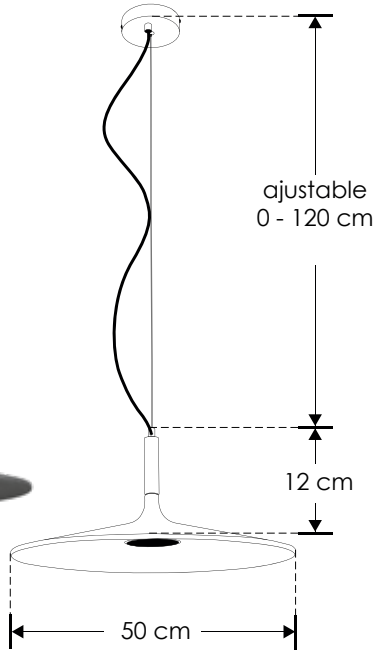

Material	Concreto acabado gris
Lámpara	Luminario para suspender en techo
Ángulo de apertura	120°
Color de luz	Blanco cálido
Alimentación	100 - 265 V ca
Potencia	10 W

Su luz suave y acabado de concreto, convierten el espacio en una obra de arte llena de misterio y elegancia

NOM · IP 20 · 100-265 · 3 000 K Blanco cálido · FL 770 lúmenes Blanco cálido · 10 W · 2-3 step MACADAM · CRI 90 · 120°

Vendeve.

ILUEUR7506CG [Concreto acabado gris]



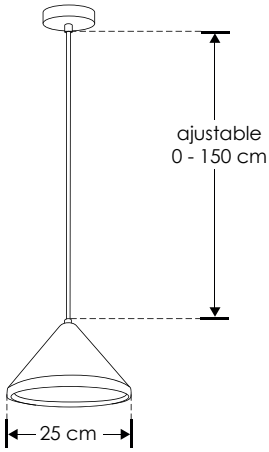

Material	Concreto acabado gris
Lámpara	Luminario para suspender en techo
Base	E27
Ángulo de apertura	120° (Puede variar dependiendo de la lámpara que se le instale)
Alimentación	277 V ca
Potencia	25 W máx.

Nota: No incluye lámpara.

Suspensión elegante que irradia luz suave, combinando la delicadeza del yeso o la robustez del concreto

NOM · IP 20 · 277 · 25 W máx · E27 · 120°

Ilumileds S.A. de C. V e Ingeniería electrodigital, audio, video, iluminación S.A de C.V. se reserva el derecho de modificar la información sin previo aviso y no se hace responsable por errores u omisiones en este documento.

Dufy.

ILUEUR7508CG [Concreto acabado gris]

ILUEUR7508YW [Yeso acabado blanco]

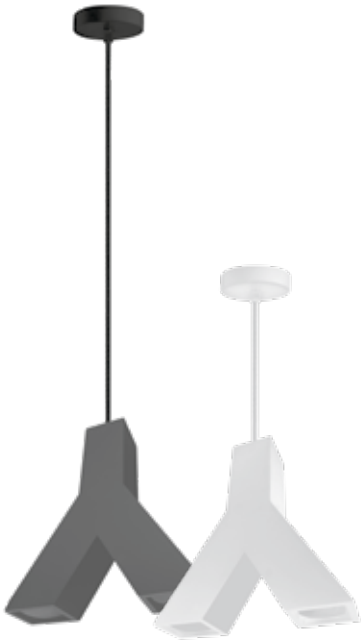

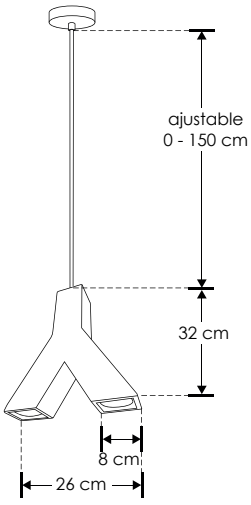

iLumileds LÍNEA europea THE ART OF LIGHTING

Material	Concreto acabado gris / Yeso acabado blanco
Lámpara	Luminario para suspender en techo
Base	Incluye 2 bases GU10 de hasta 25 W máx. cada una
Ángulo de apertura	120° (Puede variar dependiendo de la lámpara que se le instale)
Alimentación	100 - 277 V ca
Potencia	50 W máx.

Nota: No incluye lámparas.

Suspensión de luz elegante y precisa, que combina la suavidad del yeso o la solidez del concreto para iluminar con estilo



Liani.

ILUEUR7513YW [Yeso acabado blanco]

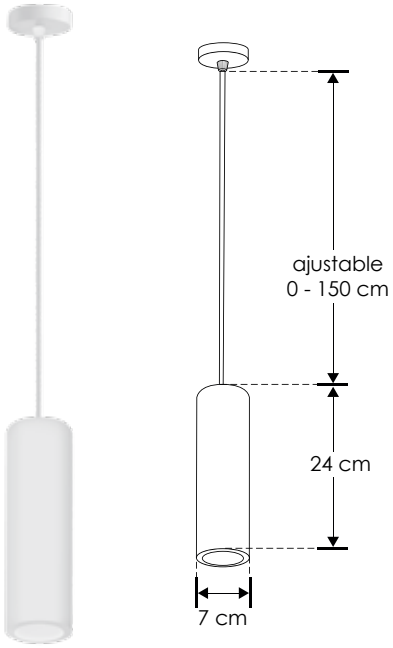

iLumileds LÍNEA europea THE ART OF LIGHTING

Material	Yeso acabado blanco
Lámpara	Luminario para suspender en techo
Base	GU10
Ángulo de apertura	120° (Puede variar dependiendo de la lámpara que se le instale)
Alimentación	277 V ca
Potencia	25 W máx.

Nota: No incluye lámpara.

Suspensión sofisticada que ofrece una luz precisa y elegante, fusionando la pureza del yeso o la fuerza del concreto



Ilumileds S.A. de C. V. e Ingeniería electrodigital, audio, video, iluminación S.A de C.V. se reserva el derecho de modificar la información sin previo aviso y no se hace responsable por errores u omisiones en este documento.

PLá.

ILUEURGX7514CG [Concreto acabado gris]

ILUEURGX7514YW [Yeso acabado blanco]

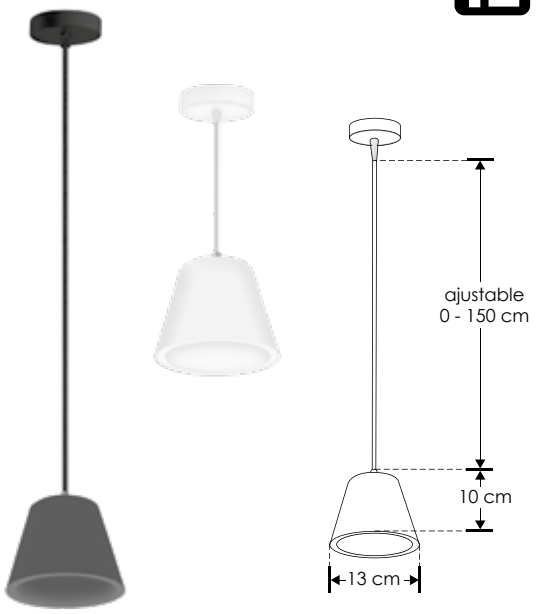

Material	Concreto acabado gris / Yeso acabado blanco
Lámpara	Luminario para suspender en techo
Base	GX53
Ángulo de apertura	120°
Alimentación	110 – 220 V ca
Potencia	5 W

Diseño minimalista que combina la suavidad del yeso o la fortaleza del concreto, iluminando con precisión y estilo

NOM · IP 20 · 110 - 220 · 3 000 K Blanco cálido · FL 385 lúmenes Blanco cálido · GX53 · 5 W · 120° · 3-4 step MACADAM · CRI 80

Lutréc.

ILUEUR7516CG [Concreto acabado gris]

ILUEUR7516YW [Yeso acabado blanco]

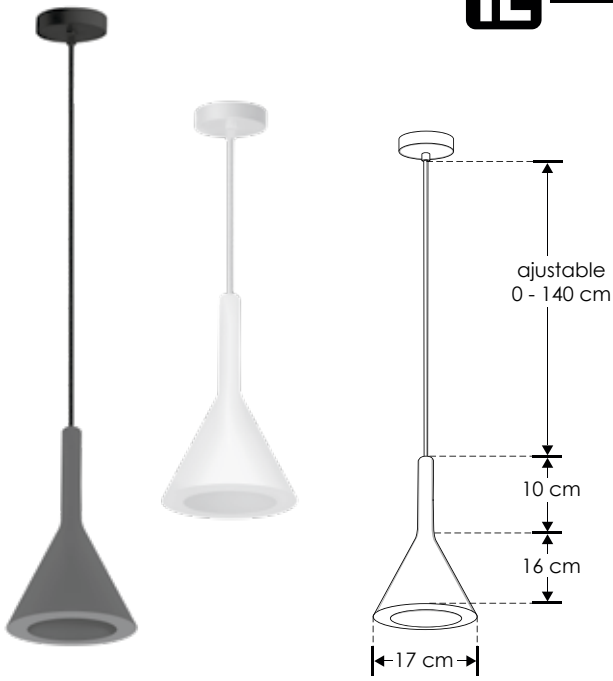

Material	Concreto acabado gris / Yeso acabado blanco
Lámpara	Luminario para suspender en techo
Base	E27
Ángulo de apertura	120° (Puede variar dependiendo de la lámpara que se le instale)
Alimentación	277 V ca
Potencia	25 W máx.

Nota: No incluye lámpara.

Suspensión que aporta elegancia y luz precisa, combinando la suavidad del yeso o la robustez del concreto para iluminar con estilo

NOM · IP 20 · 277 · 25 W máx · E27 · 120°

Ilumileds S.A. de C. V e Ingeniería electrodigital, audio, video, iluminación S.A de C.V. se reserva el derecho de modificar la información sin previo aviso y no se hace responsable por errores u omisiones en este documento.

Pina Yeso.

ILUEUR7524YW [Yeso acabado blanco]

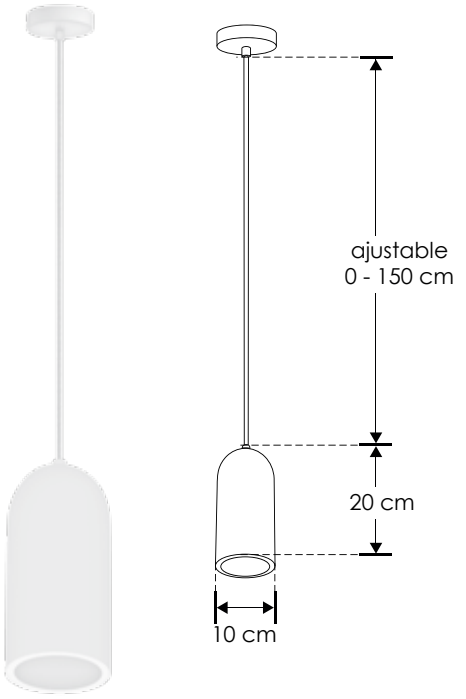

Material	Yeso acabado blanco
Lámpara	Luminario para suspender en techo
Base	E27
Ángulo de apertura	120° (Puede variar dependiendo de la lámpara que se le instale)
Alimentación	277 V ca
Potencia	25 W máx.

Nota: No incluye lámpara.

Suspensión elegante que irradia luz suave, fusionando la pureza del yeso con una iluminación precisa y sofisticada



Onet Yeso.

ILUEUR7527YW [Yeso acabado blanco]

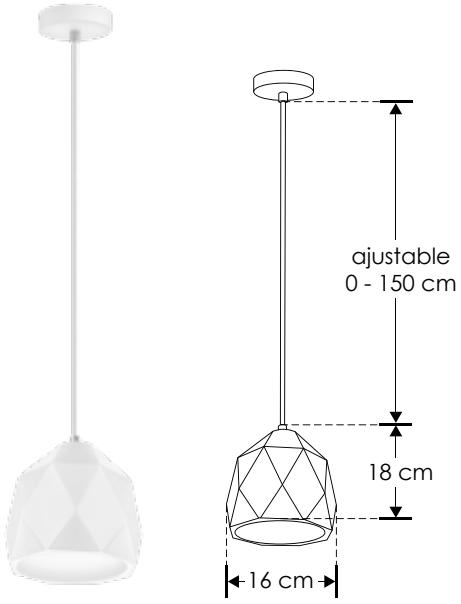

Material	Yeso acabado blanco
Lámpara	Luminario para suspender en techo
Base	E27
Ángulo de apertura	120° (Puede variar dependiendo de la lámpara que se le instale)
Alimentación	277 V ca
Potencia	25 W máx.

Nota: No incluye lámpara.

Luz cálida que fluye con elegancia, realzando el espacio con la suavidad y el acabado del yeso



Ilumileds S.A. de C. V. e Ingeniería electrodigital, audio, video, iluminación S.A de C.V. se reserva el derecho de modificar la información sin previo aviso y no se hace responsable por errores u omisiones en este documento.

Téo Dual.

ILUEURESF08CMCG [Concreto acabado gris 8 cm]
ILUEURESF12CMCG [Concreto acabado gris 12 cm]
ILUEURESF21CMCG [Concreto acabado gris 21 cm]

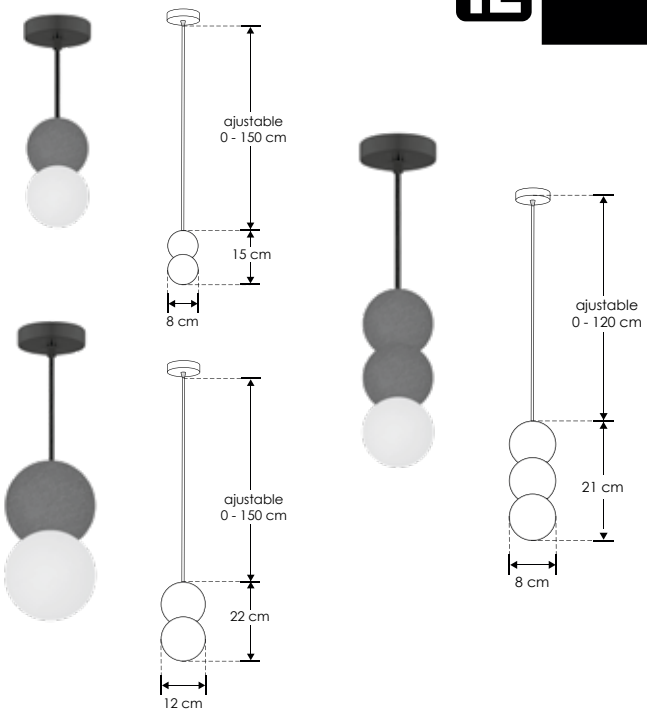

iLumileds LÍNEA europea THE ART OF LIGHTING

Material	Concreto acabado gris / esfera de cristal
Lámpara	Luminario para suspender en techo
Base	G9
Ángulo de apertura	120° (Puede variar dependiendo de la lámpara que se le instale)
Alimentación	277 V ca
Potencia	15 W máx.

Nota: No incluye lámpara..

Luz sutil y moderna, combinando la solidez del concreto con la elegancia del cristal para iluminar con distinción



Laga Concreto.

ILUCONCREE1402 [Ajustable 0 - 115 cm]
ILUCONCREE1403 [Ajustable 0 - 108 cm]

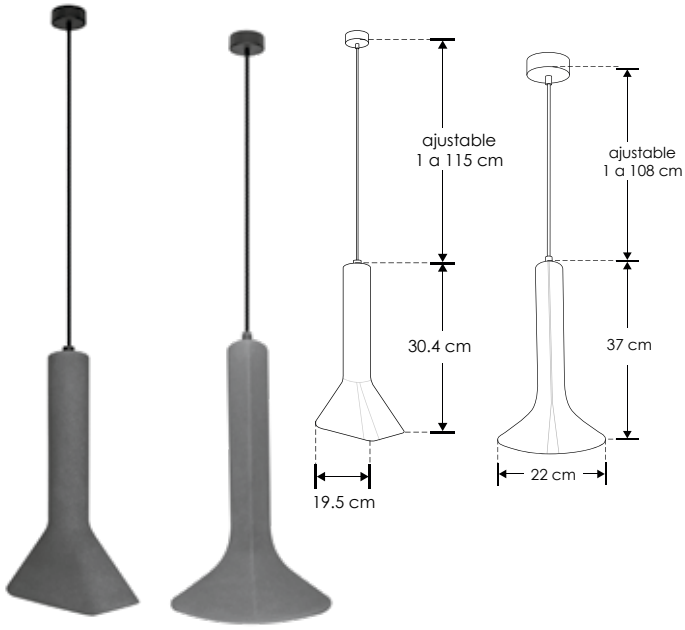

ILUCONCREE1402 ILUCONCREE1403

iLumileds LÍNEA europea THE ART OF LIGHTING

Material	Concreto acabado gris
Lámpara	Luminario para suspender en techo
Base	E14
Ángulo de apertura	120°
Alimentación	277 V ca
Potencia	6 W máx.

Nota: No incluye lámpara.

Inspirado en lo natural y lo elemental, Laga transmite frescura y autenticidad.



Ilumileds S.A. de C. V e Ingeniería electrodigital, audio, video, iluminación S.A de C.V. se reserva el derecho de modificar la información sin previo aviso y no se hace responsable por errores u omisiones en este documento.

ArceL Concreto.

ILUCONCRE4.5W06 [Ajustable 1 - 85 cm]

ILUCONCRE4.5W07 [Ajustable 1 - 138 cm]

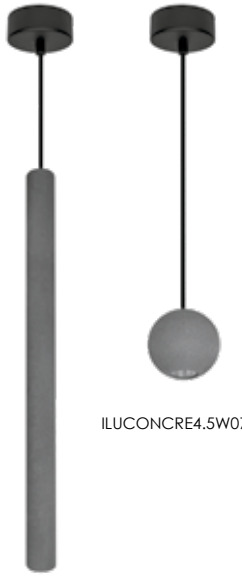

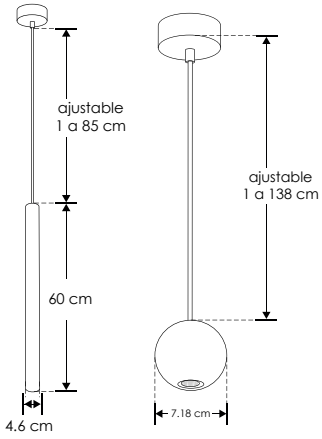

Material	Concreto acabado gris
Lámpara	Luminario para suspender en techo
Ángulo de apertura	38°
Color de luz	Blanco cálido
Alimentación	85 - 265 V ca
Potencia	4.5 W

Una oda a la naturaleza y la estructura, ArceL resalta la conexión entre lo orgánico y lo construido.

3-4 step MACADAM | CRI 80 | NOM | IP 20 | 85 - 265 | 3 000 K Blanco cálido | FL 360 lúmenes Blanco cálido | 4.5 W | 38°

Memfis.

ILUEUR30010CG [Concreto acabado gris]

ILUEUR30010YW [Yeso acabado blanco]

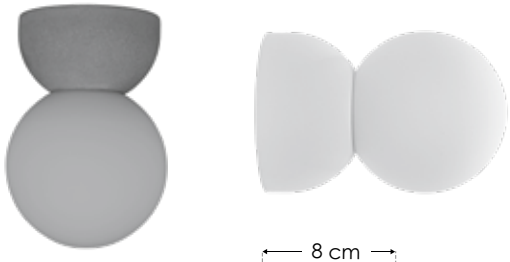

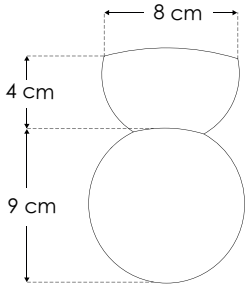

Material	Concreto acabado gris / Yeso acabado blanco (Dependiendo del modelo)
Lámpara	Luminario para sobreponer en muro o techo
Base	G9
Ángulo de apertura	270° (Puede variar dependiendo de la lámpara que se le instale)
Alimentación	277 V ca
Potencia	5 W máx.

Nota: No incluye lámpara.

Con estructura robusta en yeso blanco o concreto, desafía convenciones con formas geométricas atrevidas, inspiradas en el espíritu disruptivo del Grupo Memphis

NOM | IP 20 | 277 | G9 | 5 W máx. | 270°

Ilumileds S.A. de C. V. e Ingeniería electrodigital, audio, video, iluminación S.A de C.V. se reserva el derecho de modificar la información sin previo aviso y no se hace responsable por errores u omisiones en este documento.

Mox.

ILUEUR6008CG [Concreto acabado gris]

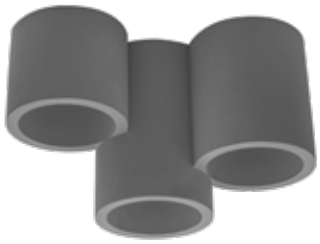

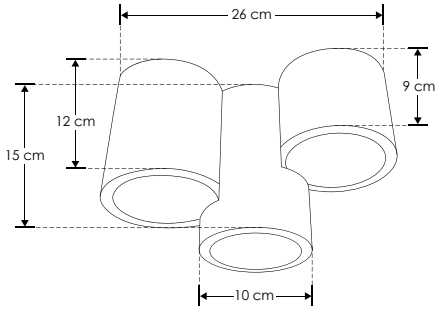

Material	Concreto acabado gris
Lámpara	Luminario para sobreponer en techo
Base	Incluye 3 bases GU10 de hasta 25 W máx. cada una
Ángulo de apertura	120° (Puede variar dependiendo de la lámpara que se le instale)
Alimentación	100 - 277 V ca
Potencia	75 W (25 W por cada base GU10)

Tres haces de luz que se fusionan para ofrecer una iluminación elegante y versátil, que resalta cada espacio

NOM IP 20 100-277 75 W máx GU10 120°

Lajos.

ILUEUR6009CG [Concreto acabado gris]

ILUEUR6009YW [Yeso acabado blanco]

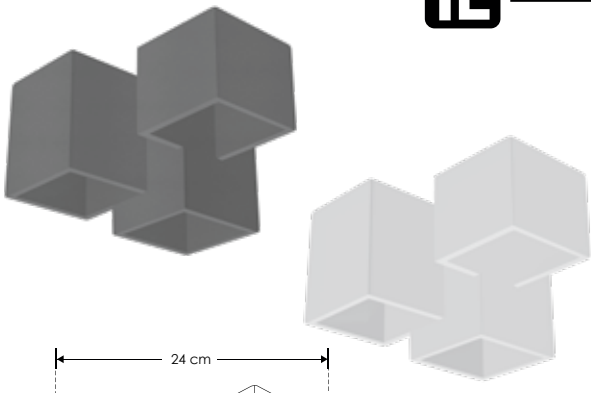

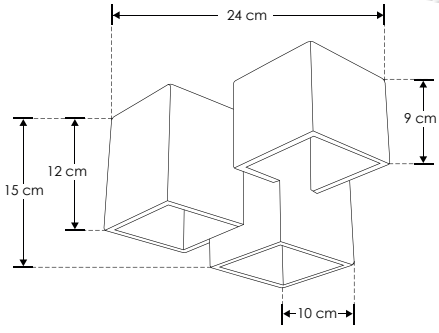

Material	Concreto acabado gris / Yeso acabado blanco
Lámpara	Luminario para sobreponer en techo
Base	Incluye 3 bases GU10 de hasta 25 W máx. cada una
Ángulo de apertura	120° (Puede variar dependiendo de la lámpara que se le instale)
Alimentación	100 - 277 V ca
Potencia	75 W (25 W por cada base GU10)

Diseño sofisticado que ilumina con precisión y elegancia, transformando el espacio con su presencia discreta

NOM IP 20 100-277 75 W máx GU10 120°

Ilumileds S.A. de C. V e Ingeniería electrodigital, audio, video, iluminación S.A de C.V. se reserva el derecho de modificar la información sin previo aviso y no se hace responsable por errores u omisiones en este documento.

FeLing Yeso.

ILUEURTRIM6501W [Acabado blanco]



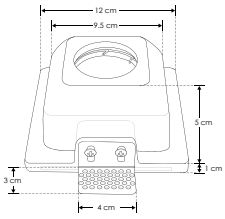



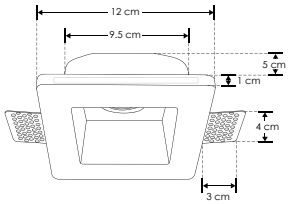



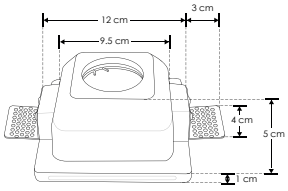

Material	Yeso acabado blanco
Lámpara	Difusor trimless para lámparas tipo dicroicas
Base	GU10
Ángulo de apertura	120° (Puede variar dependiendo de la lámpara que se le instale)
Alimentación	85 - 277 V ca
Potencia	25 W máx.

Nota: No incluye lámpara.

Pureza y simplicidad, un toque de luz discreto que se integra perfectamente al techo con elegancia



Etori Yeso.

ILUEURTRIM6502W [Acabado blanco]



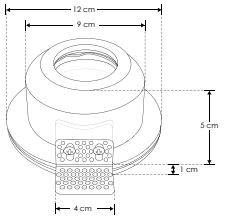



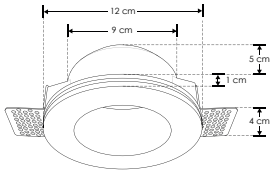



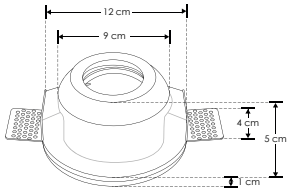

Material	Yeso acabado blanco
Lámpara	Difusor trimless para lámparas tipo dicroicas
Base	GU10
Ángulo de apertura	120° (Puede variar dependiendo de la lámpara que se le instale)
Alimentación	85 - 277 V ca
Potencia	25 W máx.

Nota: No incluye lámpara.

Discreción y estilo en cada rincón, una luz que se funde suavemente con el techo, iluminando con sutileza



Ilumileds S.A. de C. V. e Ingeniería electrodigital, audio, video, iluminación S.A de C.V. se reserva el derecho de modificar la información sin previo aviso y no se hace responsable por errores u omisiones en este documento.

Hayer Yeso.

ILUEURTRIM6503W [Acabado blanco]

iLumileds LÍNEA europea THE ART OF LIGHTING

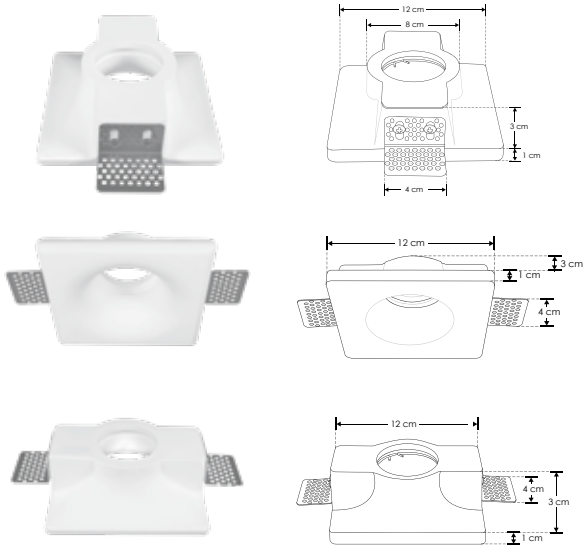

Material	Yeso acabado blanco
Lámpara	Difusor trimless para lámparas tipo dicroicas
Base	GU10
Ángulo de apertura	120° (Puede variar dependiendo de la lámpara que se le instale)
Alimentación	85 - 277 V ca
Potencia	25 W máx.

Nota: No incluye lámpara.

Elegancia minimalista que se oculta en el techo, ofreciendo una luz suave y envolvente con un acabado impecable



Brant Yeso.

ILUEURTRIM6522W [Acabado blanco]

iLumileds LÍNEA europea THE ART OF LIGHTING

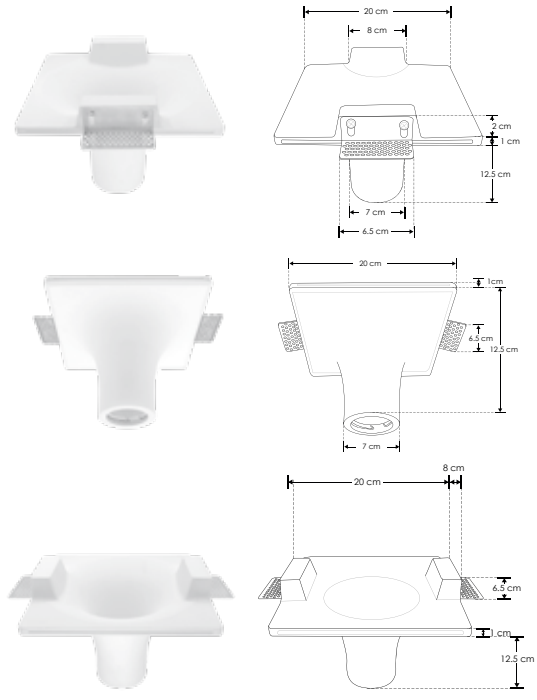

Material	Yeso acabado blanco
Lámpara	Difusor trimless para lámparas tipo dicroicas
Base	GU10
Ángulo de apertura	120° (Puede variar dependiendo de la lámpara que se le instale)
Alimentación	85 - 277 V ca
Potencia	25 W máx.

Nota: No incluye lámpara.

Luz pura que aporta una atmósfera cálida y elegante con su diseño discreto



Ilumileds S.A. de C. V e Ingeniería electrodigital, audio, video, iluminación S.A de C.V. se reserva el derecho de modificar la información sin previo aviso y no se hace responsable por errores u omisiones en este documento.

Breur Yeso.

ILUEURTRIM6551W [Acabado blanco]

iLumileds LÍNEA europea THE ART OF LIGHTING



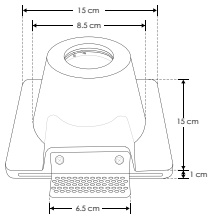



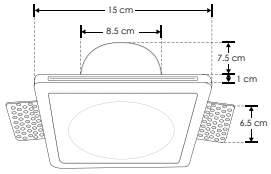



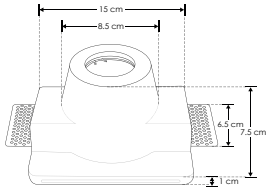

Material	Yeso acabado blanco
Lámpara	Difusor trimless para lámparas tipo dicroicas
Base	GU10
Ángulo de apertura	120° (Puede variar dependiendo de la lámpara que se le instale)
Alimentación	85 - 277 V ca
Potencia	25 W máx.

Nota: No incluye lámpara.

Un toque sutil de luz que crea un ambiente sereno y sofisticado con su diseño minimalista



Rapson.

ILUEUR8003CG [Concreto acabado gris]

ILUEUR8003YW [Yeso acabado blanco]

iLumileds LÍNEA europea THE ART OF LIGHTING





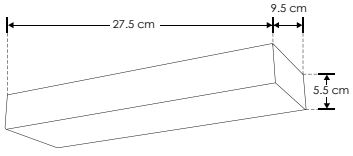

Material	Concreto acabado gris / Yeso acabado blanco
Base	E14
Ángulo de apertura	120° (Puede variar dependiendo de la lámpara que se le instale)
Alimentación	277 V ca máx.
Potencia	25 W máx.

Nota: No incluye lámpara.

Luz sutil que se funde con la pared, ofreciendo elegancia y suavidad en cada rincón



Ilumileds S.A. de C. V. e Ingeniería electrodigital, audio, video, iluminación S.A de C.V. se reserva el derecho de modificar la información sin previo aviso y no se hace responsable por errores u omisiones en este documento.

Raij.

ILUEUR8004CG [Concreto acabado gris]

ILUEUR8004YW [Yeso acabado blanco]

iLumileds LÍNEA europea THE ART OF LIGHTING

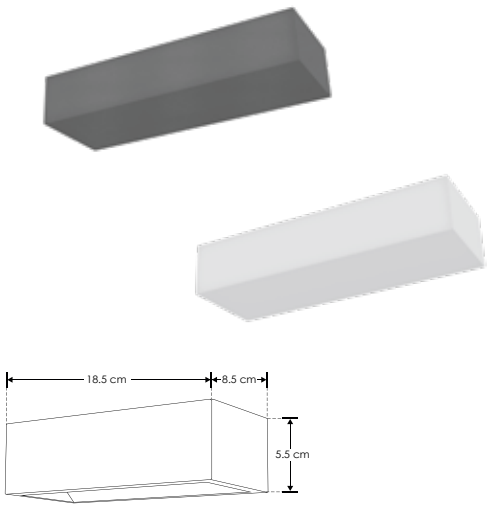

Material	Concreto acabado gris / Yeso acabado blanco
Base	G9
Ángulo de apertura	120° (Puede variar dependiendo de la lámpara que se le instale)
Alimentación	277 V ca máx.
Potencia	15 W máx.

Nota: No incluye lámpara.

La perfección del cuerpo y la armonía.

NOM IP 20 277 máx 15 W máx 120° G9

Joger.

ILUEUR8017CG [Concreto acabado gris]

ILUEUR8017YW [Yeso acabado blanco]

iLumileds LÍNEA europea THE ART OF LIGHTING

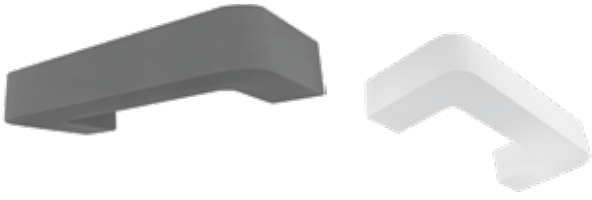

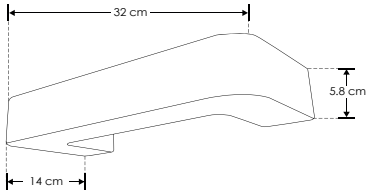

Material	Concreto acabado gris / Yeso acabado blanco
Base	G9
Ángulo de apertura	120° (Puede variar dependiendo de la lámpara que se le instale)
Alimentación	277 V ca máx.
Potencia	15 W máx.

Nota: No incluye lámpara.

Luz que se adapta con elegancia, destacando la pureza del yeso o la resistencia del concreto para iluminar con estilo

NOM IP 20 277 máx 15 W máx 120° G9

Ilumileds S.A. de C. V e Ingeniería electrodigital, audio, video, iluminación S.A de C.V. se reserva el derecho de modificar la información sin previo aviso y no se hace responsable por errores u omisiones en este documento.

Augusto.

ILUEUR8013CG [Concreto acabado gris]
ILUEUR8013YW [Yeso acabado blanco]

iLumileds LÍNEA europea THE ART OF LIGHTING



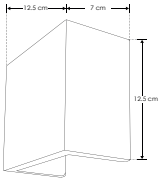

Material	Concreto acabado gris / Yeso acabado blanco
Base	G9
Ángulo de apertura	120° (Puede variar dependiendo de la lámpara que se le instale)
Alimentación	277 V ca máx.
Potencia	15 W máx.

Nota: No incluye lámpara.

Iluminación refinada que se adapta perfectamente al entorno, aportando elegancia y calidez en cada rincón



Tadao.

ILUEUR8015CG [Concreto acabado gris]
ILUEUR8015YW [Yeso acabado blanco]

iLumileds LÍNEA europea THE ART OF LIGHTING



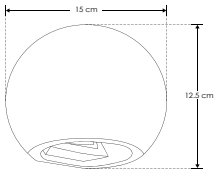

Material	Concreto acabado gris / Yeso acabado blanco
Base	G9
Ángulo de apertura	120° (Puede variar dependiendo de la lámpara que se le instale)
Alimentación	277 V ca máx.
Potencia	15 W máx.

Nota: No incluye lámpara.

Luz que define el espacio con sutileza, fusionando diseño y funcionalidad con elegancia discreta



Ilumileds S.A. de C. V. e Ingeniería electrodigital, audio, video, iluminación S.A de C.V. se reserva el derecho de modificar la información sin previo aviso y no se hace responsable por errores u omisiones en este documento.

Váser.

ILUEUR8016CG [Concreto acabado gris]

ILUEUR8016YW [Yeso acabado blanco]

iLumileds LÍNEA europea THE ART OF LIGHTING



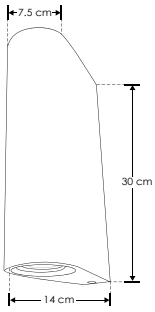

Material	Concreto acabado gris / Yeso acabado blanco
Base	Incluye 2 bases GU10 de hasta 25 W máx. cada una
Ángulo de apertura	120° (Puede variar dependiendo de la lámpara que se le instale)
Alimentación	100 - 277 V ca máx.
Potencia	50 W máx.

Nota: No incluye lámparas.

Luz precisa y elegante, con el toque natural del yeso o la robustez del concreto, que se adapta a cualquier ambiente



Charo.

ILUEUR8019CG [Concreto acabado gris]

ILUEUR8019YW [Yeso acabado blanco]

iLumileds LÍNEA europea THE ART OF LIGHTING



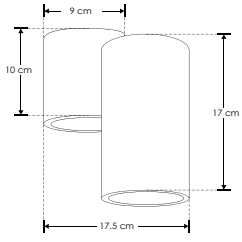

Material	Concreto acabado gris / Yeso acabado blanco
Base	Incluye 2 bases G9 de hasta 15 W máx. cada una
Ángulo de apertura	120° (Puede variar dependiendo de la lámpara que se le instale)
Alimentación	100 - 277 V ca máx.
Potencia	30 W máx.

Nota: No incluye lámparas.

Doble fuente de luz que combina la suavidad del yeso o la fuerza del concreto, iluminando con distinción y estilo



 Ilumileds S.A. de C. V e Ingeniería electrodigital, audio, video, iluminación S.A de C.V. se reserva el derecho de modificar la información sin previo aviso y no se hace responsable por errores u omisiones en este documento.

Vau.

ILUEUR8020CG [Concreto acabado gris]

ILUEUR8020YW [Yeso acabado blanco]

iLumileds LÍNEA europea THE ART OF LIGHTING



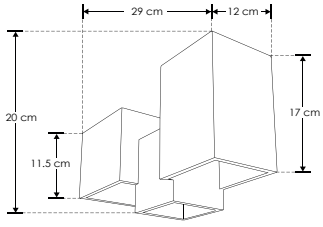

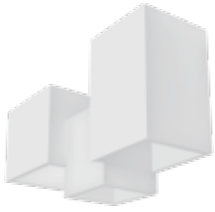

Material	Concreto acabado gris / Yeso acabado blanco
Base	Incluye 3 bases G9 de hasta 15 W máx. cada una
Ángulo de apertura	120° (Puede variar dependiendo de la lámpara que se le instale)
Alimentación	100 - 277 V ca máx.
Potencia	45 W máx.

Nota: No incluye lámparas.

Luz que combinan la elegancia del yeso o la solidez del concreto, creando una atmósfera cálida y sofisticada



MoLín.

ILUEUR8021CG [Concreto acabado gris]

ILUEUR8021YW [Yeso acabado blanco]

iLumileds LÍNEA europea THE ART OF LIGHTING

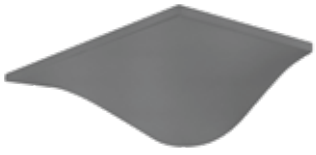

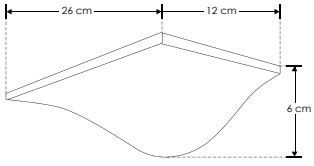



Material	Concreto acabado gris / Yeso acabado blanco
Base	G9
Ángulo de apertura	120° (Puede variar dependiendo de la lámpara que se le instale)
Alimentación	277 V ca máx.
Potencia	15 W máx.

Nota: No incluye lámpara.

Luz que se adapta con sofisticación, combinando la suavidad del yeso o la firmeza del concreto para iluminar con estilo



Ilumileds S.A. de C. V. e Ingeniería electrodigital, audio, video, iluminación S.A de C.V. se reserva el derecho de modificar la información sin previo aviso y no se hace responsable por errores u omisiones en este documento.

Tauti.

ILUEUR8022CG [Concreto acabado gris]

ILUEUR8022YW [Yeso acabado blanco]

iLumileds LÍNEA europea THE ART OF LIGHTING



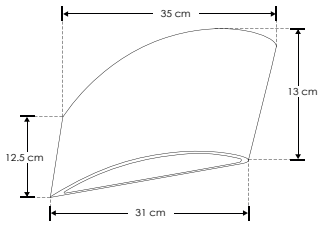



Material	Concreto acabado gris / Yeso acabado blanco
Base	E14
Ángulo de apertura	120° (Puede variar dependiendo de la lámpara que se le instale)
Alimentación	277 V ca máx.
Potencia	25 W máx.

Nota: No incluye lámpara.

Una luz que resalta con elegancia, fusionando la pureza del yeso o la solidez del concreto para iluminar con distinción



Oslo.

ILUB20CM5WWWCG [Concreto acabado gris (Blanco cálido)]

iLumileds LÍNEA europea THE ART OF LIGHTING



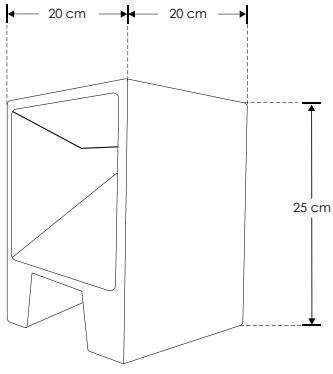

Material	Concreto acabado gris
Lámpara	Luminario para sobreponer en piso (tipo bolardo)
Ángulo de apertura	38°
Color de luz	Blanco cálido
Alimentación	110 - 130 V ca
Potencia	5 W

Refleja la sobriedad y precisión del estilo escandinavo, combinadas con la robustez y elegancia del concreto



Ilumileds S.A. de C. V e Ingeniería electrodigital, audio, video, iluminación S.A de C.V. se reserva el derecho de modificar la información sin previo aviso y no se hace responsable por errores u omisiones en este documento.

Pragú.

ILUB64CM5WWWCG [Concreto acabado gris (Blanco cálido)]



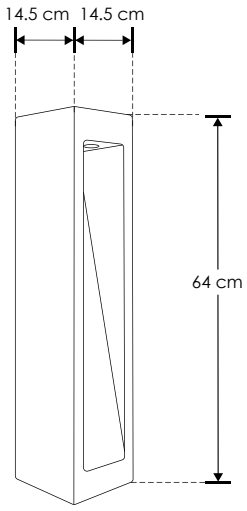

Material	Concreto acabado gris
Lámpara	Luminario para sobreponer en piso (tipo bolardo)
Ángulo de apertura	38°
Color de luz	Blanco cálido
Alimentación	110 - 130 V ca
Potencia	5 W

Una mezcla de lo clásico y lo moderno,
Pragú encapsula la esencia de lo atemporal.

3-4 step MACADAM | CRI 80 | NOM | IP 54 | 3 000 K Blanco cálido | FL 350 lúmenes Blanco cálido | 38° | 5 W | 110–130

Cairo.

ILUB70CM5WWWCG [Concreto acabado gris (Blanco cálido)]



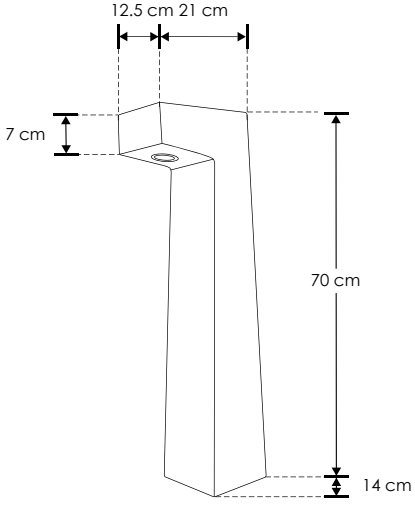

Material	Concreto acabado gris
Lámpara	Luminario para sobreponer en piso (tipo bolardo)
Ángulo de apertura	38°
Color de luz	Blanco cálido
Alimentación	110 - 130 V ca
Potencia	5 W

Mezcla de lo antiguo y lo moderno, reflejando la solidez y la textura del concreto en armonía con la dinámica de la ciudad

3-4 step MACADAM | CRI 80 | NOM | IP 54 | 3 000 K Blanco cálido | FL 350 lúmenes Blanco cálido | 38° | 5 W | 110–130

Ilumileds S.A. de C. V. e Ingeniería electrodigital, audio, video, iluminación S.A de C.V. se reserva el derecho de modificar la información sin previo aviso y no se hace responsable por errores u omisiones en este documento.

Amoriz.

ILUNEOGLASS18WWW [Blanco cálido]

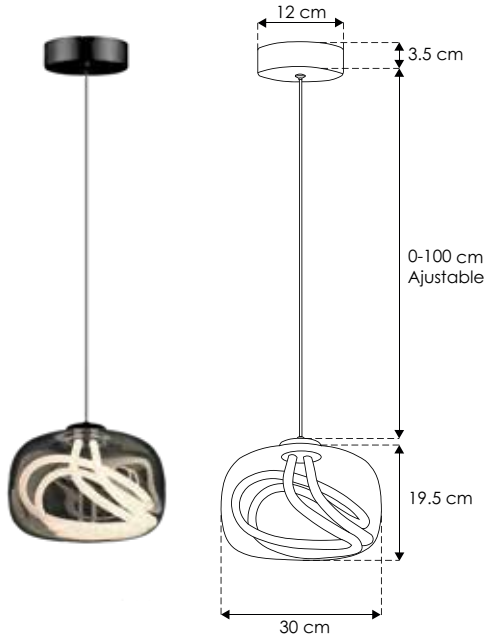

Material	Aluminio acabado negro mate, esfera de cristal ahumado negro
Lámpara	Luminario para suspender en techo
Ángulo de apertura	360°
Color de luz	Blanco cálido
Alimentación	85 – 265 V ca
Potencia	18 W

Emanando una luz cálida que refleja artesanía y estética, fusionándose en diseño lleno de carácter y elegancia

NOM · IP 20 · 85-265 · 3 000 K Blanco cálido · FL 900 lúmenes Blanco cálido · 18 W · 360° · 2-3 step MACADAM · CRI 90

ViLmo.

ILUMZ13B18WWWB [Acabado negro (Blanco cálido)]

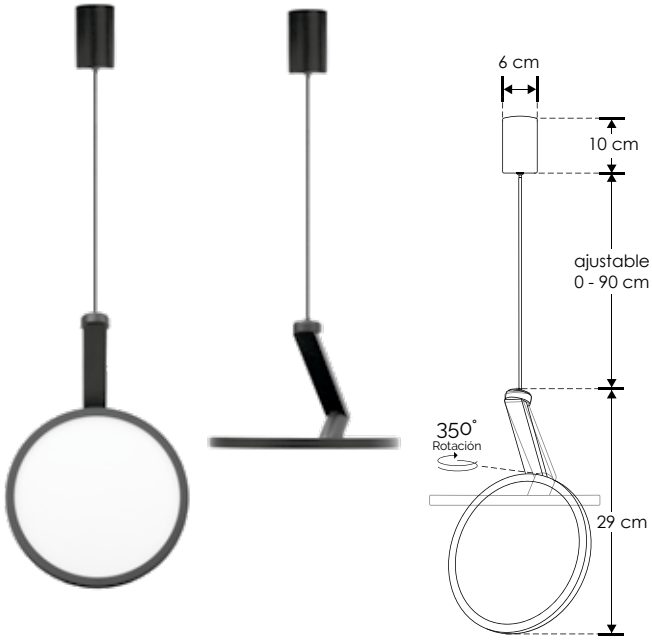

Material	Aluminio acabado negro
Lámpara	Luminario para suspender en techo
Ángulo de apertura	120°
Color de luz	Blanco cálido
Alimentación	85 – 265 V ca
Potencia	18 W

Fusiona la abstracción y la precisión en una forma pura que redefine el espacio con elegancia y claridad

NOM · IP 20 · 85-265 · 3 000 K Blanco cálido · FL 700 lúmenes Blanco cálido · 18 W · 120° · 2-3 step MACADAM · CRI 90

Ilumileds S.A. de C. V e Ingeniería electrodigital, audio, video, iluminación S.A de C.V. se reserva el derecho de modificar la información sin previo aviso y no se hace responsable por errores u omisiones en este documento.

Ranko.

ILUP026S12WWWB [Acabado negro (Blanco cálido)]



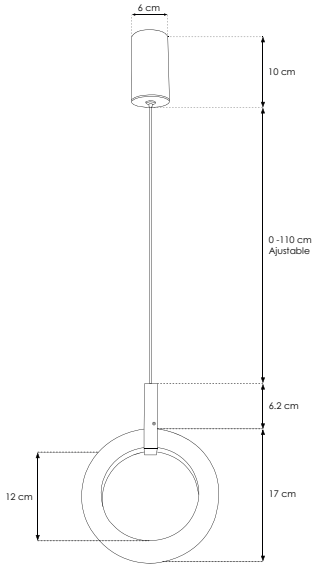

Material	Aluminio acabado negro
Lámpara	Luminario para suspender en techo
Ángulo de apertura	120°
Color de luz	Blanco cálido
Alimentación	85 – 265 V ca
Potencia	12 W

Proyecta una luz cálida que redefine el espacio con elegancia pura y precisa

2-3 step MACADAM | CRI 90 | NOM | IP 20 | 85-265 | 3 000 K Blanco cálido | FL 720 lúmenes Blanco cálido | 12 W | 120°

ApeL.

ILUP355S12WWWB [Acabado negro (Blanco cálido)]



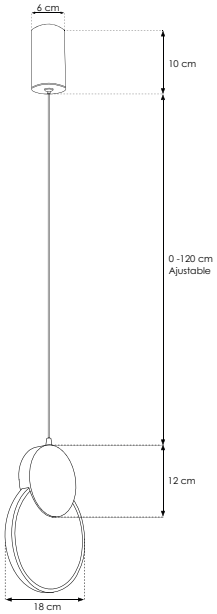

Material	Aluminio acabado negro
Lámpara	Luminario para suspender en techo
Ángulo de apertura	120° (Doble salida de luz)
Color de luz	Blanco cálido
Alimentación	85 – 265 V ca
Potencia	12 W

Irradia una energía audaz y artística, transformando el espacio en una obra incomparable

2-3 step MACADAM | CRI 90 | NOM | IP 20 | 85 – 265 | 3 000 K Blanco cálido | FL 720 lúmenes Blanco cálido | 12 W | 120°

Ilumileds S.A. de C. V. e Ingeniería electrodigital, audio, video, iluminación S.A de C.V. se reserva el derecho de modificar la información sin previo aviso y no se hace responsable por errores u omisiones en este documento.

Heko.

ILUP036S12WWWB [Acabado negro (Blanco cálido)]

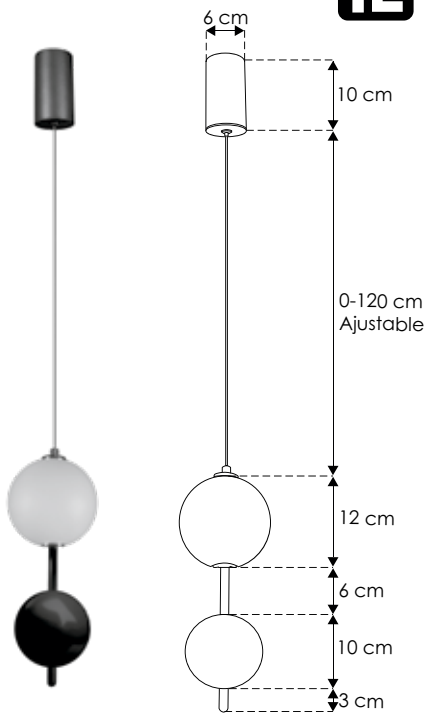

Material	Aluminio acabado negro, cristal difuso y cristal acabado negro brillante
Lámpara	Luminario para suspender en techo
Ángulo de apertura	360°
Color de luz	Blanco cálido
Alimentación	85 - 265 V ca
Potencia	12 W

Capturando la esencia del expresionismo, transforma el espacio en una experiencia visual única

Lyn.

ILUEUR41WWG [Acabado dorado (Blanco cálido)]

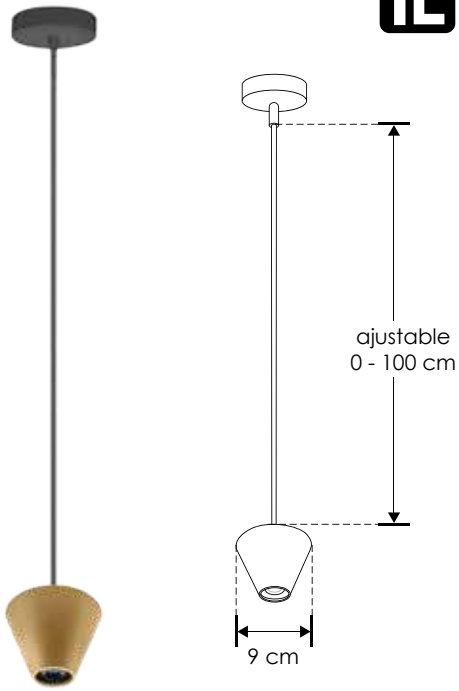

Material	Aluminio acabado dorado
Lámpara	Luminario para suspender en techo
Ángulo de apertura	120°
Color de luz	Blanco cálido
Alimentación	100 - 265 V ca
Potencia	7 W

Luz dorada que desciende con gracia, bañando el espacio en calidez y estilo

Ilumileds S.A. de C. V e Ingeniería electrodigital, audio, video, iluminación S.A de C.V. se reserva el derecho de modificar la información sin previo aviso y no se hace responsable por errores u omisiones en este documento.

Évora.

ILUEUR200287WWWB [Acabado negro (Blanco cálido)]

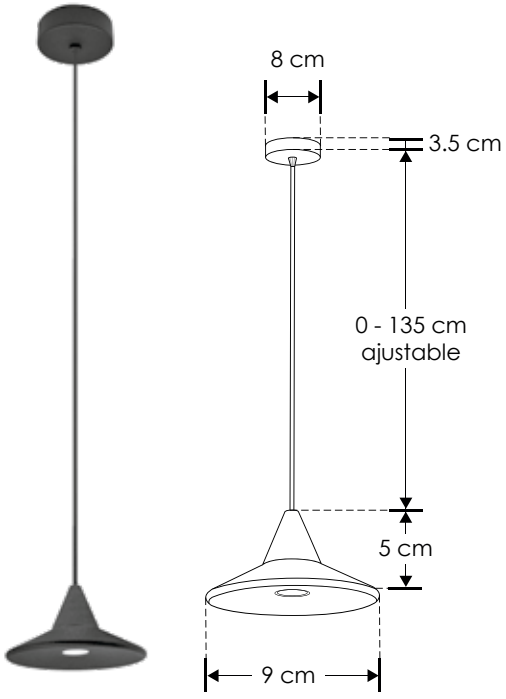

Material	Aluminio acabado negro
Lámpara	Luminario para suspender en techo
Ángulo de apertura	18°
Color de luz	Blanco cálido
Alimentación	100 - 265 V ca
Potencia	7 W

Silueta refinada y luz focalizada, transforma cada rincón en una obra de arte íntima, evocando la elegancia de lo atemporal

2-3 step MACADAM | CRI 90 | NOM | IP 20 | 100 - 265 | 3 000 K Blanco cálido | FL 420 lúmenes Blanco cálido | 7 W | 18°

Bert.

ILUEUR42WWB [Acabado negro (Blanco cálido)]

ILUEUR42WWG [Acabado dorado (Blanco cálido)]

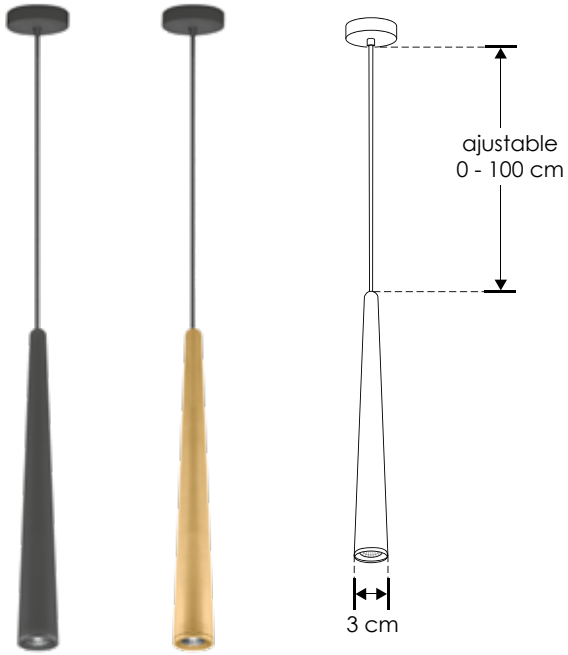

Material	Aluminio acabado negro / dorado
Lámpara	Luminario para suspender en techo
Ángulo de apertura	120°
Color de luz	Blanco cálido
Alimentación	100 – 265 V ca
Potencia	7 W

Equilibrio perfecto entre el misterio del negro y el resplandor del dorado, ofreciendo una luz cálida que transforma cualquier ambiente con distinción

2-3 step MACADAM | CRI 90 | NOM | IP 20 | 100 - 265 | 3 000 K Blanco cálido | FL 420 lúmenes Blanco cálido | 7 W | 120°

Ilumileds S.A. de C. V. e Ingeniería electrodigital, audio, video, iluminación S.A de C.V. se reserva el derecho de modificar la información sin previo aviso y no se hace responsable por errores u omisiones en este documento.

Napoca.

ILUEUR30028B [Concreto acabado gris]



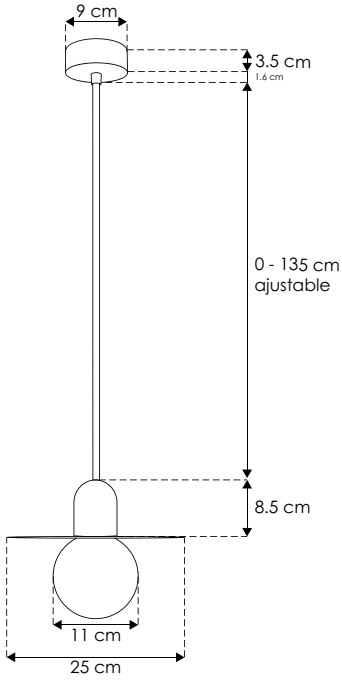

Redefine la sencillez con un toque industrial, proyectando una luz que combina solidez y modernidad

Material	Concreto gris / Aluminio acabado negro
Lámpara	Luminario para suspender en techo
Base	G9
Ángulo de apertura	270° (Puede variar dependiendo de la lámpara que se le instale)
Alimentación	277 V ca
Potencia	15 W máx.

Nota: No incluye lámpara.

NOM · IP 20 · 277 · 15 W máx. · 270° · G9

Tamma.

ILUEUR445S8WWW [Acabado negro (Blanco cálido)]



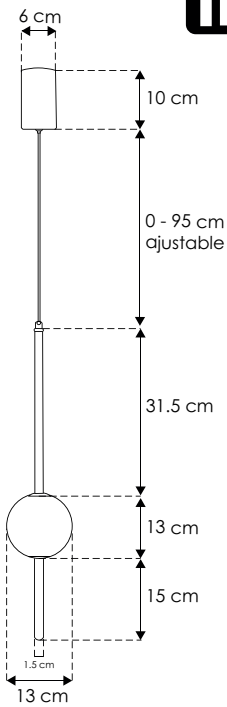

Transforma el espacio con una presencia de luz que recuerda la moda y el lujo de años pasados

Material	Aluminio acabado negro con difusor de cristal opalino
Lámpara	Luminario para suspender en techo
Ángulo de apertura	360° (Efecto de luz omnidireccional)
Color de luz	Blanco cálido
Alimentación	100 - 265 V ca
Potencia	8 W

2-3 step MACADAM · CRI 90

NOM · IP 20 · 100 - 265 · 3 000 K Blanco cálido · FL 550 lúmenes Blanco cálido · 8 W · 360°

Ilumileds S.A. de C. V e Ingeniería electrodigital, audio, video, iluminación S.A de C.V. se reserva el derecho de modificar la información sin previo aviso y no se hace responsable por errores u omisiones en este documento.

GiLber.

ILUEUR440S7WWW [Acabado negro (Blanco cálido)]

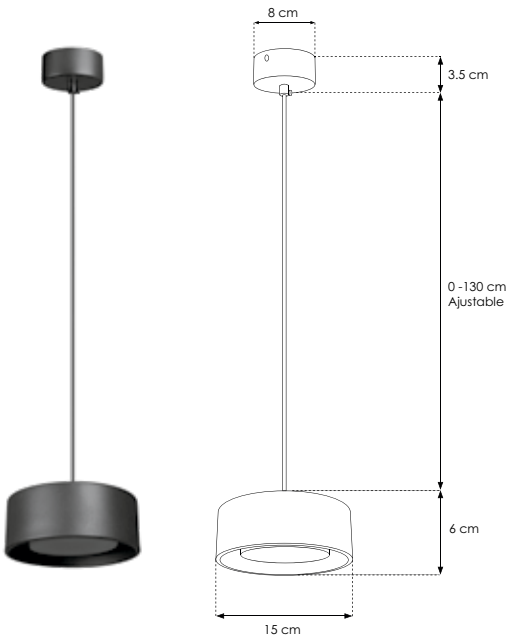

Material	Aluminio acabado negro
Lámpara	Luminario para suspender en techo
Ángulo de apertura	120°
Color de luz	Blanco cálido
Alimentación	100 – 265 V ca
Potencia	7 W

Diseño minimalista que proyecta una luz cálida que evoca una armonía entre lo urbano y lo natural

NOM · IP 20 · 100 - 265 · 3 000 K Blanco cálido · FL 490 lúmenes Blanco cálido · 7 W · 120° · 2-3 step MACADAM · CRI 90

Fibo 25. Fibo 51.

ILUEUR446S25WWW [Acabado negro (Blanco cálido) 25 W]

ILUEUR446S51WWW [Acabado negro (Blanco cálido) 51 W]

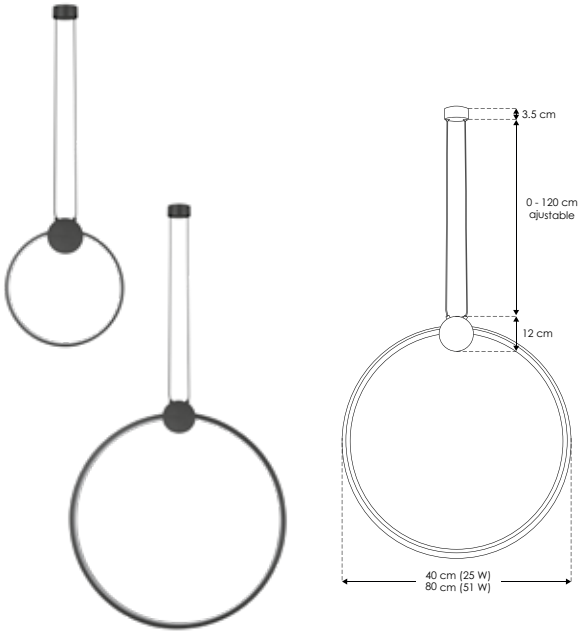

Material	Aluminio acabado negro
Lámpara	Luminario para suspender en techo
Ángulo de apertura	360° (Efecto de luz omnidireccional)
Color de luz	Blanco cálido
Alimentación	100 - 265 V ca
Potencia	25 W / 51 W

Su luz envolvente y diseño minimalista, refleja la perfección de la proporción y el equilibrio, evocando la armonía matemática de la secuencia de Fibonacci

NOM · IP 20 · 100 - 265 · 3 000 K Blanco cálido · 25 W · FL 900 lúmenes Blanco cálido · 2-3 step MACADAM · 51 W · FL 1 800 lúmenes Blanco cálido · 360° · CRI 90

Ilumileds S.A. de C. V. e Ingeniería electrodigital, audio, video, iluminación S.A de C.V. se reserva el derecho de modificar la información sin previo aviso y no se hace responsable por errores u omisiones en este documento.

Brunelleschi.

ILUEURS80C38WWW [Acabado negro (Blanco cálido)]

iLumileds LÍNEA europea THE ART OF LIGHTING

NUEVO



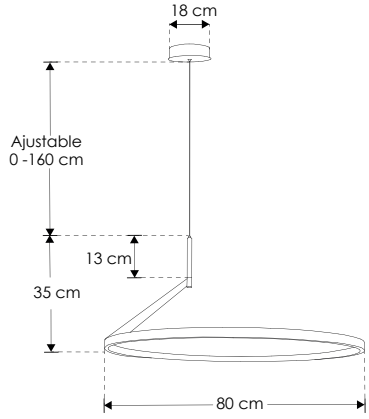

Material	Aluminio acabado negro
Lámpara	Luminario para suspender en techo
Ángulo de apertura	120° (Efecto de luz directa perimetral)
Color de luz	Blanco cálido
Alimentación	85 - 265 V ca
Potencia	38 W

Innovación que desafía la gravedad.

2-3 step MACADAM | CRI 90 | NOM | IP 20 | 85 - 265 | 3 000 K Blanco cálido | 38 W | FL 1 140 lúmenes Blanco cálido | 120°



 Ilumileds S.A. de C. V e Ingeniería electrodigital, audio, video, iluminación S.A de C.V. se reserva el derecho de modificar la información sin previo aviso y no se hace responsable por errores u omisiones en este documento.

CiLia.

ILUVIB100W [Acabado negro (Blancos 3000 K - 5500 K)]



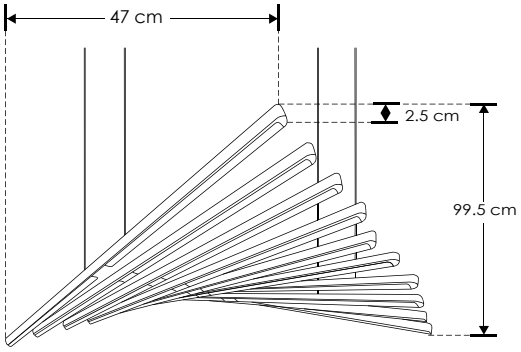

Material	Aluminio acabado negro mate con cubierta de policarbonato lechoso
Lámpara	Luminario para suspender en techo
Ángulo de apertura	120°
Color de luz	Blanco cálido / Blanco neutro / Blanco
Alimentación	100 - 265 V ca
Potencia	100 W

Nota: Tono de luz programable mediante control remoto (blanco cálido, blanco neutro, blanco). Compatible con KITCOLVIB100WVH. Incluye cables de suspensión de 2m de largo, driver y control remoto. También disponibles como refacción los modelos **DRIVERVIB100W (Driver), CONTROLVIB100W (Control remoto)**.

accesorios: Se venden por separado.

KITCOLVIB100WVH
Kit de sujeción horizontal y vertical para luminario ILUVIB100W

Nota: Para unir dos o más luminarios en formato horizontal o vertical, debe usarse el accesorio KITCOLVIB100WVH (Se vende por separado).

NOM · IP 20 · 100-265 · 3 000 K Blanco cálido · FL 6 500 lúmenes Blanco cálido · 4 100 K Blanco neutro · FL 7 500 lúmenes Blanco neutro · 3-4 step MACADAM · 5 500 K Blanco · FL 8 500 lúmenes Blanco · 100 W · 120° · CRI 80

Inspirado en la delicadeza y el movimiento, CiLia transmite ligereza y dinamismo.

Kupka.

ILUEUR72S12WWW [Acabado negro (Blanco cálido)]

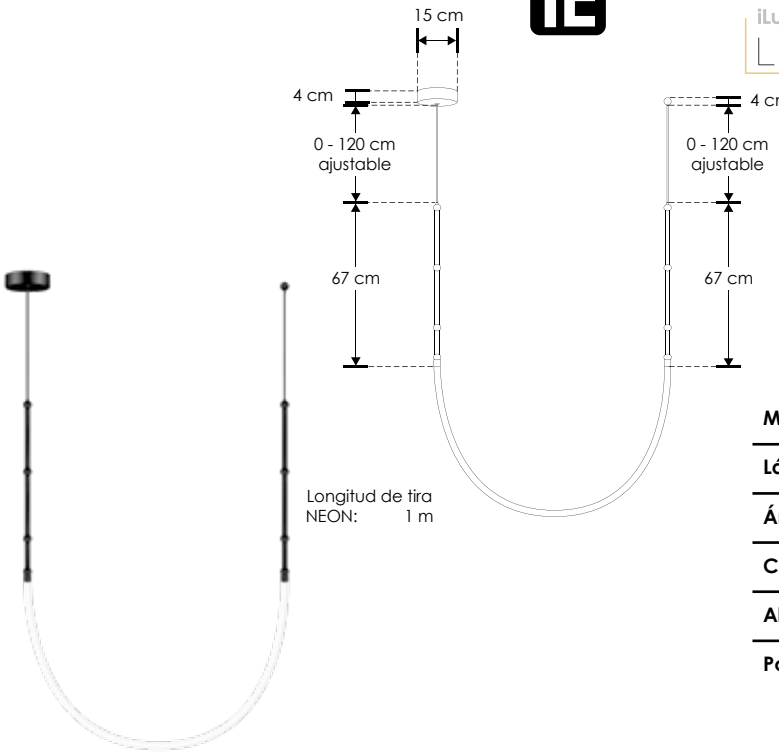

Material	Aluminio acabado negro
Lámpara	Luminario para suspender en techo
Ángulo de apertura	360°
Color de luz	Blanco cálido
Alimentación	100 - 265 V ca
Potencia	12 W

NOM · IP 20 · 100 - 265 · 3 000 K Blanco cálido · FL 500 lúmenes Blanco cálido · 12 W · 360° · 2-3 step MACADAM · CRI 90

Emite una luz cálida que transforma el espacio en un juego de formas y resplandores

Ilumileds S.A. de C. V. e Ingeniería electrodigital, audio, video, iluminación S.A de C.V. se reserva el derecho de modificar la información sin previo aviso y no se hace responsable por errores u omisiones en este documento.

Klé.

ILUEUR72TP12WWW [Acabado negro (Blanco cálido)]

iLumileds LÍNEA europea THE ART OF LIGHTING

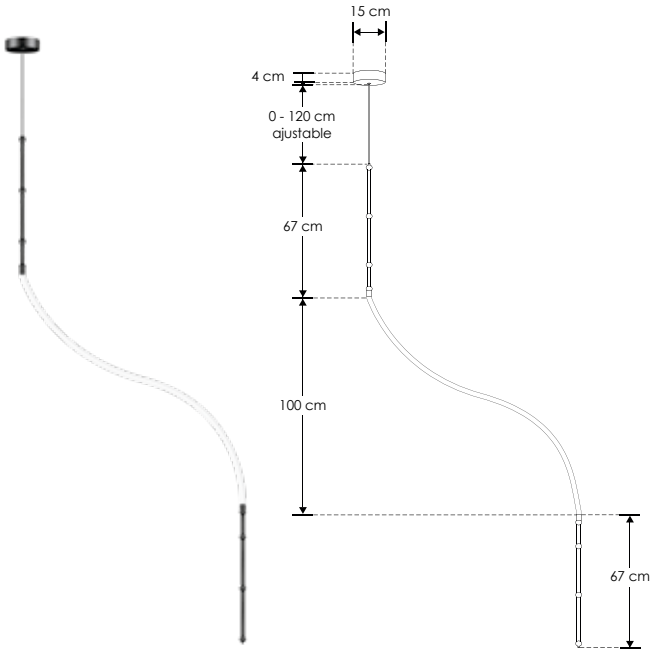

Material	Aluminio acabado negro
Lámpara	Luminario para suspender de techo a muro
Ángulo de apertura	360°
Color de luz	Blanco cálido
Alimentación	100 - 265 V ca
Potencia	12 W

Despliega una luz cálida que combina geometría y sensibilidad, evocando la expresión artística única de Paul Klee

2-3 step MACADAM | CRI 90 | NOM | IP 20 | 100 - 265 | 3 000 K Blanco cálido | FL 500 lúmenes Blanco cálido | 12 W | 360°

Berni.

ILUEUR6065S24WWW [Acabado negro (Blanco cálido)]

iLumileds LÍNEA europea THE ART OF LIGHTING

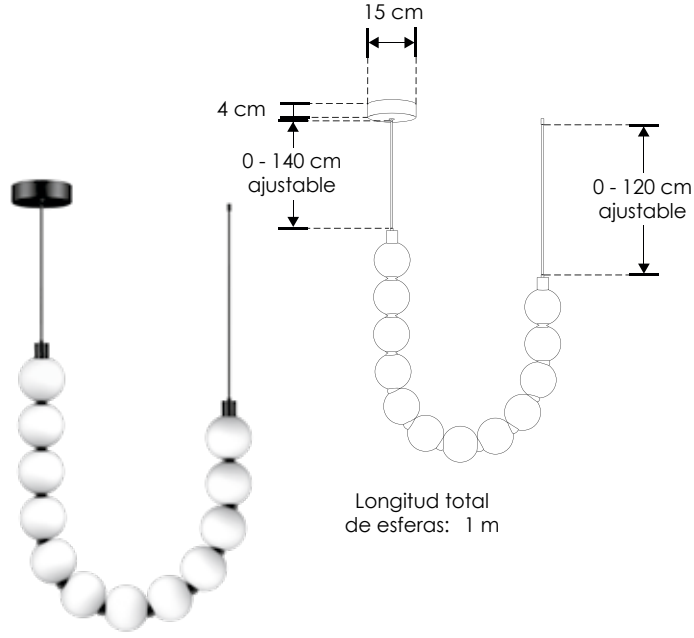

Material	Aluminio acabado negro
Lámpara	Luminario para suspender en techo
Ángulo de apertura	360°
Color de luz	Blanco cálido
Alimentación	100 – 265 V ca
Potencia	24 W

Emana una luz cálida que reinterpreta el espacio con un carácter dinámico, evocando la energía transformadora del arte moderno

2-3 step MACADAM | CRI 90 | NOM | IP 20 | 100 - 265 | 3 000 K Blanco cálido | FL 1 000 lúmenes Blanco cálido | 24 W | 360°

Ilumileds S.A. de C. V e Ingeniería electrodigital, audio, video, iluminación S.A de C.V. se reserva el derecho de modificar la información sin previo aviso y no se hace responsable por errores u omisiones en este documento.

Bretón.

ILUEUR1US15WWW [Acabado negro (Blanco cálido)]

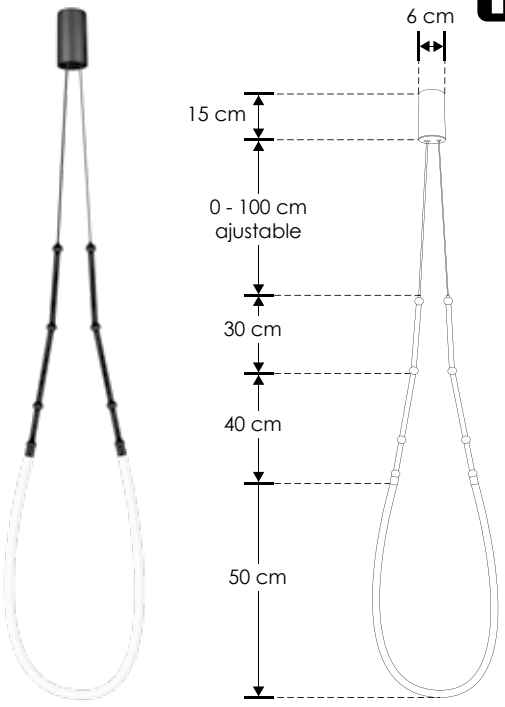

Material	Aluminio acabado negro
Lámpara	Luminario para suspender en techo
Ángulo de apertura	360°
Color de luz	Blanco cálido
Alimentación	100 - 265 V ca
Potencia	15 W

Irradia una luz cálida que desafía lo convencional, creando atmósferas que invitan a soñar, como el espíritu revolucionario de André Breton

NOM · IP 20 · 100 - 265 · 3 000 K Blanco cálido · FL 900 lúmenes Blanco cálido · 15 W · 360° · 2-3 step MACADAM · CRI 90

Pontdú 1.

ILUEUR8102G9S [Acabado negro]

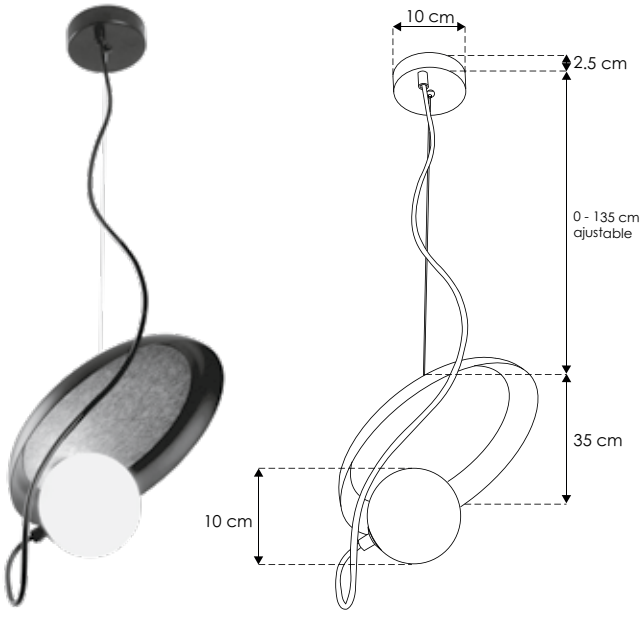

Material	Aluminio acabado negro
Lámpara	Luminario para suspender en techo
Base	G9
Ángulo de apertura	360°
Alimentación	277 V ca
Potencia	6 W máx.

Nota: No incluye lámpara.

Diseño elegante que transforma el espacio en un cruce de estilos y épocas, donde la luz celebra la conexión entre arte, arquitectura y modernidad

NOM · IP 20 · 277 · 6 W máx. · 360° · G9

Ilumileds S.A. de C. V. e Ingeniería electrodigital, audio, video, iluminación S.A de C.V. se reserva el derecho de modificar la información sin previo aviso y no se hace responsable por errores u omisiones en este documento.

Cisne.

ILUSUS260 [26 cm]
ILUSUS340 [34 cm]

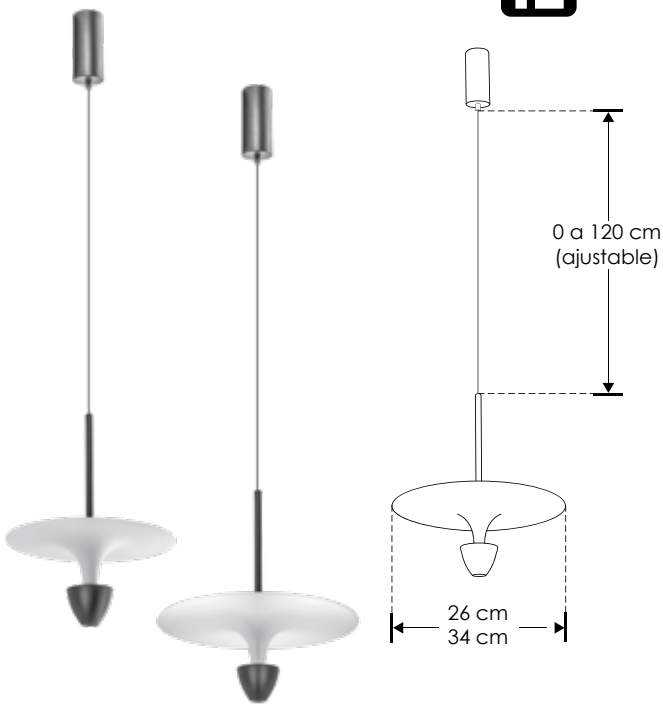

iLumileds LÍNEA europea THE ART OF LIGHTING

Material	Aluminio acabado negro con blanco
Lámpara	Luminario para suspender en techo
Ángulo de apertura	38°
Color de luz	Blanco cálido
Alimentación	100 - 240 V ca
Potencia	12 W

Silueta elegante que ilumina con la calidez y el estilo de un cisne danzando bajo la luz.

NOM | IP 20 | 100 - 240 | 3 000 K Blanco cálido | FL 720 lúmenes Blanco cálido | 12 W | 38° | 2-3 step MACADAM | CRI 90

Degaz.

ILUSUS300 [30 cm]
ILUSUS400 [40 cm]

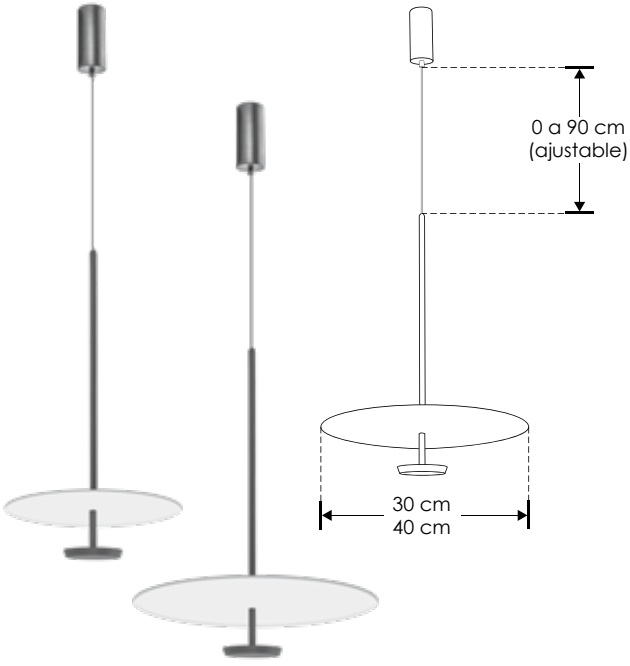

iLumileds LÍNEA europea THE ART OF LIGHTING

Material	Aluminio acabado negro con blanco
Lámpara	Luminario para suspender en techo
Ángulo de apertura	120° (Luz indirecta)
Color de luz	Blanco cálido
Alimentación	100 - 240 V ca
Potencia	10 W

Pinta espacios con luz indirecta, evocando la delicadeza y el movimiento sutil de las escenas impresionistas

NOM | IP 20 | 100-240 | 3 000 K Blanco cálido | FL 600 lúmenes Blanco cálido | 10 W | 120° | 2-3 step MACADAM | CRI 90

Ilumileds S.A. de C. V e Ingeniería electrodigital, audio, video, iluminación S.A de C.V. se reserva el derecho de modificar la información sin previo aviso y no se hace responsable por errores u omisiones en este documento.

Vigué.

ILU9081BCOL37 [35 cm]

ILU9081BCOL72 [70 cm]

iLumileds LÍNEA europea THE ART OF LIGHTING

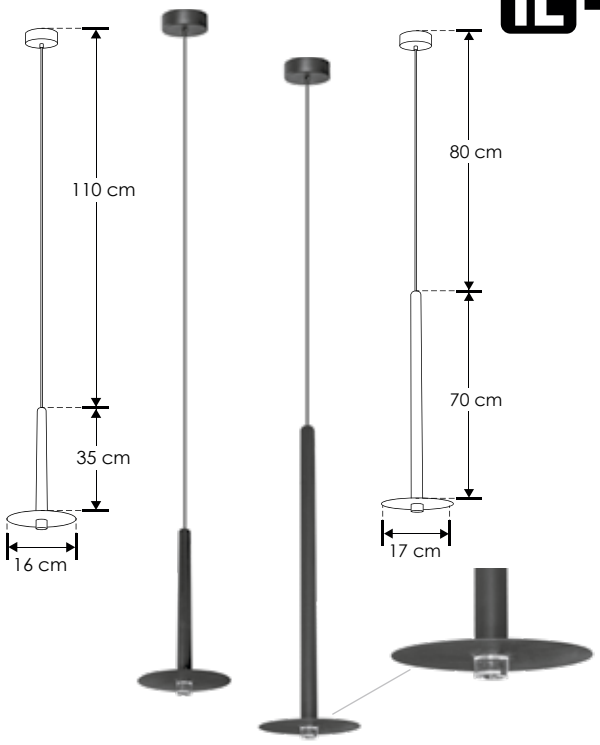

Material	Aluminio acabado negro
Lámpara	Luminario para suspender en techo
Ángulo de apertura	86°
Color de luz	Blanco cálido
Alimentación	100 - 240 V ca
Potencia	6 W

Su luz refleja la esencia disruptiva de Tristan Tzara, quien desafió las normas artísticas para dar paso a nuevas formas de expresión

NOM · IP 20 · 100-240 · 3 000 K Blanco cálido · FL 370 lúmenes Blanco cálido · 6 W · 86° · 2-3 step MACADAM · CRI 90

Vlenn.

ILU9081SBN [Acabado negro (Blanco cálido)]

iLumileds LÍNEA europea THE ART OF LIGHTING

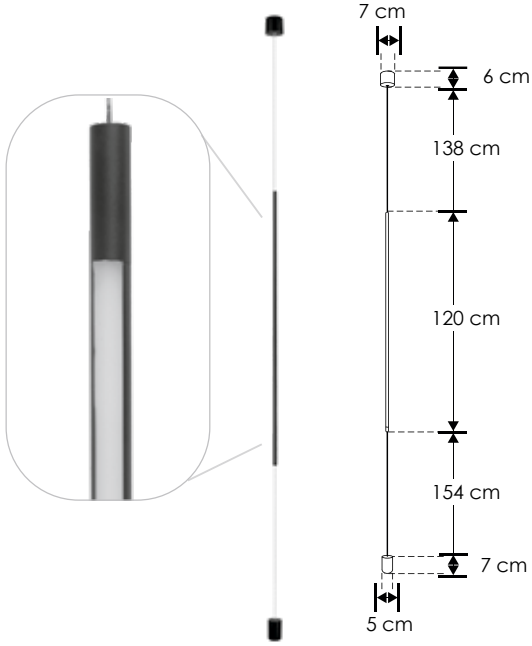

Material	Aluminio acabado negro
Lámpara	Luminario para suspender de techo a piso
Ángulo de apertura	120°
Color de luz	Blanco cálido
Alimentación	100 - 240 V ca
Potencia	20 W

Con aires de modernidad escandinava, Vlenn combina una línea limpia con un diseño funcional.

NOM · IP 20 · 100-240 · 3 000 K Blanco cálido · FL 1 600 lúmenes Blanco cálido · 20 W · 120° · CRI 80 · 3-4 step MACADAM

Ilumileds S.A. de C. V. e Ingeniería electrodigital, audio, video, iluminación S.A de C.V. se reserva el derecho de modificar la información sin previo aviso y no se hace responsable por errores u omisiones en este documento.

Lony.

ILU9081BCOLN [Acabado negro (Blanco cálido)]

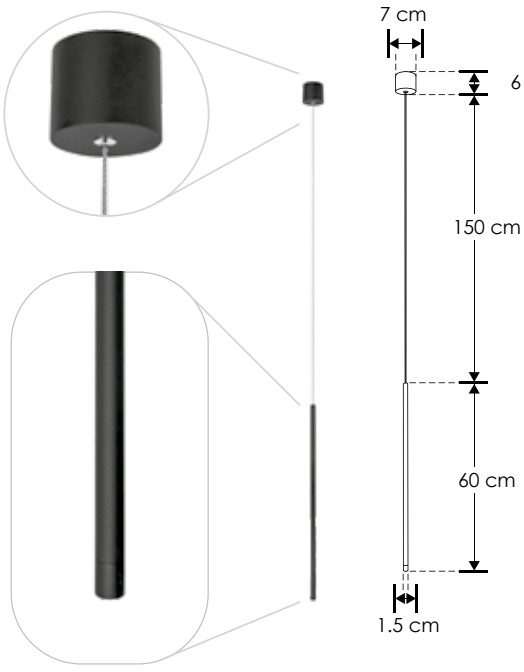

Material	Aluminio acabado negro
Lámpara	Luminario para suspender en techo
Ángulo de apertura	120°
Color de luz	Blanco cálido
Alimentación	100 - 240 V ca
Potencia	5 W

CRI 80 | 3-4 step MACADAM

NOM | IP 20 | 100-240 | 3 000 K Blanco cálido | FL 400 lúmenes Blanco cálido | 5 W | 120°

Inspirado en lo urbano y cosmopolita, Lony refleja dinamismo y estilo contemporáneo.

SuLá.

ILU9081BESF70 [Acabado negro (Blanco cálido)]

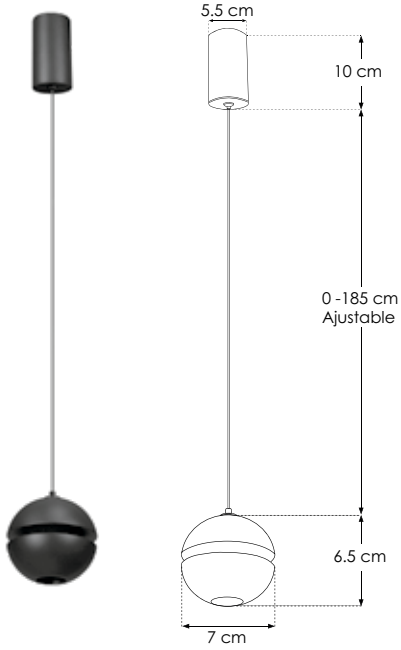



Material	Aluminio acabado negro
Lámpara	Luminario para suspender en techo
Ángulo de apertura	24°
Color de luz	Blanco cálido
Alimentación	100-240 V ca
Potencia	5 W

2-3 step MACADAM | CRI 90

NOM | IP 20 | 100-240 | 3 000 K Blanco cálido | FL 250 lúmenes Blanco cálido | 5 W | 24°

Con su cuerpo esférico y acabado negro, proyecta una luz cálida que juega con la textura evocando la esencia del arte de Soulages

Ilumileds S.A. de C. V e Ingeniería electrodigital, audio, video, iluminación S.A de C.V. se reserva el derecho de modificar la información sin previo aviso y no se hace responsable por errores u omisiones en este documento.

Persea.

ILU9081B1ESF [Acabado negro (Blanco cálido)]

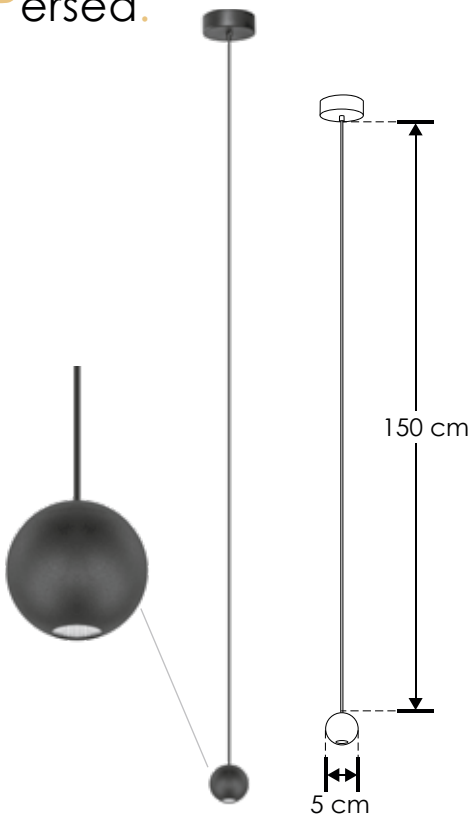

Un homenaje al héroe mitológico, Perseo refleja sencillez, audacia y dinamismo.

Material	Aluminio acabado negro
Lámpara	Luminario para suspender en techo
Ángulo de apertura	38°
Color de luz	Blanco cálido
Alimentación	100 - 240 V ca
Potencia	4.5 W

2-3 step MACADAM | CRI 90 | NOM | IP 20 | 100 - 240 | 3 000 K Blanco cálido | FL 220 lúmenes Blanco cálido | 4.5 W | 38°

Persea Tri.

ILU9081B3ESF [Acabado negro (Blanco cálido)]

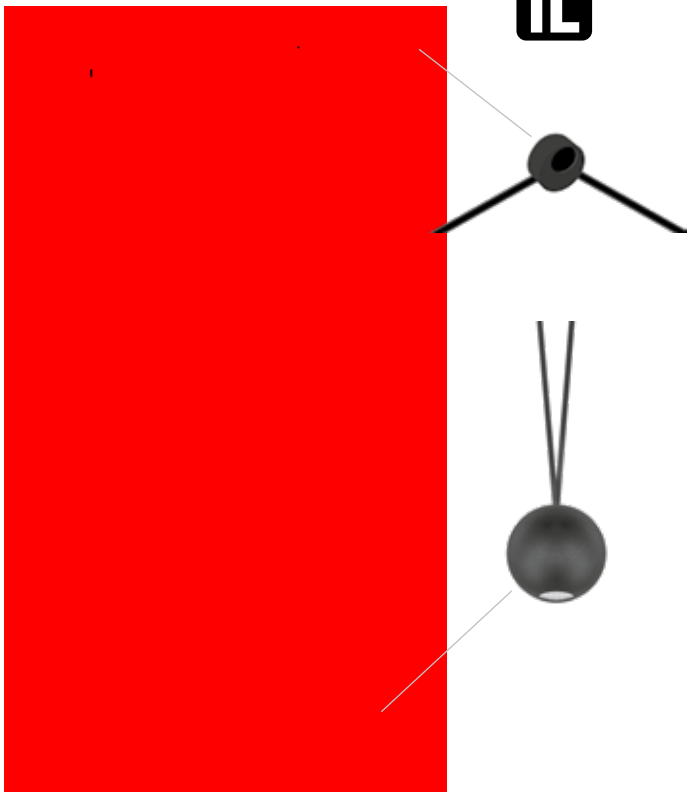

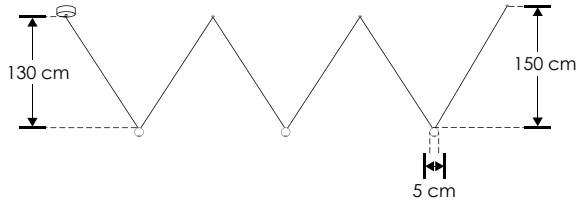

Un homenaje al héroe mitológico, Perseo refleja sencillez, audacia y dinamismo.

Material	Aluminio acabado negro
Lámpara	Luminario para suspender en techo
Ángulo de apertura	38°
Color de luz	Blanco cálido
Alimentación	100 - 240 V ca
Potencia	12 W

2-3 step MACADAM | CRI 90 | NOM | IP 20 | 100 - 240 | 3 000 K Blanco cálido | FL 576 lúmenes Blanco cálido | 12 W | 38°

Ilumileds S.A. de C. V. e Ingeniería electrodigital, audio, video, iluminación S.A de C.V. se reserva el derecho de modificar la información sin previo aviso y no se hace responsable por errores u omisiones en este documento.

Zandor.

ILUQS07105WWWB [Acabado negro (Blanco cálido)]

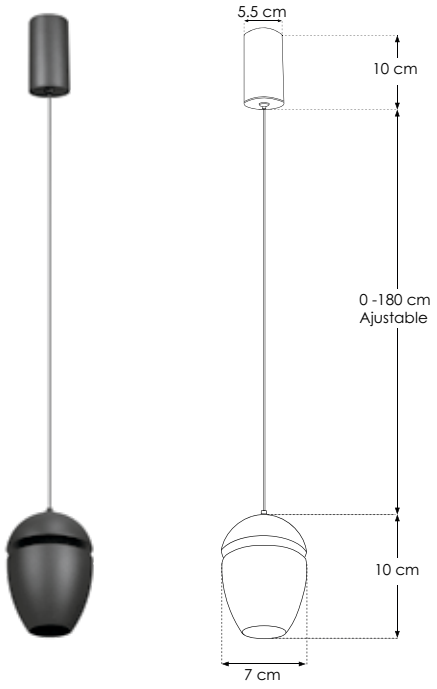



Material	Aluminio acabado negro
Lámpara	Luminario para suspender en techo
Ángulo de apertura	24°
Color de luz	Blanco cálido
Alimentación	85 - 265 V ca
Potencia	5 W

2-3 step MACADAM | CRI 90

NOM | IP 20 | 85-265 | 3 000 K Blanco cálido | FL 225 lúmenes Blanco cálido | 5 W | 24° |

Irradia una luz cálida que transporta a un ambiente lleno de paz y estilo

Itén.

ILUEUR200439WB [Acabado negro (Blanco cálido)]

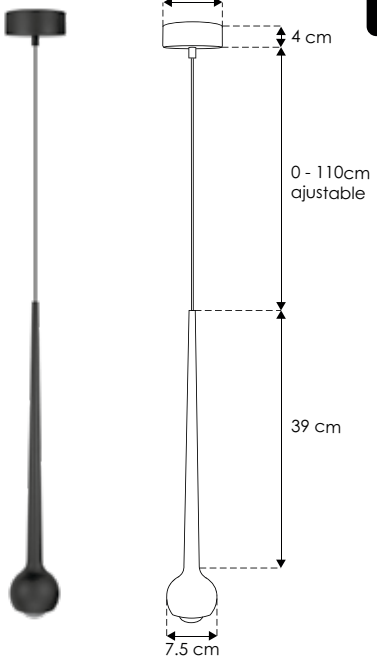



Material	Aluminio acabado negro
Lámpara	Luminario para suspender en techo
Ángulo de apertura	45°
Color de luz	Blanco cálido
Alimentación	100 - 240 V ca
Potencia	9 W

2-3 step MACADAM | CRI 90

NOM | IP 20 | 100 - 240 | 3 000 K Blanco cálido | FL 540 lúmenes Blanco cálido | 9 W | 45° |

Proyecta una luz cálida que armoniza los espacios, evocanto los contrastes de Johannes Itten

Ilumileds S.A. de C. V e Ingeniería electrodigital, audio, video, iluminación S.A de C.V. se reserva el derecho de modificar la información sin previo aviso y no se hace responsable por errores u omisiones en este documento.

Lulia.

ILU9081BCOL60 [Acabado negro (Blanco cálido)]

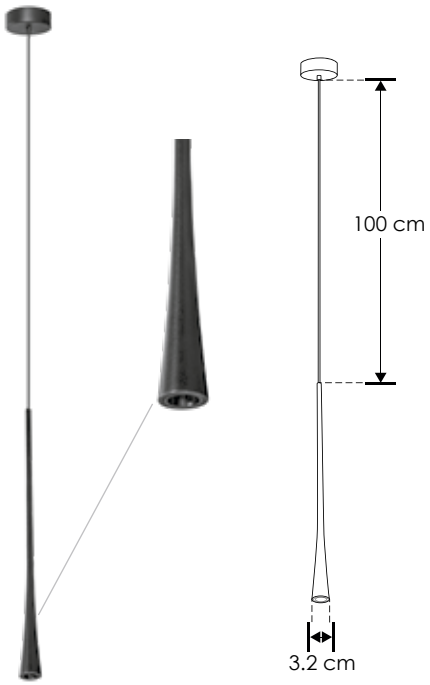



Material	Aluminio acabado negro
Lámpara	Luminario para suspender en techo
Ángulo de apertura	18°
Color de luz	Blanco cálido
Alimentación	100 - 240 V ca
Potencia	6 W

NOM · IP 20 · 100 - 240 · 3 000 K Blanco cálido · FL 370 lúmenes Blanco cálido · 6 W · 18° · 2-3 step MACADAM · CRI 90

Inspirado en la gracia y el estilo, Lulia simboliza feminidad y sofisticación.

Libau.

ILUYS083010WWW [Acabado blanco con negro (Blanco cálido)]

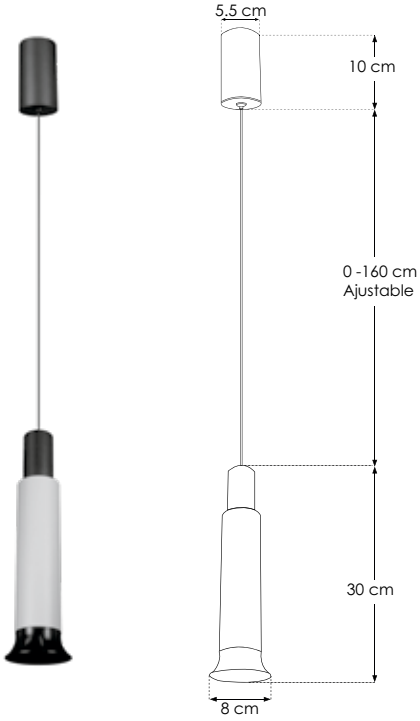

Material	Aluminio acabado blanco con negro
Lámpara	Luminario para suspender en techo
Ángulo de apertura	24°
Color de luz	Blanco cálido
Alimentación	85 – 265 V ca
Potencia	10 W

NOM · IP 20 · 85-265 · 3 000 K Blanco cálido · FL 450 lúmenes Blanco cálido · 10 W · 24° · 2-3 step MACADAM · CRI 90

Luz precisa que redefine el espacio con la claridad y la fuerza de la abstracción

Ilumileds S.A. de C. V. e Ingeniería electrodigital, audio, video, iluminación S.A de C.V. se reserva el derecho de modificar la información sin previo aviso y no se hace responsable por errores u omisiones en este documento.

Piett.

ILUZG061915WWWB [Acabado negro (Blanco cálido)]

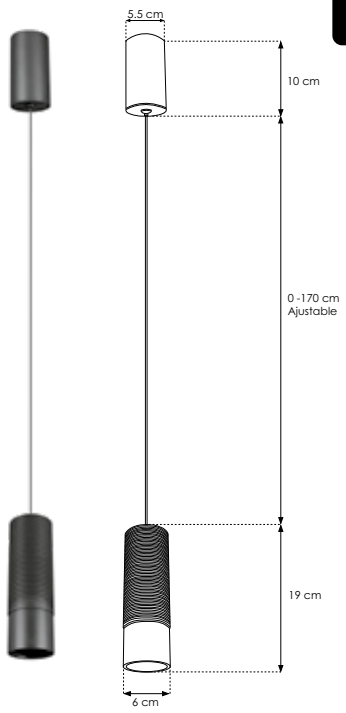

Material	Aluminio acabado negro
Lámpara	Luminario para suspender en techo
Ángulo de apertura	24°
Color de luz	Blanco cálido
Alimentación	85 – 265 V ca
Potencia	15 W

Estética que refleja la pureza de las formas geométricas, proyectando una luz cálida que reorganiza el espacio con una elegancia minimalista

NOM · IP 20 · 85-265 · 3 000 K Blanco cálido · FL 675 lúmenes Blanco cálido · 15 W · 24° · 2-3 step MACADAM · CRI 90

Kirico.

ILUYS04305WWWB [Acabado negro (Blanco cálido)]

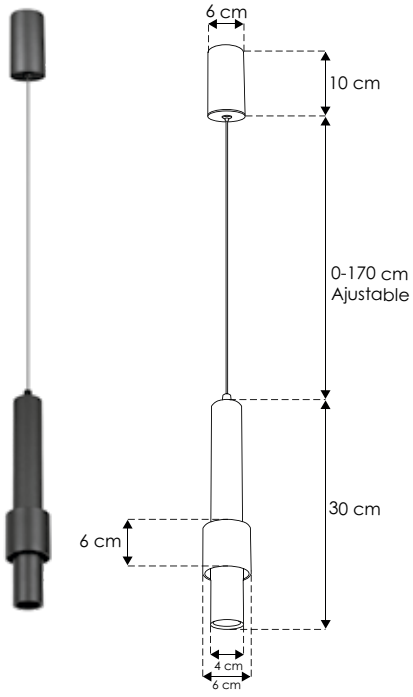

Material	Aluminio acabado negro
Lámpara	Luminario para suspender en techo
Ángulo de apertura	24°
Color de luz	Blanco cálido
Alimentación	85 - 265 V ca
Potencia	5 W

Luz cálida que transforma el espacio en un paisaje onírico, donde la geometría fluye entre sombras y resplandores

NOM · IP 20 · 85-265 · 3 000 K Blanco cálido · FL 225 lúmenes Blanco cálido · 5 W · 24° · 2-3 step MACADAM · CRI 90

Ilumileds S.A. de C. V e Ingeniería electrodigital, audio, video, iluminación S.A de C.V. se reserva el derecho de modificar la información sin previo aviso y no se hace responsable por errores u omisiones en este documento.

Yaco.

ILU55200S5WWWB [Acabado negro (Blanco cálido) 20 cm]
ILU55300S5WWWB [Acabado negro (Blanco cálido) 30 cm]
ILU55400S5WWWB [Acabado negro (Blanco cálido) 40 cm]

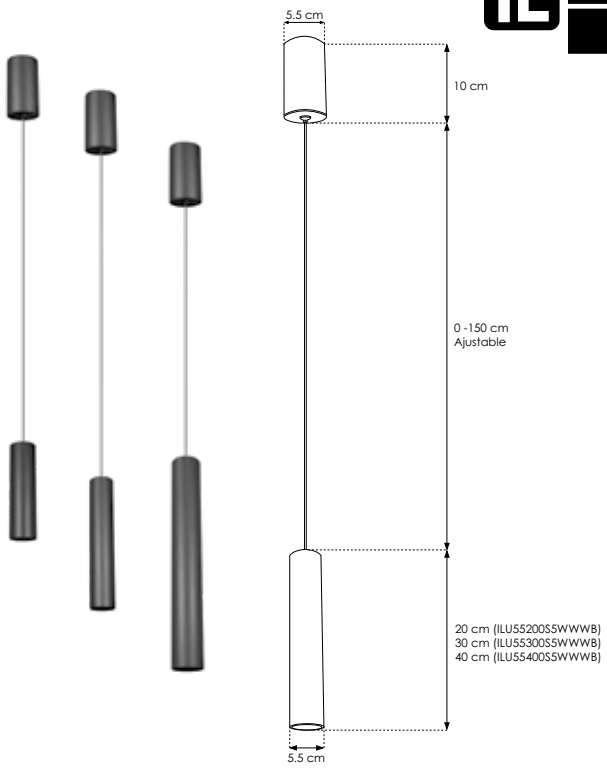

Material	Aluminio acabado negro
Lámpara	Luminario cilíndrico para suspender en techo
Ángulo de apertura	24°
Color de luz	Blanco cálido
Alimentación	85 – 265 V ca
Potencia	5 W

Irradia una luz cálida que alarga el espacio, evocando la fuerza y la simplicidad de las figuras de Giacometti

NOM · IP 20 · 85-265 · 3 000 K Blanco cálido · FL 225 lúmenes Blanco cálido · 5 W · 24° · 2-3 step MACADAM · CRI 90

LuLi.

ILU60200S5WWWB [Acabado negro (Blanco cálido) 20 cm]
ILU60300S5WWWB [Acabado negro (Blanco cálido) 30 cm]
ILU60400S5WWWB [Acabado negro (Blanco cálido) 40 cm]

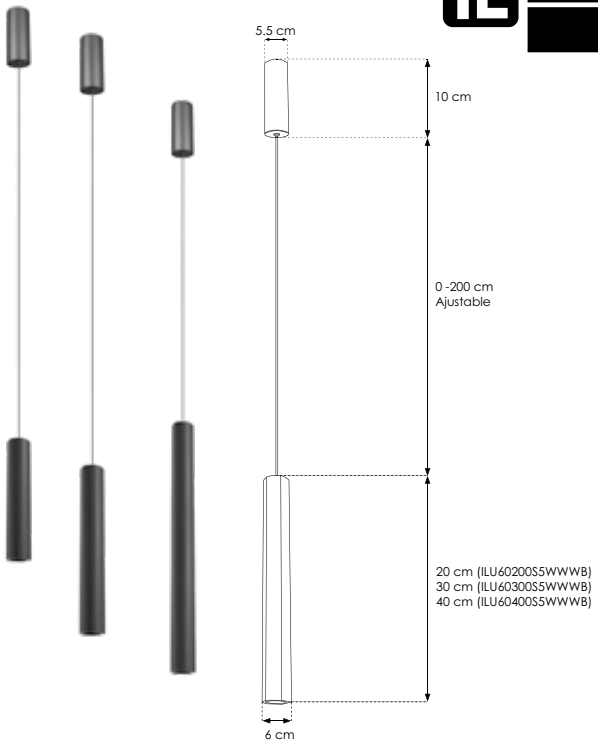

Material	Aluminio acabado negro
Lámpara	Luminario hexagonal para suspender en techo
Ángulo de apertura	24°
Color de luz	Blanco cálido
Alimentación	85 - 265 V ca
Potencia	5 W

Como la ópera de Lully, combina elegancia y ritmo, transformando el espacio en una obra de arte visual llena de armonía y belleza

NOM · IP 20 · 85-265 · 3 000 K Blanco cálido · FL 225 lúmenes Blanco cálido · 5 W · 24° · 2-3 step MACADAM · CRI 90

Ilumileds S.A. de C. V. e Ingeniería electrodigital, audio, video, iluminación S.A de C.V. se reserva el derecho de modificar la información sin previo aviso y no se hace responsable por errores u omisiones en este documento.

Hidra.

ILUTUB23CMBG [Acabado negro (23 cm)]

ILUTUB40CMBG [Acabado negro (40 cm)]



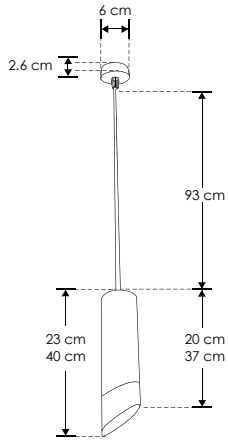

Material	Aluminio acabado negro con dorado
Base	GU10
Lámpara	Luminario para suspender en techo
Alimentación	85 - 265 V ca
Potencia	50 W máx.

Nota: No incluye lámpara.

Conectado con la constelación de la serpiente de agua, Hidra simboliza adaptabilidad y fluidez.



Míes 3.

ILUEURSF0413G9 [Acabado negro]

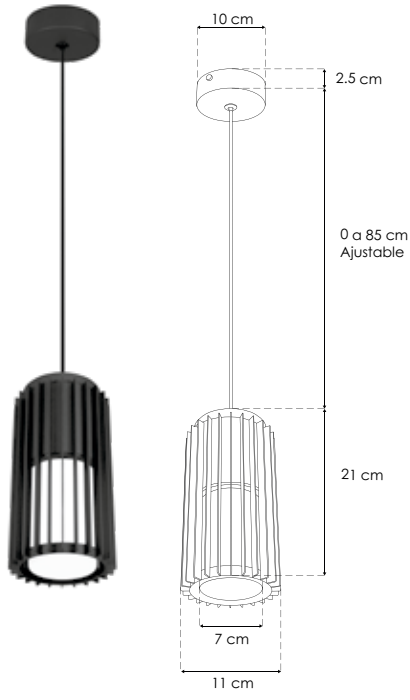

Material	Aluminio acabado negro
Lámpara	Luminario para suspender en techo
Base	G9
Ángulo de apertura	120°
Alimentación	100 - 265 V ca
Potencia	15 W máx.

Nota: No incluye lámpara.

Inspirado en la simplicidad y funcionalidad de Mies van der Rohe, este luminario resalta la pureza de las formas y materiales, proyectando una luz que define el espacio con elegancia y modernidad



Ilumileds S.A. de C. V e Ingeniería electrodigital, audio, video, iluminación S.A de C.V. se reserva el derecho de modificar la información sin previo aviso y no se hace responsable por errores u omisiones en este documento.

Lufont 2.

ILUEURSF267WWB [Acabado negro (Blanco cálido)]

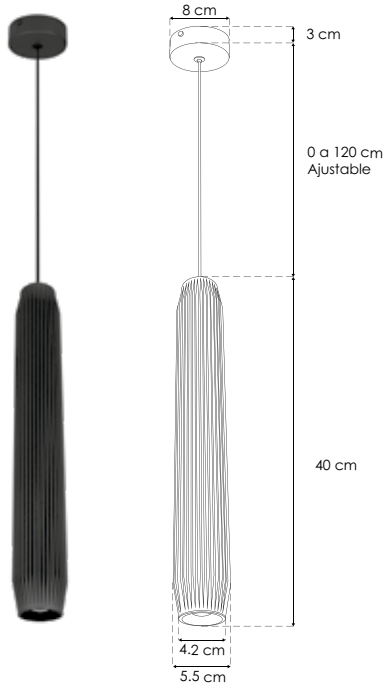

Inspirado en el arte del gesto de Fontana, este luminario atraviesa el espacio con luz, creando una atmósfera dinámica y disruptiva a través de cortes y salidas luminosas

Material	Aluminio acabado negro
Lámpara	Luminario para suspender en techo
Ángulo de apertura	45°
Color de luz	Blanco cálido
Alimentación	100 - 265 V ca
Potencia	5 W

NOM · IP 20 · 100 - 265 · 3 000 K Blanco cálido · FL 175 lúmenes Blanco cálido · 5 W · 45° · 3-4 step MACADAM · CRI 80

Arvik.

ILUEUR2420WWB [Acabado negro (Blanco cálido)]

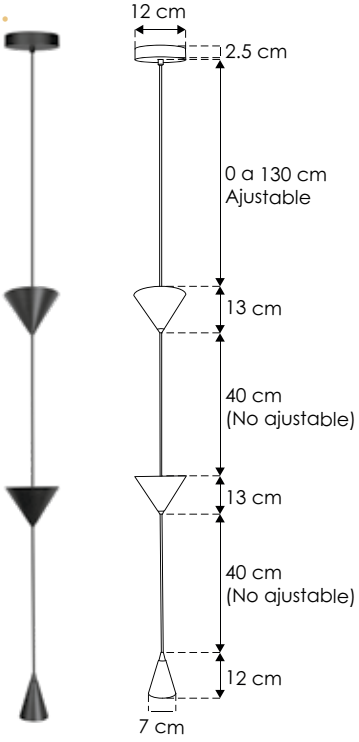

Evoca la simplicidad y elegancia del estilo noruego, inspirado en Lars Trondsson Kinsarvik, cuya obra en madera refleja la conexión con la naturaleza y la tradición

Material	Aluminio acabado negro
Lámpara	Luminario para suspender en techo
Ángulo de apertura	120°
Color de luz	Blanco cálido
Alimentación	100 - 265 V ca
Potencia	10 W

NOM · IP 20 · 100-265 · 3 000 K Blanco cálido · FL 600 lúmenes Blanco cálido · 10 W · 120° · 2-3 step MACADAM · CRI 90

Ilumileds S.A. de C. V. e Ingeniería electrodigital, audio, video, iluminación S.A de C.V. se reserva el derecho de modificar la información sin previo aviso y no se hace responsable por errores u omisiones en este documento.

MiLá.

ILUEUR2426B [Acabado negro con blanco]

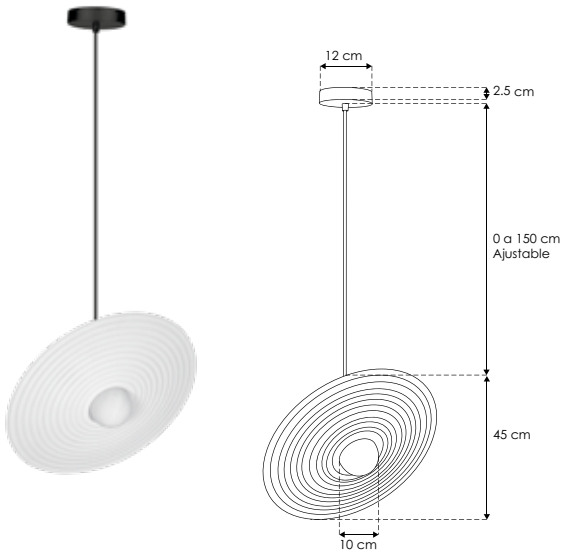

Material	Aluminio acabado negro con blanco
Lámpara	Luminario para suspender en techo
Base	G9
Ángulo de apertura	360° (Puede variar dependiendo de la lámpara que se le instale)
Alimentación	277 V ca
Potencia	15 W máx.

Nota: No incluye lámpara. Plato de doble cara negro / blanco, con posición ajustable.



Inspirado por la obra de Miguel Milá, se combina sencillez y modernidad, aportando una luz envolvente que transforma el espacio con su elegante acabado

Smith.

ILUEUR2427WWB [Acabado negro (Blanco cálido)]

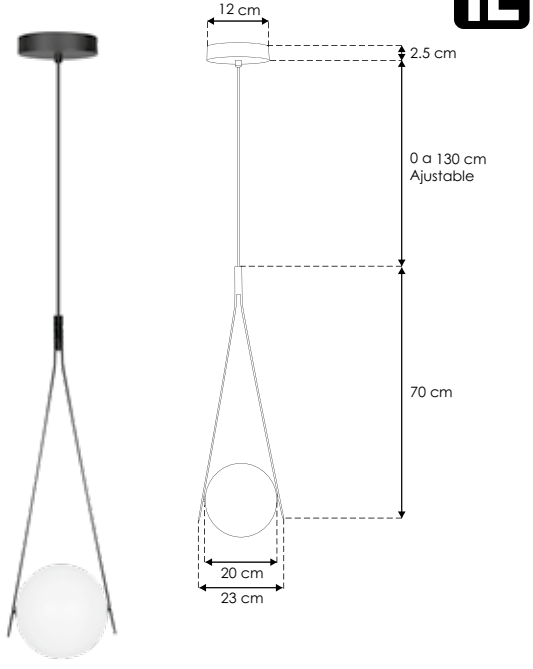

Material	Aluminio acabado negro
Lámpara	Luminario para suspender en techo
Ángulo de apertura	120°
Color de luz	Blanco cálido
Alimentación	100 - 265 V ca
Potencia	7 W

Siguiendo los principios del Nuevo Brutalismo, este luminario destaca por su simplicidad y respeto por los materiales, ofreciendo una luz envolvente que resalta el diseño funcional y austero

Ilumileds S.A. de C. V e Ingeniería electrodigital, audio, video, iluminación S.A de C.V. se reserva el derecho de modificar la información sin previo aviso y no se hace responsable por errores u omisiones en este documento.

LLuscá.

ILU2NEONST1MWWB [Blanco cálido 3 000 K]

NOTA: Incluye 1 canope de sujeción, drivers independientes para tiras y spots, dos tiras NEON de 95cm cada una, dos spots dirigibles y dos cables de acero para suspender de 0 a 120 (ajustables).

iLumileds LÍNEA europea THE ART OF LIGHTING



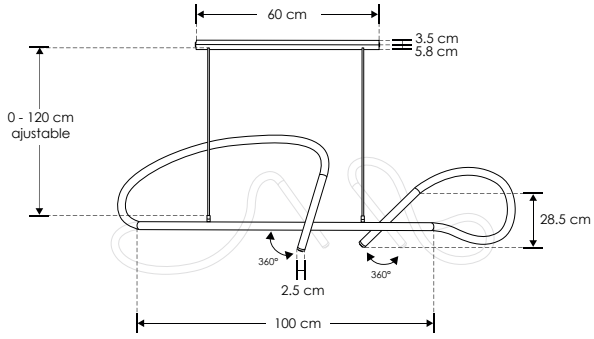

Elemento	Flujo luminoso (lm)	Ángulo de apertura
Tira de LED tipo NEON	900 lm, 12W (Cada una)	360°(Efecto de luz omnidireccional)
Spots dirigibles	225 lm, 3 W (Cada uno)	45°

Material	Canopes, tubo y soportes de aluminio acabado negro mate, Tira de LED tipo NEON encapsulada en silicón
Lámpara	Tira de LED tipo neon flexible, spots dirigibles
Ángulo de apertura	360° (Tira de LED tipo Neon) / 45° (Spots Dirigibles)
Color de luz	Blanco cálido
Alimentación	85 - 265 V ca
Potencia	30 W
CRI	90

Obra de luz que combina el neón fluido con la precisión de sus spots, inspirada en la visión creativa y moderna de Manel Lluscà

NOM · IP 20 · 2-3 step MACADAM · 85 - 265 · 3 000 K Blanco cálido · FL 1 125 lúmenes Blanco cálido · 30 W · CRI 90 · 2-3 step MACADAM

Litani.

ILUNEON90W5MWWB [Blanco cálido 3 000 K]

ILUNEON90W5MNWB [Blanco neutro 4 100 K]

iLumileds LÍNEA europea THE ART OF LIGHTING

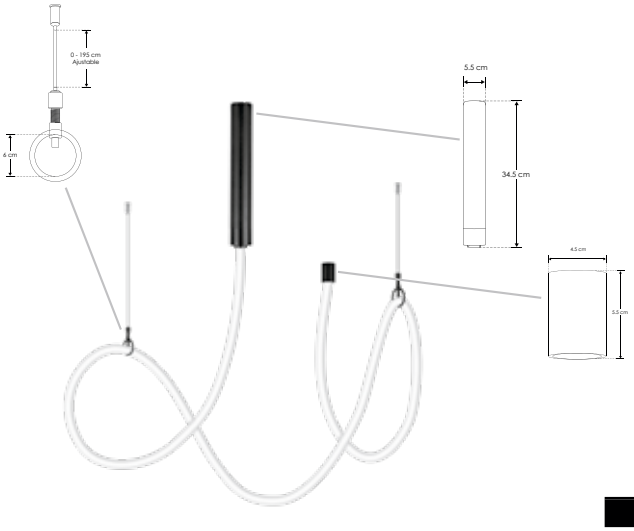

Material	Canopes y soportes de aluminio acabado negro, Tira de LED tipo NEON encapsulada en silicón
Lámpara	Tira de LED tipo neon flexible para interiores, 168 LEDs por metro tipo 2835 SMD
Ángulo de apertura	360°
Color de luz	Blanco cálido / Blanco neutro
Alimentación	110 – 130 V ca
Potencia	90 W

Nota: Incluye 1 canope de sujeción con fuente de poder atenuable integrada, 1 canope de sujeción final y cuatro soportes intermedios con cable de acero ajustables de 0 a 195 cm

Evoca la fluidez de un río, Litani conecta con el movimiento constante y la energía vital.

NOM · IP 20 · 110 – 130 · 3 000 K Blanco cálido · FL 5 400 lúmenes Blanco cálido · 4 100 K Blanco neutro · FL 5 850 lúmenes Blanco neutro · 90 W · CRI 90 · 2-3 step MACADAM · atenuable

Ilumileds S.A. de C. V. e Ingeniería electrodigital, audio, video, iluminación S.A de C.V. se reserva el derecho de modificar la información sin previo aviso y no se hace responsable por errores u omisiones en este documento.

Vitruvio.

ILUEUR4CONO24WB [Acabado negro (Blanco cálido)]

iLumileds LÍNEA europea THE ART OF LIGHTING

NUEVO

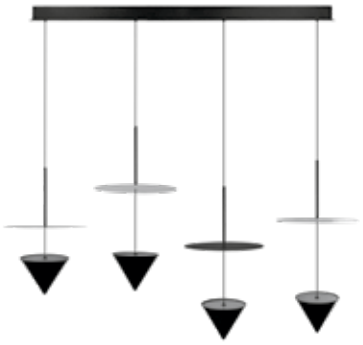

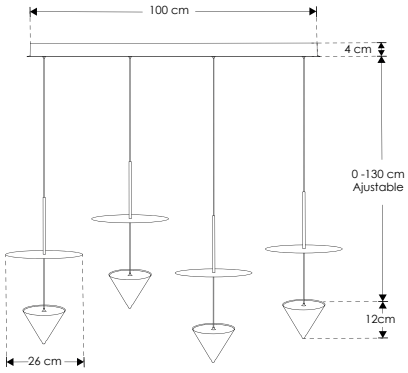

Material	Aluminio acabado negro
Lámpara	Luminario para suspender en techo
Ángulo de apertura	120° (Luz indirecta hacia arriba)
Color de luz	Blanco cálido
Alimentación	85 - 265 V ca
Potencia	24 W

El equilibrio perfecto entre forma y función.

2-3 step MACADAM | CRI 90 | NOM | IP 20 | 85 - 265 | 3 000 K Blanco cálido | FL 1 200 lúmenes Blanco cálido | 24 W | 120°



 Ilumileds S.A. de C. V e Ingeniería electrodigital, audio, video, iluminación S.A de C.V. se reserva el derecho de modificar la información sin previo aviso y no se hace responsable por errores u omisiones en este documento.

AstraLis 20.

ILUEUR01WWB [Acabado negro (Blanco cálido)]

ILUEUR01WWW [Acabado blanco (Blanco cálido)]

iLumileds® LÍNEA europea THE ART OF LIGHTING

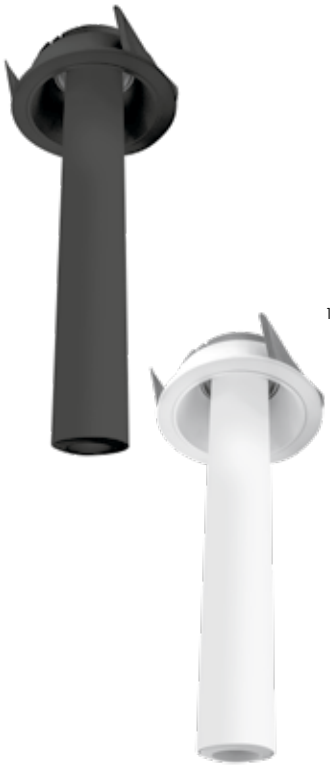

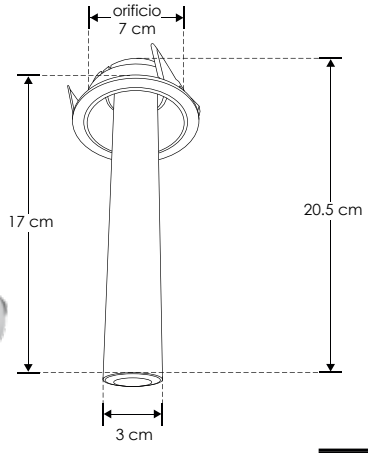

Material	Aluminio acabado negro / blanco
Lámpara	Luminario para empotrar en techo
Ángulo de apertura	38°
Color de luz	Blanco cálido
Alimentación	100 – 265 V ca
Potencia	7 W

Nota: Puede convertirse en atenuable con el driver **DD5A18W1562300E** (No incluido).



Punto de luz celestial que dirige su brillo con elegancia y precisión

2-3 step MACADAM | orificio 7 cm | CRI 90

NOM | IP 20 | 100-265 | 3 000 K Blanco cálido | FL 490 lúmenes Blanco cálido | 7 W | 38° | 

AstraLis 40.

ILUEUR02WWB [Acabado negro (Blanco cálido)]

ILUEUR02WWW [Acabado blanco (Blanco cálido)]

iLumileds® LÍNEA europea THE ART OF LIGHTING



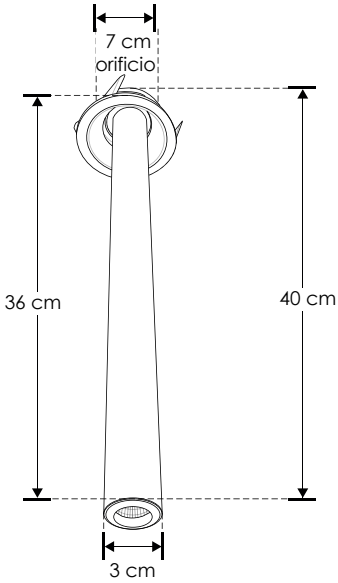

Material	Aluminio acabado negro / blanco
Lámpara	Luminario para empotrar en techo
Ángulo de apertura	24°
Color de luz	Blanco cálido
Alimentación	100 – 265 V ca
Potencia	7 W

Punto de luz celestial que dirige su brillo con elegancia y precisión

2-3 step MACADAM | orificio 7 cm | CRI 90

NOM | IP 20 | 100-265 | 3 000 K Blanco cálido | FL 490 lúmenes Blanco cálido | 7 W | 24°

Ilumileds S.A. de C. V. e Ingeniería electrodigital, audio, video, iluminación S.A de C.V. se reserva el derecho de modificar la información sin previo aviso y no se hace responsable por errores u omisiones en este documento.

AstraLis 100.

ILUEUR04WWB [Acabado negro (Blanco cálido)]

ILUEUR04WWW [Acabado blanco (Blanco cálido)]



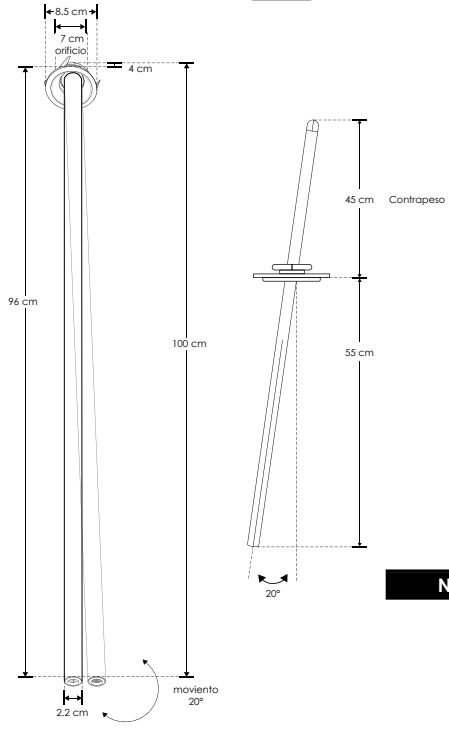

iLumileds LÍNEA europea THE ART OF LIGHTING

Material	Aluminio acabado negro / blanco
Lámpara	Luminario para empotrar en techo
Ángulo de apertura	24°
Color de luz	Blanco cálido
Alimentación	100 – 265 V ca
Potencia	3 W

Nota: Para que este luminario mantenga su posición de inclinación de hasta 20°, es necesario dejar un contrapeso de 45 cm en la parte superior del plafón.

Punto de luz celestial que dirige su brillo con elegancia y precisión

NOM · IP 20 · 100 - 265 · 3 000 K Blanco cálido · FL 210 lúmenes Blanco cálido · 3 W · 24° · 2-3 step MACADAM · orificio 7 cm · CRI 90

Pragú.

ILUTELE6WCCTREB [Acabado negro (CCT)]

ILUTELE6WCCTREW [Acabado blanco (CCT)]



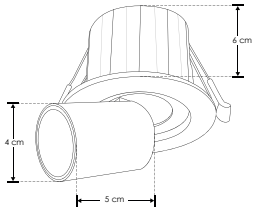



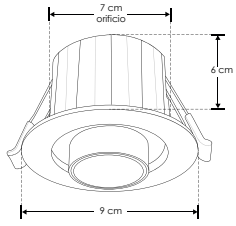

iLumileds LÍNEA europea THE ART OF LIGHTING

Material	Policarbonato / interior de aluminio
Lámpara	Luminario para empotrar en techo
Ángulo de apertura	38°
Color de luz	Blanco cálido / Blanco neutro / Blanco
Alimentación	85 - 265 V ca
Potencia	6 W

Nota: El cilindro entra y sale del luminario, dirigible.

Una mezcla de lo clásico y lo moderno, Pragú encapsula la esencia de lo atemporal.

NOM · IP 20 · 85 - 265 · 3 000 K Blanco cálido · FL 420 lúmenes Blanco cálido · 4 000 K Blanco neutro · FL 450 lúmenes Blanco neutro · 6 500 K Blanco · FL 480 lúmenes Blanco · 6 W · 38° · orificio 7 cm · CRI 80 · 3-4 step MACADAM

 Ilumileds S.A. de C. V e Ingeniería electrodigital, audio, video, iluminación S.A de C.V. se reserva el derecho de modificar la información sin previo aviso y no se hace responsable por errores u omisiones en este documento.

Aldén.

ILUTELE6WCCTRSB [Acabado negro (CCT)]

ILUTELE6WCCTRSW [Acabado blanco (CCT)]



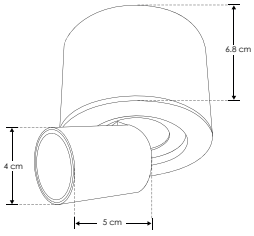



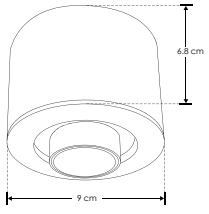

iLumileds LÍNEA europea THE ART OF LIGHTING

Material	Policarbonato / interior de aluminio
Lámpara	Luminario para sobreponer en techo
Ángulo de apertura	38°
Color de luz	Blanco cálido / Blanco neutro / Blanco
Alimentación	85 - 265 V ca
Potencia	6 W

Nota: El cilindro entra y sale del luminario, dirigible.

Refleja la fortaleza de una estrella firme, destacando por su singularidad y presencia.

NOM · IP 20 · 85 - 265 · 3 000 K Blanco cálido · FL 420 lúmenes Blanco cálido · 4 000 K Blanco neutro · FL 450 lúmenes Blanco neutro · 6 500 K Blanco · FL 480 lúmenes Blanco · 6 W · 38° · CRI 80 · 3-4 step MACADAM

Burdi.

ILUSOBDIRBE [Acabado negro]

ILUSOBDIRWE [Acabado blanco]

iLumileds LÍNEA europea THE ART OF LIGHTING



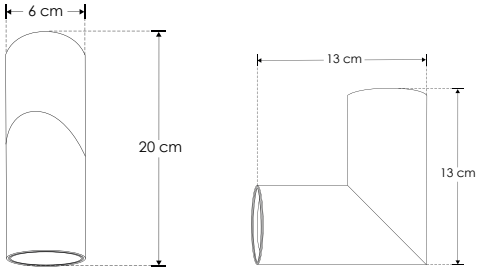

Material	Aluminio acabado negro / blanco
Base	GU10
Lámpara	Luminario para sobreponer en techo / muro
Ángulo de apertura	120°
Alimentación	277 V ca máx.
Potencia	35 W máx.

Nota: No incluye lámpara.

Evoca calidez y sofisticación, combinando detalles vanguardista con un enfoque moderno.

NOM · IP 20 · 277 · 35 W MAX · 120° · GU10

Ilumileds S.A. de C. V. e Ingeniería electrodigital, audio, video, iluminación S.A de C.V. se reserva el derecho de modificar la información sin previo aviso y no se hace responsable por errores u omisiones en este documento.

Dobofet 11.

ILUEUR1511WWB [Acabado negro (Blanco cálido)]

ILUEUR1511WWW [Acabado blanco (Blanco cálido)]

iLumileds LÍNEA europea THE ART OF LIGHTING

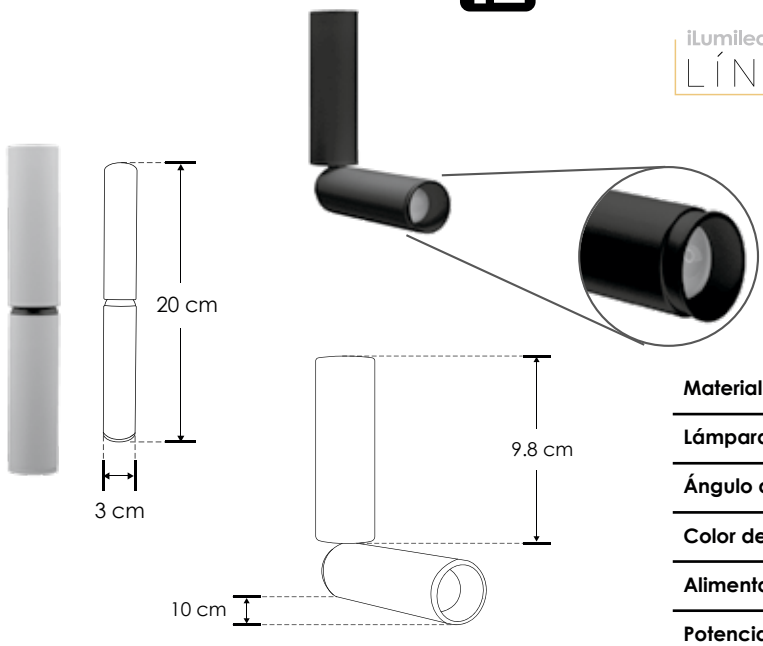

Material	Aluminio acabado negro / blanco
Lámpara	Luminario para sobreponer en techo
Ángulo de apertura	10 a 50° (Ajustable)
Color de luz	Blanco cálido
Alimentación	100 – 265 V ca
Potencia	5 W

Ofrece una luz que se adapta a cualquier espacio, celebrando la libertad creativa del Art Brut

2-3 step MACADAM | NOM | IP 20 | 100 - 265 | 3 000 K Blanco cálido | FL 350 lúmenes Blanco cálido | 5 W | 10 a 50° | CRI 90

Dobofet 22.

ILUEUR1522WWB [Acabado negro (Blanco cálido)]

ILUEUR1522WWW [Acabado blanco (Blanco cálido)]

iLumileds LÍNEA europea THE ART OF LIGHTING

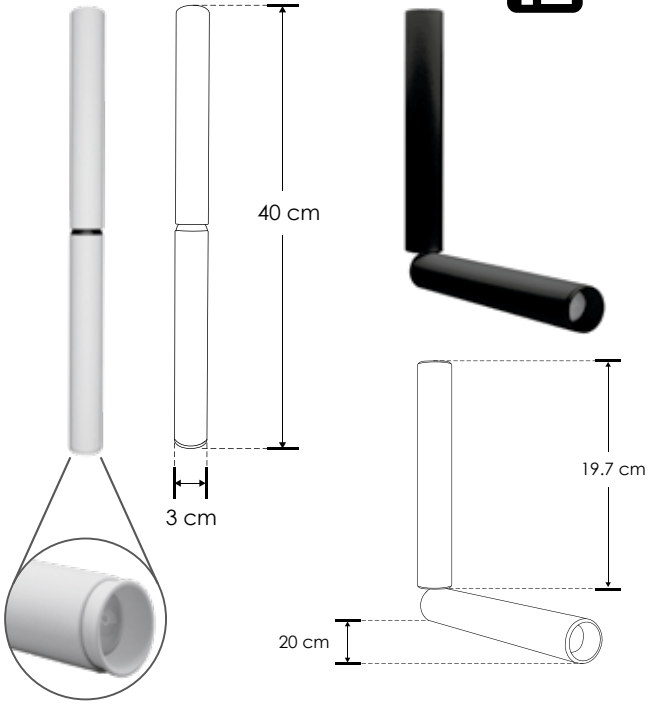

Material	Aluminio acabado negro / blanco
Lámpara	Luminario para sobreponer en techo
Ángulo de apertura	10 a 50° (Ajustable)
Color de luz	Blanco cálido
Alimentación	100 - 265 V ca
Potencia	5 W

Ofrece una luz que se adapta a cualquier espacio, celebrando la libertad creativa del Art Brut

2-3 step MACADAM | NOM | IP 20 | 100 - 265 | 3 000 K Blanco cálido | FL 350 lúmenes Blanco cálido | 5 W | 10 a 50° | CRI 90

Ilumileds S.A. de C. V e Ingeniería electrodigital, audio, video, iluminación S.A de C.V. se reserva el derecho de modificar la información sin previo aviso y no se hace responsable por errores u omisiones en este documento.

Sué.

ILUMZ13C18WWWB [Acabado negro (Blanco cálido)]

iLumileds LÍNEA europea THE ART OF LIGHTING



Material	Aluminio acabado negro
Lámpara	Luminario para sobreponer en techo
Ángulo de apertura	120°
Color de luz	Blanco cálido
Alimentación	85 – 265 V ca
Potencia	18 W

Con líneas refinadas y luz envolvente, captura la esencia del diseño tradicional reinventado, evocando la elegancia del art déco

2-3 step MACADAM | CRI 90 | NOM | IP 20 | 85-265 | 3 000 K Blanco cálido | FL 700 lúmenes Blanco cálido | 18 W | 120°

Fibo 37. Fibo 51.

ILUEUR44837WWW [Acabado negro (Blanco cálido) 37 W]

ILUEUR44851WWW [Acabado negro (Blanco cálido) 51 W]

iLumileds LÍNEA europea THE ART OF LIGHTING

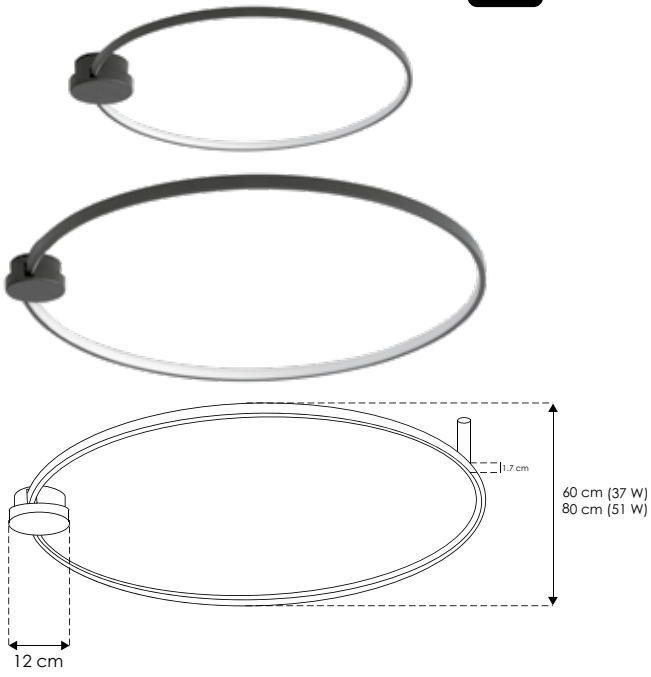

Material	Aluminio acabado negro
Lámpara	Luminario para sobreponer en techo o muro
Ángulo de apertura	360° (Efecto de luz omnidireccional, luz indirecta interna)
Color de luz	Blanco cálido
Alimentación	100 – 265 V ca
Potencia	37 W / 51W

Su luz envolvente y diseño minimalista, refleja la perfección de la proporción y el equilibrio, evocando la armonía matemática de la secuencia de Fibonacci

2-3 step MACADAM | NOM | IP 20 | 100 - 265 | 3 000 K Blanco cálido | 37 W | FL 2 200 lúmenes Blanco cálido | 51 W | FL 3 060 lúmenes Blanco cálido | 360° | CRI 90

Ilumileds S.A. de C. V. e Ingeniería electrodigital, audio, video, iluminación S.A de C.V. se reserva el derecho de modificar la información sin previo aviso y no se hace responsable por errores u omisiones en este documento.

Ragán 1.

ILUEUR440T7WWW [Acabado negro (Blanco cálido)]

iLumileds LÍNEA europea THE ART OF LIGHTING



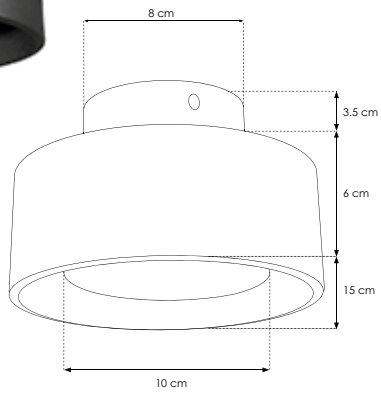

Material	Aluminio acabado negro
Lámpara	Luminario para sobreponer en techo
Ángulo de apertura	120°
Color de luz	Blanco cálido
Alimentación	100 - 265 V ca
Potencia	7 W

Luz suave y diseño sobrio que reflejan el minimalismo de Luis Barragán, fusionando simplicidad y luz en espacios serenos y elegantes

NOM · IP 20 · 100 - 265 · 3 000 K Blanco cálido · FL 490 lúmenes Blanco cálido · 7 W · 120° · 2-3 step MACADAM · CRI 90

Míes 1.

ILUEURSF0411G9 [Acabado negro]

iLumileds LÍNEA europea THE ART OF LIGHTING



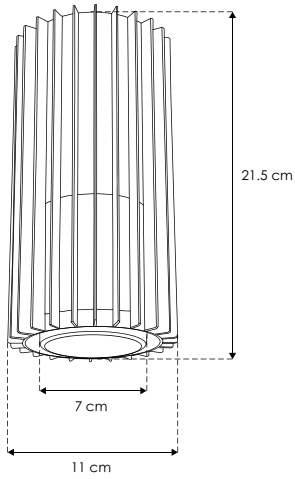

Material	Aluminio acabado negro
Lámpara	Luminario para sobreponer en techo
Base	G9
Ángulo de apertura	120°
Alimentación	100 - 265 V ca
Potencia	15 W máx.

Nota: No incluye lámpara.

Inspirado en la simplicidad y funcionalidad de Mies van der Rohe, este luminario resalta la pureza de las formas y materiales, proyectando una luz que define el espacio con elegancia y modernidad

NOM · IP 54 · 100 - 265 · 15 W máx. · 120° · G9

 Ilumileds S.A. de C. V e Ingeniería electrodigital, audio, video, iluminación S.A de C.V. se reserva el derecho de modificar la información sin previo aviso y no se hace responsable por errores u omisiones en este documento.

Orsé.

ILUEURS11GU10B [11 cm]
ILUEURS16GU10B [16 cm]

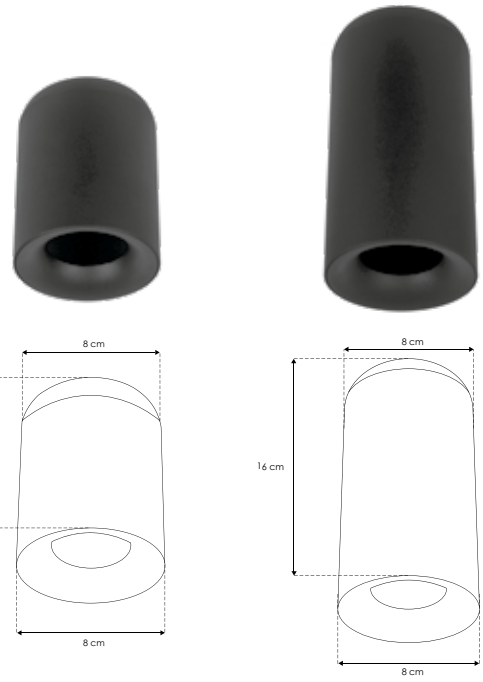

Material	Aluminio acabado negro
Lámpara	Difusor para lámpara tipo dicróica
Base	GU10
Alimentación	277 V ca
Potencia	10 W máx.

Nota: No incluye lámpara.

Con forma cilíndrica y acabado negro, evoca la sofisticación del Museo de Orsay, donde la luz y la sombra dan vida al arte del siglo XIX

NOM · IP 20 · 277 · 10 W máx. · GU10

Triz.

ILUEURSC105WWWB [10 cm]
ILUEURSC205WWWB [20 cm]
ILUEURSC305WWWB [30 cm]

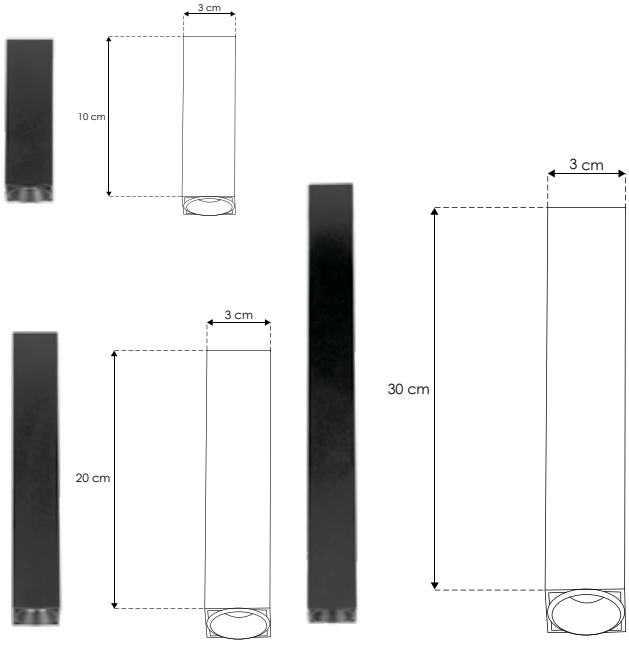

Material	Aluminio acabado negro
Lámpara	Luminario para sobreponer en techo
Ángulo de apertura	38°
Color de luz	Blanco cálido
Alimentación	100 – 265 V ca
Potencia	5 W

De líneas sencillas y una óptica precisa, refleja la esencia disruptiva de Tristan Tzara, quien desafió las normas artísticas para dar paso a nuevas formas de expresión

2-3 step MACADAM · CRI 90 · NOM · IP 20 · 100 – 265 · 3 000 K Blanco cálido · FL 350 lúmenes Blanco cálido · 5 W · 38°

Ilumileds S.A. de C. V. e Ingeniería electrodigital, audio, video, iluminación S.A de C.V. se reserva el derecho de modificar la información sin previo aviso y no se hace responsable por errores u omisiones en este documento.

Lizboa negro.

10 cm	ILU8010B	[(Blanco cálido) 7 W]
20 cm	ILU8020B	[(Blanco cálido) 10 W]
30 cm	ILU8030B	[(Blanco cálido) 10 W]

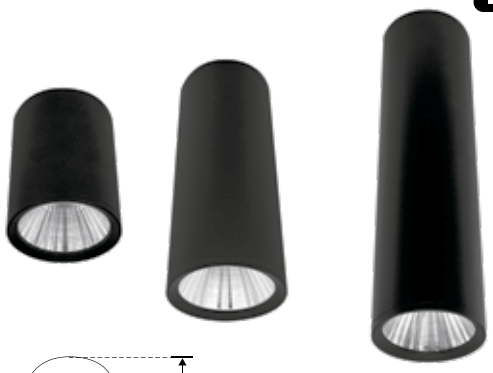

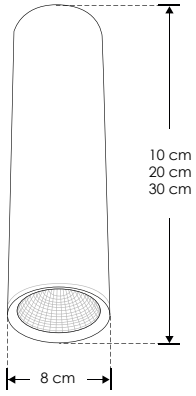

iLumileds
LÍNEA europea
THE ART OF LIGHTING

Material	Aluminio acabado negro
Lámpara	Luminario para sobreponer en techo
Ángulo de apertura	38°
Color de luz	Blanco cálido
Alimentación	100 - 277 V ca
Potencia	7 W (10 cm) / 10 W (20 / 30 cm)

Nota: Compatible con Kits colgantes: **KITCOL3551 / KITCOL2404CO**.
Se venden por separado

Con aires de tradición y vanguardia, Lizboa encapsula la esencia cultural de lo atemporal.

Lizboa blanco.

10 cm	ILU8010W	[(Blanco cálido) 7 W]
20 cm	ILU8020W	[(Blanco cálido) 10 W]
50 cm	ILU8050W	[(Blanco cálido) 10 W]



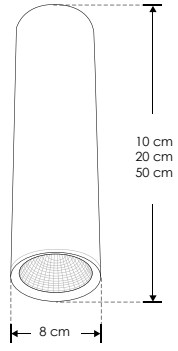

iLumileds
LÍNEA europea
THE ART OF LIGHTING

Material	Aluminio acabado blanco
Lámpara	Luminario para sobreponer en techo
Ángulo de apertura	38°
Color de luz	Blanco cálido
Alimentación	100 - 277 V ca
Potencia	7 W (10 cm) / 10 W (20 / 50 cm)

Nota: Compatible con Kits colgantes: **KITCOL3551 / KITCOL2404CO**.
Se venden por separado

Con aires de tradición y vanguardia, Lizboa encapsula la esencia cultural de lo atemporal.

Ilumileds S.A. de C. V e Ingeniería electrodigital, audio, video, iluminación S.A de C.V. se reserva el derecho de modificar la información sin previo aviso y no se hace responsable por errores u omisiones en este documento.

Jaus 10.

ILUEUR203WWB [Acabado negro (Blanco cálido)]



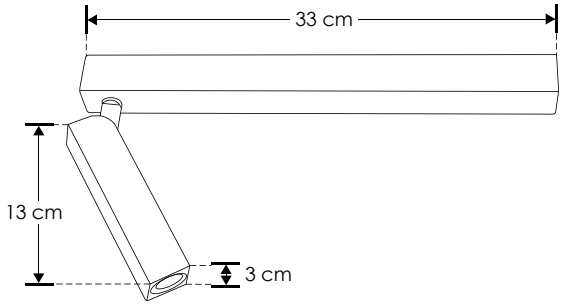

Material	Aluminio acabado negro
Lámpara	Luminario para sobreponer en techo
Ángulo de apertura	38°
Color de luz	Blanco cálido
Alimentación	100 - 265 V ca
Potencia	5 W

Pequeña chispa de luz que redefine la calidez y la precisión en cada espacio

2-3 step MACADAM · CRI 90 · NOM · IP 20 · 100-265 · 3 000 K Blanco cálido · FL 350 lúmenes Blanco cálido · 5 W · 38°

Jaus 20.

ILUEUR2032WWB [Acabado negro (Blanco cálido)]



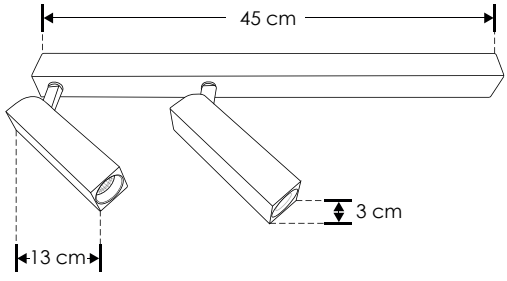

Material	Aluminio acabado negro
Lámpara	Luminario para sobreponer en techo
Ángulo de apertura	38°
Color de luz	Blanco cálido
Alimentación	100 – 265 V ca
Potencia	10 W

Pequeña chispa de luz que redefine la calidez y la precisión en cada espacio

2-3 step MACADAM · CRI 90 · NOM · IP 20 · 100-265 · 3 000 K Blanco cálido · FL 700 lúmenes Blanco cálido · 10 W · 38°

Ilumileds S.A. de C. V. e Ingeniería electrodigital, audio, video, iluminación S.A de C.V. se reserva el derecho de modificar la información sin previo aviso y no se hace responsable por errores u omisiones en este documento.

Decó 9.

ILUEUR135SWWBW [Acabado blanco con negro]

ILUEUR135SWWBG [Acabado blanco con dorado]



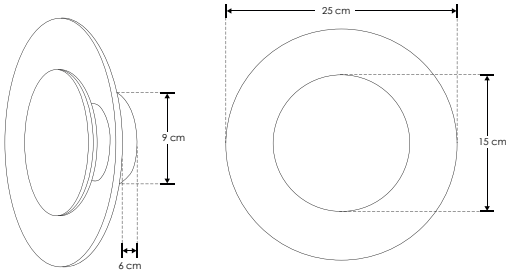

Material	Aluminio acabado blanco con negro / blanco con dorado
Lámpara	Luminario para sobreponer en muro
Ángulo de apertura	360°
Color de luz	Blanco cálido
Alimentación	100 - 265 V ca
Potencia	9 W

Circulo perfecto de luz que envuelve los espacios con sofisticación y armonía

NOM · IP 20 · 100-265 · 3 000 K Blanco cálido · FL 630 lúmenes Blanco cálido · 9 W · 360° · 3-4 step MACADAM · CRI 80

Decó 11.

ILUEUR135MWWBW [Acabado blanco con negro]

ILUEUR135MWWBG [Acabado blanco con dorado]



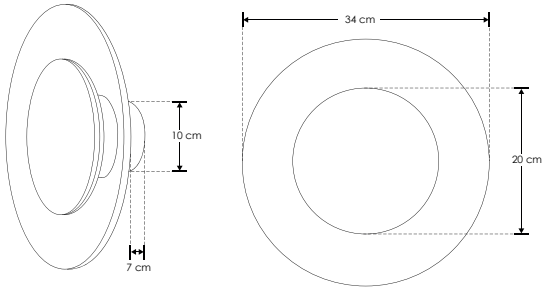

Material	Aluminio acabado blanco con negro / blanco con dorado
Lámpara	Luminario para sobreponer en muro
Ángulo de apertura	360°
Color de luz	Blanco cálido
Alimentación	100 - 265 V ca
Potencia	11 W

Circulo perfecto de luz que envuelve los espacios con sofisticación y armonía

NOM · IP 20 · 100-265 · 3 000 K Blanco cálido · FL 770 lúmenes Blanco cálido · 11 W · 360° · 3-4 step MACADAM · CRI 80

Ilumileds S.A. de C. V e Ingeniería electrodigital, audio, video, iluminación S.A de C.V. se reserva el derecho de modificar la información sin previo aviso y no se hace responsable por errores u omisiones en este documento.

Mayé.

ILUEUR03WWB [Acabado negro (Blanco cálido)]

iLumileds LÍNEA europea THE ART OF LIGHTING

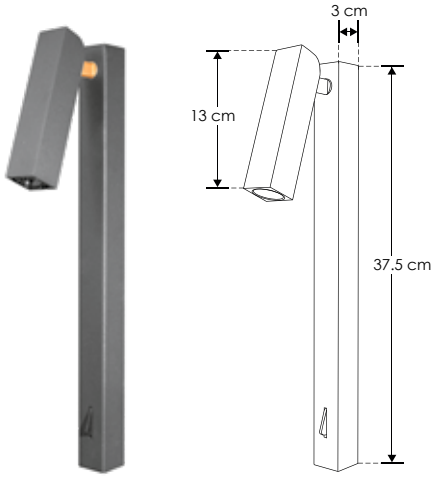

Material	Aluminio acabado negro
Lámpara	Luminario para sobreponer en muro
Ángulo de apertura	38°
Color de luz	Blanco cálido
Alimentación	100 – 265 V ca
Potencia	5 W

Toque de luz íntima y funcionalidad que transforma cada rincón en un refugio acogedor.

NOM · IP 20 · 100-265 · 3 000 K Blanco cálido · FL 350 lúmenes Blanco cálido · 5 W · 38° · 3-4 step MACADAM · CRI 80

Tígot.

ILUEUR1362B [Tigot 2 Acabado negro 5 W]
ILUEUR1362G [Tigot 2 Acabado dorado 5 W]
ILUEUR1363B [Tigot 3 Acabado negro 10 W]
ILUEUR1364B [Tigot 4 Acabado negro 15 W]


ILUEUR1362B


ILUEUR1362G

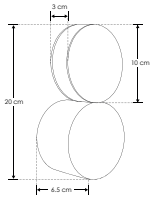

iLumileds LÍNEA europea THE ART OF LIGHTING

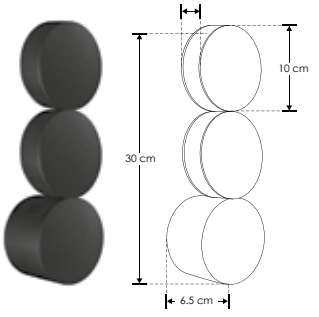

ILUEUR1363B

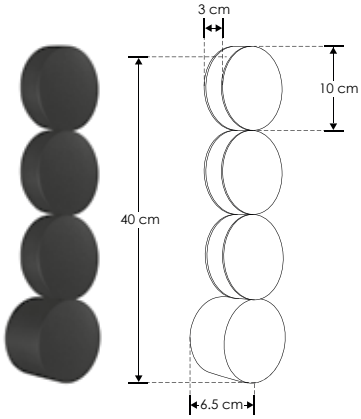

ILUEUR1364B

Material	Aluminio acabado negro / dorado
Lámpara	Luminario para sobreponer en muro
Ángulo de apertura	360° (Efecto simétrico, salida de luz indirecta trasera)
Color de luz	Blanco cálido
Alimentación	100 – 265 V ca
Potencia	5 W / 10 W / 15 W

Un tributo a la cerámica de Alexandre Bigot, este luminario fusiona artesanía y luz, proyectando un resplandor envolvente que remite a la elegancia del Art Nouveau en su máxima expresión

NOM · IP 20 · 3-4 step MACADAM · 100 - 265 · 3 000 K Blanco cálido · FL 250 lúmenes Blanco cálido · 5 W · FL 500 lúmenes Blanco cálido · 10 W · FL 750 lúmenes Blanco cálido · 15 W · 360° · CRI 80

Ilumileds S.A. de C. V. e Ingeniería electrodigital, audio, video, iluminación S.A de C.V. se reserva el derecho de modificar la información sin previo aviso y no se hace responsable por errores u omisiones en este documento.

Geminis.

ILUSF028G9B [Acabado negro]

iLumileds LÍNEA europea THE ART OF LIGHTING

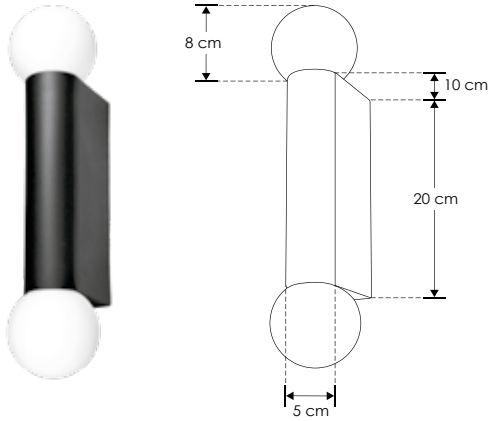

Material	Aluminio acabado negro con esferas de cristal difuso
Lámpara	Luminario para sobreponer en muro
Base	Incluye 2 bases G9 de hasta 25 W máx. cada una
Ángulo de apertura	360° (Puede variar dependiendo de la lámpara que se le instale)
Alimentación	277 Vca máx.
Potencia	50 W máx.

Nota: No incluye lámparas G9.

Inspirado en la constelación Géminis, simboliza dualidad y equilibrio cósmico

NOM IP 54 277 máx. G9 50 W MÁX 360°

Évora.

ILUSF920E14B [Acabado negro]

iLumileds LÍNEA europea THE ART OF LIGHTING

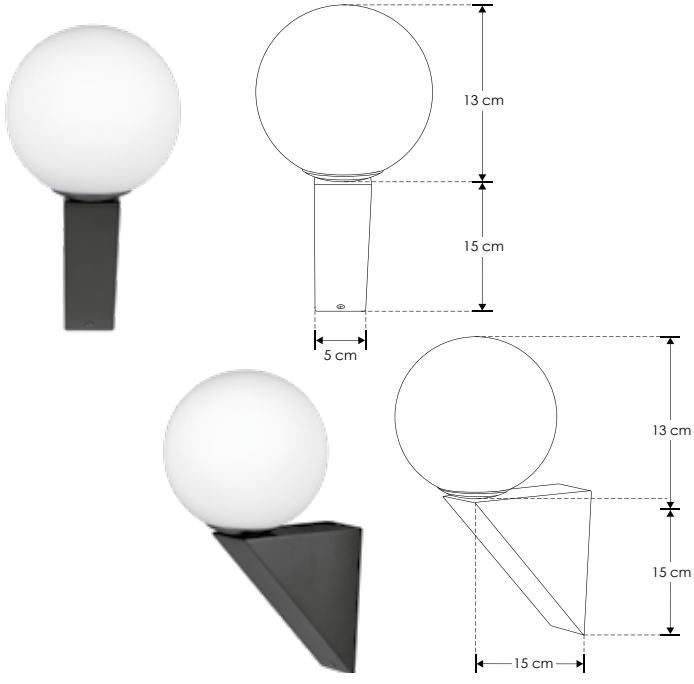

Material	Aluminio acabado negro con esfera de cristal difuso
Lámpara	Luminario para sobreponer en muro
Base	E14
Ángulo de apertura	360° (Puede variar dependiendo de la lámpara que se le instale)
Alimentación	277 Vca máx.
Potencia	25 W máx.

Nota: No incluye lámpara.

Inspirado en la armonía del diseño mediterráneo, Évora transmite calidez y autenticidad

NOM IP 54 277 máx. 25 W máx E14 360°

Ilumileds S.A. de C. V e Ingeniería electrodigital, audio, video, iluminación S.A de C.V. se reserva el derecho de modificar la información sin previo aviso y no se hace responsable por errores u omisiones en este documento.

Oport.

ILUSF919E14B [Acabado negro]

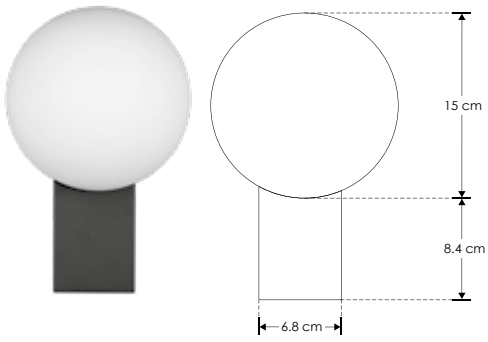

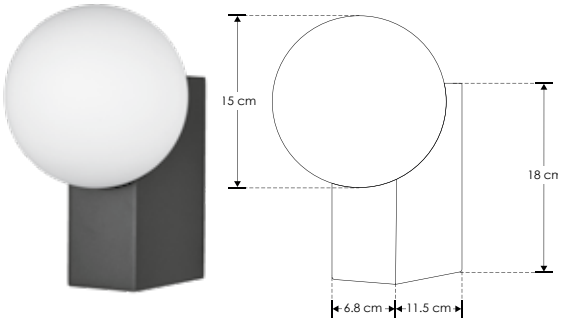

Material	Aluminio acabado negro con esfera de cristal difuso
Lámpara	Luminario para sobreponer en muro
Base	E14
Ángulo de apertura	360° (Puede variar dependiendo de la lámpara que se le instale)
Alimentación	277 Vca máx.
Potencia	25 W máx.

Nota: No incluye lámpara.

Un tributo a la sofisticación urbana, Oport resalta la belleza en lo funcional.

Lund.

ILU426012WB [Acabado negro (Blanco cálido)]

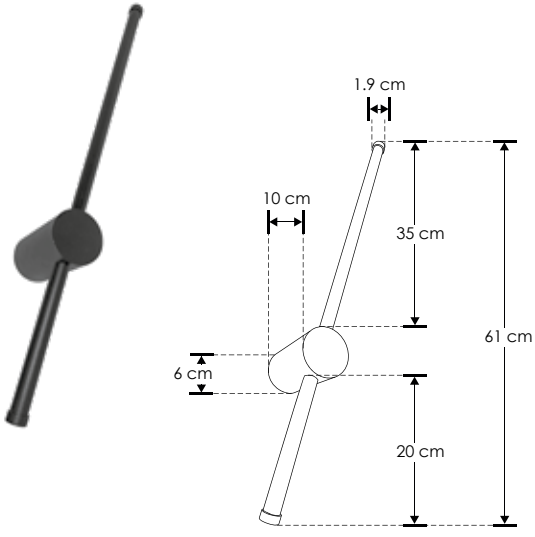

Material	Aluminio acabado negro
Lámpara	Luminario para sobreponer en muro
Ángulo de apertura	120° (Efecto simétrico, salida de luz indirecta)
Color de luz	Blanco cálido
Alimentación	100 - 240 V ca
Potencia	12 W

Evoca la serenidad y el equilibrio de la naturaleza escandinava, transmitiendo calma y claridad.

Ilumileds S.A. de C. V. e Ingeniería electrodigital, audio, video, iluminación S.A de C.V. se reserva el derecho de modificar la información sin previo aviso y no se hace responsable por errores u omisiones en este documento.

Praxiteles.

ILU90811M526WWWN [Acabado negro (Blanco cálido)]

iLumileds LÍNEA europea THE ART OF LIGHTING

NUEVO

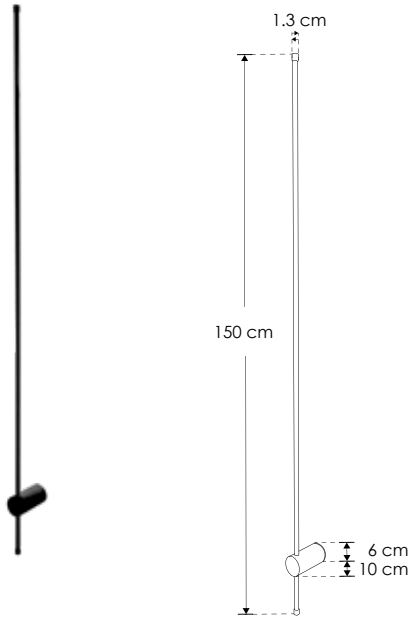

Material	Aluminio acabado negro
Lámpara	Luminario para sobreponer en muro
Ángulo de apertura	120° (Efecto simétrico, salida de luz indirecta)
Color de luz	Blanco cálido
Alimentación	85 – 265 V ca
Potencia	26 W

NOM | IP 65 | 85 - 265 | 3 000 K Blanco cálido | FL 1 300 lúmenes Blanco cálido | 26 W

120° | 3-4 step MACADAM | IES Archivo Fotométrico | CRI 80

La suavidad de la forma perfecta.

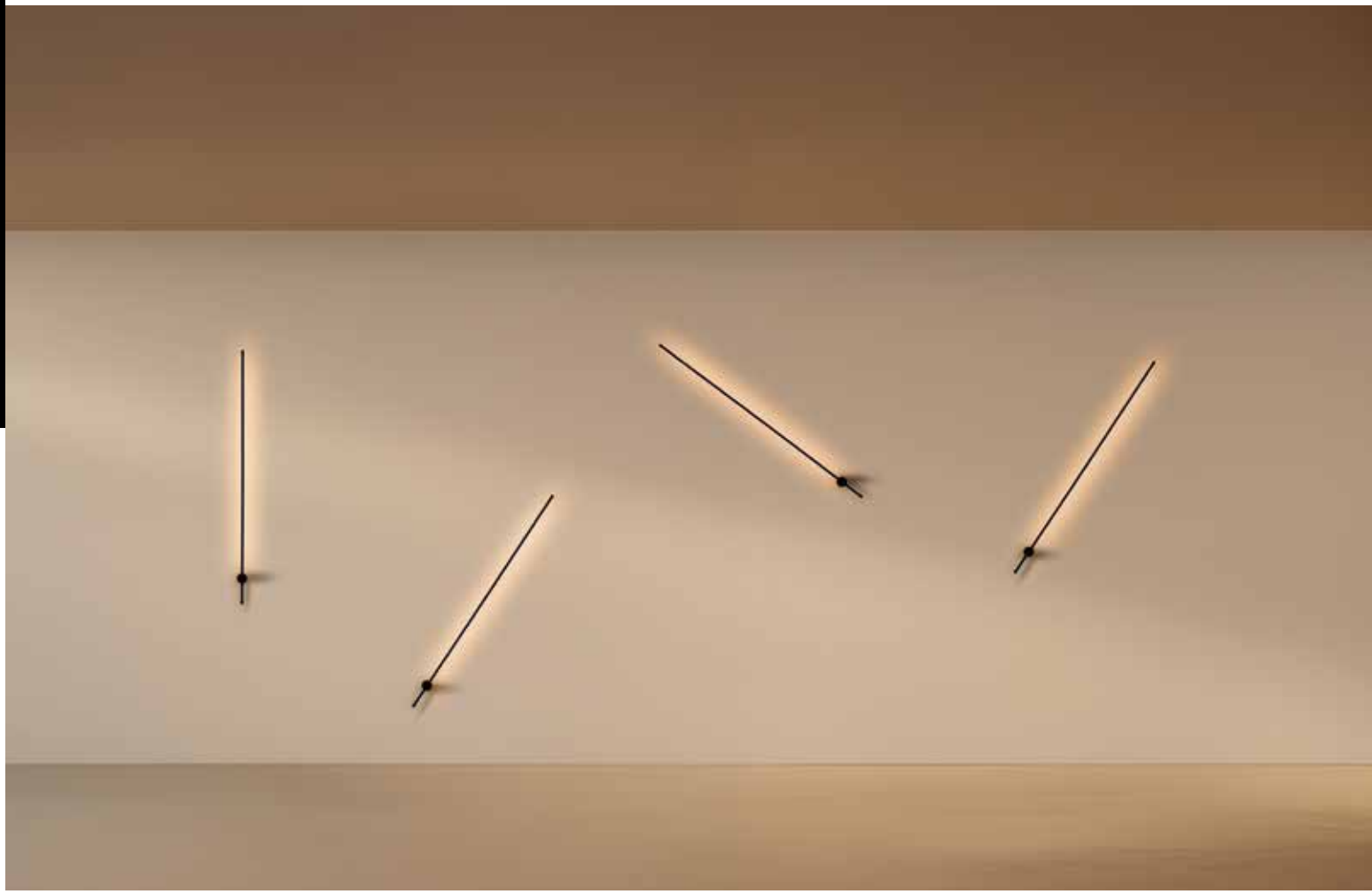

Ilumileds S.A. de C. V e Ingeniería electrodigital, audio, video, iluminación S.A de C.V. se reserva el derecho de modificar la información sin previo aviso y no se hace responsable por errores u omisiones en este documento.

Padú 120.

ILU9081ALW60N [Base alta (60cm, 10 W))]

ILU9081ALW90N [Base alta (90 cm, 15 W)]

iLumileds LÍNEA europea THE ART OF LIGHTING

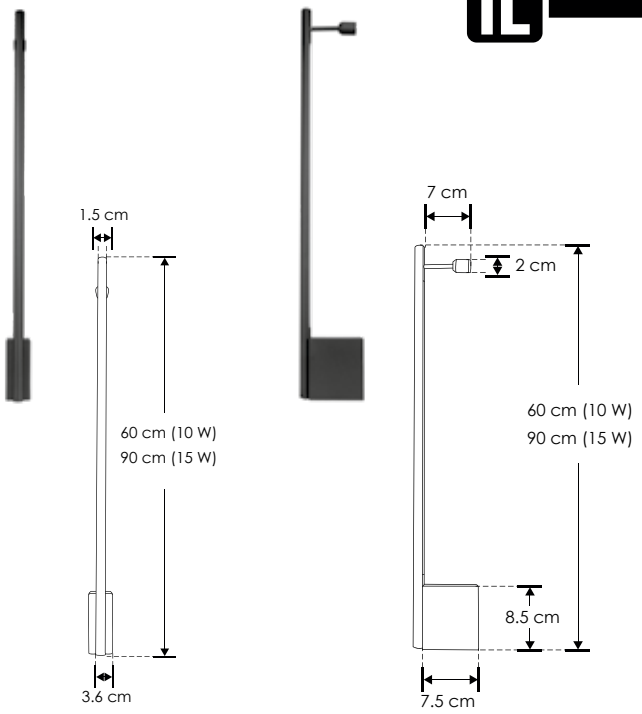

Material	Aluminio acabado negro
Lámpara	Luminario de 60 cm / 90 cm para sobreponer en muro, cilíndrico base alta
Ángulo de apertura	120°
Color de luz	Blanco cálido
Alimentación	100 - 240 V ca
Potencia	10 W / 15 W

NOM · IP 20 · 100-240 · 3 000 K Blanco cálido · 10 W · FL 800 lúmenes Blanco cálido · 15 W · FL 1 200 lúmenes Blanco cálido

120° · 3-4 step MACADAM · IES Archivo Fotométrico · CRI 80

Representa la elegancia del diseño clásico con un toque moderno, reflejando simplicidad y sofisticación.

Pontdú 2.

ILUEUR8102G9P [Acabado negro]

iLumileds LÍNEA europea THE ART OF LIGHTING

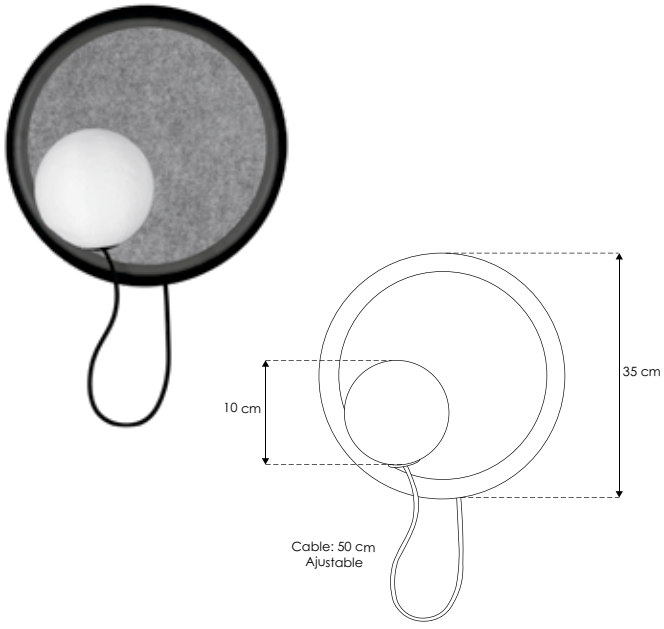

Material	Aluminio acabado negro
Lámpara	Luminario para sobreponer en muro
Base	G9
Ángulo de apertura	360°
Alimentación	277 V ca
Potencia	6 W máx.

Nota: No incluye lámpara.

Diseño elegante que transforma el espacio en un cruce de estilos y épocas, donde la luz celebra la conexión entre arte, arquitectura y modernidad

NOM · IP 20 · 277 · 6 W máx. · 360° · G9

Ilumileds S.A. de C. V. e Ingeniería electrodigital, audio, video, iluminación S.A de C.V. se reserva el derecho de modificar la información sin previo aviso y no se hace responsable por errores u omisiones en este documento.

Nox.

ILUEUR1360WWB [Acabado negro (Blanco cálido)]



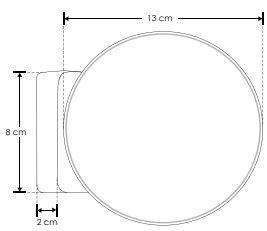

Material	Aluminio acabado negro con cubierta de policarbonato.
Lámpara	Luminario para sobreponer en muro
Ángulo de apertura	360°
Color de luz	Blanco cálido
Alimentación	100 - 265 V ca
Potencia	7 W

Luz envolvente que fluye con suavidad, abrazando la oscuridad con elegancia

3-4 step MACADAM | CRI 80 | NOM | IP 20 | 100-265 | 3 000 K Blanco cálido | FL 420 lúmenes Blanco cálido | 7 W | 360°

Tonim.

ILUEUR1361WWB [Acabado negro (Blanco cálido)]

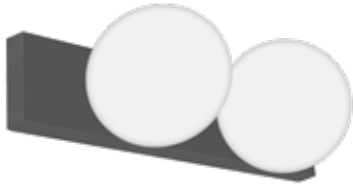

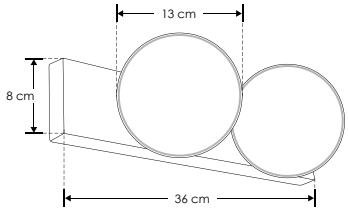

Material	Aluminio acabado negro con cubierta de policarbonato.
Lámpara	Luminario para sobreponer en muro
Ángulo de apertura	360°
Color de luz	Blanco cálido
Alimentación	100 - 265 V ca
Potencia	14 W

Resplandor envolvente que transforma los espacios con estilo y calidez absoluta

3-4 step MACADAM | CRI 80 | NOM | IP 20 | 100-265 | 3 000 K Blanco cálido | FL 840 lúmenes Blanco cálido | 14 W | 360°

Ilumileds S.A. de C. V e Ingeniería electrodigital, audio, video, iluminación S.A de C.V. se reserva el derecho de modificar la información sin previo aviso y no se hace responsable por errores u omisiones en este documento.

Ashbi.

ILUEUR136WWWB [Acabado negro (Blanco cálido)]

iLumileds LÍNEA europea THE ART OF LIGHTING



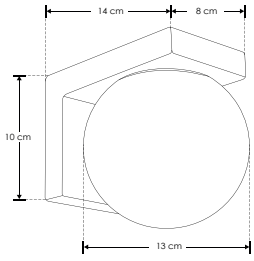

Material	Aluminio acabado negro con cubierta de policarbonato.
Lámpara	Luminario para sobreponer en muro
Ángulo de apertura	360°
Color de luz	Blanco cálido
Alimentación	100 - 265 V ca
Potencia	7 W

3-4 step MACADAM | CRI 80

NOM | IP 20 | 100-265 | 3 000 K Blanco cálido | FL 420 lúmenes Blanco cálido | 7 W | 360°

Destello de luz envolvente que se despliega con suavidad, como un lienzo iluminado por la calidez de su diseño

Ragán 2.

ILUEUR440P7WWW [Acabado negro (Blanco cálido)]

iLumileds LÍNEA europea THE ART OF LIGHTING





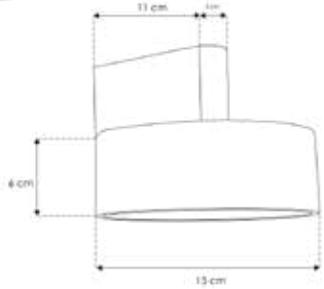

Material	Aluminio acabado negro
Lámpara	Luminario para sobreponer en muro
Ángulo de apertura	120°
Color de luz	Blanco cálido
Alimentación	100 - 265 V ca
Potencia	7 W

2-3 step MACADAM | CRI 90

Luz suave y diseño sobrio, captura la esencia del minimalismo de Luis Barragán, donde la simplicidad y la luz se funden para crear espacios de serenidad y elegancia

NOM | IP 20 | 100-265 | 3 000 K Blanco cálido | FL 490 lúmenes Blanco cálido | 7 W | 120°

Ilumileds S.A. de C. V. e Ingeniería electrodigital, audio, video, iluminación S.A de C.V. se reserva el derecho de modificar la información sin previo aviso y no se hace responsable por errores u omisiones en este documento.

Arnio.

ILUEUR50515WWWB [Acabado negro (Blanco cálido)]

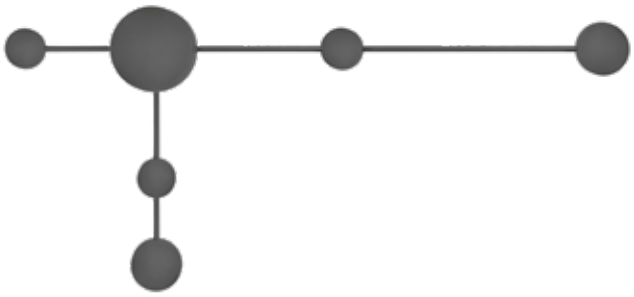

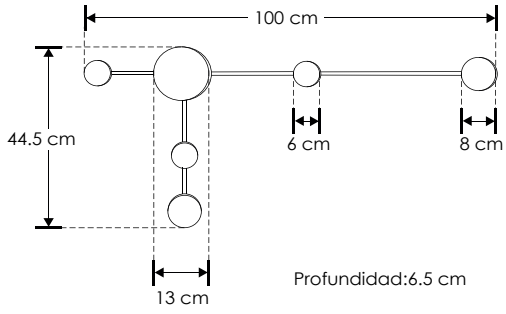

Material	Aluminio acabado negro
Lámpara	Luminario para sobreponer en muro
Ángulo de apertura	360° (Efecto simétrico, salida de luz indirecta trasera)
Color de luz	Blanco cálido
Alimentación	85 - 265 V ca
Potencia	15 W

Luz envolvente que se expande en todas direcciones, abrazando el espacio con su calidez y creando una atmósfera de sofisticación y confort.

3-4 step MACADAM | CRI 80 | NOM | IP 20 | 85-265 | 3 000 K Blanco cálido | FL 975 lúmenes Blanco cálido | 15 W | 360°

JorLa.

ILUEUR52427WWWB [Acabado negro (Blanco cálido)]

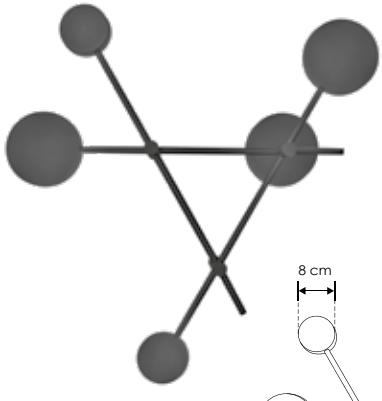

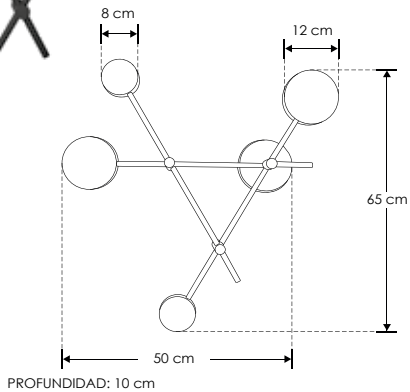

Material	Aluminio acabado negro
Lámpara	Luminario para sobreponer en muro
Ángulo de apertura	360° (Efecto simétrico, salida de luz indirecta trasera)
Color de luz	Blanco cálido
Alimentación	85 - 265 V ca
Potencia	27 W

Presencia luminosa que envuelve con su calidez, proyectando luz en todas direcciones y transformando el espacio con su elegante fuerza

3-4 step MACADAM | CRI 80 | NOM | IP 20 | 85-265 | 3 000 K Blanco cálido | FL 1 755 lúmenes Blanco cálido | 27 W | 360°

Ilumileds S.A. de C. V e Ingeniería electrodigital, audio, video, iluminación S.A de C.V. se reserva el derecho de modificar la información sin previo aviso y no se hace responsable por errores u omisiones en este documento.

Torsten.

ILUEUR51630WWWB [Acabado negro (Blanco cálido)]

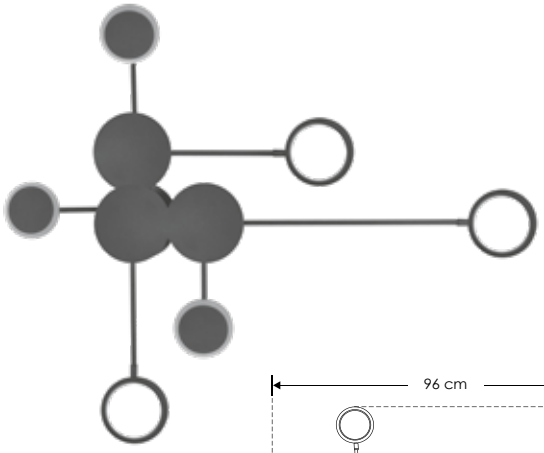

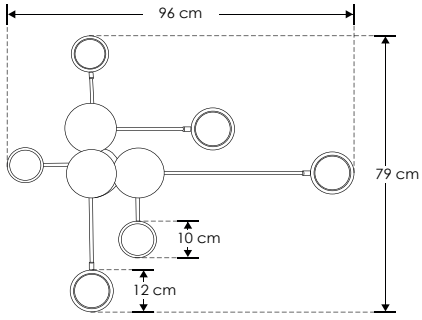

PROFUNDIDAD: 6 cm

Material	Aluminio acabado negro
Lámpara	Luminario para sobreponer en muro
Ángulo de apertura	120 ° (Efecto simétrico, salida de luz directa frontal)
Color de luz	Blanco cálido
Alimentación	85 - 265 V ca
Potencia	30 W

Potente y elegante, una luz cálida que define el espacio con su presencia sutil

NOM · IP 20 · 85-265 · 3 000 K Blanco cálido · FL 1 950 lúmenes Blanco cálido · 30 W · 120° · 3-4 step MACADAM · CRI 80

Tange.

ILUEUR51429WWWB [Acabado dorado (Blanco cálido)]

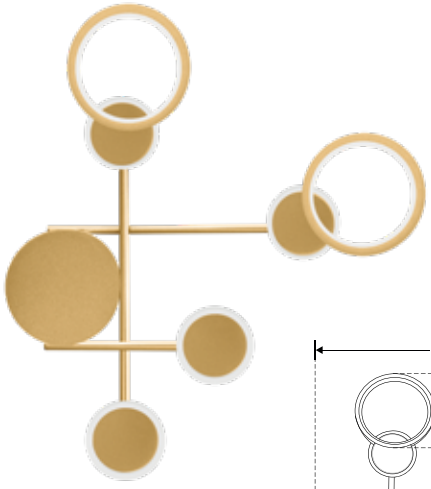

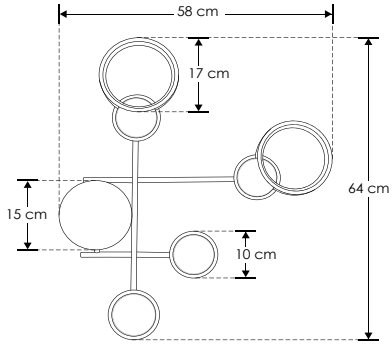

PROFUNDIDAD: 6.5 cm

Material	Aluminio acabado dorado
Lámpara	Luminario para sobreponer en muro
Ángulo de apertura	120° (Efecto simétrico, salida de luz directa frontal e indirecta trasera)
Color de luz	Blanco cálido
Alimentación	85 - 265 V ca
Potencia	29 W

Luz cálida y sofisticada que irradia elegancia, bañando el espacio con su resplandor dorado

NOM · IP 20 · 85-265 · 3 000 K Blanco cálido · FL 1 885 lúmenes Blanco cálido · 29 W · 120° · 3-4 step MACADAM · CRI 80

Ilumileds S.A. de C. V. e Ingeniería electrodigital, audio, video, iluminación S.A de C.V. se reserva el derecho de modificar la información sin previo aviso y no se hace responsable por errores u omisiones en este documento.

Kazimi.

ILUEUR556013WWWB [Acabado blanco con negro y dorado]

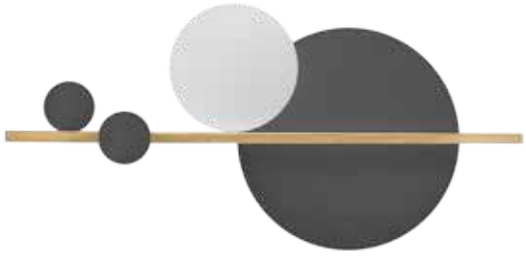

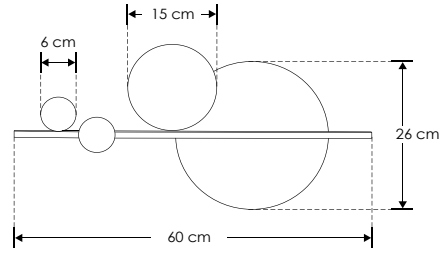

PROFUNDIDAD: 4 cm

Material	Aluminio acabado blanco con negro y dorado
Lámpara	Luminario para sobreponer en muro
Ángulo de apertura	360° (Efecto simétrico, salida de luz indirecta trasera)
Color de luz	Blanco cálido
Alimentación	85 - 265 V ca
Potencia	13 W

Una fusión de luz cálida y elegancia, donde el contraste de colores resalta la belleza de cada rincón

VasiLi.

ILUEUR553810WWWB [Acabado negro con dorado]



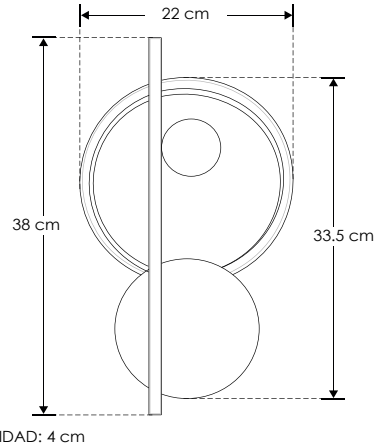

PROFUNDIDAD: 4 cm

Material	Aluminio acabado negro con dorado
Lámpara	Luminario para sobreponer en muro
Ángulo de apertura	360° (Efecto simétrico, salida de luz indirecta trasera)
Color de luz	Blanco cálido
Alimentación	85 - 265 V ca
Potencia	10 W

Un destello de luz cálida que se expande con gracia, combinando el negro y dorado en una armonía luminosa

Ilumileds S.A. de C. V e Ingeniería electrodigital, audio, video, iluminación S.A de C.V. se reserva el derecho de modificar la información sin previo aviso y no se hace responsable por errores u omisiones en este documento.

Chenko.

ILUEUR554014WWWB [Acabado blanco con negro y dorado]

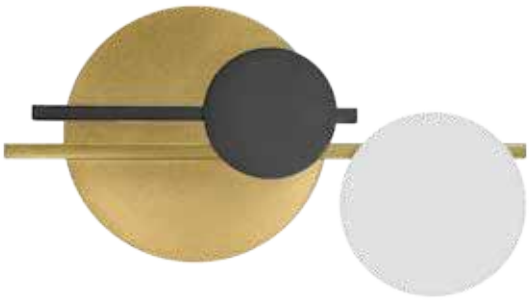

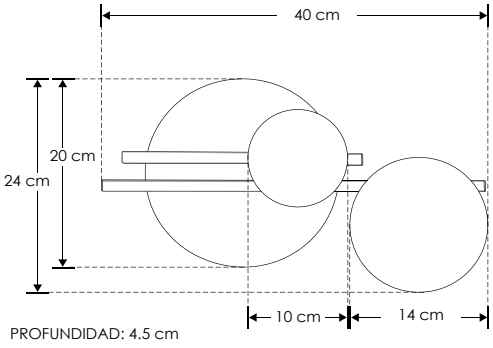

PROFUNDIDAD: 4.5 cm

Material	Aluminio acabado blanco con negro y dorado
Lámpara	Luminario para sobreponer en muro
Ángulo de apertura	360° (Efecto simétrico, salida de luz indirecta trasera)
Color de luz	Blanco cálido
Alimentación	85 - 265 V ca
Potencia	14 W

Luz envolvente que fusiona el blanco, negro y dorado, creando una atmósfera cálida y sofisticada

Mirú.

ILUEUR531012WWWB [Acabado negro (Blanco cálido)]



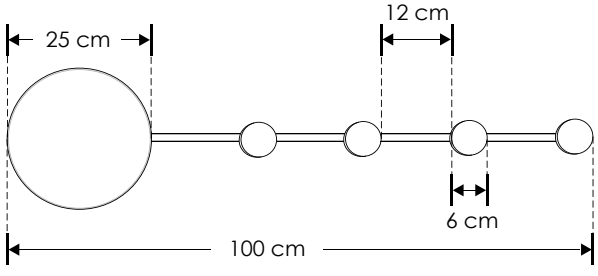

PROFUNDIDAD: 5 cm

Material	Aluminio acabado negro
Lámpara	Luminario para sobreponer en muro
Ángulo de apertura	360° (Efecto simétrico, salida de luz indirecta trasera)
Color de luz	Blanco cálido
Alimentación	85 - 265 V ca
Potencia	12 W

Nota: Este luminario puede utilizarse como perchero.



Un halo de luz cálida que se despliega con elegancia, transformando cada espacio con su sutil presencia

Ilumileds S.A. de C. V. e Ingeniería electrodigital, audio, video, iluminación S.A de C.V. se reserva el derecho de modificar la información sin previo aviso y no se hace responsable por errores u omisiones en este documento.

Burne.

ILUEURSF2465G9 [Acabado negro]

iLumileds LÍNEA europea THE ART OF LIGHTING

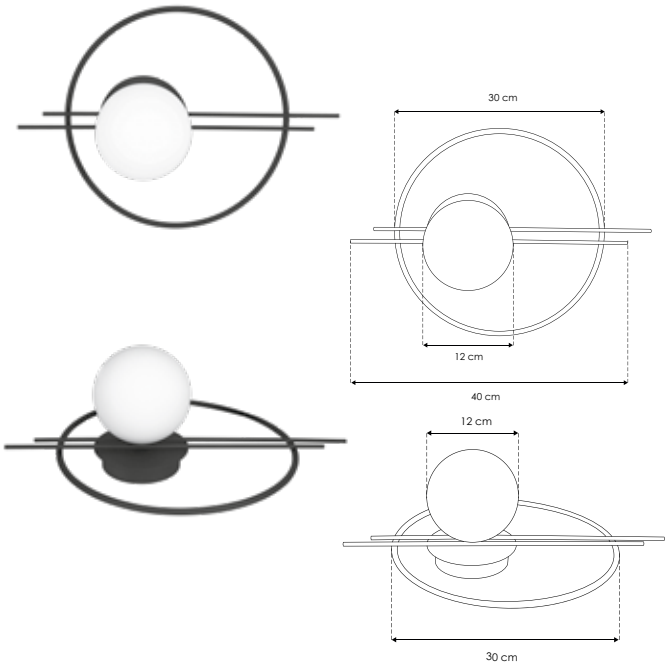

Material	Aluminio acabado negro con esfera de cristal
Lámpara	Luminario para sobreponer en muro
Base	G9
Ángulo de apertura	270° (Puede variar dependiendo de la lámpara que se le instale)
Alimentación	100 – 265 V ca
Potencia	15 W máx.

Nota: No incluye lámpara.

Al igual que Burne-Jones fusionó el simbolismo con el arte decorativo, este luminario combina funcionalidad y estética, creando un ambiente único con su luz envolvente



Sharú.

ILUEUR1004G9P [Acabado negro]

iLumileds LÍNEA europea THE ART OF LIGHTING

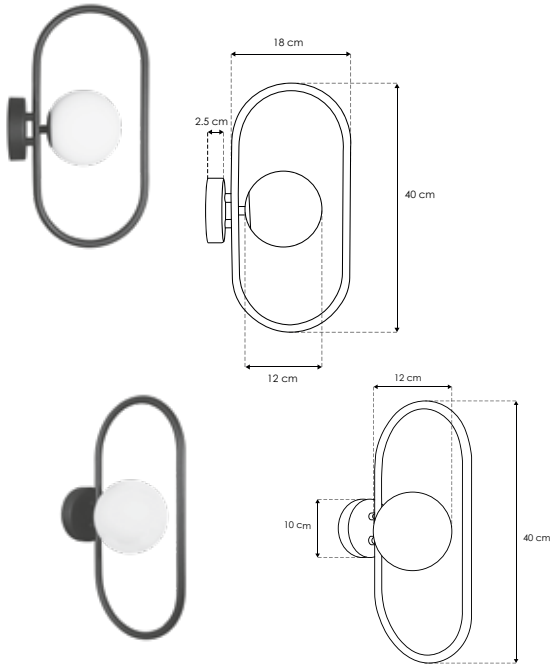

Material	Aluminio acabado negro
Lámpara	Luminario para sobreponer en muro
Base	G9
Ángulo de apertura	360° (Puede variar dependiendo de la lámpara que se le instale)
Alimentación	277 V ca máx.
Potencia	6 W máx.

Nota: No incluye lámpara.

Inspirado en la visión funcionalista de Hans Scharoun, este luminario refleja su enfoque en la forma y la estructura, fusionando la funcionalidad con una estética simbólica y colectiva.



Ilumileds S.A. de C. V e Ingeniería electrodigital, audio, video, iluminación S.A de C.V. se reserva el derecho de modificar la información sin previo aviso y no se hace responsable por errores u omisiones en este documento.

MiLá 2.

ILUEUR2426G9P [Acabado negro con blanco]

iLumileds LÍNEA europea THE ART OF LIGHTING



Material	Aluminio acabado negro con blanco
Lámpara	Luminario para sobreponer en muro
Base	G9
Ángulo de apertura	360° (Puede variar dependiendo de la lámpara que se le instale)
Alimentación	277 V ca máx.
Potencia	6 W máx.

Nota: No incluye lámpara.

Inspirado por la obra de Miguel Milá, se combina sencillez y modernidad, aportando una luz envolvente que transforma el espacio con su elegante acabado

NOM · IP 20 · 277 max · 6 W máx · 360° · G9

TaLó.

ILUEUR609016WWW [Acabado negro (Blanco cálido)]

iLumileds LÍNEA europea THE ART OF LIGHTING

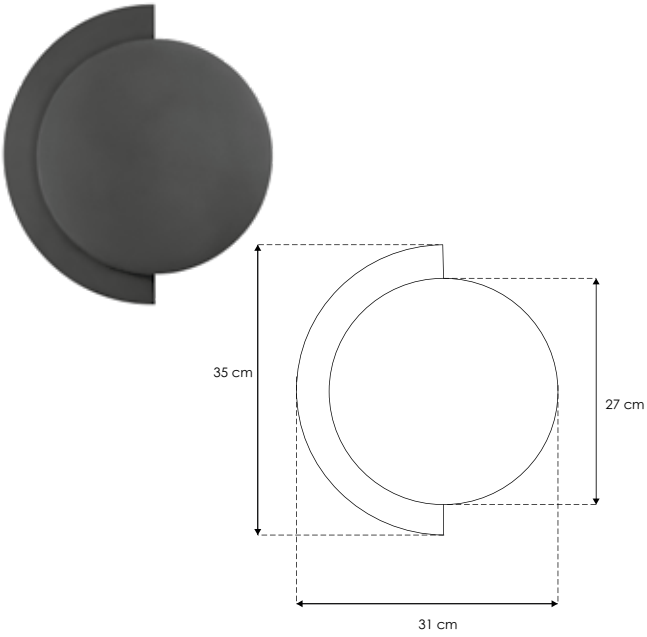

Material	Aluminio acabado negro
Lámpara	Luminario para sobreponer en muro
Ángulo de apertura	120° (Efecto simétrico, salida de luz indirecta trasera)
Color de luz	Blanco cálido
Alimentación	100 - 265 V ca
Potencia	16 W

Captura la esencia de la luz soñada, al igual que el estilo literario del escritor italiano, donde el realismo y lo fantástico transportan al espectador a un universo onírico, iluminado por tonos cálidos y envolventes

3-4 step MACADAM · CRI 80 · NOM · IP 20 · 100 - 265 · 3 000 K Blanco cálido · FL 980 lúmenes Blanco cálido · 16 W · 120°

Ilumileds S.A. de C. V. e Ingeniería electrodigital, audio, video, iluminación S.A de C.V. se reserva el derecho de modificar la información sin previo aviso y no se hace responsable por errores u omisiones en este documento.

Corbusier.

ILULED114210WB	[Acabado negro (30 cm) 10 W]
ILULED114220WB	[Acabado negro (60 cm) 20 W]
ILULED114230WB	[Acabado negro (90 cm) 30 W]
ILULED114240WB	[Acabado negro (120 cm) 40 W]
ILULED114250WB	[Acabado negro (150 cm) 50 W]
ILULED114260WB	[Acabado negro (180 cm) 60 W]

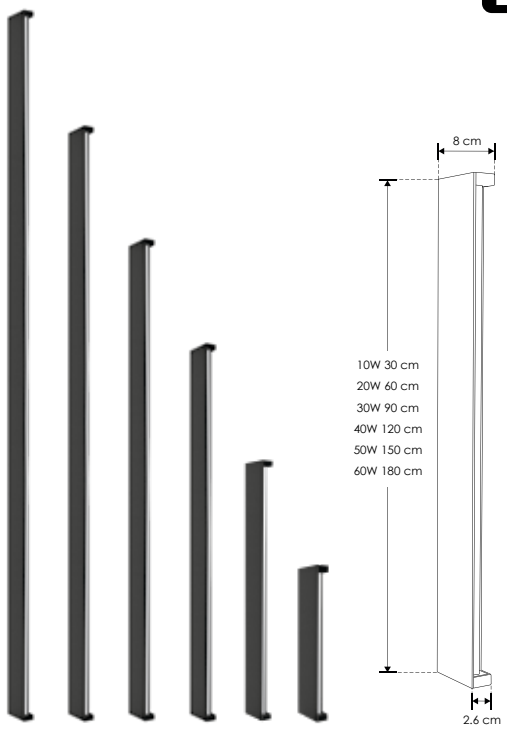

Innovador en luz, espacio y materiales, elementos clave de su estilo arquitectónico revolucionario que transformó la modernidad

Material	Aluminio acabado negro
Lámpara	Luminario para sobreponer en muro
Ángulo de apertura	110° (Efecto simétrico, salidas de luz lateral)
Color de luz	Blanco cálido
Alimentación	100 – 240 V ca
Potencia	10 W / 20 W / 30 W / 40 W / 50 W / 60 W

NOM · IP 65 · 100 – 240 · 3 000 K Blanco cálido · 10 W · FL 600 lúmenes Blanco cálido · 20 W · FL 1 200 lúmenes Blanco cálido · 30 W · FL 1 800 lúmenes Blanco cálido · 40 W · FL 2 400 lúmenes Blanco cálido · 50 W · FL 3 000 lúmenes Blanco cálido · 110° · CRI 80 · 3-4 step MACADAM · 60 W · FL 3 600 lúmenes Blanco cálido

Leiton.

ILUEUR9080100WB	[Acabado negro (Blanco cálido)]

iLumileds LÍNEA europea THE ART OF LIGHTING

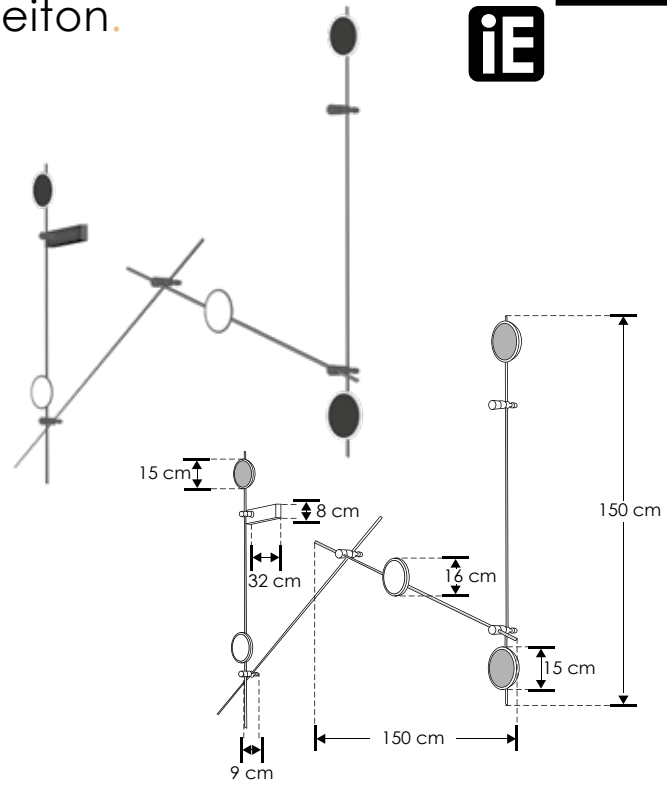

Como una pincelada de luz, su diseño elegante y acabado negro evoca la sofisticación victoriana, proyectando una luminosidad suave y precisa que resalta la belleza de los detalles clásicos

Material	Aluminio acabado negro
Lámpara	Luminario para sobreponer en muro
Ángulo de apertura	120° (Efecto de luz directa frontal) 360° (Efecto de luz perimetral)
Color de luz	Blanco cálido
Alimentación	110 – 130 V ca
Potencia	45 W

Nota: Atenuación compatible con sistemas 0-10V, 1-10V, PWM, potenciómetro o TRIAC.

NOM · IP 20 · 110-130 · 3 000 K Blanco cálido · FL 2 250 lúmenes Blanco cálido · 45 W · 120° · 360° · 2-3 step MACADAM · atenuable · CRI 90

Ilumileds S.A. de C. V e Ingeniería electrodigital, audio, video, iluminación S.A de C.V. se reserva el derecho de modificar la información sin previo aviso y no se hace responsable por errores u omisiones en este documento.

Renz.

ILUMYB1403WWWB [Acabado negro (Blanco cálido)]



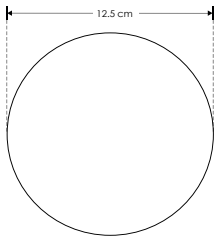



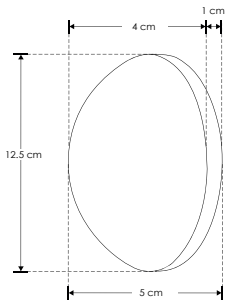

Material	Aluminio acabado negro
Lámpara	Luminario para sobreponer en muro
Ángulo de apertura	360° (Efecto simétrico, salida de luz indirecta trasera)
Color de luz	Blanco cálido
Alimentación	85 – 265 V ca
Potencia	3 W

Refleja la filosofía de Renzo Piano, fusionando funcionalidad y estética con un enfoque sostenible, proyectando una luz que respeta el entorno e ilumina con elegancia

2-3 step MACADAM | CRI 90 | NOM | IP 20 | 85-265 | 3 000 K Blanco cálido | FL 150 lúmenes Blanco cálido | 3 W | 360°

MaLer.

ILUEURSF2462WWB [Acabado negro (Blanco cálido)]



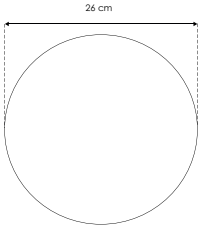



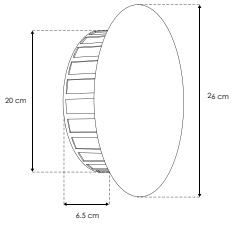

Material	Aluminio acabado negro
Lámpara	Luminario para sobreponer en muro
Ángulo de apertura	360° (Efecto simétrico, salidas de luz indirecta)
Color de luz	Blanco cálido
Alimentación	100 - 265 V ca
Potencia	12 W

Al igual que Mahler rompió los límites musicales, este luminario desafía las expectativas al difundir una luz suave e indirecta que transforma los espacios con una armonía única

3-4 step MACADAM | CRI 80 | NOM | IP 65 | 100-265 | 3 000 K Blanco cálido | FL 840 lúmenes Blanco cálido | 12 W | 360°

Ilumileds S.A. de C. V. e Ingeniería electrodigital, audio, video, iluminación S.A de C.V. se reserva el derecho de modificar la información sin previo aviso y no se hace responsable por errores u omisiones en este documento.

FeLich.

ILUEURSF2348WWB [Acabado negro (Blanco cálido)]

iLumileds LÍNEA europea THE ART OF LIGHTING



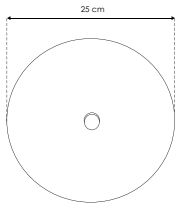



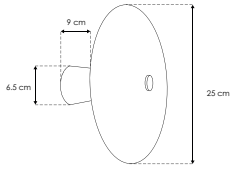

Material	Aluminio acabado negro
Lámpara	Luminario para sobreponer en muro
Ángulo de apertura	360° (Efecto simétrico, salidas de luz indirecta)
Color de luz	Blanco cálido
Alimentación	100 - 265 V ca
Potencia	6 W

Con un enfoque en la percepción del espacio,su luz indirecta transforma los ambientes, evocando la capacidad de la arquitectura para redefinir lo visual y lo sensorial

3-4 step MACADAM | CRI 80 | NOM | IP 65 | 100-265 | 3 000 K Blanco cálido | FL 420 lúmenes Blanco cálido | 6 W | 360° | 

Augur.

ILUEURSF2461WWB [Acabado negro (Blanco cálido)]

iLumileds LÍNEA europea THE ART OF LIGHTING



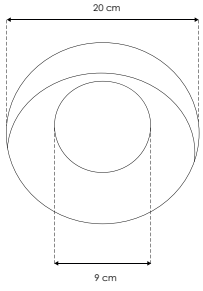



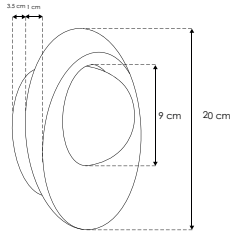

Material	Aluminio acabado negro
Lámpara	Luminario para sobreponer en muro
Ángulo de apertura	120°
Color de luz	Blanco cálido
Alimentación	100 - 265 V ca
Potencia	12 W

Inspirado por la audaz visión de Rodin, este luminario aporta una luz frontal intensa, desafiando lo convencional con su diseño simple pero expresivo, como una escultura moderna que redefine los espacios

3-4 step MACADAM | CRI 80 | NOM | IP 54 | 100-265 | 3 000 K Blanco cálido | FL 840 lúmenes Blanco cálido | 12 W | 120° | 

Ilumileds S.A. de C. V e Ingeniería electrodigital, audio, video, iluminación S.A de C.V. se reserva el derecho de modificar la información sin previo aviso y no se hace responsable por errores u omisiones en este documento.

Míes 2.

ILUEURSF0412G9 [Acabado negro]

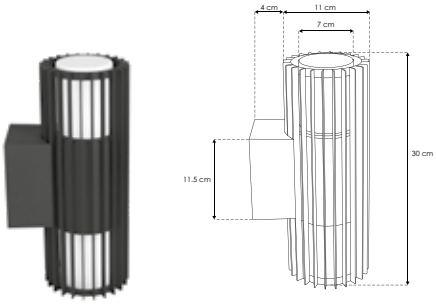

Material	Aluminio acabado negro
Base	Incluye 2 bases G9 de hasta 15 W máx. cada una
Ángulo de apertura	120° (Puede variar dependiendo de la lámpara que se le instale)
Alimentación	100 – 265 V ca máx.
Potencia	30 W máx.

Nota: No incluye lámparas.

Inspirado en la simplicidad y funcionalidad de Mies van der Rohe, este luminario resalta la pureza de las formas y la calidad de los materiales, proyectando una luz que define el espacio con elegancia y modernidad

NOM | IP 54 | 100 - 265 máx | 30 W máx | 120° | G9

Pattu.

ILUEUR6092P8WWW [Acabado negro (Blanco cálido)]

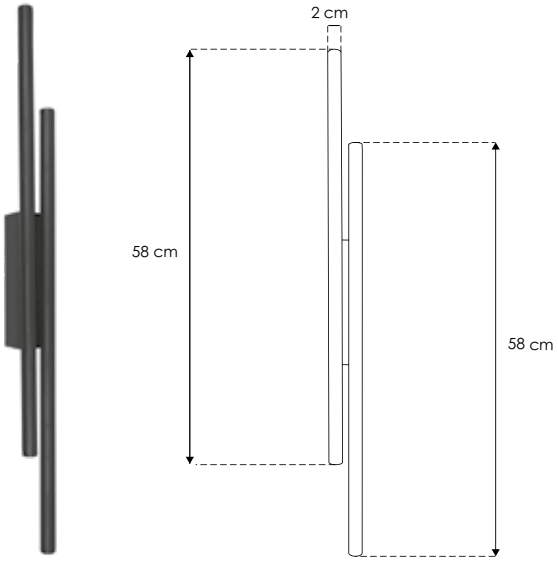



Material	Aluminio acabado negro
Lámpara	Luminario para sobreponer en muro
Ángulo de apertura	36°
Color de luz	Blanco cálido
Alimentación	100 – 265 V ca
Potencia	8 W

Rinde homenaje a la era dorada del Art Deco, donde se celebró la fusión entre arte y diseño industrial

NOM | IP 20 | 100 – 265 | 3 000 K Blanco cálido | FL 560 lúmenes Blanco cálido | 8 W | 36° | 2-3 step MACADAM | CRI 90

Ilumileds S.A. de C. V. e Ingeniería electrodigital, audio, video, iluminación S.A de C.V. se reserva el derecho de modificar la información sin previo aviso y no se hace responsable por errores u omisiones en este documento.

RiLy.



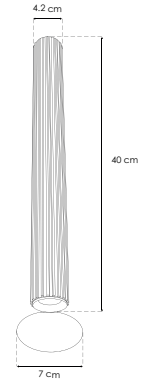



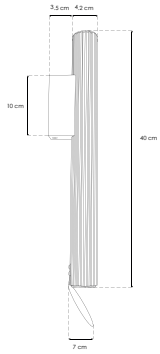

Con una forma cilíndrica que evoca la precisión geométrica de Riley, este luminario crea efectos de luz que transforman el espacio con su enfoque minimalista y su elegante estructura

ILUEURSF265WWB [Acabado negro (Blanco cálido)]

iLumileds LÍNEA europea THE ART OF LIGHTING





Material	Aluminio acabado negro
Lámpara	Luminario para sobreponer en muro
Ángulo de apertura	45° (Efecto asimétrico, salidas de luz superior e inferior)
Color de luz	Blanco cálido
Alimentación	100 - 265 V ca
Potencia	10 W

3-4 step MACADAM | CRI 80

NOM | IP 54 | 100 - 265 | 3 000 K Blanco cálido | FL 700 lúmenes Blanco cálido | 10 W | 45°

Lufont 1.



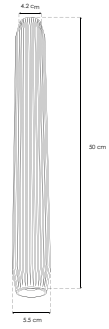



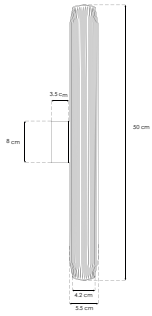

Inspirado en el arte del gesto de Fontana, este luminario ofrece una luz que atraviesa el espacio, creando una atmósfera dinámica y rompedora con su diseño de cortes y salidas luminosas

ILUEURSF266WWB [Acabado negro (Blanco cálido)]

iLumileds LÍNEA europea THE ART OF LIGHTING

Material	Aluminio acabado negro
Lámpara	Luminario para sobreponer en muro
Ángulo de apertura	45° (Efecto simétrico, salidas de luz superior e inferior)
Color de luz	Blanco cálido
Alimentación	100 - 265 V ca
Potencia	10 W

3-4 step MACADAM | CRI 80

NOM | IP 54 | 100 - 265 | 3 000 K Blanco cálido | FL 700 lúmenes Blanco cálido | 10 W | 45°

Ilumileds S.A. de C. V e Ingeniería electrodigital, audio, video, iluminación S.A de C.V. se reserva el derecho de modificar la información sin previo aviso y no se hace responsable por errores u omisiones en este documento.

Míes 4.

ILUEURSF0414G9 [Acabado negro]

iLumileds® LÍNEA europea THE ART OF LIGHTING

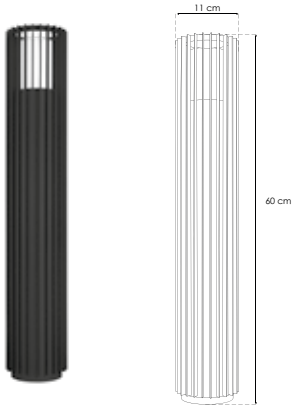

Material	Aluminio acabado negro
Lámpara	Luminario para sobreponer en piso (tipo bolardo)
Base	G9
Ángulo de apertura	120° (Puede variar dependiendo de la lámpara que se le instale)
Alimentación	100 – 265 V ca máx.
Potencia	15 W máx.

Nota: No incluye lámpara.

Inspirado en la simplicidad y funcionalidad de Mies van der Rohe, este luminario resalta la pureza de las formas y la calidad de los materiales, proyectando una luz que define el espacio con elegancia y modernidad

NOM | IP 54 | 100 - 265 máx | 15 W máx | 120° | G9

Gunta.

ILUEUR6006WWWG [Acabado gris 60 cm (Blanco cálido)]

ILUEUR8006WWWG [Acabado gris 80 cm (Blanco cálido)]

iLumileds® LÍNEA europea THE ART OF LIGHTING

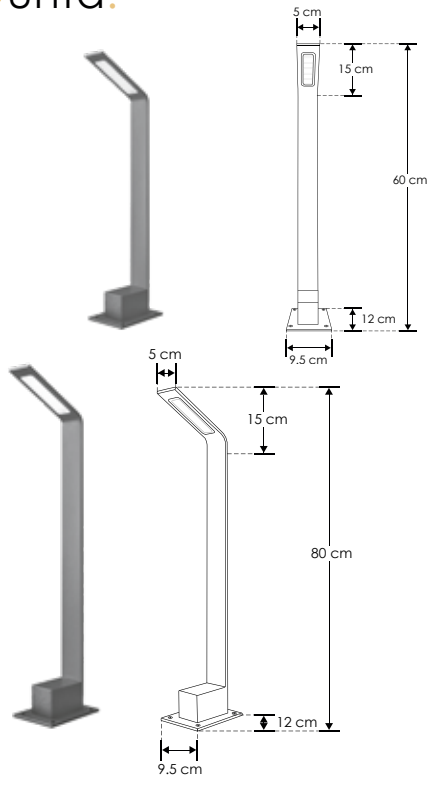

Material	Aluminio acabado gris, acrílico difuso anti-reflejante
Lámpara	Luminario para sobreponer en piso (tipo bolardo)
Ángulo de apertura	120°
Color de luz	Blanco cálido
Alimentación	100 – 240 V ca
Potencia	6 W

Faro de luz cálida que se alza con elegancia, iluminando con suavidad los caminos y creando un ambiente acogedor, protegido y lleno de distinción

3-4 step MACADAM | CRI 80

NOM | IP 54 | 100 – 240 | 3 000 K Blanco cálido | FL 420 lúmenes Blanco cálido | 6 W | 120°

Ilumileds S.A. de C. V. e Ingeniería electrodigital, audio, video, iluminación S.A de C.V. se reserva el derecho de modificar la información sin previo aviso y no se hace responsable por errores u omisiones en este documento.

Ictinos.

ILUEURC6006WWWG [Acabado gris 60 cm (Blanco cálido)]

ILUEURC8012WWWG [Acabado gris 80 cm (Blanco cálido)]

NUEVO

iLumileds LÍNEA europea THE ART OF LIGHTING

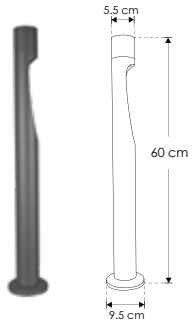

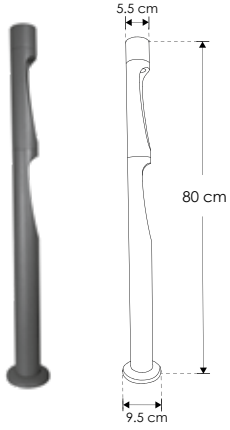

Material	Aluminio acabado gris
Lámpara	Luminario para sobreponer en piso (tipo bolardo)
Ángulo de apertura	120°
Color de luz	Blanco cálido
Alimentación	100 – 240 V ca
Potencia	6 W / 12 W

3-4 step MACADAM | CRI 80 | 120° | NOM | IP 65 | 100 – 240 | 3 000 K Blanco cálido | 6 W | FL 420 lúmenes Blanco cálido | 12 W | FL 840 lúmenes Blanco cálido

Donde la proporción se convierte en arte.



 Ilumileds S.A. de C. V e Ingeniería electrodigital, audio, video, iluminación S.A de C.V. se reserva el derecho de modificar la información sin previo aviso y no se hace responsable por errores u omisiones en este documento.



Gropi.

ILUEUR3005WWWG	[Acabado gris 30 cm (Blanco cálido)]
ILUEUR4005WWWG	[Acabado gris 40 cm (Blanco cálido)]
NUEVO **ILUEUR6010WWWG**	[Acabado gris 60 cm (Blanco cálido)]





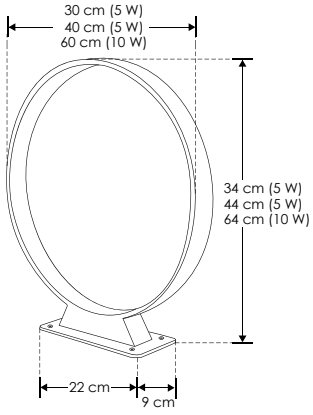

iLumileds® LÍNEA europea THE ART OF LIGHTING

Material	Aluminio acabado gris, acrílico difuso anti-reflejante
Lámpara	Luminario para sobreponer en piso (tipo bolardo)
Ángulo de apertura	120°
Color de luz	Blanco cálido
Alimentación	100 – 240 V ca
Potencia	5 W / 10 W

Círculo de luz cálida que emerge con suavidad, proyectando su resplandor sereno sobre el espacio, con un toque moderno y refinado que ilumina cada rincón.

3-4 step MACADAM · CRI 80 · 120° · NOM · IP 54 · 100 – 240 · 3 000 K Blanco cálido · 5 W · FL 350 lúmenes Blanco cálido · 10 W · FL 700 lúmenes Blanco cálido

Ilumileds S.A. de C. V. e Ingeniería electrodigital, audio, video, iluminación S.A de C.V. se reserva el derecho de modificar la información sin previo aviso y no se hace responsable por errores u omisiones en este documento.

Zurich.

ILULD07252NRE [Acabado negro (Blanco cálido)]

iLumileds LÍNEA europea THE ART OF LIGHTING

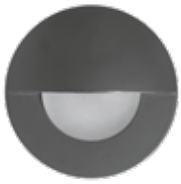



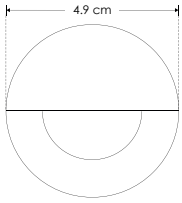

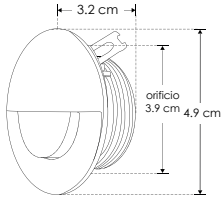



Material	Aluminio acabado negro
Lámpara	Luminario de cortesia para muro
Ángulo de apertura	180°
Color de luz	Blanco cálido
Alimentación	100 - 265 V ca
Potencia	1 W

Zurich, ciudad que fusiona elegancia y simplicidad, inspira este producto con su acabado negro, reflejando el diseño sobrio y funcional que caracteriza a la capital suiza, conocida por su arquitectura moderna y eficiente

orificio 3.9 cm | CRI 80 | 3-4 step MACADAM

NOM | IP 20 | 100-265 | 3 000 K Blanco cálido | FL 70 lúmenes Blanco cálido | 1 W | 180°

Vienna.

ILULD07446RE [Acabado blanco (Blanco cálido)]

iLumileds LÍNEA europea THE ART OF LIGHTING

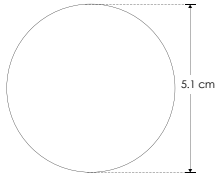

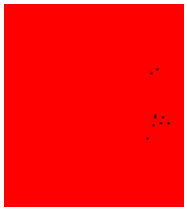

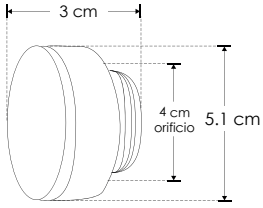



Material	Aluminio acabado blanco / Acrílico
Lámpara	Luminario de cortesia para muro
Ángulo de apertura	Efecto simétrico lateral
Color de luz	Blanco cálido
Alimentación	100 - 265 V ca
Potencia	1 W

Acabado que refleja la riqueza cultural y la historia imperial de Viena, simbolizando la elegancia y la modernidad que se encuentran en la ciudad

orificio 4 cm | CRI 80 | 3-4 step MACADAM

NOM | IP 20 | 100-265 | 3 000 K Blanco cálido | FL 70 lúmenes Blanco cálido | 1 W | 360°

Ilumileds S.A. de C. V e Ingeniería electrodigital, audio, video, iluminación S.A de C.V. se reserva el derecho de modificar la información sin previo aviso y no se hace responsable por errores u omisiones en este documento.

Statera.

ILULD07446CE [Acabado blanco (Blanco cálido)]

iLumileds LÍNEA europea THE ART OF LIGHTING

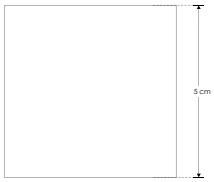



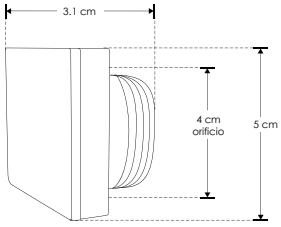



Material	Aluminio acabado blanco / Acrílico
Lámpara	Luminario de cortesia para muro
Ángulo de apertura	Efecto simetrico lateral
Color de luz	Blanco cálido
Alimentación	100 - 265 V ca
Potencia	1 W

Refleja la estabilidad entre luz, diseño y energía. Es un nombre asociado con la búsqueda de la perfección en la proporción, el espacio y la luz.

orificio 4 cm | CRI 80 | 3-4 step MACADAM | NOM | IP 20 | 100-265 | 3 000 K Blanco cálido | FL 70 lúmenes Blanco cálido | 1 W | 360°

Piet Circular.

ILUT004E [Acabado blanco (blanco cálido)]

iLumileds LÍNEA europea THE ART OF LIGHTING



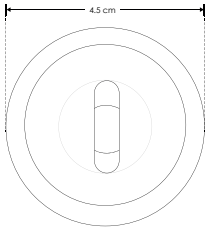



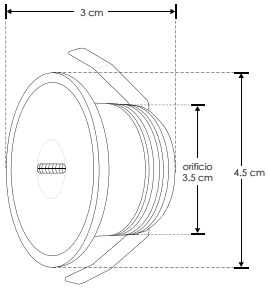



Material	Aluminio acabado blanco
Lámpara	Luminario de cortesia para muro
Ángulo de apertura	180°
Color de luz	Blanco cálido
Alimentación	85 - 265 V ca
Potencia	2.5 W

Refleja la búsqueda de equilibrio y armonía a través de la geometría pura y el uso simbólico del color, en línea con su legado artístico que transformó la pintura abstracta.

orificio 3.5 cm | CRI 80 | 3-4 step MACADAM | NOM | IP 20 | 85-265 | 3 000 K Blanco cálido | FL 175 lúmenes Blanco cálido | 2.5 W | 180°

Ilumileds S.A. de C. V. e Ingeniería electrodigital, audio, video, iluminación S.A de C.V. se reserva el derecho de modificar la información sin previo aviso y no se hace responsable por errores u omisiones en este documento.

Piet Rectangular.

ILUSS03E [Acabado blanco (Blanco cálido)]
ILUSS04E [Acabado blanco (Blanco cálido)]
ILUSS06E [Acabado blanco (Blanco cálido)]

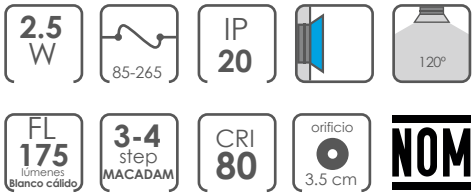

Material	Aluminio acabado blanco
Lámpara	Luminario de cortesia para muro
Ángulo de apertura	120°
Color de luz	Blanco cálido
Alimentación	85 - 265 V ca
Potencia	2.5 W



ILUSS03E



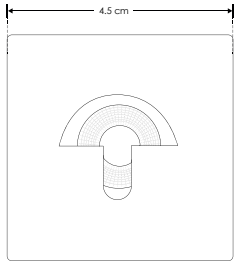



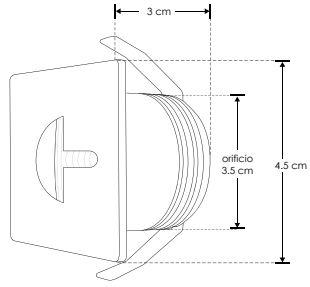



ILUSS04E



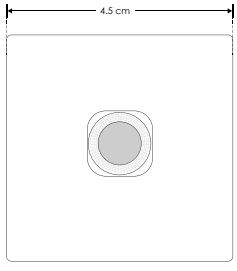



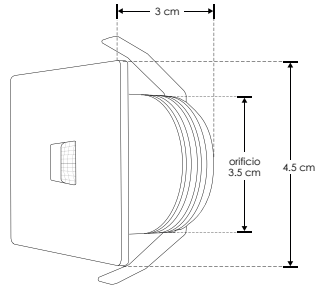



ILUSS06E



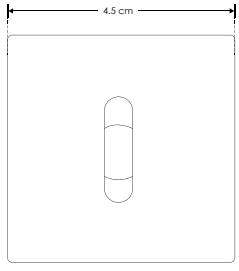



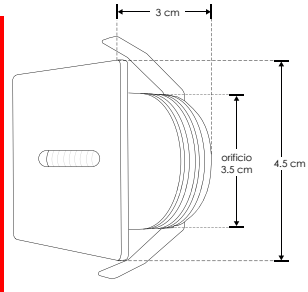

Refleja la búsqueda de equilibrio y armonía a través de la geometría pura y el uso simbólico del color, en línea con su legado artístico que transformó la pintura abstracta.

iLumileds® LÍNEA europea THE ART OF LIGHTING

Ilumileds S.A. de C. V e Ingeniería electrodigital, audio, video, iluminación S.A de C.V. se reserva el derecho de modificar la información sin previo aviso y no se hace responsable por errores u omisiones en este documento.

ILUTT001E [Acabado blanco (1 salida de luz)]
ILUTT002E [Acabado blanco (2 salida de luz)]
ILUTT003E [Acabado blanco (3 salida de luz)]

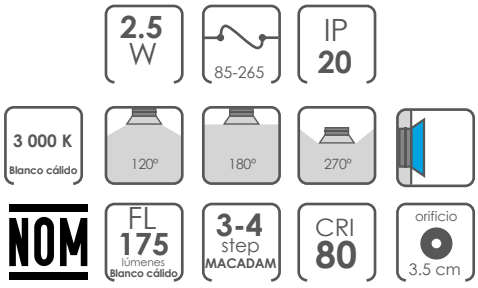

Material	Aluminio acabado blanco
Lámpara	Luminario de cortesia para muro
Ángulo de apertura	120° / 180° / 270°
Color de luz	Blanco cálido
Alimentación	85 - 265 V ca
Potencia	2.5 W



ILUTT001E

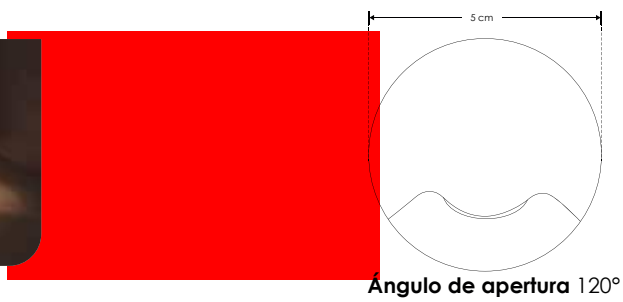

Ángulo de apertura 120°

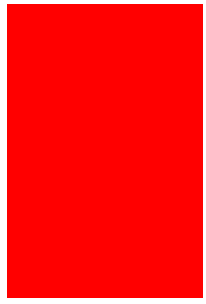

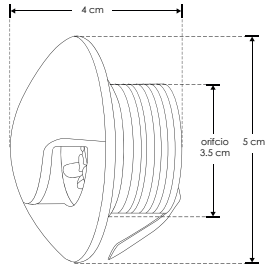



ILUTT002E

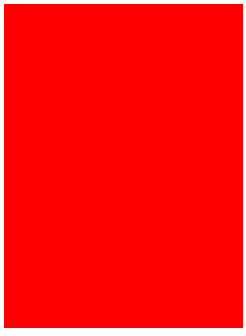

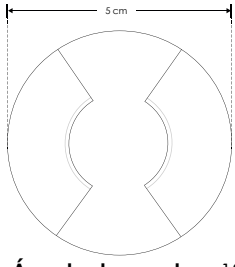

Ángulo de apertura 180°

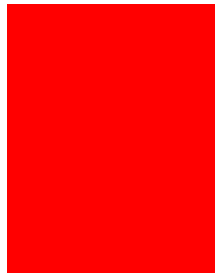

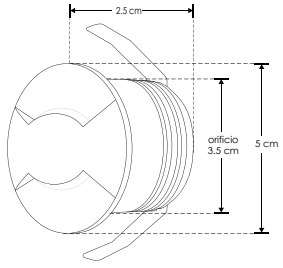



ILUTT003E



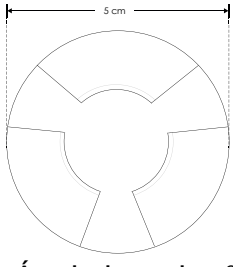

Ángulo de apertura 270°



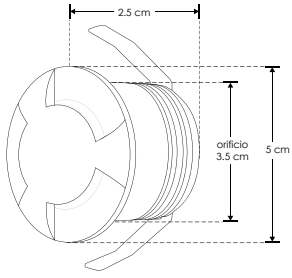

Refleja la aspiración a la máxima expresión de la luz evocando la idea de guiar al punto más alto.

iLumileds® LÍNEA europea THE ART OF LIGHTING

Ilumileds S.A. de C. V. e Ingeniería electrodigital, audio, video, iluminación S.A de C.V. se reserva el derecho de modificar la información sin previo aviso y no se hace responsable por errores u omisiones en este documento.

Orbe.

ILUGTP3WWWB [Acabado negro (Blanco cálido)]

iLumileds LÍNEA europea THE ART OF LIGHTING



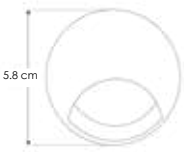



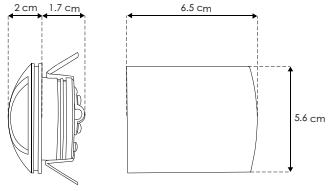



Material	Aluminio acabado negro / housing de plástico
Lámpara	Luminario de cortesia para muro
Ángulo de apertura	120° (luz directa), 360° (efecto de luz perimetral)
Color de luz	Blanco cálido
Alimentación	85 - 265 V ca
Potencia	3 W

Remite a la forma universal que ha sido contemplada por filósofos y científicos a lo largo de la historia. La esfera es símbolo de lo perfecto y lo eterno.



Foccus.

ILUGY3WWWB [Acabado negro (Blanco cálido)]

iLumileds LÍNEA europea THE ART OF LIGHTING







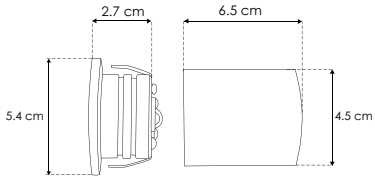

Material	Aluminio acabado negro / housing de plástico
Lámpara	Luminario de cortesia para muro
Ángulo de apertura	360° (efecto de luz circular)
Color de luz	Blanco cálido
Alimentación	85 - 265 V ca
Potencia	3 W

Referencia a la luz dirigida y concentrada, resaltando la precisión.

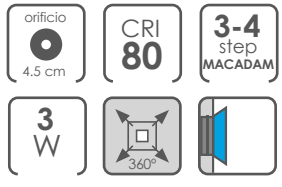

 Ilumileds S.A. de C. V e Ingeniería electrodigital, audio, video, iluminación S.A de C.V. se reserva el derecho de modificar la información sin previo aviso y no se hace responsable por errores u omisiones en este documento.

Ather.

ILU107IP54 [Acabado blanco (Blanco cálido)]

iLumileds LÍNEA europea THE ART OF LIGHTING





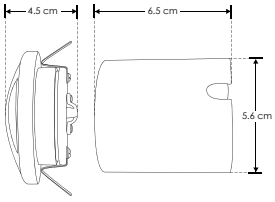

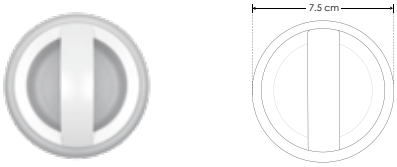

Material	Cubierta de aluminio, housing de plástico
Lámpara	Luminario de cortesia para muro
Ángulo de apertura	120° (Efecto simétrico)
Color de luz	Blanco cálido
Alimentación	85 – 265 V ca
Potencia	3 W

Inspirado en el concepto de un "camino de luz", evoca la idea de dirección y claridad, como un faro que guía con su resplandor, aportando orden y elegancia al espacio

3-4 step MACADAM | CRI 80

NOM | IP 54 | 85 – 265 | 3 000 K Blanco cálido | FL 240 lúmenes Blanco cálido | 3 W | 120° | orificio 5.6 cm

Lyra.

ILU8032IP54 [Acabado blanco (Blanco cálido)]

iLumileds LÍNEA europea THE ART OF LIGHTING





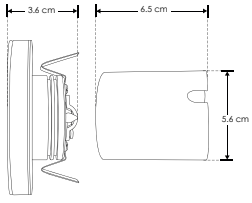

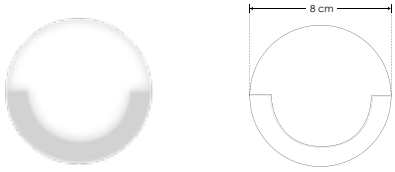

Material	Cubierta de aluminio, housing de plástico
Lámpara	Luminario de cortesia para muro
Ángulo de apertura	120° (Efecto asimétrico)
Color de luz	Blanco cálido
Alimentación	85 – 265 V ca
Potencia	3 W

Constelación conocida reflejar una luz que emana de manera elegante, trayendo un toque de armonía al entorno

3-4 step MACADAM | CRI 80

NOM | IP 54 | 85 – 265 | 3 000 K Blanco cálido | FL 240 lúmenes Blanco cálido | 3 W | 120° | orificio 5.6 cm

Ilumileds S.A. de C. V. e Ingeniería electrodigital, audio, video, iluminación S.A de C.V. se reserva el derecho de modificar la información sin previo aviso y no se hace responsable por errores u omisiones en este documento.

ALIADOS COMERCIALES



iLumileds®



iLumileds®

iLumileds®



ENERGÍA CINÉTICA

VIZE



VZIC01B [Blanco] IP 66
VZIC01N [Negro]
VZIC01P [Plateado]

VZIC02B [Blanco] IP 66
VZIC02N [Negro]
VZIC02P [Plateado]

VZIC03B [Blanco] IP 66
VZIC03N [Negro]
VZIC03P [Plateado]

VZIC06B [Blanco] IP 20
VZIC06P [Plateado]

Características: Placa de 1,2, 3 y 6 interruptores cinéticos. No requiere batería, se alimenta de la energía que produce el movimiento.

NOTA: La distancia máxima entre la interfaz y el interruptor cinético es 50 m sin obstáculos. Puede vincular hasta 10 interruptores cinéticos a una interfaz. Puede vincular una cantidad ilimitada de interfaces a un solo interruptor cinético. Todos los interruptores cinéticos funcionan con interfaces atenuables o no atenuables.

VZ22

Características:

Interruptor cinético tipo llavero. No requiere batería, se alimenta de la energía que produce el movimiento.



IP 20

NOTA: La distancia máxima entre la interfaz y el interruptor cinético es 50 m sin obstáculos. Puede vincular hasta 10 interruptores cinéticos a una interfaz. Puede vincular una cantidad ilimitada de interfaces a un solo interruptor cinético. Todos los interruptores cinéticos funcionan con interfaces atenuables o no atenuables.



IP 20

VZ75

Características:

Interruptor cinético para puertas y ventanas. No requiere batería, se alimenta de la energía que produce el movimiento.

NOTA: La distancia máxima entre la interfaz y el interruptor cinético es 50 m sin obstáculos. Puede vincular hasta 10 interruptores cinéticos a una interfaz. Puede vincular una cantidad ilimitada de interfaces a un solo interruptor cinético. Todos los interruptores cinéticos funcionan con interfaces atenuables o no atenuables.

VZ082X600

Alimentación	127 V ~ (60 Hz)
Potencia de salida	1270 W (635 W por canal)
Características:	Interfaz cinética doble ON-OFF

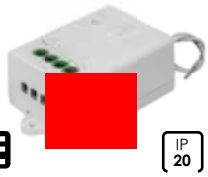

IP 20

NOTA: El diagrama de instalación se puede consultar en el Manual de Instrucciones.

VZ74

Alimentación	127 V ~ (60 Hz)
Potencia de salida	381 W máx. (3 A)
Características:	Interfaz cinética con sensor PIR



IP 20

NOTA: El diagrama de instalación se puede consultar en el Manual de Instrucciones.



IP 20

VZ0260

Alimentación	127 V ~ (60 Hz)
Potencia de salida	63.5 W máx.
Características:	Interfaz cinética atenuable TRIAC

NOTA: El diagrama de instalación se puede consultar en el Manual de Instrucciones.

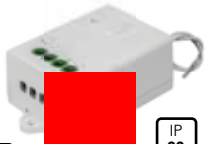

IP 20

VZ091000

Alimentación	127 - 220V ~ (60 Hz)
Potencia de salida	1270 W (10 A)
Características:	Interfaz cinética ON-OFF

NOTA: El diagrama de instalación se puede consultar en el Manual de Instrucciones.

VZ11

Alimentación	127 V ~ (60 Hz)
Características:	Interfaz cinética atenuable 0-10V



IP 20

NOTA: El diagrama de instalación se puede consultar en el Manual de Instrucciones.

VZ84

Alimentación

Gateway para manejo conexión de aplicación móvil personalizada u Openhab para control de interfaz de control VIZE o sistemas digitales existentes de control, se conecta de forma inalámbrica o cableada con el módem existente o red local.



IP 20

NOTA: Funciona con la App OpenHab para controlar la iluminación desde dispositivos móviles (Android e iOS). La configuración/programación se hace de manera personalizada por parte de la división de ingeniería de Vize (costos no incluidos en el GATEWAY)

Instalación tradicional



Instalación Cinética Vize



¿ No tienes WiFi ?

VIZE nunca deja de funcionar

La innovadora transmisión de datos utilizando "PINES VIZE" (433 MHz) permite comunicación a larga distancia sin interferencia.

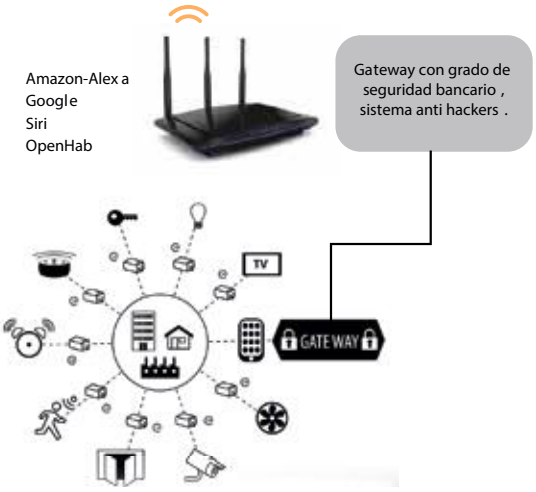

Ilumileds S.A. de C. V. e Ingeniería electrodigital, audio, video, iluminación S.A de C.V. se reserva el derecho de modificar la información sin previo aviso y no se hace responsable por errores u omisiones en este documento.

iLumileds®



ORVIBO

widu
SMART SOLUTIONS



ILUT40W1Z
[Gris]
Placa de un interruptor
IP 20



ILUT40W2Z
[Gris]
Placa de dos interruptor
IP 20



ILUT40W3Z
[Gris]
Placa de tres interruptor
IP 20



ILUT40W4Z
[Gris]
Placa de tres terruptores tipo MixSwitch + 2 escenas
IP 20

Características: Placa de 1,2 y 3 interruptores (modelo ILUT40W4Z cuenta aparte con 2 escenas) tipo MixSwitch, acabado gris.



IP 20

ILUAH01

Características:

Chalupa de instalación eléctrica tipo 86

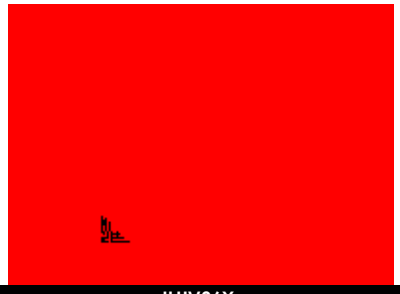

IP 20

ILUV36X

Características:

Mixpad C2 WiFi & Bluetooth (funciona como hub) Color Negro sin IR



IP 20

ILU7YRGBIC

Características:

Kit de luminarios interconectables, de LED RGBIC, 72Watts, policarbonato acabado blanco con cubierta de policarbonato difuso, 100 - 240 V ca, protección IP20, incluye eliminador, controlador y accesorios



IP 20

ILUV80X

Características:

Mixpad Zigbee Gateway, WIFI, Bluetooth con dos métodos de interacción (pantalla táctil y App).







IP 20

ILUC1

Características:

Cerradura Inteligente WiFi

Ilumileds S.A. de C. V. e Ingeniería electrodigital, audio, video, iluminación S.A de C.V. se reserva el derecho de modificar la información sin previo aviso y no se hace responsable por errores u omisiones en este documento.



iLumileds®



ÍNDICE

A

AC25M9MMCOBNW296	Nuevo	82	IE
AC25M9MMCOBWW296	Nuevo	82	IE
ACBOARD2L20WNW		343	IE
ACBOARD2L20WW		343	IE
ACBOARD2L20WWW		343	IE
ACBOARD50NW		342	IE
ACBOARD50W		342	IE
ACBOARD50WW		342	IE
ACCON9MM		83	IE
ACCON9MMCOB	Nuevo	81/82	IE
ACDIFILUDXA1812		31	IE
ACDIFILUDXA2512		32	IE
ACGRAPTL9MM		81/82/83	IE
ACLECHDXAP01		9	IE
ACLECHDXAP01N		9	IE
ACLECHDXAP02		9	IE
ACLECHDXAP02N		9	IE
ACLEDXA010206CO		9/10	IE
ACLEDXA010206CON		9/10	IE
ACOPLTLC9MM		83	IE
ACOPLTLF9MM		83	IE
ACRDIFDXAP06		10	IE
ACRDIFDXAP06N		10	IE
ACT9MM2835NW120R		83	IE
ACT9MM2835W120R		83	IE
ACT9MM2835WW120R		83	IE
ACT9MMCOBNW296R	Nuevo	81	IE
ACT9MMCOBWW296R	Nuevo	81	IE
AR11111W27		246/268	IL
AR11111WNW		246/268	IL

B

BASE90283X1000D		385	IE
BASE90284X1000D		386	IE
BASE9028R800D		385	IE
BASINFMICROTB		206	IE
BASLATDMICROTB		206	IE
BASLATMICROTB		206	IE
BELDENCAT5301FE		111	IE

C

CANONEONB		77	IE
CANOTRACPC100B		192	IE
CANOTRACPC55190B		192	IE
CANOTRACPC5588B		192	IE
CANOTRACPC85B		192	IE
CLIPLA16161M	Nuevo	73	IE
CLIPLA20201M	Nuevo	74	IE
CLIPLA28351M		69	IE
CON16162020KIT	Nuevo	73/74	IE
CON5.1HEMBRA		111	IE
CON5.1MACHO		111	IE
CON505048KIT		68	IE
CONCAJA5050		85	IE
CONGABH		91	IE
CONGABM		91	IE
CONINTB150CMBB		136	IE
CONINTB150CMBN		136	IE
CONINTG150CM		121	IE
CONINTG30CM		121	IE
CONINTGMM		121	IE
CONLAT10MM		85	IE
CONLAT5MM		85	IE
CONLAT8MM		85	IE
CONLATRGB		85	IE
CONLATRGBCOB		85	IE
CONLATRGBW		85	IE
CONRAP1010	Nuevo	72	IE
COP1015B90FR		175	IE
COP1015B90IN		175	IE
COP10MM		85	IE
COP10MMCAB		85	IE
COP5015B90FR		175	IE
COP5015B90IN		175	IE
COP512COB90HW		66	IE
COP512COB90HWW		66	IE
COP512COB90HZ		66	IE
COP5MM		85	IE
COP5MMCAB		85	IE
COP8MM		85	IE
COP8MMCAB		85	IE
COPACCOB9MM	Nuevo	81/82	IE
COPACCOB9MMCAB	Nuevo	81/82	IE
COPACCOBL9MM	Nuevo	81/82	IE
COPL10MM		85	IE
COPL8MM		85	IE
COPLE120PA1911		38	IE
COPLE120PA240304		33/34	IE
COPLE180DXA19		22	IE
COPLE180DXA19N		22	IE
COPLE180PA1911		38	IE
COPLE180PA240304		33/34	IE
COPLE90PA1911		38	IE
COPLE90PA240304		33/34	IE
COPLEMICROT180B		206	IE
COPLEMICROT90B		206	IE
COPLENANO180		175/176	IE
COPLENANOT180B		175/176	IE
COPLENANOTCAB		175/176	IE
COPLENANOTMMCAB		175/176	IE
COPLEPA3535NFL		12	IE
COPMINI30B180		166	IE
COPMINI30B90H		166	IE
COPMINI30B90V		166	IE
COPMINI30BTH		166	IE
COPMINI30BXH		166	IE
COPMINI30W180		166	IE
COPMINI30W90H		166	IE
COPMINI30W90V		166	IE
COPMINI30WTH		166	IE
COPMINI30WXH		166	IE
COPRGB		85	IE
COPRGBCAB		85	IE
COPRGBCOB		85	IE
COPRGBWCAB		85	IE
CP24100WHPFMV	Nuevo	90	IE

 Ilumileds S.A. de C. V e Ingeniería electrodigital, audio, video, iluminación S.A de C.V. se reserva el derecho de modificar la información sin previo aviso y no se hace responsable por errores u omisiones en este documento.



CP24200WHPFMV	Nuevo	90	IE
CPA241.5E		90	IE
CPGAB100W		91	IE
CPGAB60W		91	IE
CPSLIM120WIP67		91	IE
CPSLIM36WIP67		91	IE
CPSLIM72WIP67		91	IE
DD15A244584300E		95	IE
DD204030012W		95	IE
DD204060020W		95	IE
DD254230010W		96	IE
DD3W24600E		94	IE
DD3W911300E		94	IE
DD406050035W		95	IE
DD407030018W		95	IE
DD5A18W1562300E		95	IE
DD9243007W		95	IE
DD92660015W		95	IE
DHPFMV3W700		94	IE
DHPFMV6W350		94	IE
DXA19KIT.		20	IE
DXA19NKIT.		20	IE
DXAP01100NWAC	Nuevo	213	IE
DXAP01100WWAC	Nuevo	213	IE
DXAP01200NWAC	Nuevo	213	IE
DXAP01200WWAC	Nuevo	213	IE
DXAP01KIT.		9	IE
DXAP01N100NWAC	Nuevo	212	IE
DXAP01N100WWAC	Nuevo	212	IE
DXAP01N200NWAC	Nuevo	212	IE
DXAP01N200WWAC	Nuevo	212	IE
DXAP01NKIT.		9	IE
DXAP02KIT.		9	IE
DXAP02NKIT.		9	IE
DXAP06KIT.		10	IE
DXAP06NKIT.		10	IE
ECAPACTL9MM		83	IE
ECAPACTL9MMCOB	Nuevo	81/82	IE
ENCAP0410		70	IE
ENCAP0612		71	IE
ENCAPDXA19		20	IE
ENCAPDXA19N		20	IE
ENCAPHOLE0410		70	IE
ENCAPHOLE0612		71	IE
ENDCAP1010	Nuevo	72	IE
ENDCAP1612		16	IE
ENDCAP1612N		16	IE
ENDCAP1616	Nuevo	73	IE
ENDCAP2020	Nuevo	74	IE
ENDCAP2525	Nuevo	75	IE
ENDCAP2624SS		142	IE
ENDCAP2651SS		142	IE
ENDCAP283548		69	IE
ENDCAP505048		68	IE
ENDCAP6246EMP		143	IE
ENDCAP6246ETRIM		143	IE
ENDCAPDXAP01.		9	IE
ENDCAPDXAP01N		9	IE
ENDCAPDXAP02.		9	IE
ENDCAPDXAP02N		9	IE
ENDCAPDXAP06.		10	IE
ENDCAPDXAP06N.		10	IE
ENDCAPH1010	Nuevo	72	IE
ENDCAPH1616	Nuevo	73	IE
ENDCAPH2020	Nuevo	74	IE
ENDCAPH2525	Nuevo	75	IE
ENDCAPH283548		69	IE
ENDCAPH505048		68	IE
ENDCAPHI1616	Nuevo	73	IE
ENDCAPHI2020	Nuevo	74	IE
ENDCAPHI2525	Nuevo	75	IE
ENDCAPHI283548		69	IE
ENDCAPHS1010	Nuevo	72	IE
ENDCAPHS1616	Nuevo	73	IE
ENDCAPHS2020	Nuevo	74	IE
ENDCAPHS2525	Nuevo	75	IE
ENDCAPHS283548		69	IE
ENDCAPINTG		121	IE

D

E

Ilumileds S.A. de C. V e Ingeniería electrodigital, audio, video, iluminación S.A de C.V. se reserva el derecho de modificar la información sin previo aviso y no se hace responsable por errores u omisiones en este documento.

F

G

H

I

ENDCAPMICROTB		206	IE
ENDCAPTRACKITB		190	IE
ENDCAPTRACKITW		190	IE
FP100W24EXT		92	IE
FP200W24EXT		92	IE
FP30W12EXT		92	IE
FP30W24EXT		92	IE
FPC100W		89	IE
FPC60W		89	IE
FPS100W	Nuevo	89	IE
FPS200W	Nuevo	89	IE
FPS300W	Nuevo	89	IE
FPS60W	Nuevo	89	IE
G92.5WWCE		339	IL
G92.5WWWCE		339	IL
G95WDIMWWC		340	IL
G99WWWCE	Nuevo	340	IL
GRAPA0806		17	IE
GRAPA0806N		17	IE
GRAPA1207		18	IE
GRAPA1616		11/31	IE
GRAPA1616N		11	IE
GRAPA1722		13	IE
GRAPA1806		11	IE
GRAPA1806N		11	IE
GRAPA1911P		38	IE
GRAPA2018		18	IE
GRAPA2210		19	IE
GRAPA2213		23	IE
GRAPA3535		36	IE
GRAPA3551		15	IE
GRAPA5175		16	IE
GRAPA525		26	IE
GRAPADXA1812		31	IE
GRAPADXA19		20	IE
GRAPADXA19N		20	IE
GRAPADXA2512		32	IE
GRAPADXAP01		9	IE
GRAPADXAP01N		9	IE
GRAPADXAP02		9	IE
GRAPADXAP02N		9	IE
GRAPADXAP06		10	IE
GRAPADXAP06N		10	IE
GRAPAILUPA07		25	IE
GRAPAILUPA07A		25	IE
GRAPAILUPA07N		25	IE
GRAPAILUPA1005		24	IE
GRAPAILUPA1009		24	IE
GRAPAILUPA1205		26	IE
GRAPAILUPA1402		29	IE
GRAPAILUPA191		17	IE
GRAPAILUPA2310		27	IE
GRAPAILUPA2403CO		33	IE
GRAPAILUPA2404CO		34	IE
GRAPALA0410		70	IE
GRAPALA0612		71	IE
GRAPALA1616	Nuevo	73	IE
GRAPALA2020	Nuevo	74	IE
GRAPALA2525	Nuevo	75	IE
GRAPALA2835		69	IE
GRAPAPA1612		16	IE
GRPAILUPA2403CON		33	IE
GRPAILUPA2404CON		34	IE
GU105WDNWE		337	IL
GU105WDWE		337	IL
GU105WDWWE		337	IL
GU106WCCT	Nuevo	335	IL
GU107WNWE		336	IL
GU107WW3860		335	IL
GU107WWE		336	IL
GU107WWW3860		335	IL
GU107WWWE		336	IL
GU109WDNW		337	IL
GU109WDW		337	IL
GU109WDWW		337	IL
GU109WNW		336	IL
GU109WWW		336	IL
HYLED350MA03SN		94	IE
HYLED350MA06SN		94	IE
HYLED350MA32V11W		94	IE
HYLED700MA03SN		94	IE
ILU038GU10B		248	IE
ILU038GU10W		248	IE
ILU038RGU10B		248	IE
ILU038RGU10W		248	IE
ILU107IP54		485	IL
ILU2650BPC2WB		323	IL
ILU2650BPC2WW		323	IL
ILU2810PC1WB		322	IL
ILU2810PC1WW		322	IL
ILU2830PC2WB		322	IL
ILU2830PC2WW		322	IL
ILU2840PC3WB		323	IL
ILU2840PC3WW		323	IL
ILU2NEONST1MWWB		447	IE
ILU366079B		357	IL
ILU366081B		358	IL
ILU372012B		360	IL
ILU426012WB		461	IL
ILU50766WBIP54		358	IL
ILU510110WB		223	IL
ILU510110WW		223	IL
ILU55200S5WWWB		443	IE
ILU55300S5WWWB		443	IE
ILU55400S5WWWB		443	IE
ILU60200S5WWWB		443	IE
ILU60300S5WWWB		443	IE
ILU603WCABSE		244/267	IE
ILU603WRABSE		243/266	IE
ILU60400S5WWWB		443	IE

Ilumileds S.A. de C. V e Ingeniería electrodigital, audio, video, iluminación S.A de C.V. se reserva el derecho de modificar la información sin previo aviso y no se hace responsable por errores u omisiones en este documento.

ILU608BRDIRE		243	IE
ILU610WRE		243	IE
ILU611WCDIRE		244	IE
ILU611WRDIRE		243	IE
ILU7YRGBIC		491	IE
ILU8010B		456	IL
ILU8010W		456	IL
ILU8020B		456	IL
ILU8020W		456	IL
ILU8030B		456	IL
ILU8032IP54		485	IL
ILU8050W		456	IL
ILU904414		379	IL
ILU90811M526WWWN	Nuevo	462	IL
ILU9081ALW60N		463	IL
ILU9081ALW90N		463	IL
ILU9081B1ESF		439	IL
ILU9081B3ESF		439	IL
ILU9081BCOL37		437	IL
ILU9081BCOL60		441	IL
ILU9081BCOL72		437	IL
ILU9081BCOLN		438	IL
ILU9081BESF70		438	IE
ILU9081SBN		437	IL
ILUAH01		491	IE
ILUAMPPIXEL		102	IE
ILUAMPRGBW		100	IE
ILUB01270E27B		328	IL
ILUB0270PC08WB		330	IL
ILUB060GU10B	Nuevo	329	IL
ILUB20CM5WWWCG		424	IL
ILUB64CM5WWWCG		425	IL
ILUB70CM5WWWCG		425	IL
ILUBASPC5WWW		290	IL
ILUBOXFORGB		84	IE
ILUBULKPC15		310	IE
ILUBULKPC15W		310	IE
ILUBULKPC20		310	IE
ILUBULKPC20W		310	IE
ILUBULKPC8		310	IE
ILUBULKPC8W		310	IL
ILUC1		491	IE
ILUC111PCS2WWWB	Nuevo	324	IL
ILUC111PCS2WWWW	Nuevo	324	IL
ILUC112PCS2WWWB	Nuevo	325	IL
ILUC112PCS2WWWW	Nuevo	325	IL
ILUC113PCS2WWWB	Nuevo	326	IL
ILUC113PCS2WWWW	Nuevo	326	IL
ILUCAB130V4WNWB		254	IE
ILUCAB130V4WNWN		254	IE
ILUCASBRUSH360		76	IE
ILUCASCHROME360		76	IE
ILUCIL2E27IP54B		361	IE
ILUCIL2GU10IP54B		361	IL
ILUCIL2GU10PCB		303	IL
ILUCIL360EBKIT		77	IE
ILUCIL360IB		77	IE
ILUCIL6WWW30	Nuevo	294	IL
ILUCIL6WWW60	Nuevo	294	IL
ILUCIRMAG9WB		159	IE
ILUCOMAG180EMP		145	IE
ILUCOMAG180SS		145	IE
ILUCOMAGHOR2624		142	IE
ILUCOMAGHOR2651		142	IE
ILUCOMAGHOREMP		143	IE
ILUCOMAGHORTRIM		143	IE
ILUCOMAGVER2651		142	IE
ILUCOMAGVEREMP		143	IE
ILUCOMAGVERTRIM		143	IE
ILUCON2GPIXEL		102	IE
ILUCON2GRGBW		101	IE
ILUCONB90HNWB		136	IE
ILUCONB90HNWN		136	IE
ILUCONB90HWWB		136	IE
ILUCONB90HWWN		136	IE
ILUCONBCRHNWB		136	IE
ILUCONBCRHNWN		136	IE
ILUCONBCRHWWB		136	IE
ILUCONBCRHWWN		136	IE
ILUCONBTHNWB		136	IE
ILUCONBTHNWN		136	IE
ILUCONBTHWWB		136	IE
ILUCONBTHWWN		136	IE
ILUCONBXHNWB		136	IE
ILUCONBXHNWN		136	IE
ILUCONBXHWWB		136	IE
ILUCONBXHWWN		136	IE
ILUCONCRE4.5W06		415	IE
ILUCONCRE4.5W07		415	IE
ILUCONCREE1402		414	IE
ILUCONCREE1403		414	IE
ILUCONG90HNW		121	IE
ILUCONG90HWW		121	IE
ILUCONGTHNW		121	IE
ILUCONGTHWW		121	IE
ILUCONGXHNW		121	IE
ILUCONGXHWW		121	IE
ILUCONO17E27BE		309	IL
ILUCONSPMR6WWWB		171	IE
ILUCONSTAIRAPP		103	IE
ILUCONWS		122	IE
ILUCONWS120HT		122	IE
ILUCONWS180HT		122	IE
ILUCONWS90HT		122	IE
ILUCONWSTHT		122	IE
ILUCONWSXHT		122	IE
ILUCONWSYHT		122	IE
ILUCOPLE90RIELB		191	IE
ILUCOPLE90RIELW		191	IE
ILUCOPLETLARIELB		191	IE

Ilumileds S.A. de C. V e Ingeniería electrodigital, audio, video, iluminación S.A de C.V. se reserva el derecho de modificar la información sin previo aviso y no se hace responsable por errores u omisiones en este documento.

ILUCOPLETLARIELW		191	IE
ILUCOPLETRIELB		191	IE
ILUCOPLETRIELW		191	IE
ILUCOPLEXRIELB		191	IE
ILUCOPLEXRIELW		191	IE
ILUCOPMAG180		142/143/144	IE
ILUCOPMAG360HB		142/147	IE
ILUCOPMAGCAB		142/143/144	IE
ILUCOPMAGMMCAB		142/143/144	IE
ILUCOPMAGMMCABS		145	IE
ILUCORFMA24W4EN1	Nuevo	162	IE
ILUDA5EN11002467		93	IE
ILUDA5EN1100W24		93	IE
ILUDA5EN12002467		93	IE
ILUDA5EN1200W24		93	IE
ILUDA5EN1200W48		142/143/146	IE
ILUDA5EN1350W24		93	IE
ILUDA5EN160W24		93	IE
ILUDA5EN160W2467		93	IE
ILUDIM002HOLD		104	IE
ILUDIMPA011		107	IE
ILUDMX512RGBW		101	IE
ILUDOWN12W24DWW		272	IL
ILUDOWN21ACBW		280	IL
ILUDOWN21ACBWW		280	IL
ILUDOWN21ACWWW		280	IL
ILUDOWNCCT12WHO		249	IE
ILUDOWNCCT12WHOB		250	IE
ILUDOWNCCT18WHO		249	IE
ILUDOWNCCT18WHOB		250	IE
ILUDOWNCCT24WHO		249	IE
ILUDOWNCCT24WHOB		250	IE
ILUDOWNCCT7W		275	IL
ILUDOWNCPC12WWW		273	IL
ILUDOWNCYR12WNW		249	IE
ILUDOWNCYR12WWW		249	IE
ILUDOWNCYR18WNW		249	IE
ILUDOWNCYR18WWW		249	IE
ILUDOWNCYR24WNW		249	IE
ILUDOWNCYR24WWW		249	IE
ILUDOWNDUAL15WW		282	IL
ILUDOWNDUAL15WWW		282	IL
ILUDOWNDUAL22WW		283	IL
ILUDOWNDUAL22WWW		283	IL
ILUDOWNDUAL32WW		283	IL
ILUDOWNDUAL32WWW		283	IL
ILUDOWNDUAL9WW		282	IL
ILUDOWNDUAL9WWW		282	IL
ILUDOWNP12WNWDE		279	IE
ILUDOWNP12WWDE		279	IE
ILUDOWNP12WWE		277	IE
ILUDOWNP12WWWDE		279	IE
ILUDOWNP12WWWE		277	IE
ILUDOWNP6WWE		275	IE
ILUDOWNP6WWWDE		278	IE
ILUDOWNP6WWWE		275	IE
ILUDOWNP9WNWDE		279	IE
ILUDOWNP9WWDE		279	IE
ILUDOWNP9WWE		276	IE
ILUDOWNP9WWWDE		279	IE
ILUDOWNP9WWWE		276	IE
ILUDOWNPB12WWDE		280	IE
ILUDOWNPB12WWE		277	IE
ILUDOWNPB12WWWDE		280	IE
ILUDOWNPB12WWWE		277	IE
ILUDOWNPB6WWE		276	IE
ILUDOWNPB6WWWDE		278	IE
ILUDOWNPB6WWWE		276	IE
ILUDOWNRPC12WNW		272	IL
ILUDOWNRPC12WWW		272	IL
ILUDOWNRPC5WWWB		274	IE
ILUDOWNRPC5WWWW		274	IE
ILUDOWNSOB18WNWR	Nuevo	281	IL
ILUDOWNSOB18WWR	Nuevo	281	IL
ILUDOWNSOB18WWWR	Nuevo	281	IL
ILUDOWNSOB24WNWR	Nuevo	281	IL
ILUDOWNSOB24WWR	Nuevo	281	IL
ILUDOWNSOB24WWWR	Nuevo	281	IL
ILUDRIVEME40W		96	IE
ILUDWBOXNWSOB		135	IE
ILUDWBOXNWSUS		135	IE
ILUDWBOXWWSOB		132	IE
ILUDWBOXWWSUS		132	IE
ILUDWCOP2LNWSOB		135	IE
ILUDWCOP2LNWSUS		135	IE
ILUDWCOP2LWWSOB		132	IE
ILUDWCOP2LWWSUS		132	IE
ILUDWCOP3LNWSOB		135	IE
ILUDWCOP3LNWSUS		135	IE
ILUDWCOP3LWWSOB		132	IE
ILUDWCOP3LWWSUS		132	IE
ILUDWCOPZZNWSOB		135	IE
ILUDWCOPZZNWSUS		135	IE
ILUDWCOPZZWWSOB		132	IE
ILUDWCOPZZWWSUS		132	IE
ILUDXA1812KIT.		31	IE
ILUDXA2512KIT.		32	IE
ILUDXX7010B48NW		224	IE
ILUDXX7010B48WW		224	IE
ILUDXX7012B55NW		224	IE
ILUDXX7012B55WW		224	IE
ILUEDY21		250	IL
ILUELICORMAG10W		160	IE
ILUEMPLENS12WWW		351	IL
ILUEMPLENS3WWW		351	IL
ILUEMPLENS5WWW		351	IL
ILUEMPT5WWW		351	IL
ILUENDCAHNEON360		76	IE
ILUENDCAPNEON360		76	IE
ILUEP10WHONWW		352	IE

Ilumileds S.A. de C. V e Ingeniería electrodigital, audio, video, iluminación S.A de C.V. se reserva el derecho de modificar la información sin previo aviso y no se hace responsable por errores u omisiones en este documento.

ILUEP15WHONWW		352	IE
ILUEP1WWW		348	IL
ILUEP3WWW		349	IL
ILUEP5WHONWW		352	IL
ILUEPGU10HON	Nuevo	350	IL
ILUEPL05W		347	IL
ILUEPL1W		348	IL
ILUESF15E27B		362	IE
ILUESF20E27B		362	IE
ILUESFMAG6W		158	IE
ILUESFPC7WBE		313	IE
ILUESP50CMC		293	IL
ILUEST1207WWWB		357	IE
ILUEST2051		355	IL
ILUEST3WWWHON	Nuevo	356	IL
ILUEST5WWW		354	IL
ILUEST603WWWB		357	IE
ILUEST7WWW		355	IL
ILUESTBASPC5WWW	Nuevo	289	IL
ILUESTPC066012W		331	IL
ILUESTPC5WWW		288	IL
ILUESTPC60506W		330	IL
ILUESTPC9WWW		288	IL
ILUESTPCGU10		290	IL
ILUESTVISPCGU10	Nuevo	291	IL
ILUEUR01WWB		449	IE
ILUEUR01WWW		449	IE
ILUEUR02WWB		449	IE
ILUEUR02WWW		449	IE
ILUEUR039G9MBCR		393	IE
ILUEUR039G9MCMR		393	IE
ILUEUR03WWB		459	IE
ILUEUR04WWB		450	IE
ILUEUR04WWW		450	IE
ILUEUR054G9MBCR		398	IE
ILUEUR1004G9P		470	IE
ILUEUR135MWWBG		458	IE
ILUEUR135MWWBW		458	IE
ILUEUR135SWWBG		458	IE
ILUEUR135SWWBW		458	IE
ILUEUR1360WWB		464	IE
ILUEUR1361WWB		464	IE
ILUEUR1362B		459	IE
ILUEUR1362G		459	IE
ILUEUR1363B		459	IE
ILUEUR1364B		459	IE
ILUEUR136WWWB		465	IE
ILUEUR1491WWB		452	IE
ILUEUR1491WWW		452	IE
ILUEUR1522WWB		452	IE
ILUEUR1522WWW		452	IE
ILUEUR1US15WWW		435	IE
ILUEUR200287WWWB		429	IE
ILUEUR200439WB		440	IE
ILUEUR20046CG		410	IE
ILUEUR2032WWB		457	IE
ILUEUR203WWB		457	IE
ILUEUR2420WWB		445	IE
ILUEUR2426B		446	IE
ILUEUR2426G9P		471	IE
ILUEUR2427WWB		446	IE
ILUEUR30010CG		415	IE
ILUEUR30010YW		415	IE
ILUEUR30028B		430	IE
ILUEUR3005WWWG		479	IE
ILUEUR4005WWWG		479	IE
ILUEUR41934TB	Nuevo	406	IE
ILUEUR41936TB	Nuevo	401	IE
ILUEUR41948TB		393	IE
ILUEUR41961TB		394	IE
ILUEUR41962TB		394	IE
ILUEUR41WWG		428	IE
ILUEUR42WWB		429	IE
ILUEUR42WWG		429	IE
ILUEUR440P7WWW		465	IE
ILUEUR440S7WWW		431	IE
ILUEUR440T7WWW		454	IE
ILUEUR445S8WWW		430	IE
ILUEUR446S25WWW		431	IE
ILUEUR446S51WWW		431	IE
ILUEUR44837WWW		453	IE
ILUEUR44851WWW		453	IE
ILUEUR4CONO24WB	Nuevo	448	IE
ILUEUR50515WWWB		466	IE
ILUEUR51429WWWB		467	IE
ILUEUR51630WWWB		467	IE
ILUEUR52427WWWB		466	IE
ILUEUR531012WWWB		469	IE
ILUEUR553810WWWB		468	IE
ILUEUR554014WWWB		469	IE
ILUEUR556013WWWB		468	IE
ILUEUR6006WWWG		477	IE
ILUEUR6008CG		416	IE
ILUEUR6009CG		416	IE
ILUEUR6009YW		416	IE
ILUEUR6010WWWG	Nuevo	479	IE
ILUEUR6065S24WWW		434	IE
ILUEUR609016WWW		471	IE
ILUEUR6092P8WWW		475	IE
ILUEUR72S12WWW		433	IE
ILUEUR72TP12WWW		434	IE
ILUEUR7506CG		410	IE
ILUEUR7508CG		411	IE
ILUEUR7508YW		411	IE
ILUEUR7513YW		411	IE
ILUEUR7516CG		412	IE
ILUEUR7516YW		412	IE
ILUEUR7524YW		413	IE
ILUEUR7527YW		413	IE
ILUEUR8003CG		419	IE

Ilumileds S.A. de C. V e Ingeniería electrodigital, audio, video, iluminación S.A de C.V. se reserva el derecho de modificar la información sin previo aviso y no se hace responsable por errores u omisiones en este documento.

ILUEUR8003YW		419	IE
ILUEUR8004CG		420	IE
ILUEUR8004YW		420	IE
ILUEUR8006WWWG		477	IE
ILUEUR8013CG		421	IE
ILUEUR8013YW		421	IE
ILUEUR8015CG		421	IE
ILUEUR8015YW		421	IE
ILUEUR8016CG		422	IE
ILUEUR8016YW		422	IE
ILUEUR8017CG		420	IE
ILUEUR8017YW		420	IE
ILUEUR8019CG		422	IE
ILUEUR8019YW		422	IE
ILUEUR8020CG		423	IE
ILUEUR8020YW		423	IE
ILUEUR8021CG		423	IE
ILUEUR8021YW		423	IE
ILUEUR8022CG		424	IE
ILUEUR8022YW		424	IE
ILUEUR8102G9P		463	IE
ILUEUR8102G9S		435	IE
ILUEUR9028A5CWWD		387	IE
ILUEUR9028A5WWD		386	IE
ILUEUR9028B5CWWD		387	IE
ILUEUR9028D5WWD		386	IE
ILUEUR9028F5WWD		386	IE
ILUEUR9028H5WWD		386	IE
ILUEUR9028J5WWD		386	IE
ILUEUR9028M15WWD		387	IE
ILUEUR9080100WB		472	IE
ILUEURC6006WWWG	Nuevo	478	IE
ILUEURC8012WWWG	Nuevo	478	IE
ILUEURESF08CMCG		414	IE
ILUEURESF12CMCG		414	IE
ILUEURESF21CMCG		414	IE
ILUEURGX7514CG		412	IE
ILUEURGX7514YW		412	IE
ILUEURM1ESFG9ITB	Nuevo	408	IE
ILUEURM3G9ITBB	Nuevo	409	IE
ILUEURM3G9ITBG	Nuevo	409	IE
ILUEURMOD37WWBG		384	IE
ILUEURMOD38WWBG		384	IE
ILUEURP12123WWWTB	Nuevo	403	IE
ILUEURP1ESF2G9ITB	Nuevo	400	IE
ILUEURP1ESFG9ITB	Nuevo	398	IE
ILUEURP1ESFG9TB	Nuevo	395	IE
ILUEURP233WWWTB	Nuevo	405	IE
ILUEURP8X163WWWTB	Nuevo	404	IE
ILUEURPAN371B		384	IE
ILUEURPAN371G		384	IE
ILUEURPAN373G		384	IE
ILUEURPAN374B		384	IE
ILUEURPAN374G		384	IE
ILUEURPAN377B		384	IE
ILUEURPAN377G		384	IE
ILUEURPAN378B		384	IE
ILUEURPAN378G		384	IE
ILUEURPAN379B		384	IE
ILUEURPAN379G		384	IE
ILUEURPAN381B		384	IE
ILUEURPAN381G		384	IE
ILUEURPAN382B		384	IE
ILUEURPAN382G		384	IE
ILUEURPDC8WWWTB	Nuevo	407	IE
ILUEURPT10CMG9TB	Nuevo	402	IE
ILUEURPT2ESFG9TB	Nuevo	396	IE
ILUEURPT3ESFG9TB	Nuevo	397	IE
ILUEURS11GU10B		455	IE
ILUEURS16GU10B		455	IE
ILUEURS1ESFDG9TB	Nuevo	392	IE
ILUEURS1ESFG9TB	Nuevo	391	IE
ILUEURS80C38WWW	Nuevo	432	IE
ILUEURSC105WWWB		455	IE
ILUEURSC205WWWB		455	IE
ILUEURSC28CMGU10TB	Nuevo	390	IE
ILUEURSC305WWWB		455	IE
ILUEURSCIL3WWWTB	Nuevo	389	IE
ILUEURSCILD3WWWTB	Nuevo	378	IE
ILUEURSF0411G9		454	IE
ILUEURSF0412G9		475	IE
ILUEURSF0413G9		444	IE
ILUEURSF0414G9		477	IE
ILUEURSF2348WWB		474	IE
ILUEURSF2461WWB		474	IE
ILUEURSF2462WWB		473	IE
ILUEURSF2465G9		470	IE
ILUEURSF265WWB		476	IE
ILUEURSF266WWB		476	IE
ILUEURSF267WWB		445	IE
ILUEURTRIM6501W		417	IE
ILUEURTRIM6502W		417	IE
ILUEURTRIM6503W		418	IE
ILUEURTRIM6522W		418	IE
ILUEURTRIM6551W		419	IE
ILUFAROL15E27BE		308	IL
ILUFAROL18E27BE		308	IL
ILUFAROL19E27BE		309	IL
ILUFLOODMR12WNWB		167	IE
ILUFLOODMR12WWWB		167	IE
ILUFLOODMR12WWWW		167	IE
ILUFO400P3M075		84	IE
ILUGRAPANEON360		76	IE
ILUGTP3WWWB		484	IL
ILUGY3WWWB		484	IL
ILUINT90NW14WA		219	IL
ILUINTB120CMNWB		136	IE
ILUINTB120CMNWN		136	IE
ILUINTB120CMWWB		136	IE
ILUINTB120CMWWN		136	IE

Ilumileds S.A. de C. V e Ingeniería electrodigital, audio, video, iluminación S.A de C.V. se reserva el derecho de modificar la información sin previo aviso y no se hace responsable por errores u omisiones en este documento.

ILUINTDW26CMCNW	135	IE
ILUINTDW26CMCWW	132	IE
ILUINTDW28CMLNW	135	IE
ILUINTDW28CMLWW	132	IE
ILUINTDW35CMLNW	135	IE
ILUINTDW35CMLWW	132	IE
ILUINTDW38CMCNW	135	IE
ILUINTDW38CMCWW	132	IE
ILUINTG120CMNW	121	IE
ILUINTG120CMWW	121	IE
ILUINTWS045CMW	122	IE
ILUINTWS120CMW	122	IE
ILUIR003HANDD	107	IE
ILUIR005EMP	108	IE
ILUIR005SOB	108	IE
ILUIR007DOOR	107	IE
ILUIRGABM	91	IE
ILUJDDM75E	378	IL
ILUJDDMS42E	378	IL
ILUK605ABA	253	IE
ILUK605ASNWA	253	IE
ILUKITOLAS360	78	IE
ILUKITSKYNEON	43	IE
ILUKITSOB360	79	IE
ILUKITSOBVER360	79	IE
ILUKITSPLICE360	79	IE
ILUKITSUJSKYLINB	39/42	IE
ILUKITSUJSKYLINE	39/40/41/42	IE
ILUKITSUSPHOR360	79	IE
ILUKITSUSPVER360	79	IE
ILULD07252NRE	480	IL
ILULD07446CE	481	IL
ILULD07446RE	480	IL
ILULDE003GNW	255	IE
ILULED114210WB	359/472	IE
ILULED114220WB	359/472	IE
ILULED114230WB	359/472	IE
ILULED114240WB	359/472	IE
ILULED114250WB	359/472	IE
ILULED114260WB	359/472	IE
ILULED34504WB	307	IL
ILULED34504WW	307	IL
ILULWE13WNW50	255	IE
ILULWE5061CNWT3W	256	IE
ILUMICRO2SD2WWWB	206	IE
ILUMICROF1WWWB	206	IE
ILUMICRORD1WWWB	206	IE
ILUMICROSD1WWWB	206	IE
ILUMINCUGRMAG3W	154	IE
ILUMINRUGRMAG3W	153	IE
ILUMIRR009DIM	106	IE
ILUMOD12WNW	241/338	IE
ILUMOD12WWW	241/338	IE
ILUMOD18WNW	241/339	IE
ILUMOD18WWW	241/339	IE
ILUMOD3WWWBNDP	238/262	IE
ILUMOD5WWIP54	238	IL
ILUMOD5WWWIP54	238	IL
ILUMOD8WWIP54	240/263	IL
ILUMOD8WWWIP54	240/263	IL
ILUMODPC7WCCT	239/263	IL
ILUMODPC7WW	239/262	IE
ILUMODPC7WWW	239/262	IE
ILUMODPC8WNWIP20	240/264	IL
ILUMODPC8WWIP20	240/264	IL
ILUMODPC8WWW	242/265	IE
ILUMODPC8WWWIP20	240/264	IL
ILUMUSB2WWWB	223	IE
ILUMUSB2WWWW	223	IE
ILUMXD1001GU10	349	IL
ILUMYB1403WWWB	473	IE
ILUMZ13B18WWWB	426	IE
ILUMZ13C18WWWB	453	IE
ILUNANEMPR2WWWB	186	IE
ILUNANEMPRB2WWWB	187	IE
ILUNANOC7WWWBW	185	IE
ILUNANOCON2WWWB	179	IE
ILUNANOESF7WWWB	184	IE
ILUNANOFL10WWWB	177	IE
ILUNANOHAT7WWWB	185	IE
ILUNANOL3WWWB	176	IE
ILUNANOLD20WWWB	177	IE
ILUNANORP12WWWB	184	IE
ILUNANORP6WWWB	184	IE
ILUNANOSD1WWWRB	179	IE
ILUNANOSD2WWWBF	178	IE
ILUNANOSD5WWWBF	178	IE
ILUNANOSD9WWWRB	183	IE
ILUNANOSDE1WWWRB	180	IE
ILUNANOSM2WWWBF	180	IE
ILUNANOSOFT6WWW	186	IE
ILUNANOSPF7WWWW	183	IE
ILUNANOSUS2WWWB	178	IE
ILUNANOSUS5WWWB	178	IE
ILUNANSDE1WWWB Nuevo	181	IE
ILUNANSDS1WWWB Nuevo	181	IE
ILUNANSDS2WWWB Nuevo	182	IE
ILUNANSOBR2WWWB	187	IE
ILUNEOGLASS18WWW	426	IE
ILUNEON360NW	76	IE
ILUNEON360NW15W	77	IE
ILUNEON360WW	76	IE
ILUNEON360WW15W	77	IE
ILUNEON90W5MNWB	447	IE
ILUNEON90W5MWWB	447	IE
ILUNEONMAG100WWB	161	IE
ILUNEONMAG200WWB	161	IE
ILUNEONMR100WWB	173	IE
ILUNEONMR50WWB	173	IE
ILUNOV3WWWDIR	251	IL

Ilumileds S.A. de C. V e Ingeniería electrodigital, audio, video, iluminación S.A de C.V. se reserva el derecho de modificar la información sin previo aviso y no se hace responsable por errores u omisiones en este documento.

ILUP026S12WWWB	427	IE
ILUP036S12WWWB	428	IE
ILUP355S12WWWB	427	IE
ILUPA07AKIT.	25	IE
ILUPA07ANKIT.	25	IE
ILUPA07KIT.	25	IE
ILUPA07NKIT.	25	IE
ILUPA0806KIT.	17	IE
ILUPA0806NKIT.	17	IE
ILUPA1005KIT.	24	IE
ILUPA1009KIT.	24	IE
ILUPA109KIT.	10	IE
ILUPA109NKIT.	10	IE
ILUPA1205KIT.	26	IE
ILUPA1205NKIT.	26	IE
ILUPA1207KIT.	18	IE
ILUPA1401KIT.	29	IE
ILUPA1401NKIT.	29	IE
ILUPA1402KIT.	29	IE
ILUPA1402NKIT.	29	IE
ILUPA1722NUGRCKI	13	IE
ILUPA1722NUGRKIT	13	IE
ILUPA1722UGRCKIT	13	IE
ILUPA1722UGRKIT	13	IE
ILUPA1806FLEKIT	11	IE
ILUPA1806NFLEKIT	11	IE
ILUPA1855NKIT.	14	IE
ILUPA191BKIT.	17	IE
ILUPA191WKIT.	17	IE
ILUPA2013FLEKIT	28	IE
ILUPA2018KIT.	18	IE
ILUPA2018NKIT.	18	IE
ILUPA2210KIT.	19	IE
ILUPA2216KIT.	32	IE
ILUPA2216NKIT.	32	IE
ILUPA2310KIT.	27	IE
ILUPA2403COKIT.	33	IE
ILUPA2403CONKIT.	33	IE
ILUPA2404COKIT.	34	IE
ILUPA2404CONKIT.	34	IE
ILUPA2408NKIT.	14	IE
ILUPA3030KIT.	35	IE
ILUPA30KIT.	37	IE
ILUPA3535KIT.	36	IE
ILUPA3535NCFLKIT	12	IE
ILUPA3535NFLKIT	12	IE
ILUPA3535NKIT.	36	IE
ILUPA3551NUGRCKI	15	IE
ILUPA3551NUGRKIT	15	IE
ILUPA3551UGRCKIT	15	IE
ILUPA3551UGRKIT	15	IE
ILUPA3830KIT.	35	IE
ILUPA5032KIT.	36	IE
ILUPA5175NKIT	16	IE
ILUPA525KIT.	26	IE
ILUPA525NKIT.	26	IE
ILUPA60KIT.	37	IE
ILUPA6114KIT.	28	IE
ILUPA646KIT.	27	IE
ILUPAV04	30	IE
ILUPAV04N	30	IE
ILUPC10WRB	299	IL
ILUPC10WSB	299	IL
ILUPC119DIRE	243/266	IE
ILUPC1271B	304	IL
ILUPC1271SB	306	IL
ILUPC1271SW	306	IL
ILUPC1272B	306	IL
ILUPC1272SB	307	IL
ILUPC1272SW	307	IL
ILUPC1272W	306	IL
ILUPC1273WB	305	IL
ILUPC1276WB	305	IL
ILUPC161DIRWE	244/266	IE
ILUPC22WE	244/266	IE
ILUPC27204WBE	295	IL
ILUPC27205WBE	295	IL
ILUPC276008WBE	296	IL
ILUPC278012WBE	296	IL
ILUPC2LENS4WB	316	IL
ILUPC2WAVE2WB Nuevo	318	IL
ILUPC3LENS24WB	317	IL
ILUPC4440BE	320	IL
ILUPC4440SBE	320	IL
ILUPC4440SSBE	320	IL
ILUPC4LENS8WB	316	IL
ILUPC4WAVE4WB Nuevo	318	IL
ILUPC612BRE	243/266	IE
ILUPC612WRE	243/266	IE
ILUPC6WAVE6WB Nuevo	318	IL
ILUPC7WRB	298	IL
ILUPC7WSB	298	IL
ILUPC8663BE	319	IL
ILUPC8663SBE	319	IL
ILUPC8663SWE	319	IL
ILUPC8663WE	319	IL
ILUPCAR111BE	246/269	IE
ILUPCAR111WE	246/269	IE
ILUPCBAFLE8WWC	242/265	IE
ILUPCBAFLE8WWR	242/265	IE
ILUPCBAFLECBE	245/267	IE
ILUPCBAFLECWE	245/267	IE
ILUPCBAFLER8WWC	242/265	IE
ILUPCBAFLER8WWR	242/265	IE
ILUPCBAFLERBE	244/266	IE
ILUPCBAFLERWE	244/266	IE
ILUPCD09GU10B	304	IL
ILUPCDIRBE	243/266	IE
ILUPCDIRDBE	243/266	IE
ILUPCDIRDWE	243/266	IE

Ilumileds S.A. de C. V e Ingeniería electrodigital, audio, video, iluminación S.A de C.V. se reserva el derecho de modificar la información sin previo aviso y no se hace responsable por errores u omisiones en este documento.

ILUPCDIRWE		243/266	IE
ILUPCECL12WCCTM		319	IL
ILUPCECL12WCCTN		319	IL
ILUPCP428WWWB		317	IL
ILUPCPAR30BE		247/268	IE
ILUPCPAR30WE		247/268	IE
ILUPCPBL1.5WWWB		321	IL
ILUPCPBL3WWWB		321	IL
ILUPCPUD9WWWB		293	IL
ILUPCROT7WWWB		274	IE
ILUPCROT7WWWW		274	IE
ILUPCSOB2GU10DBE	Nuevo	270	IE
ILUPCSOB2GU10DWE	Nuevo	270	IE
ILUPCSOB3GU10DBE	Nuevo	271	IE
ILUPCSOB3GU10DWE	Nuevo	271	IE
ILUPCSOBRED8WB		242/265	IE
ILUPCSOBRED8WW		242/265	IE
ILUPCSOBREDBE		245/267	IE
ILUPCSOBREDWE		245/267	IE
ILUPCSOBRPDL02BE		247/269	IE
ILUPCSOBSQBE		245/267	IE
ILUPCSQ1DIRBE		244/267	IE
ILUPCSQ1DIRWE		244/267	IE
ILUPCSQ2DIRBE		244/267	IE
ILUPCSQ2DIRWE		245/267	IE
ILUPCSTEPSWE		321	IE
ILUPCSTEPWE		321	IE
ILUPCWALLCCT25WB		303	IE
ILUPCWALLRA20WB	Nuevo	302	IE
ILUPCWALLRB20WB	Nuevo	302	IE
ILUPCWALLWE		244/266	IE
ILUPCWLA24WWWB		298	IL
ILUPCWLO24WWWB		300	IL
ILUPCWLX24WWWW		310	IL
ILUPCWLZ15WWWB		301	IL
ILUPCWLZ30WWWB		301	IL
ILUPIRSW001		104	IE
ILUPIRSW001F		104	IE
ILUPISO13WWW		347	IL
ILUPISO23WWW		347	IL
ILUPISO2833		287	IL
ILUPISO2836		287	IL
ILUPISO2PC2WWW	Nuevo	286	IL
ILUPISO43WWW		347	IL
ILUPISO4PC2WWW	Nuevo	286	IL
ILUPISOPC0420B		284	IE
ILUPISOPC0821B		285	IE
ILUPISOPC0822B		285	IE
ILUPS48V100W		142/143/146	IE
ILUPS48V200W		142/143/146	IE
ILUPS48V200WCCT		165	IE
ILUPSMR48V100WB		166	IE
ILUPSMR48V100WW		166	IE
ILUPSMR48V150WB		166	IE
ILUPSMR48V150WW		166	IE
ILUPZS284-B		110	IE
ILUQS07105WWWB		440	IE
ILURASOB10WBNW		235	IE
ILURASOB10WBWW		235	IE
ILURASOB20WBNW		236	IE
ILURASOB20WBWW		236	IE
ILURASOB4WBNW		235	IE
ILURASOB4WBWW		235	IE
ILURASTDIRMAG12W		156	IE
ILURASTDIRMAG6W		156	IE
ILURASTMAG12W		155	IE
ILURASTMAG18W		155	IE
ILURASTMAG24W		155	IE
ILURASTMG12WCCT		161	IE
ILURASTMG18WCCT		161	IE
ILURASTMG24WCCT		161	IE
ILURBKHR13WWWB		124	IE
ILURBKHR17WWWB		124	IE
ILURBKHR9WWWB		124	IE
ILURBKL06WNWB		130	IE
ILURBKL06WWWB		130	IE
ILURBKL12WNWB		130	IE
ILURBKL12WWWB		130	IE
ILURBKLT05WNWB		128	IE
ILURBKLT05WWWB		128	IE
ILURBKR18WWWB		124	IE
ILURBKR25WWWB		124	IE
ILURBKR32WWWB		124	IE
ILUREAD2WWWB	Nuevo	222	IL
ILURECDMR10WNWB		168	IE
ILURECDMR10WWWB		168	IE
ILURECDMR10WWWW		168	IE
ILURECMR10WWWB		167	IE
ILURECMR10WWWW		167	IE
ILURECP10WBNW		231	IE
ILURECP10WBWW		231	IE
ILURECP10WNW		231	IE
ILURECP10WWW		231	IE
ILURECP20WBNW		231	IE
ILURECP20WBWW		231	IE
ILURECP20WNW		231	IE
ILURECP20WWW		231	IE
ILURECP2WBNW		230	IE
ILURECP2WBWW		230	IE
ILURECP2WNW		230	IE
ILURECP2WWW		230	IE
ILURECP4WBNW		230	IE
ILURECP4WBWW		230	IE
ILURECP4WNW		230	IE
ILURECP4WWW		230	IE
ILURECPS18WBNW		233	IE
ILURECPS18WBWW		233	IE
ILURECPS18WNW		233	IE
ILURECPS18WWW		233	IE
ILURECPS6WBNW		232	IE

Ilumileds S.A. de C. V e Ingeniería electrodigital, audio, video, iluminación S.A de C.V. se reserva el derecho de modificar la información sin previo aviso y no se hace responsable por errores u omisiones en este documento.

ILURECPS6WBWW	232	IE
ILURECPS6WNW	232	IE
ILURECPS6WWW	232	IE
ILURECPS9WBNW	232	IE
ILURECPS9WBWW	232	IE
ILURECPS9WNW	232	IE
ILURECPS9WWW	232	IE
ILURECPSD18WBNW	234	IE
ILURECPSD18WBWW	234	IE
ILURECPSD18WNW	234	IE
ILURECPSD18WWW	234	IE
ILURECPSD6WBNW	233	IE
ILURECPSD6WBWW	233	IE
ILURECPSD6WNW	233	IE
ILURECPSD6WWW	233	IE
ILURECPSD9WBNW	234	IE
ILURECPSD9WBWW	234	IE
ILURECPSD9WNW	234	IE
ILURECPSD9WWW	234	IE
ILURESMD100WWB	370	IE
ILURESMD100WWN	370	IE
ILURESMD100WWWB	370	IE
ILURESMD100WWWN	370	IE
ILURESMD10WWB	368	IE
ILURESMD10WWN	368	IE
ILURESMD10WWWB	368	IE
ILURESMD10WWWN	368	IE
ILURESMD150WWN	370	IE
ILURESMD200WWN	371	IE
ILURESMD200WWWN	371	IE
ILURESMD20WWB	368	IE
ILURESMD20WWN	368	IE
ILURESMD20WWWB	368	IE
ILURESMD20WWWN	368	IE
ILURESMD300WWN	371	IE
ILURESMD30WWB	369	IE
ILURESMD30WWN	369	IE
ILURESMD30WWWB	369	IE
ILURESMD30WWWN	369	IE
ILURESMD400WWN	372	IE
ILURESMD50WWB	369	IE
ILURESMD50WWN	369	IE
ILURESMD50WWWB	369	IE
ILURESMD50WWWN	369	IE
ILURGBWWIFI	99	IE
ILURM17E	251	IL
ILURPSOB10WBNW	237	IE
ILURPSOB10WBWW	237	IE
ILURPSOB10WNW	237	IE
ILURPSOB10WWW	237	IE
ILURPSOB20WBNW	237	IE
ILURPSOB20WBWW	237	IE
ILURPSOB20WNW	237	IE
ILURPSOB20WWW	237	IE
ILURPSOB4WBNW	236	IE
ILURPSOB4WBWW	236	IE
ILURPSOB4WNW	236	IE
ILURPSOB4WWW	236	IE
ILURSTDMG12WCCT	162	IE
ILURSTDMG6WCCT	162	IE
ILURUGRMG15WCCT	164	IE
ILURVSCIL12WNWB	120	IE
ILURVSCIL12WWWB	120	IE
ILURVSCILS12WNWB	120	IE
ILURVSCILS12WWWB	120	IE
ILURVSINT12WNWB	120	IE
ILURVSINT12WWWB	120	IE
ILURVSINT24WNWB	120	IE
ILURVSINT24WWWB	120	IE
ILURVSREC12WNWB	120	IE
ILURVSREC12WWWB	120	IE
ILURVSRECS12WNWB	120	IE
ILURVSRECS12WWWB	120	IE
ILURVSSPT12WNWB	120	IE
ILURVSSPT12WWWB	120	IE
ILURVSSPTS12WNWB	120	IE
ILURVSSPTS12WWWB	120	IE
ILURVSSUC12WNWB	120	IE
ILURVSSUC12WWWB	120	IE
ILURVSSUR12WNWB	120	IE
ILURVSSUR12WWWB	120	IE
ILUS1415WNW	292	IL
ILUS148WNW	292	IL
ILUS148WWW	292	IL
ILUS14DMAG12W	155	IE
ILUS14DMAG24W	155	IE
ILUS14DMAG36W	155	IE
ILUSAMAG12WCCT	164	IE
ILUSCMAG7WCCT	165	IE
ILUSESFMAG4.5WB	152	IE
ILUSF028G9B	460	IE
ILUSF919E14B	461	IL
ILUSF920E14B	460	IL
ILUSKYLINE10MWW	40	IE
ILUSKYLINE20MNW	41	IE
ILUSKYLINE20MWW	41	IE
ILUSKYLINE5MNW	39	IE
ILUSKYLINE5MWWB	39	IE
ILUSKYLINE5MWWBD	42	IE
ILUSKYLINE5MWWD	42	IE
ILUSKYNEON5MNWN	43	IE
ILUSKYNEON5MWWN	43	IE
ILUSOBCAMR6WWWB	170	IE
ILUSOBCAMR6WWWW	170	IE
ILUSOBCMR6WWWB	171	IE
ILUSOBCMR6WWWW	171	IE
ILUSOBDIRBE	451	IE
ILUSOBDIRWE	451	IE
ILUSOBEUGRMAG7WB	159	IE
ILUSOBEUGRMAG7WW	159	IE

Ilumileds S.A. de C. V e Ingeniería electrodigital, audio, video, iluminación S.A de C.V. se reserva el derecho de modificar la información sin previo aviso y no se hace responsable por errores u omisiones en este documento.

ILUSOBRDMR7WNWB		170	IE
ILUSOBRDMR7WWWB		170	IE
ILUSOBRDMR7WWWW		170	IE
ILUSOBRMR8WWWB		169	IE
ILUSOBRMR8WWWW		169	IE
ILUSOBRUGRMAG7WB		160	IE
ILUSOBRUGRMAG7WW		160	IE
ILUSOL4WB		328	IE
ILUSOLB0801B		331	IL
ILUSOLPC4LENS2WB		327	IE
ILUSOLPC803H3WB		327	IE
ILUSOLPIL20WCCT		365	IL
ILUSOLPISO4WWW		352	IL
ILUSOPDUAL9Y32		284	IL
ILUSP852WWWG		365	IL
ILUSPODIRMR7WWWB		168	IE
ILUSPODIRMR7WWWW		168	IE
ILUSPOT12WWW		373	IE
ILUSPOT9WWW		372	IE
ILUSPOTBPC1WWW		273	IE
ILUSPOTDIRMA10WW		157	IE
ILUSPOTDIRMA15WW		157	IE
ILUSPOTDIRMAG10W		157	IE
ILUSPOTDIRMAG15W		157	IE
ILUSPOTDIRMAG7W		157	IE
ILUSPOTDIRMAG7WW		157	IE
ILUSPOTFOCMAG7W		156	IE
ILUSPOTFOCMR7WB		169	IE
ILUSPOTN3WNW		252	IE
ILUSPOTN3WWW		252	IE
ILUSPOTN5WNW		252	IE
ILUSPOTN5WWW		252	IE
ILUSPOTN7WNW		253	IE
ILUSPOTN7WWW		253	IE
ILUSPOTNPC1WWW		273	IE
ILUSPTDMA7W4EN1G	Nuevo	158	IE
ILUSPTDMG12WCCT		163	IE
ILUSPTDMG18WCCT		163	IE
ILUSPTDMG7WCCT		163	IE
ILUSS03E		482	IL
ILUSS04E		482	IL
ILUSS06E		482	IL
ILUSTANKA2X18WW		229	IL
ILUSUB9WRGBE		379	IL
ILUSUPDOWN40WCCT	Nuevo	221	IE
ILUSUS260		436	IL
ILUSUS300		436	IL
ILUSUS340		436	IL
ILUSUS400		436	IL
ILUSUSESFMR5WWWB		172	IE
ILUSUSESFMR5WWWD		173	IE
ILUSUSLIN25WNWN		220	IE
ILUSUSLIN25WWWN		220	IE
ILUSUSPCONOMAG6W		150	IE
ILUSUSPESFCMAG6W		151	IE
ILUSUSPESFMAG6W		150	IE
ILUSUSPMAG10W		152	IE
ILUSUSPMAG260		153	IE
ILUSUSPMAG6W		151	IE
ILUSUSPMR6WWWB		172	IE
ILUSW2DOOR	Nuevo	108	IE
ILUSWDOORGAB	Nuevo	105	IE
ILUSWHANDGAB	Nuevo	105	IE
ILUSWMOVGAB	Nuevo	105	IE
ILUSWRCVGAB	Nuevo	105	IE
ILUT004E		481	IL
ILUT1501E		254	IE
ILUT205E		256	IE
ILUT206E		256	IE
ILUT227E		257	IE
ILUT228E		257	IE
ILUT237E		257	IE
ILUT40W1Z		491	IE
ILUT40W2Z		491	IE
ILUT40W3Z		491	IE
ILUT40W4Z		491	IE
ILUTBLACK1.5M360		78	IE
ILUTBLACK2M360		78	IE
ILUTBLACK3M360		78	IE
ILUTBRUSH1.5M360		78	IE
ILUTBRUSH2M360		78	IE
ILUTBRUSH3M360		78	IE
ILUTELE6WCCTREB		450	IE
ILUTELE6WCCTREW		450	IE
ILUTELE6WCCTRSB		451	IE
ILUTELE6WCCTRSW		451	IE
ILUTFLOOD20WNWB		193	IE
ILUTFLOOD20WWWB		193	IE
ILUTFLOOD30WNWB		193	IE
ILUTFLOOD30WWWB		193	IE
ILUTGOLD1.5M360		78	IE
ILUTGOLD2M360		78	IE
ILUTLA120WNWB		198	IE
ILUTLA120WNWW		198	IE
ILUTLA12WCCTB		199	IE
ILUTLA12WNWB		197	IE
ILUTLA12WNWW		197	IE
ILUTLA12WWWB		197	IE
ILUTLA12WWWW		197	IE
ILUTLA130WNWB		198	IE
ILUTLA130WNWW		198	IE
ILUTLA15CM5WNWB		205	IE
ILUTLA15CM5WWWB		205	IE
ILUTLA18WCCTB		199	IE
ILUTLA1ELICOR30W		202	IE
ILUTLA20CM5WNWB		205	IE
ILUTLA20CM5WWWB		205	IE
ILUTLA2SP10WNWB		204	IE
ILUTLA2SP10WWWB		204	IE
ILUTLA30WCCTB		199	IE

Ilumileds S.A. de C. V e Ingeniería electrodigital, audio, video, iluminación S.A de C.V. se reserva el derecho de modificar la información sin previo aviso y no se hace responsable por errores u omisiones en este documento.

ILUTLA5WWWB		197	IE
ILUTLA5WWWW		197	IE
ILUTLAGU1001B		200	IE
ILUTLAGU1001W		200	IE
ILUTLAGU1018B		200	IE
ILUTLAGU1018W		200	IE
ILUTLAGU1030CMB		203	IE
ILUTLAGU1050CMB		203	IE
ILUTLAGU10B29BUG		203	IE
ILUTMAG2624SS		142	IE
ILUTMAG2651SS		142	IE
ILUTMAG6246EMP		143	IE
ILUTMAG6246ETRIM		143	IE
ILUTMAGMINI30B		166	IE
ILUTMAGMINI30W		166	IE
ILUTOUCHEMPDIM		106	IE
ILUTOUCHSOBDIM		106	IE
ILUTRAC1MTLAB		190	IE
ILUTRAC1MTLAW		190	IE
ILUTRAC2MTLAB		190	IE
ILUTRAC2MTLAW		190	IE
ILUTRAST20WWWB		194	IE
ILUTRAST30WNWB		194	IE
ILUTRAST30WWWB		194	IE
ILUTRASTD10WNWB		195	IE
ILUTRASTD10WWWB		195	IE
ILUTRASTD20WNWB		195	IE
ILUTRASTD20WWWB		195	IE
ILUTRASTD30WNWB		196	IE
ILUTRASTD30WWWB		196	IE
ILUTRIM1		245	IE
ILUTRIM2		245	IE
ILUTT001E		483	IL
ILUTT002E		483	IL
ILUTT003E		483	IL
ILUTTUB40CM10WB		201	IE
ILUTUB1MNEON360		79	IE
ILUTUB23CMBG		444	IL
ILUTUB2MNEON360		79	IE
ILUTUB40CMBG		444	IL
ILUV36X		491	IE
ILUV80X		491	IE
ILUVIB100W		433	IE
ILUWALLPC122WB		300	IL
ILUWALLPC122WW		300	IL
ILUWALLPC8WB		299	IL
ILUWALLPC8WW		299	IL
ILUWALLPCA122WB		301	IL
ILUWALLPCA122WW		301	IL
ILUWWMAG10W		154	IE
ILUWWMAG12WCCT		163	IE
ILUWWMAG20W		154	IE
ILUWWMAG24WCCT		163	IE
ILUWWMAG40WCCT	Nuevo	163	IE
ILUXRC80		110	IE
ILUYS04305WWWB		442	IE
ILUYS083010WWW		441	IE
ILUZG061915WWWB		442	IE
KITCOL1911		38	IE
KITCOL19180		11	IE
KITCOL2404CO		34	IE
KITCOL30		37	IE
KITCOL3535		36	IE
KITCOL3535NFL		12	IE
KITCOL3551		15	IE
KITCOL5175N		16	IE
KITCOL525		26	IE
KITCOL60		37	IE
KITCOLDXA19		20	IE
KITCOLDXA19N		20	IE
KITCOLINTBB		136	IE
KITCOLINTBN		136	IE
KITCOLINTG		121	IE
KITCOLMAG		142	IE
KITCOLNANOTRK		175	IE
KITCOLRVS		120	IE
KITDXA19120		21	IE
KITDXA19120SIDE		22	IE
KITDXA1960		20	IE
KITDXA1960SIDE		22	IE
KITDXA1990		20	IE
KITDXA1990SIDE		22	IE
KITDXA19N120		21	IE
KITDXA19N120SIDE		22	IE
KITDXA19N60		20	IE
KITDXA19N90		20	IE
KITDXA19N90SIDE		22	IE
KITDXA19NT		21	IE
KITDXA19NX		21	IE
KITDXA19NY		21	IE
KITDXA19T		21	IE
KITDXA19X		21	IE
KITDXA19Y		21	IE
KITEMP3535NFL		12	IE
KITEMPINTBB		136	IE
KITEMPINTBN		136	IE
KITEMPINTG		121	IE
KITSOB3535NFL		12	IE
KITSOBINTBB		136	IE
KITSOBINTBN		136	IE
KITSOBINTG		121	IE
KITSOBMAGSS		142/147	IE
KITSUSPMAG		142/147	IE
LA2025130NW1010	Nuevo	72	IE
LA2025130WW1010	Nuevo	72	IE
LA2835120272020	Nuevo	74	IE
LA2835120NW1616	Nuevo	73	IE
LA2835120NW2020	Nuevo	74	IE
LA2835120W1616	Nuevo	73	IE
LA2835120W2020	Nuevo	74	IE

K

L

Ilumileds S.A. de C. V e Ingeniería electrodigital, audio, video, iluminación S.A de C.V. se reserva el derecho de modificar la información sin previo aviso y no se hace responsable por errores u omisiones en este documento.

LA2835120WW1616	Nuevo	73	IE
LA2835168270410		70	IE
LA2835168270612		71	IE
LA2835168NW0410		70	IE
LA2835168NW0612		71	IE
LA283548W30		69	IE
LA283548W30X45		69	IE
LA283548WW30		69	IE
LA283548WW30X45		69	IE
LA3528IP66WW24R		59	IE
LA505048RGBW30		68	IE
LA5050IP68WW24R		56	IE
LA5050PRGBW2525	Nuevo	75	IE
LA6622162224120R		54	IE
LA66221622242105		54	IE
LA6622162224240R		55	IE
LA6622162724120R		54	IE
LA6622162724240R		55	IE
LA6622162724300R		55	IE
LA662216W242105R		54	IE
LA662216W24240R		55	IE
LA662216W24300R		55	IE
LA662216WW241205		53	IE
LA662216WW24120R		54	IE
LA662216WW242105		54	IE
LA662216WW24240R		55	IE
LA662216WW24300R		55	IE
LA662216Z24120R		54	IE
LA662216Z242105R		54	IE
LA662216Z24240R		55	IE
LA662216Z24300R		55	IE
LA662835WW2460R		65	IE
LA664040RGB24120		57	IE
LA67COBPRGB24720		58	IE
LDAM12X-A		98	IE
LDAP06		97	IE
LDPB22161824240R		51	IE
LDPB22161824300R		52	IE
LDPB22162224120R		50	IE
LDPB221622242105	Nuevo	51	IE
LDPB22162224240R		51	IE
LDPB22162224300R		52	IE
LDPB221624242105	Nuevo	51	IE
LDPB22162724120R		50	IE
LDPB221627242105		51	IE
LDPB22162724240R		51	IE
LDPB22162724300R		52	IE
LDPB2216DTW24240		52	IE
LDPB2216W241205R		50	IE
LDPB2216W24120R		50	IE
LDPB2216W242105R		51	IE
LDPB2216W24240R		51	IE
LDPB2216W24300R		52	IE
LDPB2216WW241205		50	IE
LDPB2216WW24120R		50	IE
LDPB2216WW242105	Nuevo	51	IE
LDPB2216WW24240R		51	IE
LDPB2216WW24300R		52	IE
LDPB2216Z241205R		50	IE
LDPB2216Z24120R		50	IE
LDPB2216Z242105R		51	IE
LDPB2216Z24240R		51	IE
LDPB2216Z24300R		52	IE
LDPB2835272410R		61	IE
LDPB28352724120R		60	IE
LDPB2835272420R		62	IE
LDPB2835W24120R		60	IE
LDPB2835W2420R		62	IE
LDPB2835WWP24120		58	IE
LDPB2835Z2410R		61	IE
LDPB2835Z24120R		60	IE
LDPB2835Z2420R		62	IE
LDPB4040RGB24120		57	IE
LDPB4040RGB241205		59	IE
LDPB5050PIX2496R		57	IE
LDPB5050RGBW246R		56	IE
LDPBCOB2224480R5	Nuevo	65	IE
LDPBCOB2424480R5	Nuevo	65	IE
LDPBCOB2724480R5		65	IE
LDPBCOB2724528R		67	IE
LDPBCOB276524608		53	IE
LDPBCOBPRGB24720		68	IE
LDPBCOBW24480R5		65	IE
LDPBCOBW24512R		66	IE
LDPBCOBW24528R		67	IE
LDPBCOBWW24480R5	Nuevo	65	IE
LDPBCOBWW24512R		66	IE
LDPBCOBWW24528R		67	IE
LDPBCOBZ24480R5		65	IE
LDPBCOBZ24512R		66	IE
LDPBCOBZ24528R		67	IE
LDZ2835W24120		60	IE
LDZ2835WW24120		60	IE
LDZ2835Z24120		60	IE
LDZ3535RGB24120		61	IE
LE28352224240R		62	IE
LE28352724120R		63	IE
LE28352724240R		62	IE
LE2835272460R		63	IE
LE2835W24120R		63	IE
LE2835W24240R		62	IE
LE2835WW24240R		62	IE
LE2835Z24120R		63	IE
LE2835Z24240R		62	IE
LE2835Z2460R		63	IE
LED0119PCBE		312	IL
LED0616PCBE		312	IL
LED1212PC4WWWB	Nuevo	315	IL
LED204PCHBE		313	IL
LED22PC18WWWB		320	IL

Ilumileds S.A. de C. V e Ingeniería electrodigital, audio, video, iluminación S.A de C.V. se reserva el derecho de modificar la información sin previo aviso y no se hace responsable por errores u omisiones en este documento.

LED310GABE		360	IL
LED404PCHBE		314	IL
LED5640B10WWW		363	IE
LED803HBE		363	IL
LED803HE		363	IL
LED803PCHBE		311	IL
LED803PCSHBE		311	IL
LED803PCSHE		311	IL
LED804PCHBE		314	IL
LED804PCHE		314	IL
LED8663LGABE		364	IL
LED8663LGAWE		364	IL
LED8663SGABE		364	IL
LED8663SGAWE		364	IL
LEDSUN6WWWB	Nuevo	297	IL
LRRCOB2724400R5	Nuevo	64	IE
LRRCOB2724480R	Nuevo	64	IE
LRRCOBRGB24576		67	IE
LRRCOBWW24400R5	Nuevo	64	IE
LRRCOBWW24480R	Nuevo	64	IE
LRRCOBZ24400R5	Nuevo	64	IE
LRRCOBZ24480R	Nuevo	64	IE
LTCTR I - A		98	IE
LTCTRI-WW		100	IE
LUMINT100W12W		228	IE
LUMINT100WW12W		228	IE
LUMLIN12036WWX		228	IL
LUMLIN6018WWX		228	IL

M

MARCO3012048WNW		225	IL
MARCO3012048WW		225	IL
MARCO303020WNW		226	IL
MARCO303020WW		226	IL
MARCO306030WNW		226	IL
MARCO306030WW		226	IL
MARCO6012060WNW		227	IL
MARCO6012060WW		227	IL
MARCO6012060WWW		227	IL
MARCO606036WCCT		227	IL
MARCO606048WNW		225	IL
MARCO606048WW		225	IL
MARCO606048WWW		225	IL
MICDIF1616		11	IE
MICDIF1616B		31	IE
MICDIF1616N		11	IE
MICDIF1722		13	IE
MICDIF1722C		13	IE
MICDIF1722N		13	IE
MICDIF1722NC		13	IE
MICDIF1806		11	IE
MICDIF1806CO		11	IE
MICDIF1806N		11	IE
MICDIF1911P		38	IE
MICDIF2213		23	IE
MICDIF2216		32	IE
MICDIF2216N		32	IE
MICDIF2411		23	IE
MICDIF2411N		23	IE
MICDIF3006		30	IE
MICDIF3030		35	IE
MICDIF3535		36	IE
MICDIF3535FLCO		12	IE
MICDIF3535N		36	IE
MICDIF3551		15	IE
MICDIF3551C		15	IE
MICDIF3551N		15	IE
MICDIF3551NC		15	IE
MICDIF5032		36	IE
MICDIF5175		16	IE
MICDIF5175UGR		16	IE
MICDIFDXA19		20/42	IE
MICDIFDXA19N		20	IE
MICDIFILUPA07		25	IE
MICDIFILUPA07A		25	IE
MICDIFILUPA07AN		25	IE
MICDIFILUPA07N		25	IE
MICDIFILUPA1005		24	IE
MICDIFILUPA1005C		24	IE
MICDIFILUPA1009		24	IE
MICDIFILUPA109		10	IE
MICDIFILUPA109N		10	IE
MICDIFILUPA1205		26	IE
MICDIFILUPA1205N		26	IE
MICDIFILUPA1401		29	IE
MICDIFILUPA1401N		29	IE
MICDIFILUPA1402		29	IE
MICDIFILUPA1402N		29	IE
MICDIFILUPA1855		14	IE
MICDIFILUPA191		17	IE
MICDIFILUPA2310		27	IE
MICDIFILUPA2408		14	IE
MICDIFILUPA30		37	IE
MICDIFILUPA3830		35	IE
MICDIFILUPA525		26	IE
MICDIFILUPA525N		26	IE
MICDIFILUPA60		37	IE
MICDIFILUPA646		27	IE
MICDIFPA0806		17	IE
MICDIFPA0806N		17	IE
MICDIFPA1207		18	IE
MICDIFPA1612		16	IE
MICDIFPA1612N		16	IE
MICDIFPA2013C		28	IE
MICDIFPA2018		18	IE
MICDIFPA2018N		18	IE
MICDIFPA2210		19	IE
MICDIFPA6114		28	IE
MICILUPA240304		33	IE
MICILUPA240304N		33/34	IE
MICNT3535FLCO		12	IE
MICROTRK1PCB30CM		206	IE

Ilumileds S.A. de C. V e Ingeniería electrodigital, audio, video, iluminación S.A de C.V. se reserva el derecho de modificar la información sin previo aviso y no se hace responsable por errores u omisiones en este documento.

MICROTRK1PCB90CM		206	IE
MINIAMPHEMBRA		111	IE
MINIAMPHEMBRA130		111	IE
MINIAMPMACHO		111	IE
MINIAMPMACHO130		111	IE
MR113WWE		338	IL
MR113WWWE		338	IL
MR165WDNWE		337	IL
MR165WDWE		337	IL
MR165WDWWE		337	IL
MR166WCCT	Nuevo	335	IL
MR167WNWE		336	IL
MR167WW3860		335	IL
MR167WWE		336	IL
MR167WWW3860		335	IL
MR167WWWE		336	IL
MR169WDNW		337	IL
MR169WDW		337	IL
MR169WDWW		337	IL
MR169WNW		336	IL
MR169WWW		336	IL
NANOTRK10151MB		175	IE
NANOTRK11382MB		176	IE
NANOTRK50151MB		175	IE
P12W130VWWZ		341	IL
P12W130VWZ		341	IL
P15W130VWWC		342	IL
P15W130VWWZ		341	IL
P15W130VWZ		341	IL
P5W130VWWZ		341	IL
P5W130VWZ		341	IL
P7W130VWWZ		341	IL
P7W130VWZ		341	IL
P8W130VWWC		341	IL
PA1004048WCBNW		220	IE
PA1004048WCBWW		220	IE
PA1004048WCNNW		220	IE
PA1004048WCNWW		220	IE
PA1612KIT.		16	IE
PA1612NKIT.		16	IE
PA1616BKIT.		31	IE
PA1616KIT.		11	IE
PA1616NKIT.		11	IE
PA1911P100WAC		214	IE
PA1911P100WNAC		214	IE
PA1911P100WWAC		214	IE
PA1911P150WAC		214	IE
PA1911P150WNAC		214	IE
PA1911P150WWAC		214	IE
PA1911P200WAC		214	IE
PA1911P200WNAC		214	IE
PA1911P200WWAC		214	IE
PA1911PKIT.		38	IE
PA2018100NWAC	Nuevo	213	IE
PA2018100WWAC	Nuevo	213	IE
PA2018200NWAC	Nuevo	213	IE
PA2018200WWAC	Nuevo	213	IE
PA2018N100NWAC	Nuevo	212	IE
PA2018N100WWAC	Nuevo	212	IE
PA2018N200NWAC	Nuevo	212	IE
PA2018N200WWAC	Nuevo	212	IE
PA2213KIT		23	IE
PA2411KIT.		23	IE
PA2411NKIT.		23	IE
PA3006KIT.		30	IE
PA3535100NWAC		214	IE
PA3535100WAC		214	IE
PA3535100WWAC		214	IE
PA3535150NWAC		214	IE
PA3535150WAC		214	IE
PA3535150WWAC		214	IE
PA3535200NWAC		214	IE
PA3535200WAC		214	IE
PA3535200WWAC		214	IE
PA3551NUGR1MWAC		215	IE
PA3551NUGR1MWNAC		215	IE
PA3551NUGR1MWWAC		215	IE
PA3551NUGR2MWAC		215	IE
PA3551NUGR2MWNAC		215	IE
PA3551NUGR2MWWAC		215	IE
PA3551UGR1MWAC		215	IE
PA3551UGR1MWNAC		215	IE
PA3551UGR1MWWAC		215	IE
PA3551UGR2MWAC		215	IE
PA3551UGR2MWNAC		215	IE
PA3551UGR2MWWAC		215	IE
PA4575A42WNWN		216	IE
PA4575A42WWWN		216	IE
PA4575B36WNWN		217	IE
PA4575B36WWWN		217	IE
PA4575C36WNWN		217	IE
PA4575C36WWWN		217	IE
PA5175N1MWAC		216	IE
PA5175N1MWNAC		216	IE
PA5175N1MWWAC		216	IE
PA5175N2MWAC		216	IE
PA5175N2MWNAC		216	IE
PA5175N2MWWAC		216	IE
PA5270CBNW		218	IE
PA704036WCBNW		219	IE
PA704036WCBWW		219	IE
PA704036WCNNW		219	IE
PA704036WCNWW		219	IE
PABYT03A		218	IE
RBKBAR100CM		129/131	IE
RBKBAR50CM		129/131	IE
RBKBASSUJ		130/131	IE
RBKBRCONEX2HCAB		129/131	IE
RBKBRCONEX2M		129/131	IE
RBKBRCONEX3HCAB		129/131	IE

N

P

R

Ilumileds S.A. de C. V e Ingeniería electrodigital, audio, video, iluminación S.A de C.V. se reserva el derecho de modificar la información sin previo aviso y no se hace responsable por errores u omisiones en este documento.

RBKBRCONEX3M	129/131	IE
RBKBRCONIN2MH	129/131	IE
RBKBRCONIN3MH	129/131	IE
RBKCONBOX	129/131	IE
RBKCONH90CABV	129/131	IE
RBKCONH90V	129/131	IE
RBKCONHHMTH	129/131	IE
RBKCONHHMTH1	129/131	IE
RBKCONHMMTHCAB	129/131	IE
RBKCONM90CABV	129/131	IE
RBKCONM90V	129/131	IE
RBKCONMH180H	129/131	IE
RBKCONMH90HL	129/131	IE
RBKCONMH90HLCAB	129/131	IE
RBKCONMH90HR	129/131	IE
RBKCONMH90HRCAB	129/131	IE
RBKCONMH90V	129/131	IE
RBKCONMHHROT	129/131	IE
RBKCONMHROT	129/131	IE
RBKCONMHROTV	129	IE
RBKCONMMHHX	129/131	IE
RBKCONMMHROT	129/131	IE
RBKCOP180FLEX	129/131	IE
RBKLTBASHCAB	129	IE
RBKLTBASMCAB	129	IE
RBKLTFLOOD10WNWB	125/128	IE
RBKLTFLOOD10WWWB	125/128	IE
RBKLTRECP12WNWB	125/128	IE
RBKLTRECP12WWWB	125/128	IE
RBKLTRECPD12WNWB	125/128	IE
RBKLTRECPD12WWWB	125/128	IE
RBKLTSPOT10WNWB	125/128	IE
RBKLTSPOT10WWWB	125/128	IE
RBKLTSUS4L34NW	125	IE
RBKLTSUS4L34WW	125	IE
RBKSU2L2R31WCCT	127	IE
RBKSUJ	129/131	IE
RBKSUS2U35WCCT	126	IE
RBKSUS3L24WCCT	125	IE
RBKSUSLSC34WCCT	126	IE
RBKSUSP	131	IE
RVSCON	120	IE
RVSCONCAB	120	IE
RVSCOPX	120	IE
RVSSUJSOB	120	IE
SETBRAPILUPA1401	29	IE
SETBRATILUPA1401	29	IE
SETCLIP1722C	13	IE
SETCLIP3551C	15	IE
SETCLIPILUPA3830	35	IE
SETCLIPPA2403CO	33	IE
SETCLIPPA5032	36	IE
SETDIRBAS2310	27	IE
SETILUDXA1812	31	IE
SETILUDXA2512	32	IE
SETILUPA07	25	IE
SETILUPA07A	25	IE
SETILUPA07AN	25	IE
SETILUPA07N	25	IE
SETILUPA1205	26	IE
SETILUPA1402	29	IE
SETILUPA1402N	29	IE
SETILUPA191B	17	IE
SETILUPA191W	17	IE
SETILUPA2403CO	33	IE
SETILUPA2403CON	33	IE
SETILUPA2404CO	34	IE
SETILUPA2404CON	34	IE
SETILUPA3830	35	IE
SETMAG1722	13	IE
SLESAU10	110	IE
SOLILUDXA	31/32	IE
SOLILUPA3030	35	IE
STBRAPILUPA1401N	29	IE
STBRATILUPA1401N	29	IE
STICKCW4	109	IE
STICKDE3	109	IE
SUSPDW	132/135	IE
SWTOUCH1224VDC	97	IE
TAPA1722	13	IE
TAPA1722C	13	IE
TAPA1722N	13	IE
TAPA1722NC	13	IE
TAPA3551	15	IE
TAPA3551C	15	IE
TAPA3551N	15	IE
TAPA3551NC	15	IE
TAPA5175N	16	IE
TAPATRK10151MB	175	IE
TAPATRK11382MB	176	IE
TAPATRK50151MB	175	IE
TAPLAT1616	11	IE
TAPLAT1616B	31	IE
TAPLAT1616N	11	IE
TAPLAT1806	11	IE
TAPLAT1806N	11	IE
TAPLAT1911P	38	IE
TAPLAT2013	28	IE
TAPLAT2213	23	IE
TAPLAT2216	32	IE
TAPLAT2216N	32	IE
TAPLAT2411	23	IE
TAPLAT2411N	23	IE
TAPLAT30	37	IE
TAPLAT3006	30	IE
TAPLAT3030	35	IE
TAPLAT3535	36	IE
TAPLAT3535N	36	IE
TAPLAT3535NCFL	12	IE
TAPLAT3535NFL	12	IE

S

T

Ilumileds S.A. de C. V e Ingeniería electrodigital, audio, video, iluminación S.A de C.V. se reserva el derecho de modificar la información sin previo aviso y no se hace responsable por errores u omisiones en este documento.

	TAPLAT5032		36	IE
	TAPLAT525		26	IE
	TAPLAT525N		26	IE
	TAPLAT60		37	IE
	TAPLAT6114		28	IE
	TAPLAT646		27	IE
	TAPLATILUINTBB	Nuevo	136	IE
	TAPLATILUINTBN	Nuevo	136	IE
	TAPLATILUPA1005		24	IE
	TAPLATILUPA1009		24	IE
	TAPLATILUPA109		10	IE
	TAPLATILUPA109N		10	IE
	TAPLATILUPA1205		26	IE
	TAPLATILUPA1205N		26	IE
	TAPLATILUPA2310		27	IE
	TAPLATILUPA2408N		14	IE
	TAPLATPA0806		17	IE
	TAPLATPA0806N		17	IE
	TAPLATPA1207		18	IE
	TAPLATPA2018		18	IE
	TAPLATPA2018N		18	IE
	TAPLATPA2210		19	IE
	TERMOTL9MM		83	IE
	TOR15MM3006		30	IE
	TYLWWW118RWWI		373	IE
	TYLWWW124RWWI		374	IE
	TYLWWW136RWWI		374	IE
V	VZ0260		489	IE
	VZ082X600		489	IE
	VZ091000		489	IE
	VZ11		489	IE
	VZ22		489	IE
	VZ74		489	IE
	VZ75		489	IE
	VZ84		489	IE
	VZIC01B		489	IE
	VZIC01N		489	IE
	VZIC01P		489	IE
	VZIC02B		489	IE
	VZIC02N		489	IE
	VZIC02P		489	IE
	VZIC03B		489	IE
	VZIC03N		489	IE
	VZIC03P		489	IE
	VZIC06B		489	IE
	VZIC06P		489	IE
W	WS-K1008-12		96	IE
	WSCONIR24B		99	IE
	WW12X2WW15X45		353	IE
	WW18X2WW15X45		354	IE
	WW9X2WW15X45		353	IE
Y	YDC009		103	IE

ESCANEA EL CÓDIGO PARA CONOCER MÁS SOBRE NUESTROS CATÁLOGOS



Ilumileds S.A. de C. V e Ingeniería electrodigital, audio, video, iluminación S.A de C.V. se reserva el derecho de modificar la información sin previo aviso y no se hace responsable por errores u omisiones en este documento.

VISÍTANOS EN

@ilumileds.oficial

ilumileds.com.mx