CLASS®

2026

HIGH DECORATIVE ILLUMINATION

Contenido: Class 2026

¡Bienvenido al catálogo 2026! **Tu estilo empieza aquí.**
Explora las tendencias que Class tiene para ti y haz clic en la categoría que define tu próxima gran temporada.



Colgantes
El centro de todas las miradas.



Ventiladores
Estilo y frescura en movimiento.



Plafones
Iluminación que viste el techo.



Mesa
Diseño funcional en cada rincón.



Piso
Crea atmósferas con un solo toque.



Pared
Luz de acento para tus muros.



Hogar y exterior
Más que luz, el complemento perfecto.

CLASS ILUMINACIÓN es una empresa mexicana con más de 32 años de trayectoria.
Nuestra filosofía se centra en la innovación y la excelencia, desarrollando constantemente nuevas tendencias para el mercado.

Somos el proveedor preferido en la industria del interiorismo por nuestro excelente costo-beneficio y por contar con un amplio catálogo de más de 1000 modelos de entrega inmediata, cubriendo las últimas tendencias en iluminación residencial y decorativa.

Síguenos en redes

Visita nuestra página web

COLGANTES
COLGANTES
COLGANTES
COLGANTES

CLASS 2026: COLGANTES

Regresar al inicio



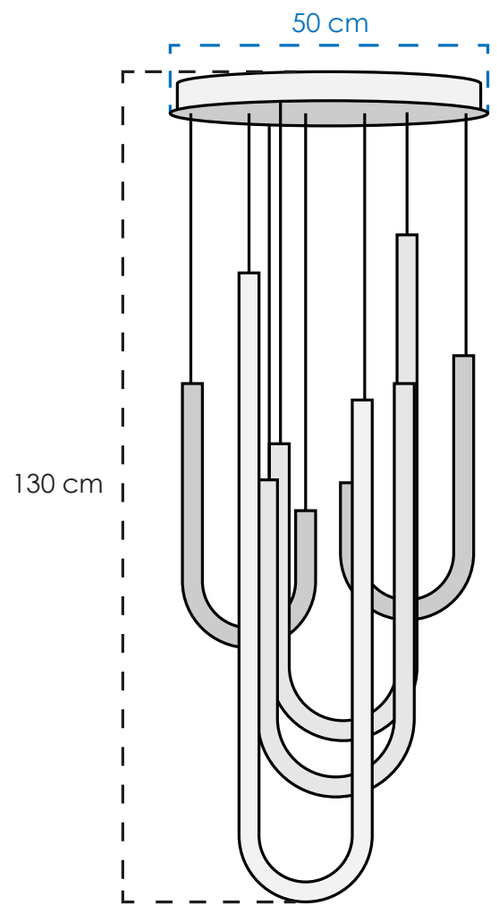

CLASSCL00024

MATERIAL	Metal y acrílico
COLOR	Blanco
PESO NETO	4 kg
FOCOS	4 leds integrados
TEMPERATURA	3000° K
POTENCIA	60 W



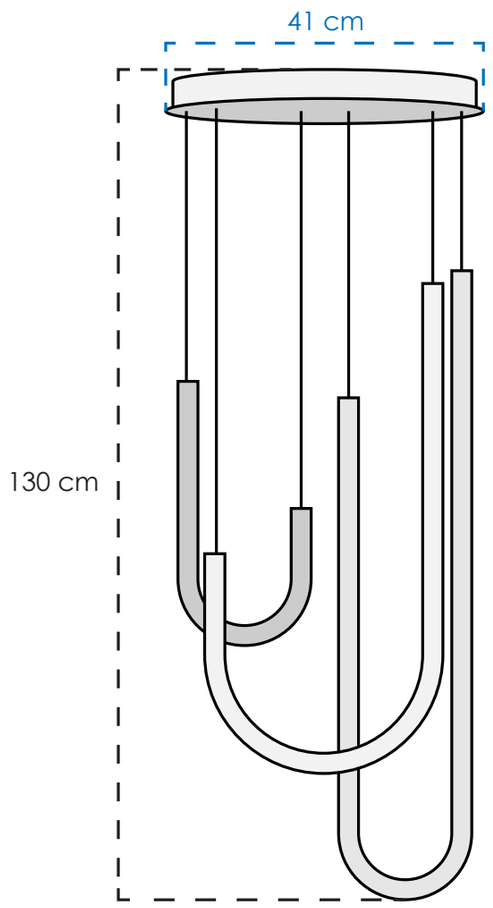

CLASSCL00054

MATERIAL	Metal y acrílico
COLOR	Blanco
PESO NETO	3.2 kg
FOCOS	3 leds integrados
TEMPERATURA	3000° K
POTENCIA	42 W



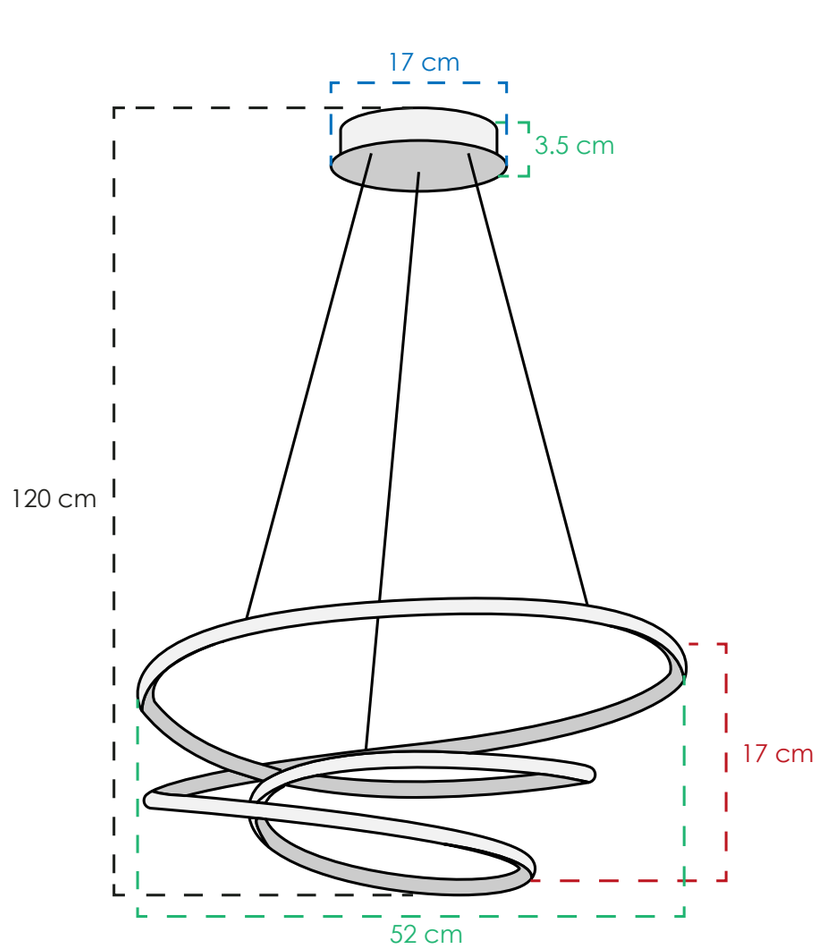

CLASSCL00053

MATERIAL	Metal y silicon
COLOR	Gris y mate
PESO NETO	1.2 kg
FOCOS	1 led integrado
TEMPERATURA	3000° K
POTENCIA	40 W

CLASS®

CLASS 2026: COLGANTES

Regresar al inicio

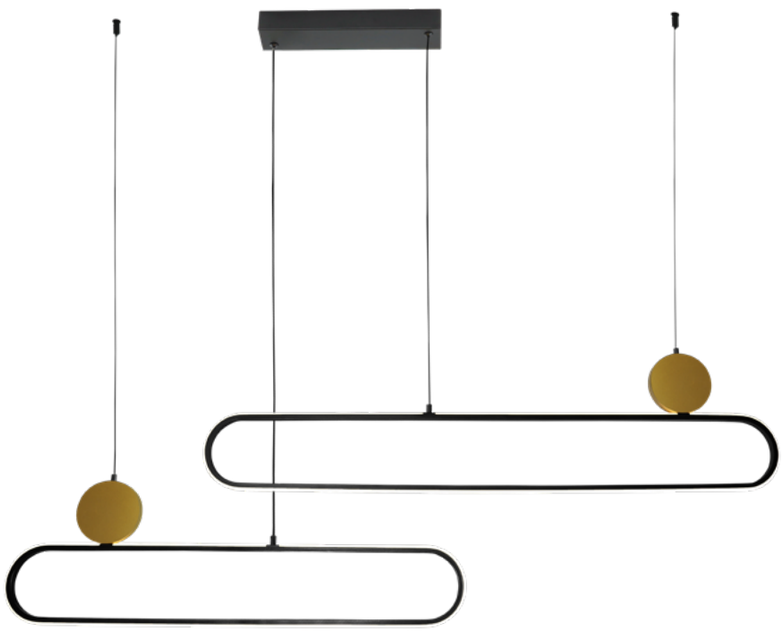

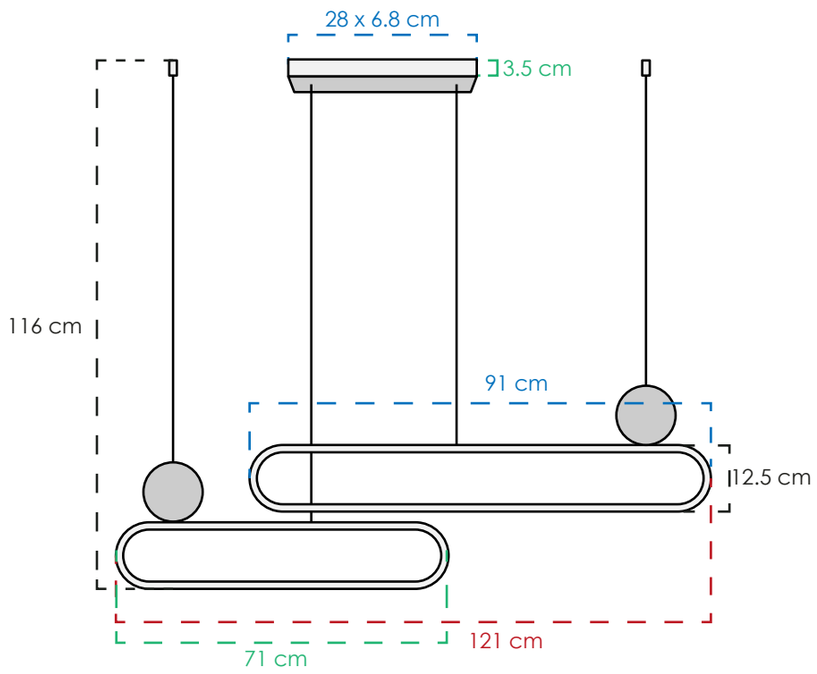

CLASSCL00028

MATERIAL	Metal y acrílico
COLOR	Negro y dorado
PESO NETO	2.2 kg
FOCOS	2 leds integrados
TEMPERATURA	3000° K
POTENCIA	48 W



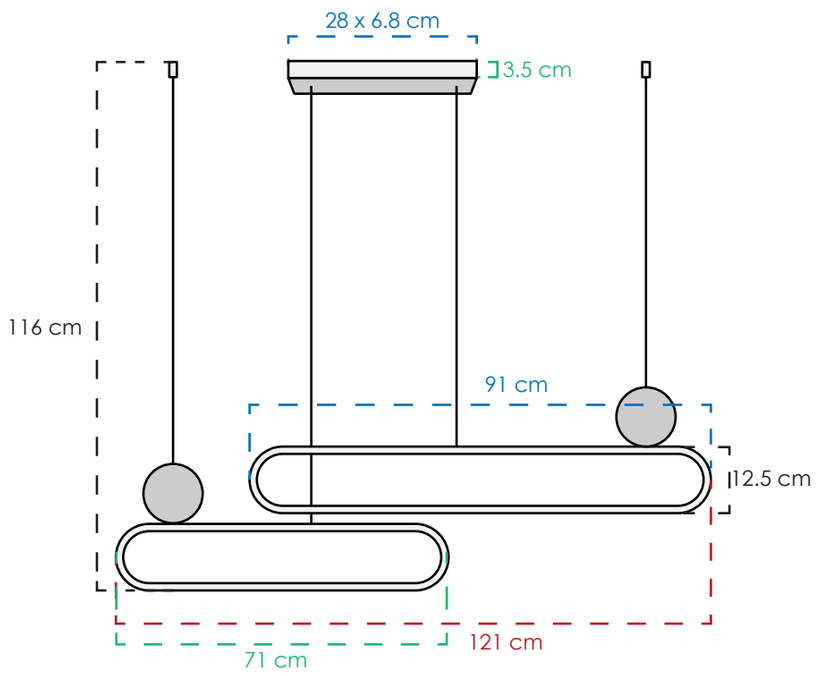

CLASSCL00055

MATERIAL	Metal y acrílico
COLOR	Dorado y negro
PESO NETO	2.2 kg
FOCOS	2 leds integrados
TEMPERATURA	3000° K
POTENCIA	48 W

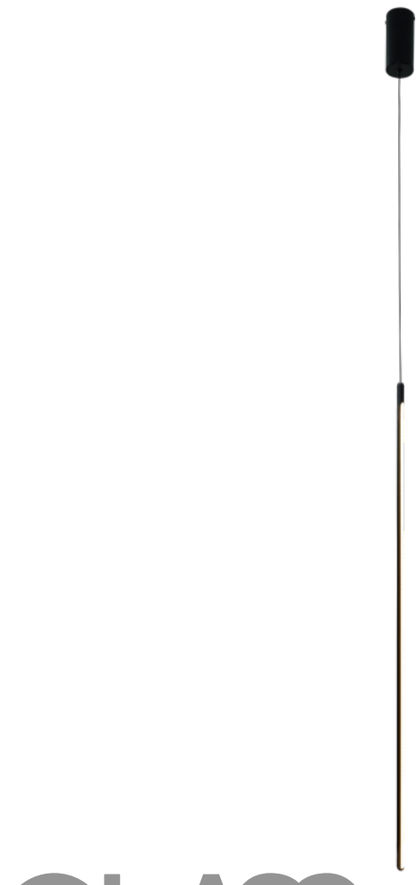

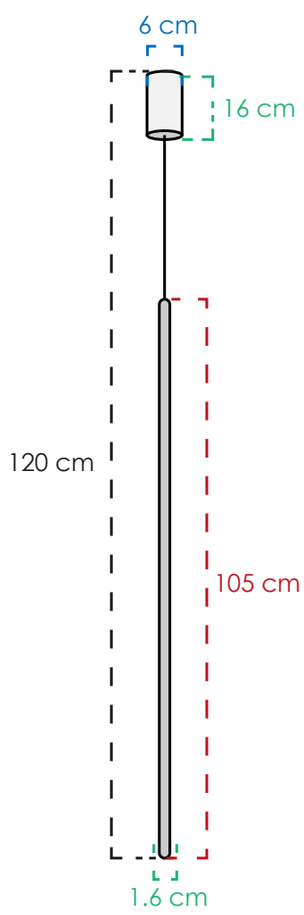

CLASSCL00034

MATERIAL	Metal y acrílico
COLOR	Negro y mate
PESO NETO	0.5 kg
FOCOS	1 led integrado
TEMPERATURA	3000° K
POTENCIA	16 W

CLASS®

CLASS 2026: COLGANTES

Regresar al inicio

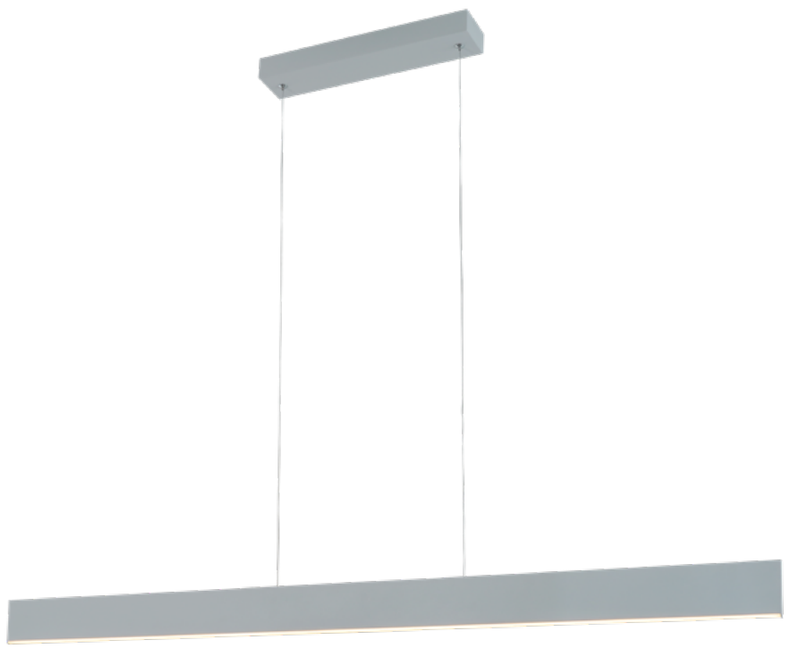

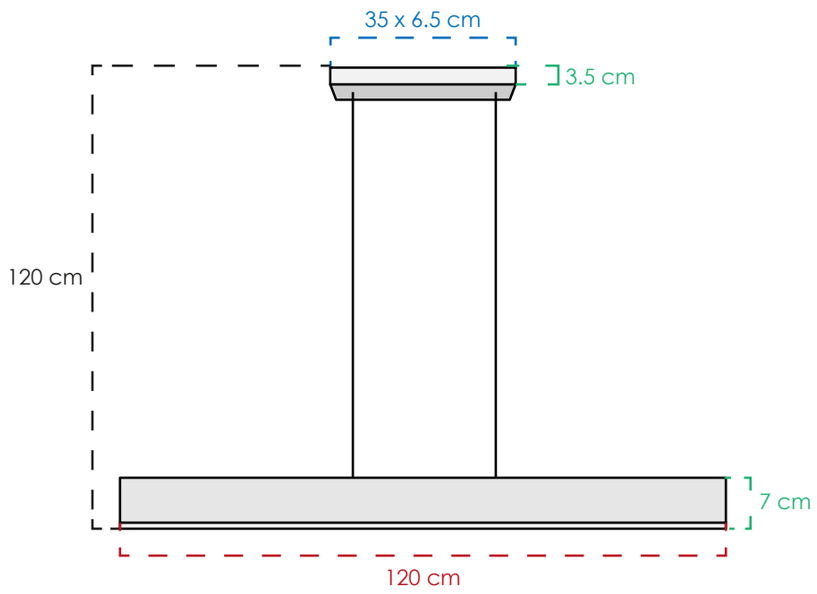

CLASSCL00025

MATERIAL	Metal y acrilico
COLOR	Blanco y mate
PESO NETO	1.1 kg
FOCOS	1 led integrado
TEMPERATURA	3000° K
POTENCIA	20 W

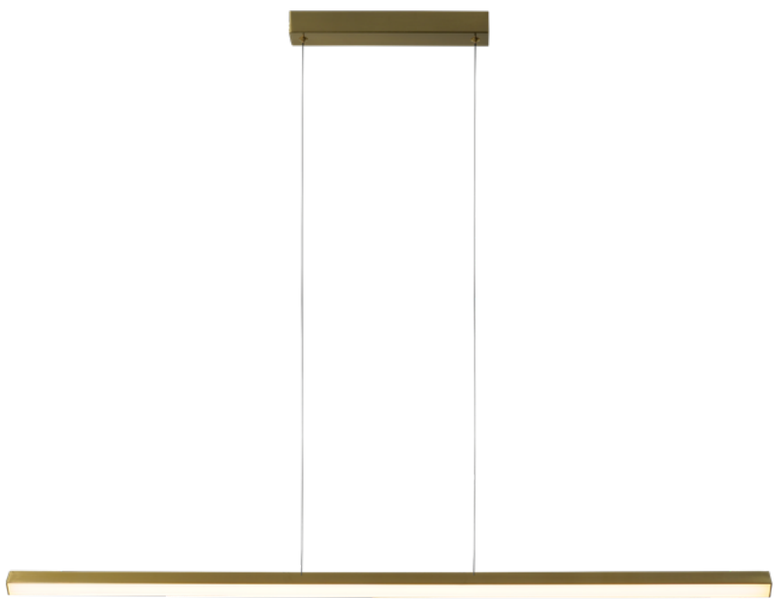

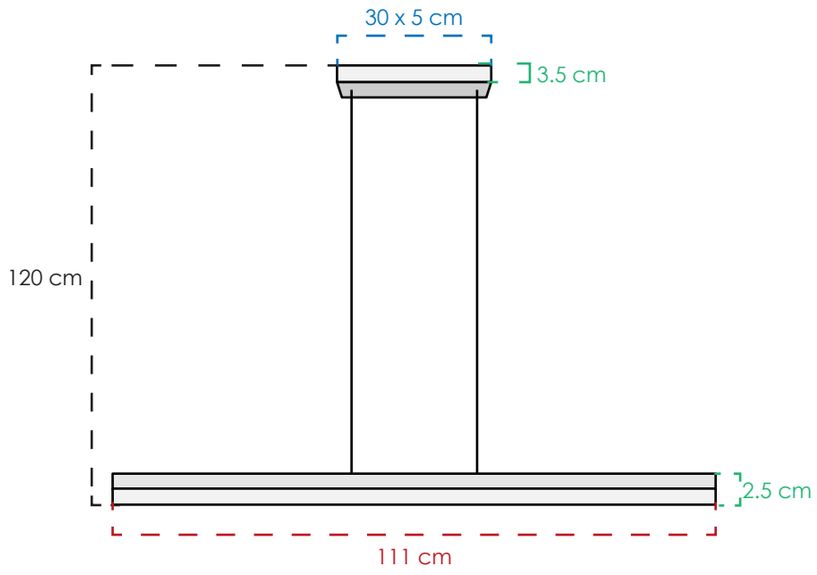

CLASSCL00033

MATERIAL	Metal y acrilico
COLOR	Dorado y mate
PESO NETO	0.75 kg
FOCOS	1 led integrado
TEMPERATURA	3000° K
POTENCIA	30 W



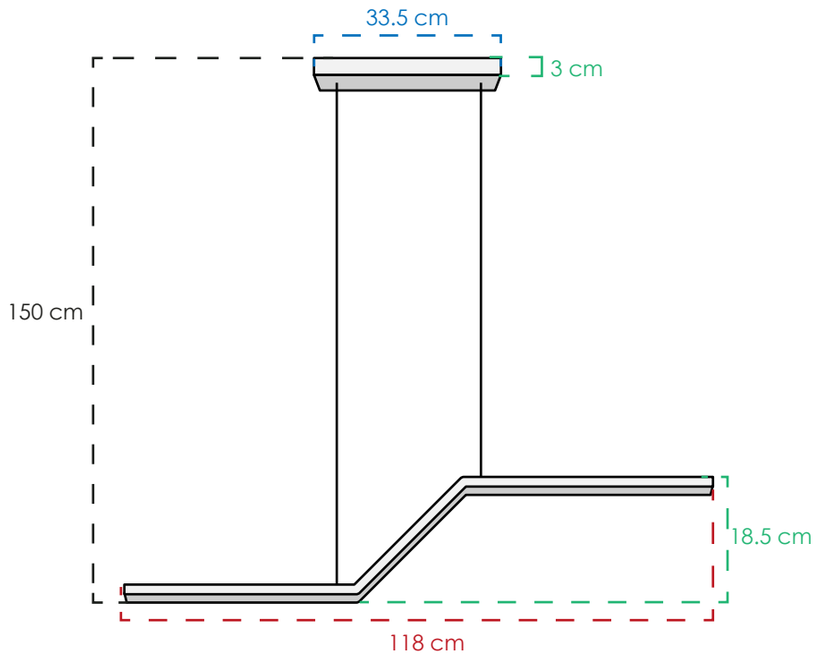

CLASSCL00160

MATERIAL	Metal y silicon
COLOR	Negro y mate
PESO NETO	2.8 kg
FOCOS	1 led integrado
TEMPERATURA	3000° K
POTENCIA	30 W

CLASS

CLASS 2026: COLGANTES

Regresar al inicio



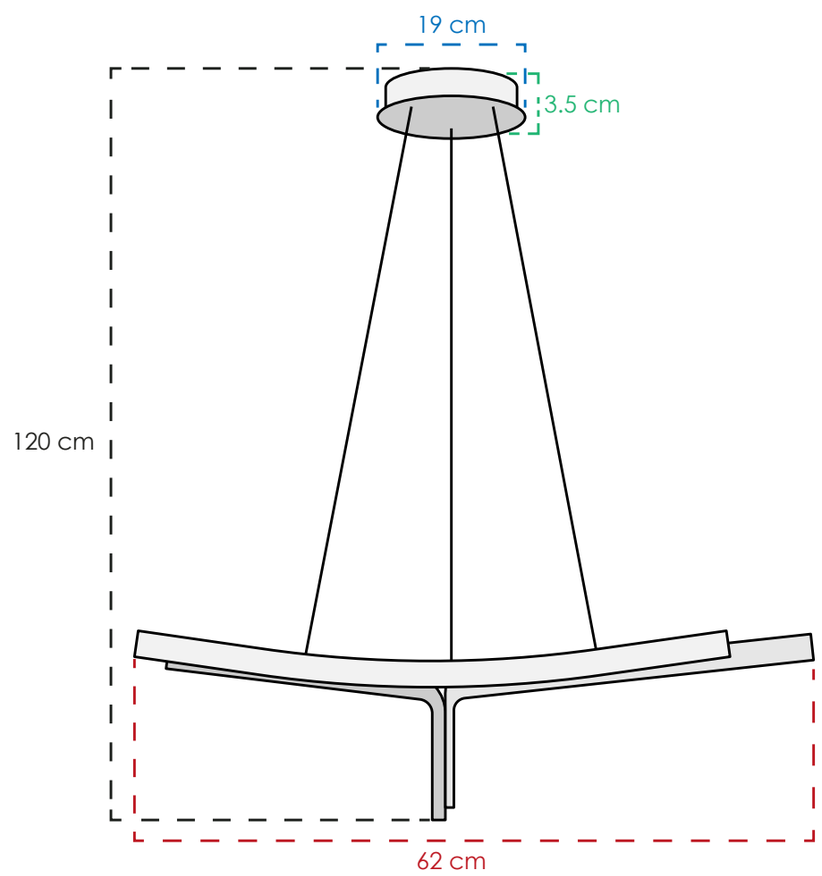

CLASSCL00038

MATERIAL	Metal y silicon
COLOR	Negro y mate
PESO NETO	0.92 kg
FOCOS	3 leds integrados
TEMPERATURA	3000° K
POTENCIA	30 W



CLASS 2026: COLGANTES

Regresar al inicio



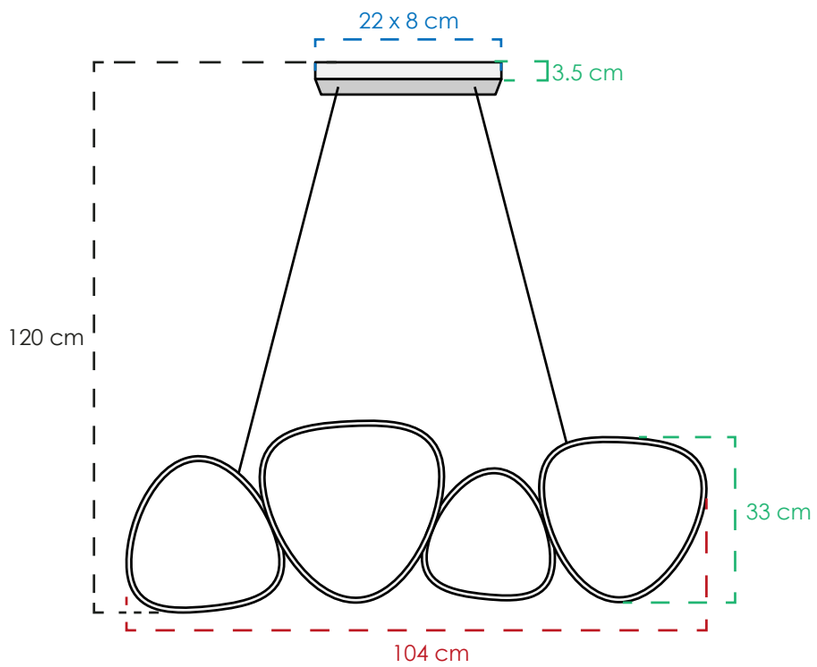

CLASSCL00041

MATERIAL	Metal y silicon
COLOR	Blanco
PESO NETO	1.2 kg
FOCOS	4 leds integrados
TEMPERATURA	3000° K
POTENCIA	48 W



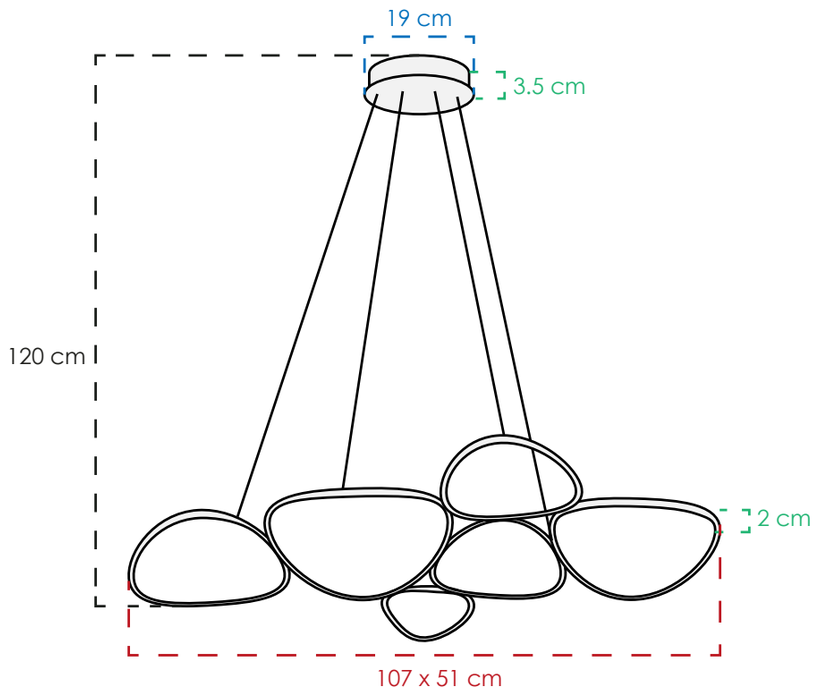

CLASSCL00042

MATERIAL	Metal y silicon
COLOR	Blanco
PESO NETO	1.3 kg
FOCOS	6 leds integrados
TEMPERATURA	3000° K
POTENCIA	58 W



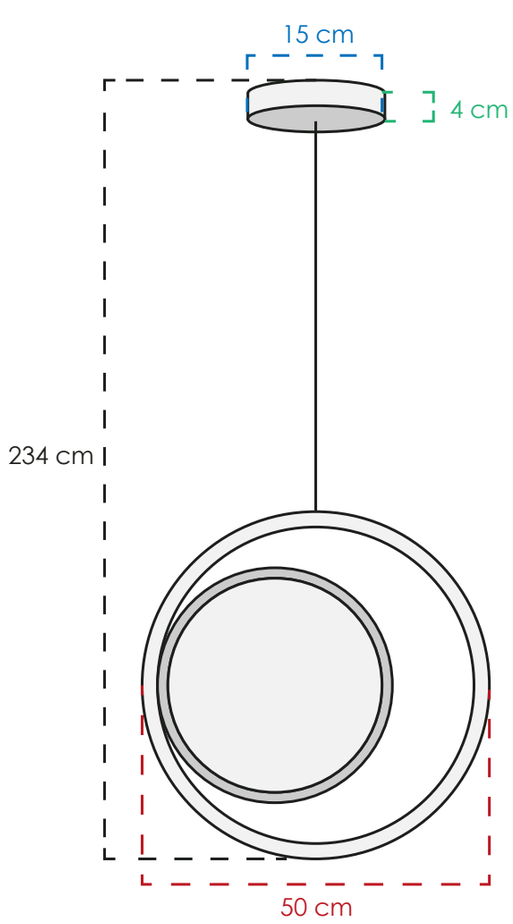

CLASSCL00149

MATERIAL	Metal y acrílico
COLOR	Dorado y blanco
PESO NETO	5.4 kg
FOCOS	1 led integrado
TEMPERATURA	3000° K
POTENCIA	15 W

CLASS 2026: COLGANTES

Regresar al inicio



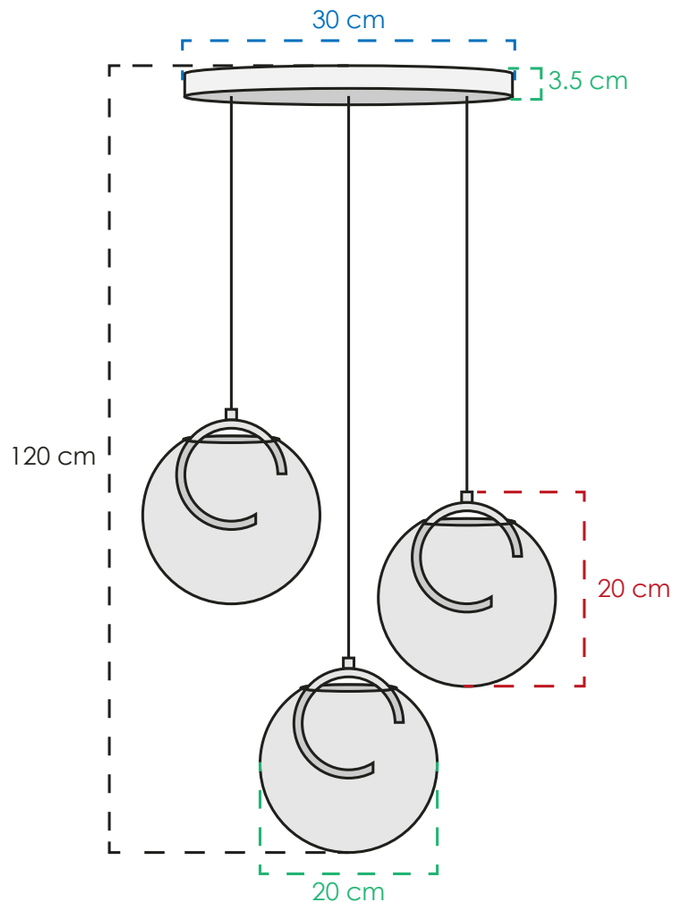

CLASSCL00048

MATERIAL	Metal y vidrio
COLOR	Negro y ámbar
PESO NETO	2.8 kg
FOCOS	3 leds integrados
TEMPERATURA	3000° K
POTENCIA	15 W

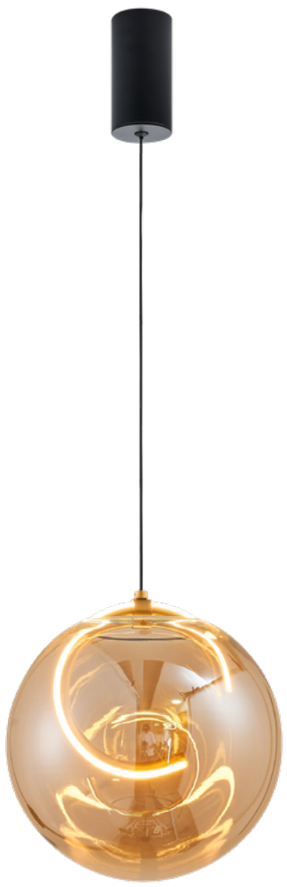

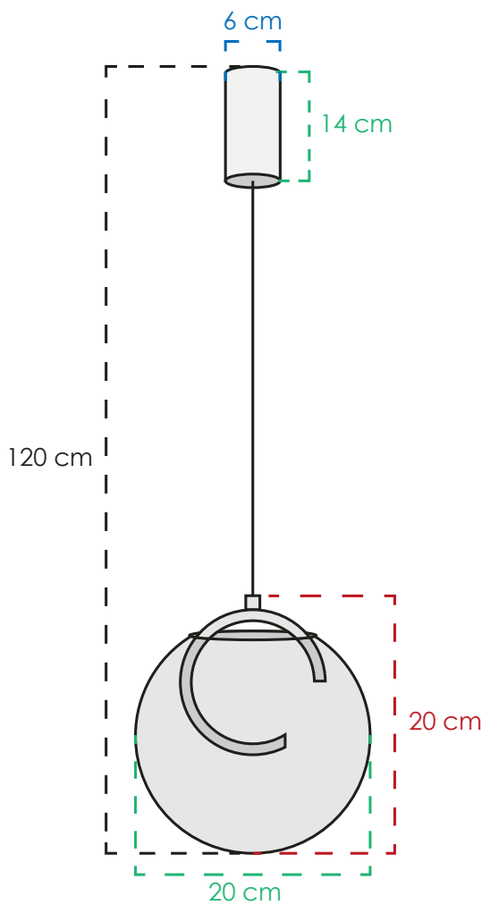

CLASSCL00049

MATERIAL	Metal y vidrio
COLOR	Negro y ámbar
PESO NETO	0.8 kg
FOCOS	1 led integrado
TEMPERATURA	3000° K
POTENCIA	5 W



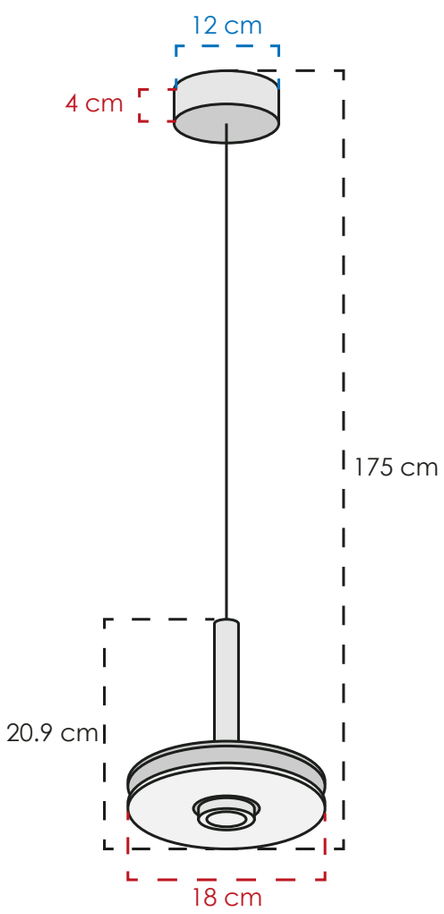

CLASSCL00251

MATERIAL	Metal y vidrio
COLOR	Dorado y claro
PESO NETO	0.6 kg
FOCOS	1 led integrado
TEMPERATURA	3000° K
POTENCIA	10 W

CLASS®

CLASS 2026: COLGANTES

Regresar al inicio

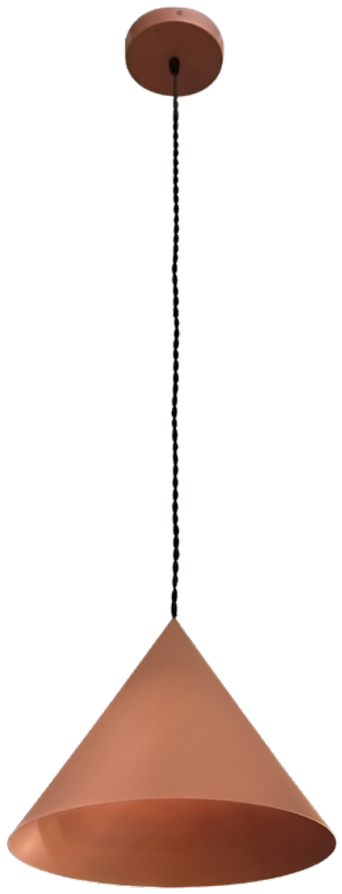

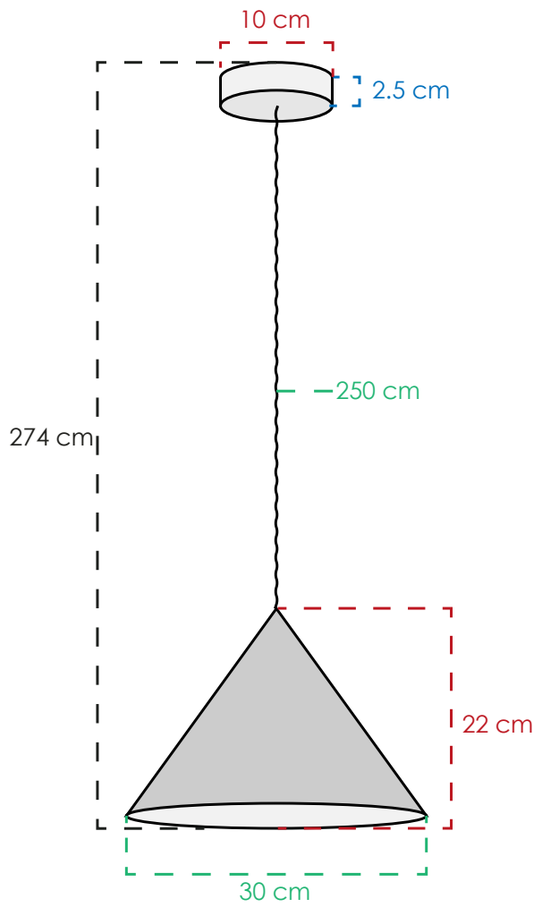

CLASSCL00093

MATERIAL	Metal
COLOR	Marrón
PESO NETO	0.8 kg
FOCOS	1 E26
TEMPERATURA	3000° K
POTENCIA	4 W

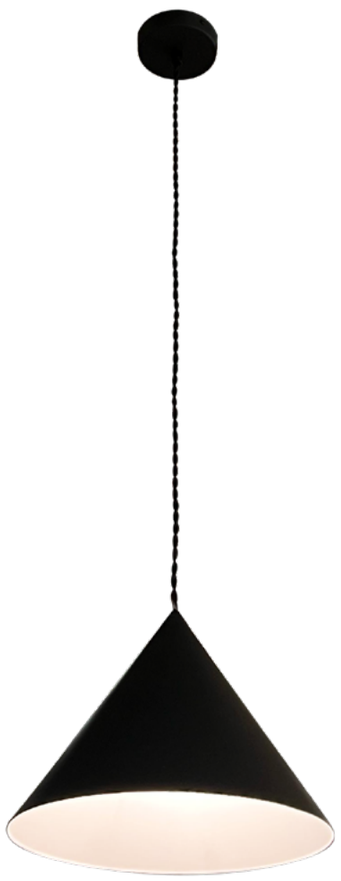

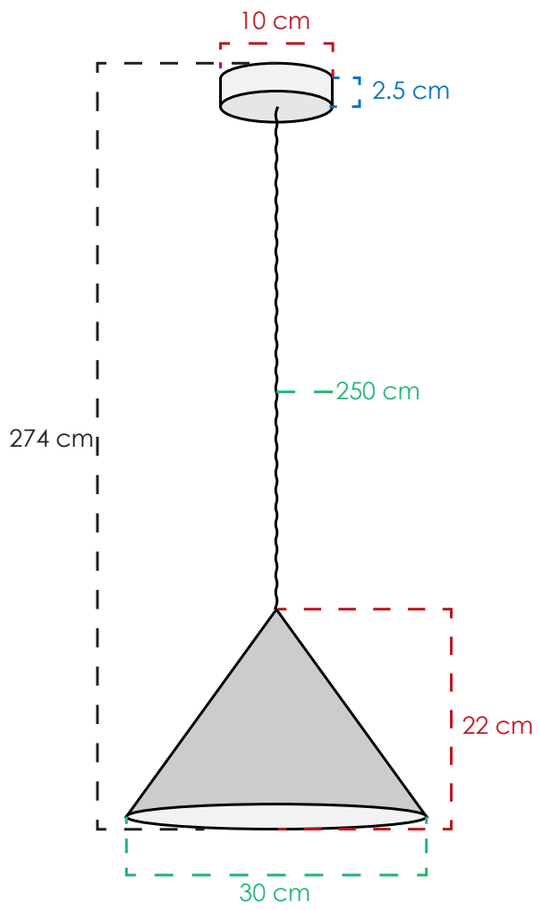

CLASSCL00094

MATERIAL	Metal
COLOR	Negro y blanco
PESO NETO	0.8 kg
FOCOS	1 E26
TEMPERATURA	3000° K
POTENCIA	4 W



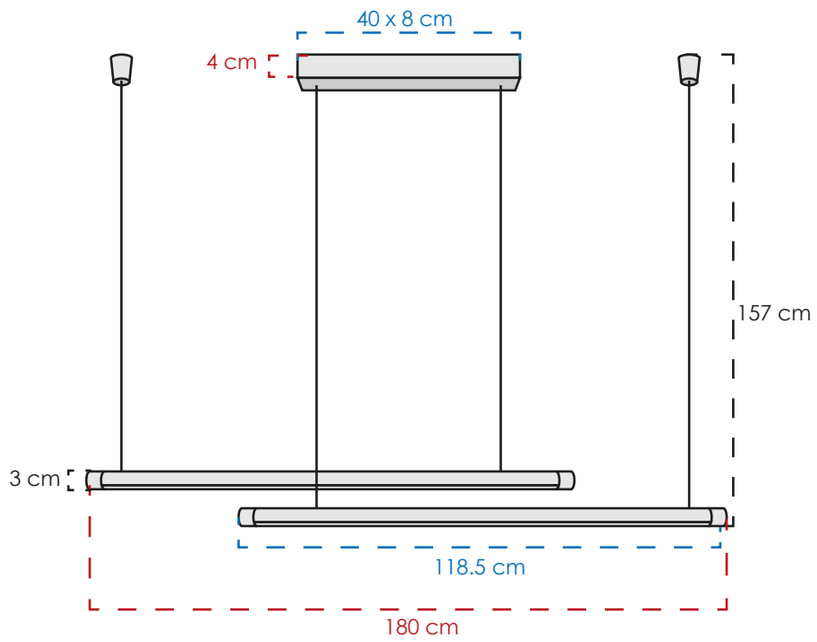

CLASSCL00252

MATERIAL	Metal y acrílico
COLOR	Negro y mate
PESO NETO	3 kg
FOCOS	2 leds integrados
TEMPERATURA	3000° K
POTENCIA	84 W

CLASS 2026: COLGANTES

Regresar al inicio



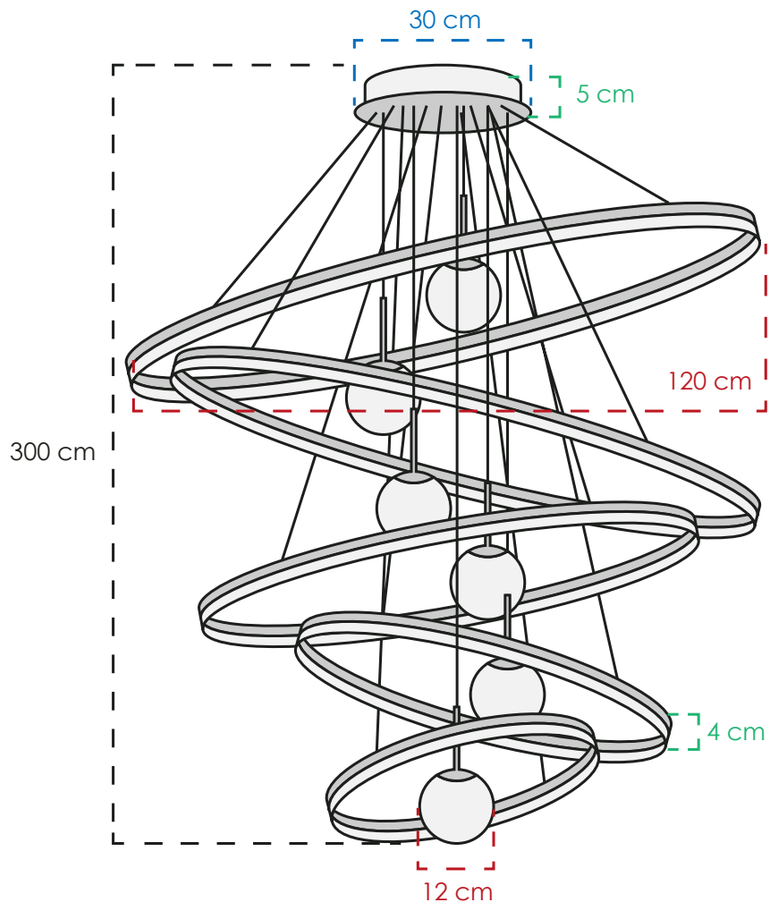

CLASSCL00116

MATERIAL	Metal y vidrio
COLOR	Negro y blanco
PESO NETO	11.2 kg
FOCOS	11 leds integrados
TEMPERATURA	3000° K
POTENCIA	260 W



CLASS 2026: COLGANTES

Regresar al inicio



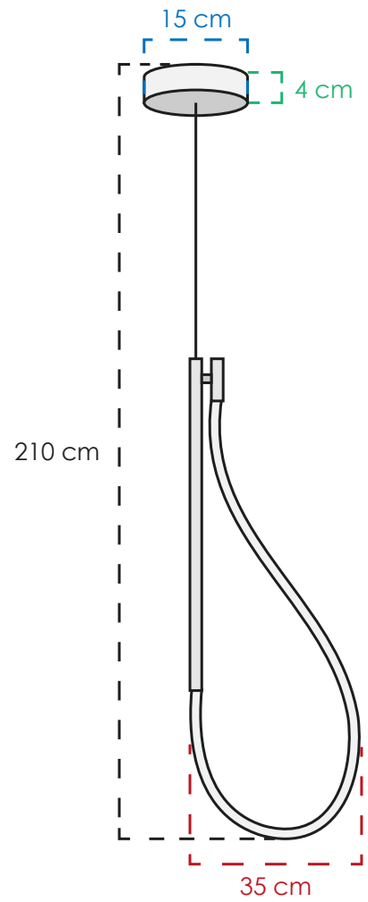

CLASSCL00161 | 162

MATERIAL	Metal y silicona
COLOR	Negro | Dorado
PESO NETO	1.3 kg
FOCOS	1 led integrado
TEMPERATURA	3 cambios de luz
POTENCIA	7 W

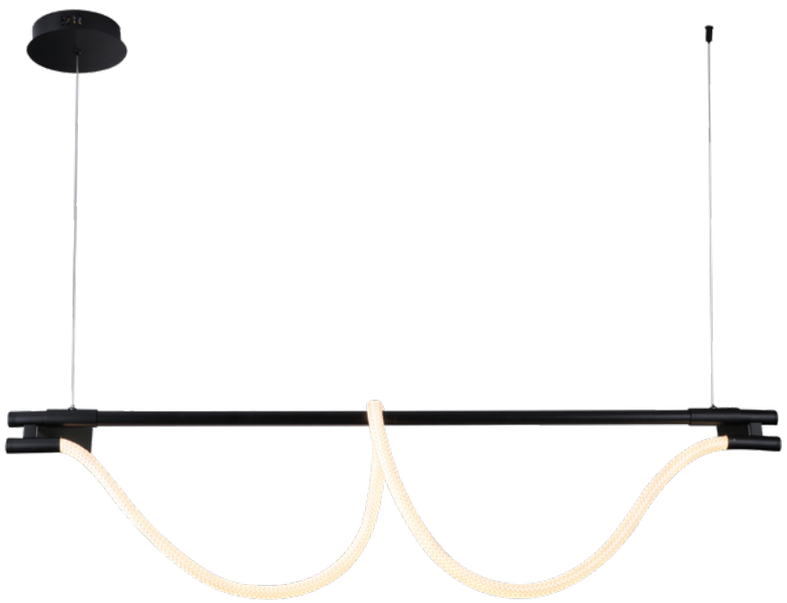

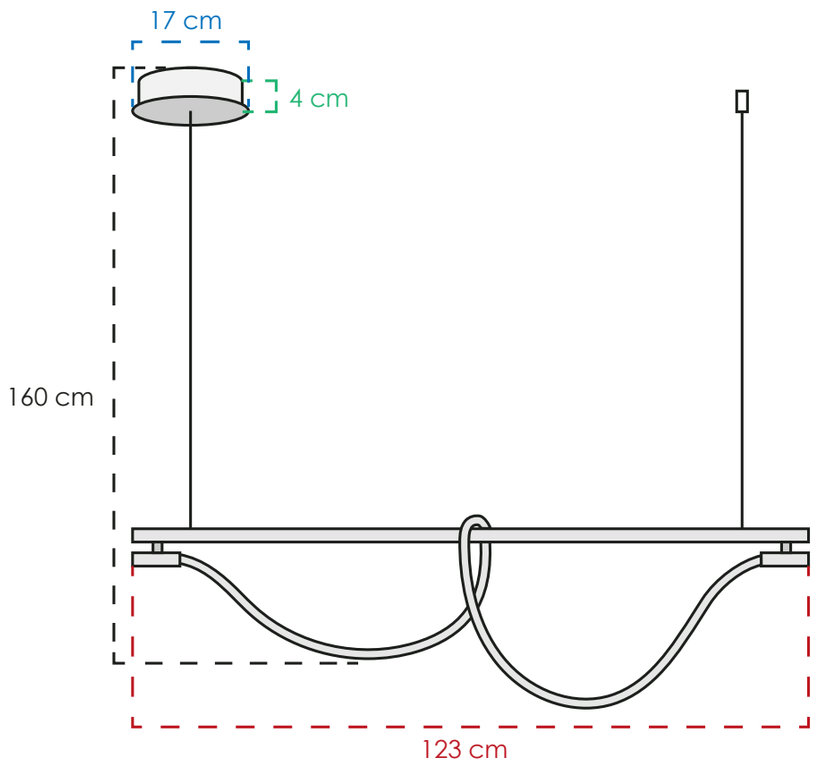

CLASSCL00163

MATERIAL	Metal y silicona
COLOR	Negro y mate
PESO NETO	1.9 kg
FOCOS	1 led integrado
TEMPERATURA	3 cambios de luz
POTENCIA	50 W

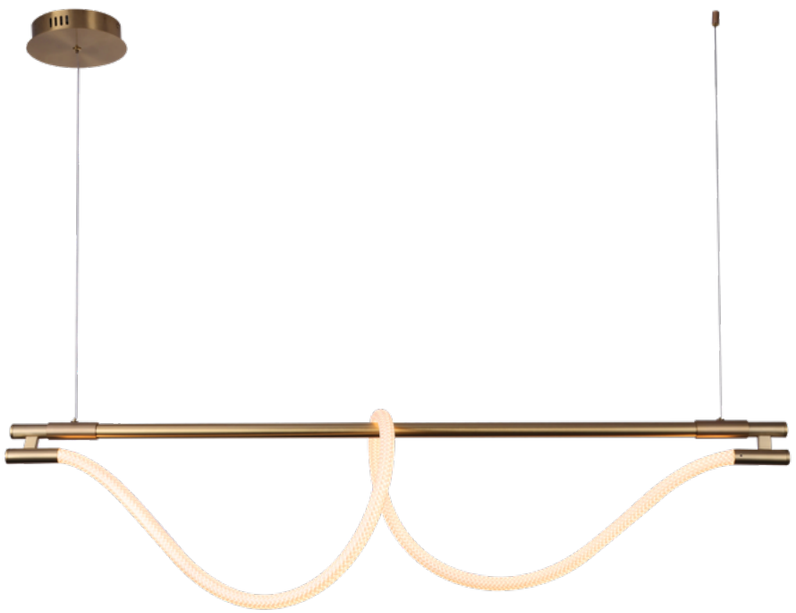

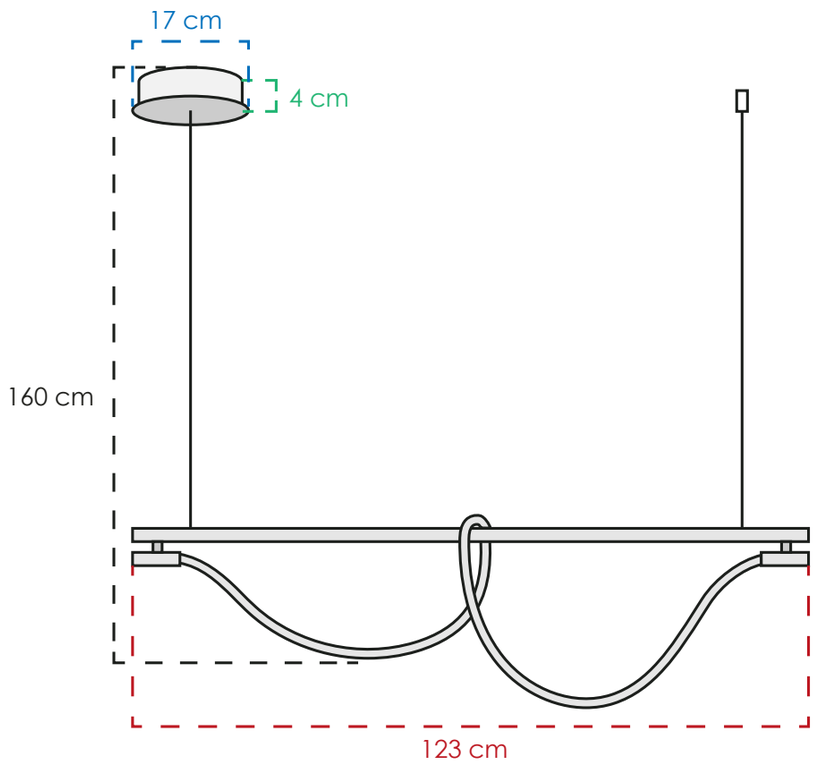

CLASSCL00164

MATERIAL	Metal y silicona
COLOR	Dorado y mate
PESO NETO	1.9 kg
FOCOS	1 led integrado
TEMPERATURA	3 cambios de luz
POTENCIA	50 W

CLASS

CLASS 2026: COLGANTES

Regresar al inicio



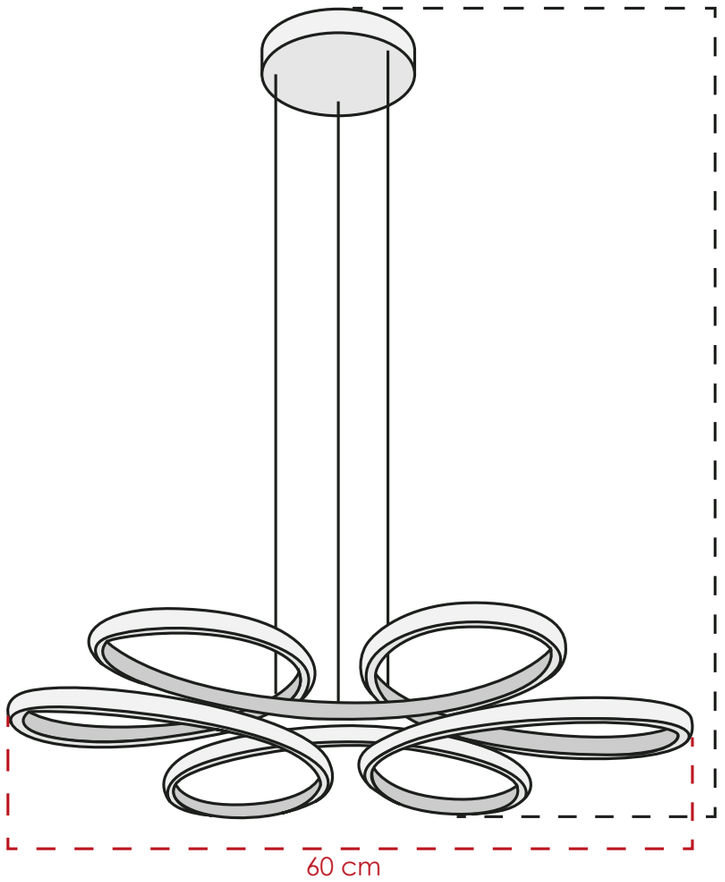

CLASSCL00184

MATERIAL	Metal y pvc
COLOR	Negro y mate
PESO NETO	5.4 kg
FOCOS	1 led integrado
TEMPERATURA	3000° K
POTENCIA	46 W

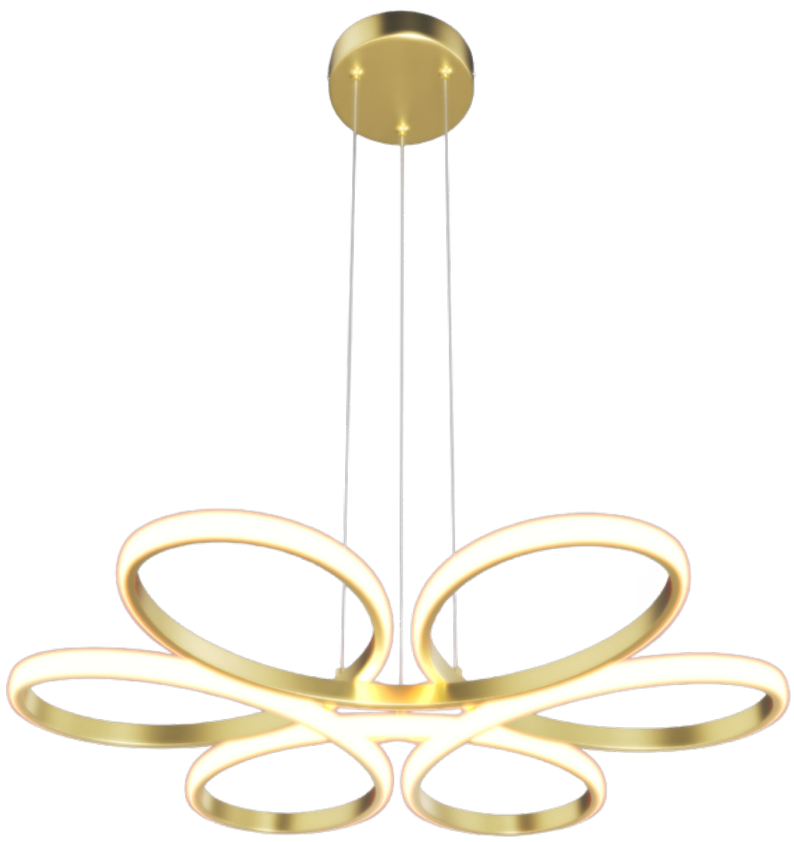

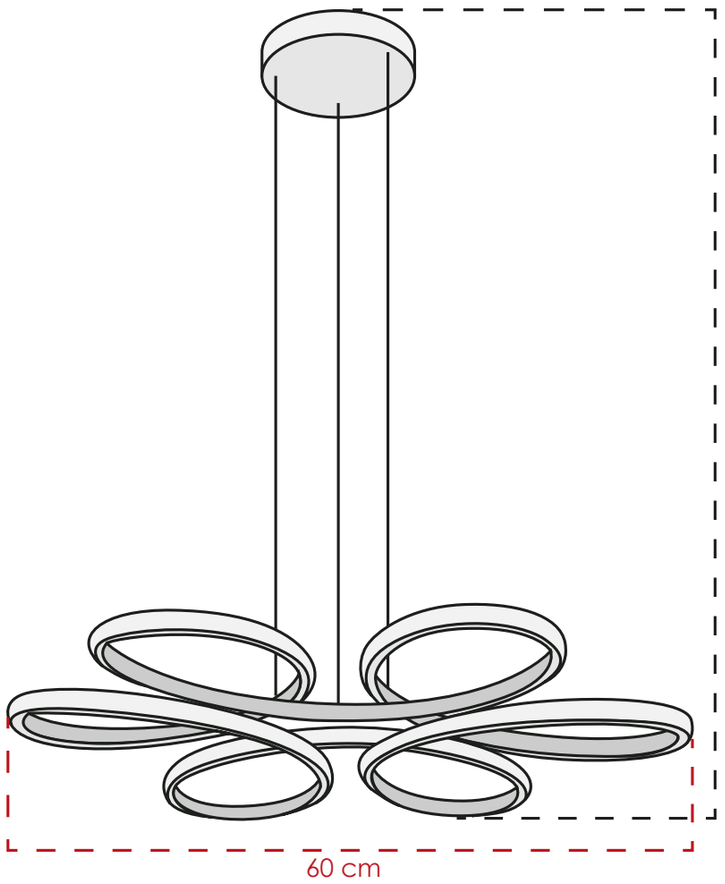

CLASSCL00185

MATERIAL	Metal y pvc
COLOR	Dorado y mate
PESO NETO	5.4 kg
FOCOS	1 led integrado
TEMPERATURA	3000° K
POTENCIA	46 W



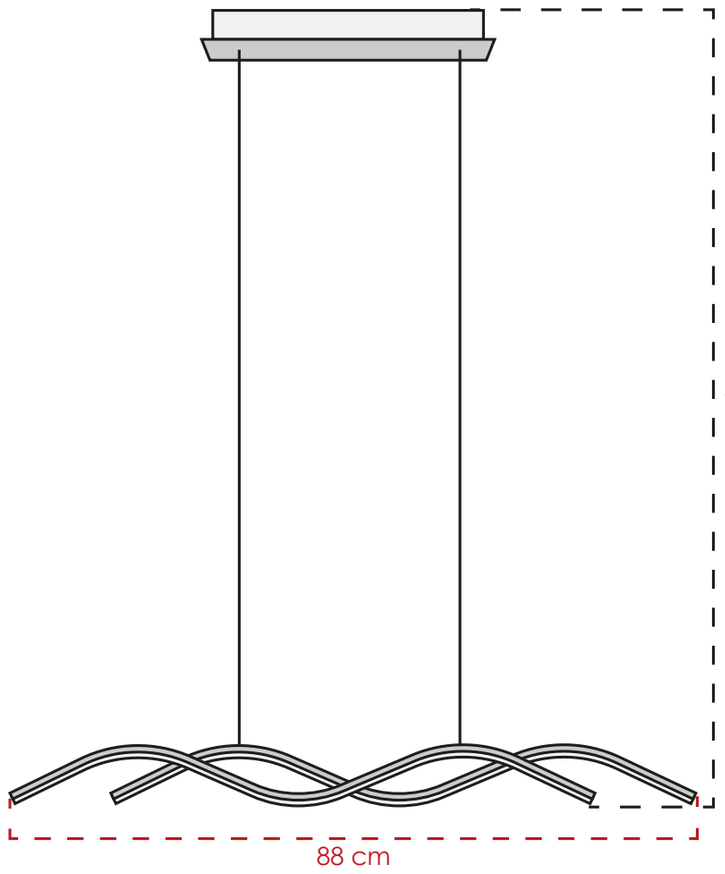

CLASSCL00198

MATERIAL	Metal y pvc
COLOR	Dorado y mate
PESO NETO	8.5 kg
FOCOS	2 leds integrados
TEMPERATURA	3000° K
POTENCIA	24 W

CLASS

CLASS 2026: COLGANTES

Regresar al inicio



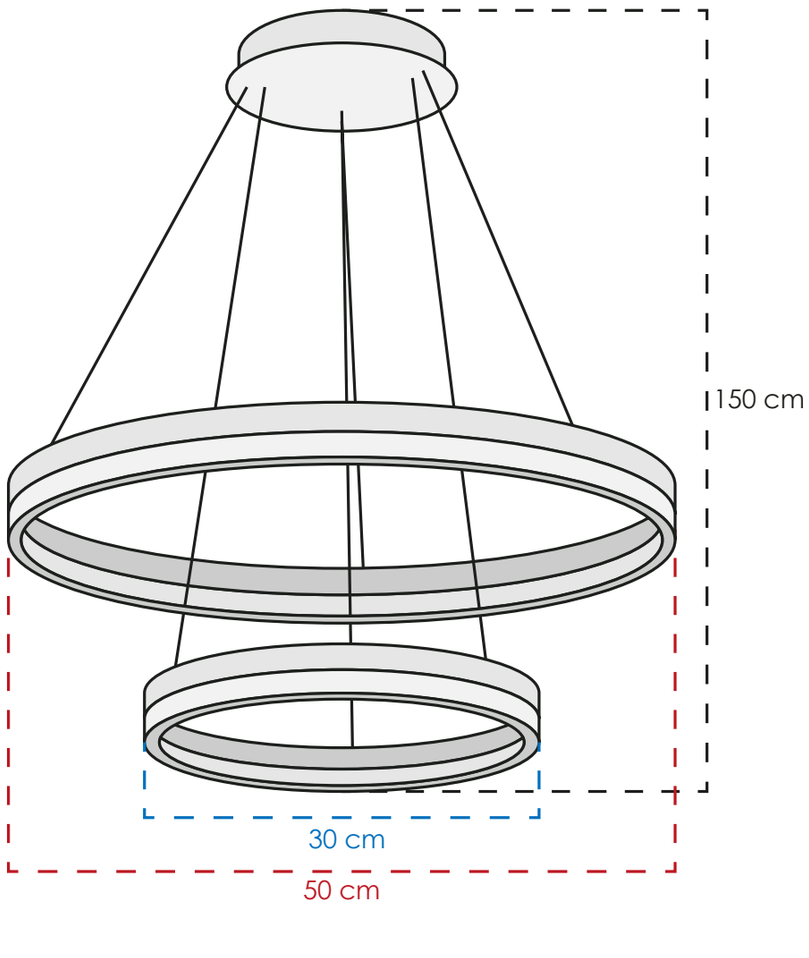

CLASSCL00209

MATERIAL	Metal y acrílico
COLOR	Dorado y mate
PESO NETO	8.6 kg
FOCOS	2 leds integrados
TEMPERATURA	3000° K
POTENCIA	38 W



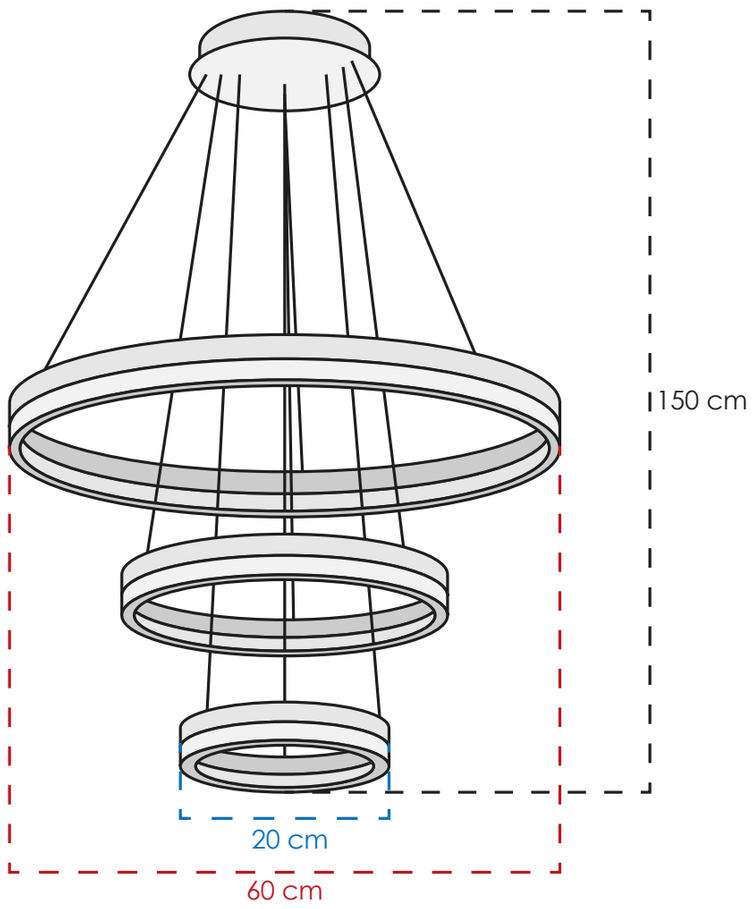

CLASSCL00210

MATERIAL	Metal y acrílico
COLOR	Negro y mate
PESO NETO	12.5 kg
FOCOS	3 leds integrados
TEMPERATURA	3000° K
POTENCIA	56 W



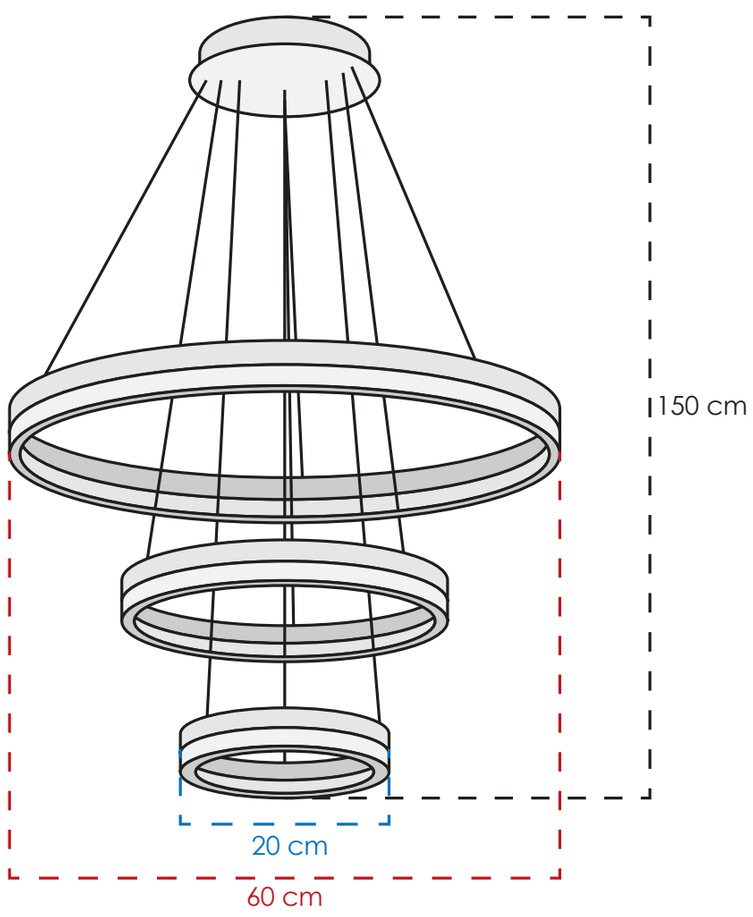

CLASSCL00211

MATERIAL	Metal y acrílico
COLOR	Dorado y mate
PESO NETO	12.5 kg
FOCOS	3 leds integrados
TEMPERATURA	3000° K
POTENCIA	56 W

CLASS

CLASS 2026: COLGANTES

Regresar al inicio



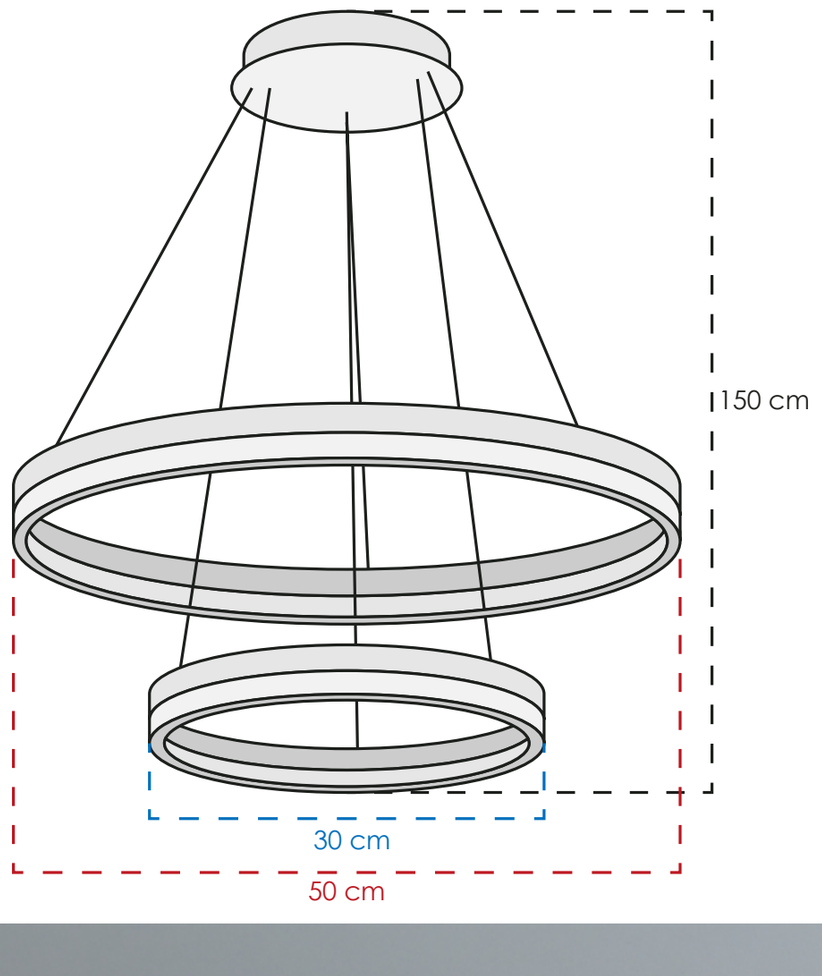

CLASSCL00208

MATERIAL	Metal y acrílico
COLOR	Negro y mate
PESO NETO	8.6 kg
FOCOS	2 leds integrados
TEMPERATURA	3000° K
POTENCIA	38 W



CLASS 2026: COLGANTES

Regresar al inicio



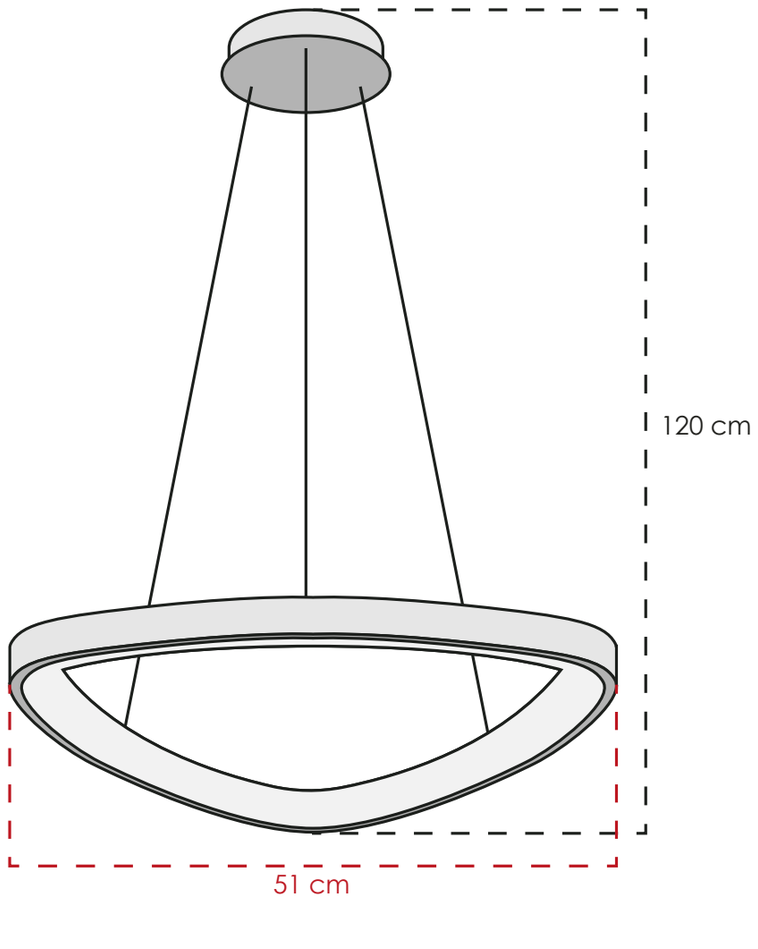

CLASSCL00201

MATERIAL	Metal y acrílico
COLOR	Negro y mate
PESO NETO	4.5 kg
FOCOS	1 led integrado
TEMPERATURA	3000° K
POTENCIA	80 W



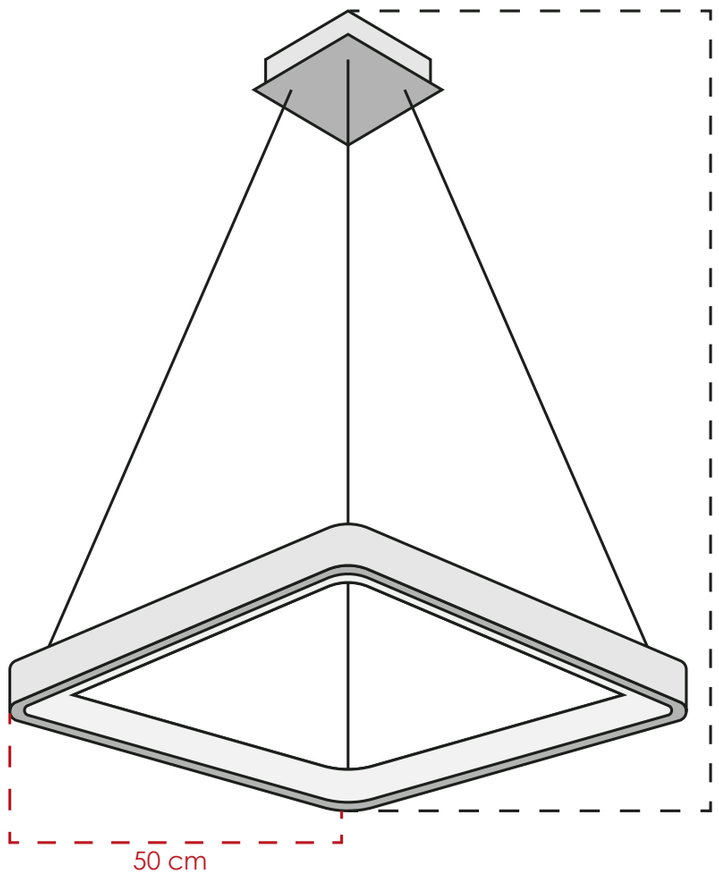

CLASSCL00202

MATERIAL	Metal y acrílico
COLOR	Negro y mate
PESO NETO	5 kg
FOCOS	1 led integrado
TEMPERATURA	3000° K
POTENCIA	94 W



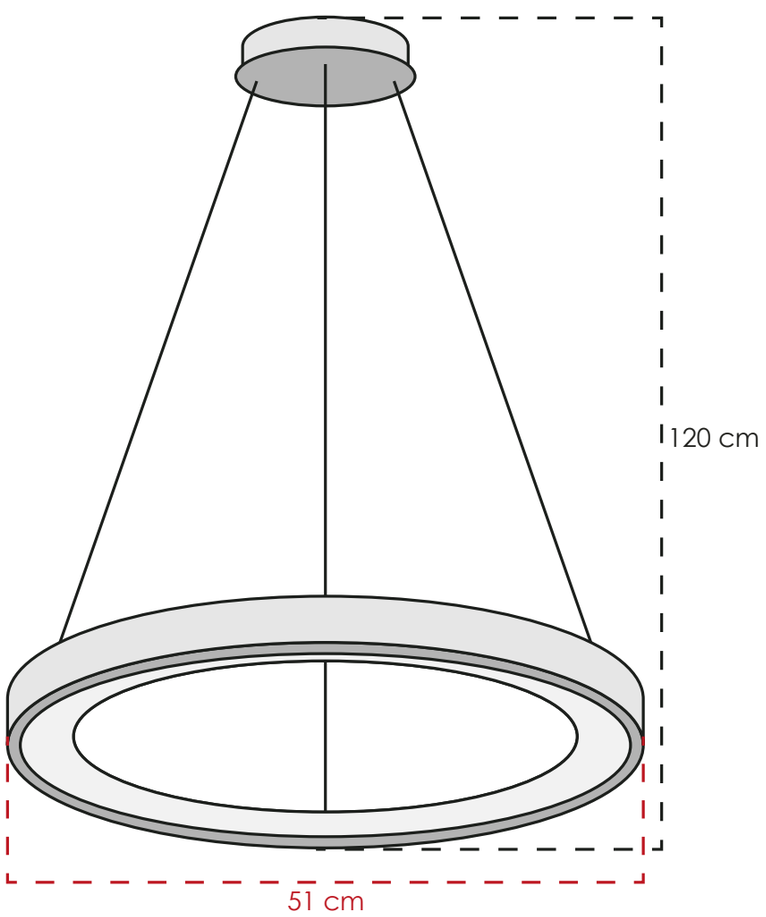

CLASSCL00203

MATERIAL	Metal y acrílico
COLOR	Negro y mate
PESO NETO	4.5 kg
FOCOS	1 led integrado
TEMPERATURA	3000° K
POTENCIA	80 W

CLASS®

CLASS 2026: COLGANTES

Regresar al inicio



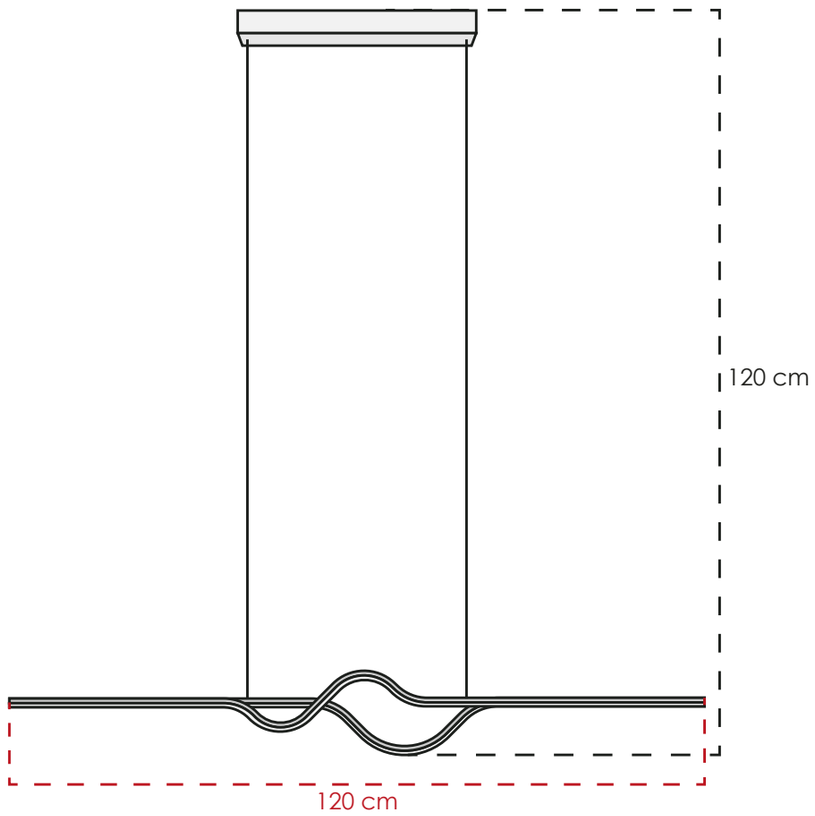

CLASSCL00186

MATERIAL	Metal y pvc
COLOR	Negro y mate
PESO NETO	5 kg
FOCOS	2 leds integrados
TEMPERATURA	3000° K
POTENCIA	38 W



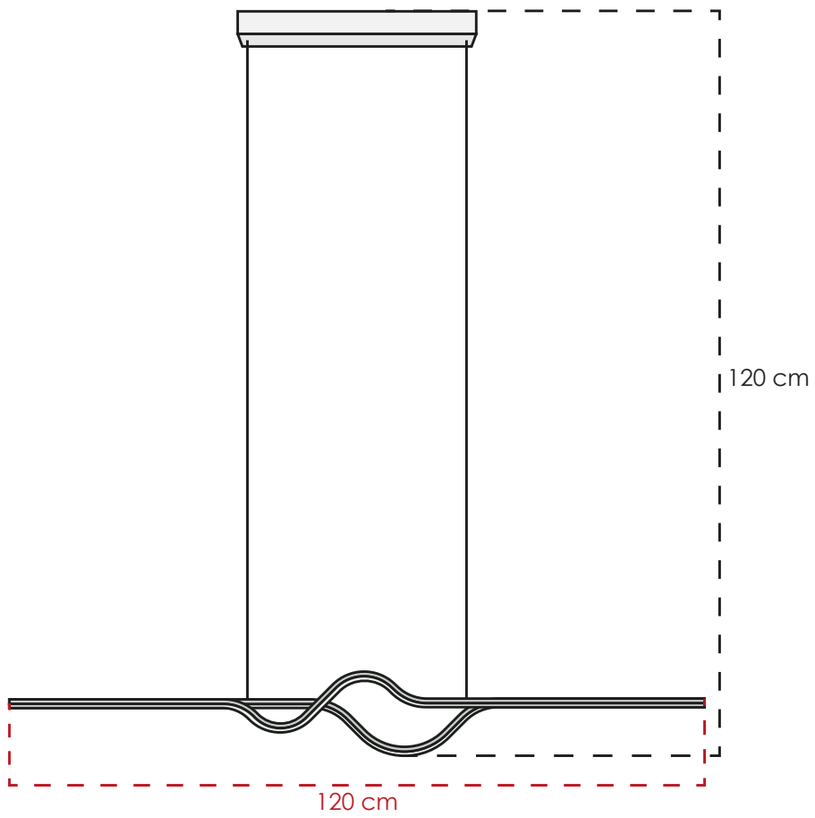

CLASSCL00187

MATERIAL	Metal y pvc
COLOR	Dorado y mate
PESO NETO	5 kg
FOCOS	2 leds integrados
TEMPERATURA	3000° K
POTENCIA	38 W

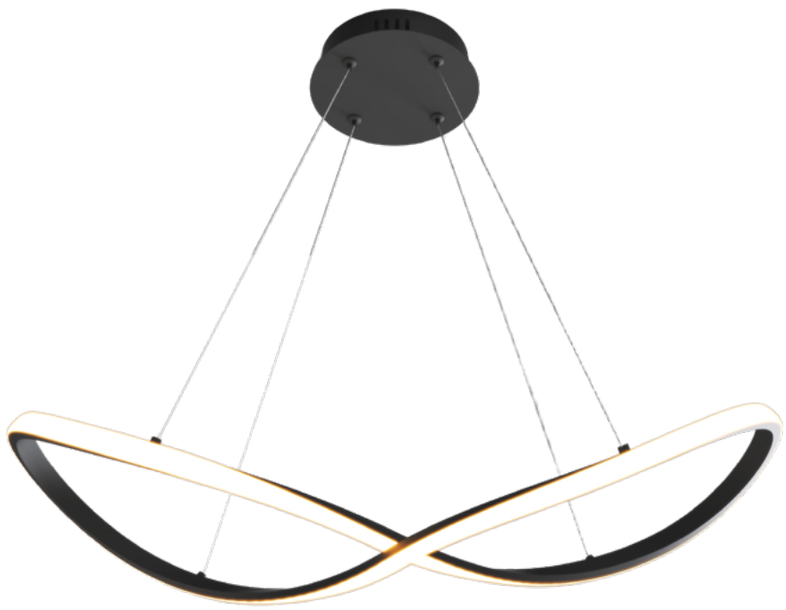

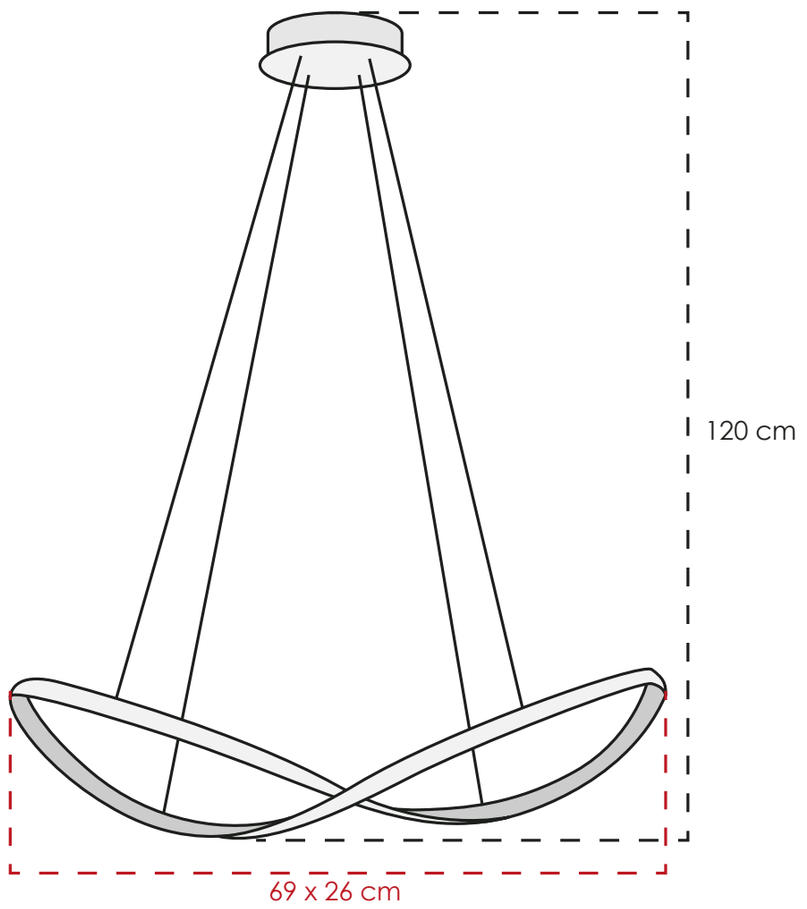

CLASSCL00189

MATERIAL	Metal y pvc
COLOR	Negro y mate
PESO NETO	0.9 kg
FOCOS	1 led integrado
TEMPERATURA	3000° K
POTENCIA	24 W

CLASS

CLASS 2026: COLGANTES

Regresar al inicio

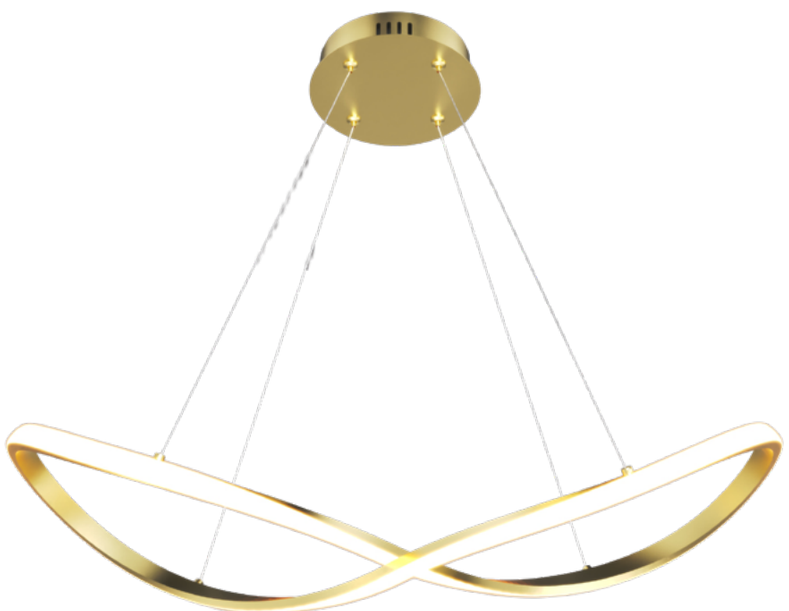

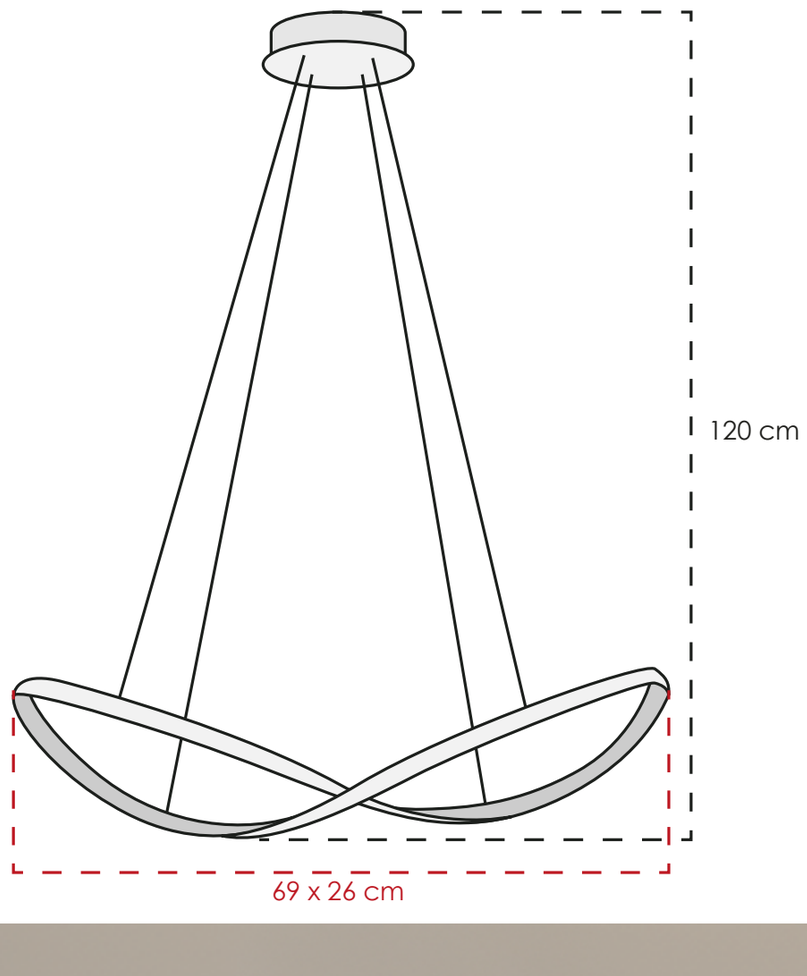

CLASSCL00190

MATERIAL	Metal y pvc
COLOR	Dorado y mate
PESO NETO	0.9 kg
FOCOS	1 led integrado
TEMPERATURA	3000° K
POTENCIA	24 W



CLASS 2026: COLGANTES

Regresar al inicio



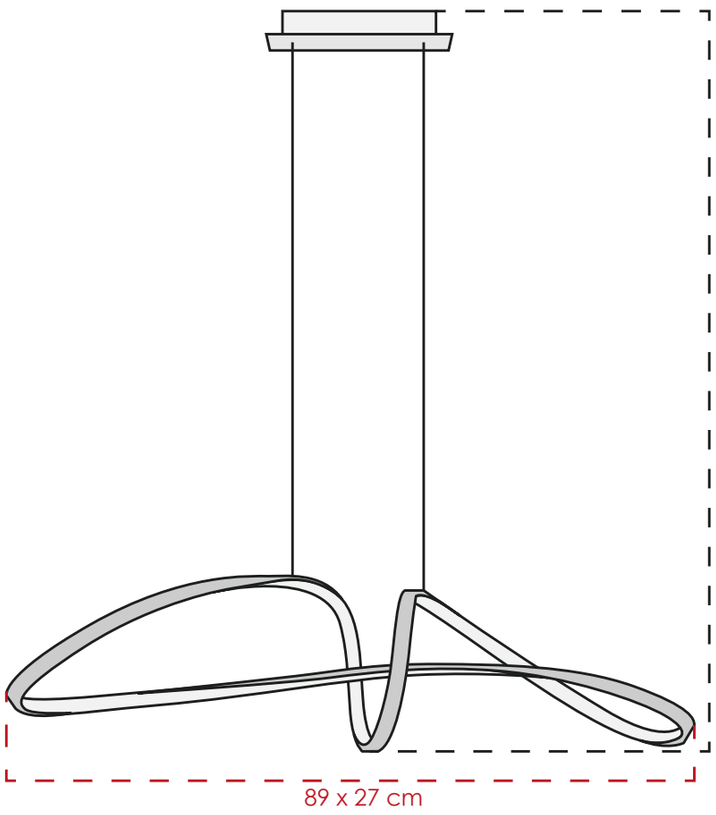

CLASSCL00191

MATERIAL	Metal y pvc
COLOR	Negro y mate
PESO NETO	1.1 kg
FOCOS	1 led integrado
TEMPERATURA	3000° K
POTENCIA	38 W



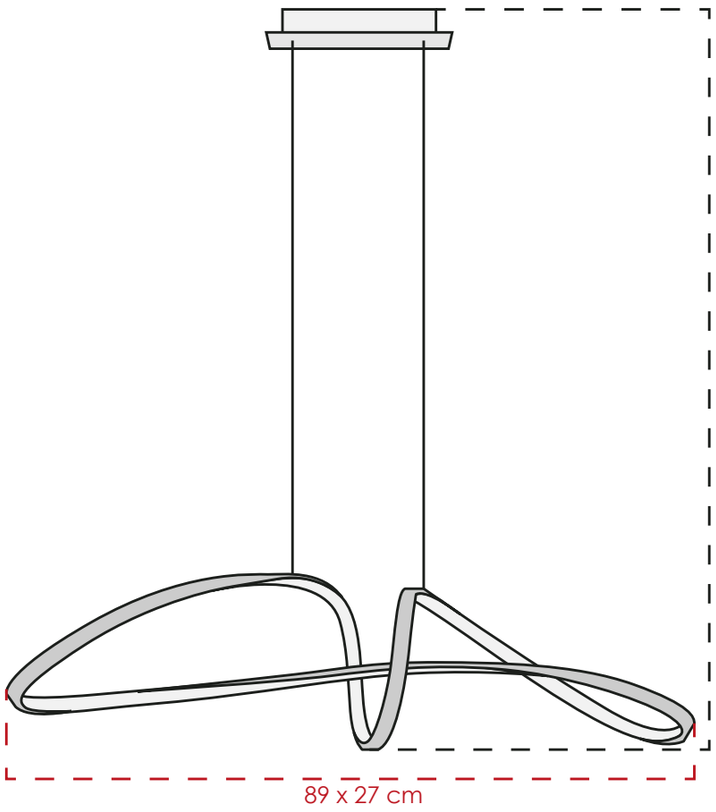

CLASSCL00192

MATERIAL	Metal y pvc
COLOR	Dorado y mate
PESO NETO	1.1 kg
FOCOS	1 led integrado
TEMPERATURA	3000° K
POTENCIA	38 W



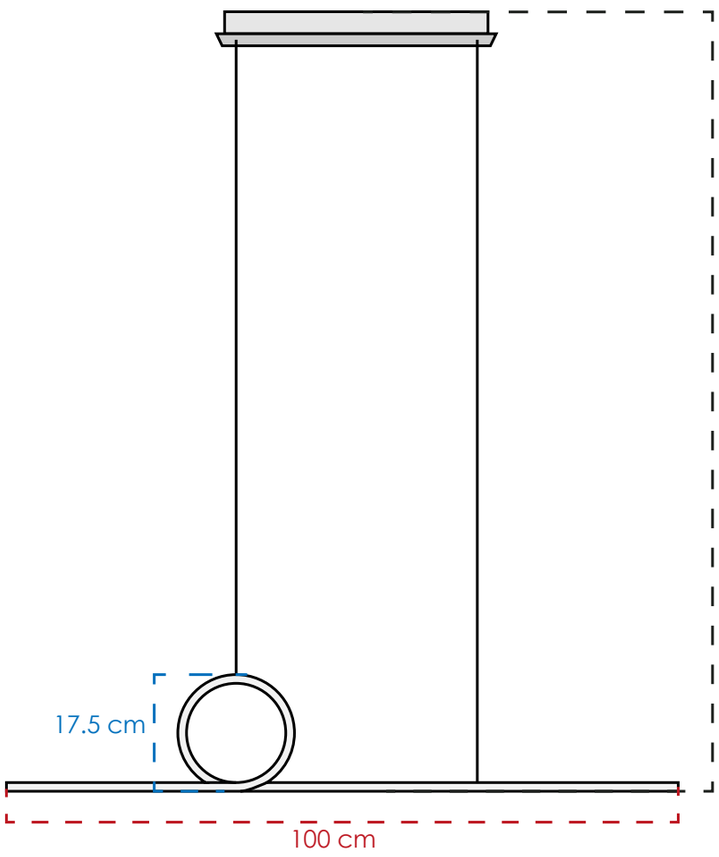

CLASSCL00193

MATERIAL	Metal y pvc
COLOR	Negro y mate
PESO NETO	0.9 kg
FOCOS	1 led integrado
TEMPERATURA	3000° K
POTENCIA	24 W

CLASS

CLASS 2026: COLGANTES

Regresar al inicio

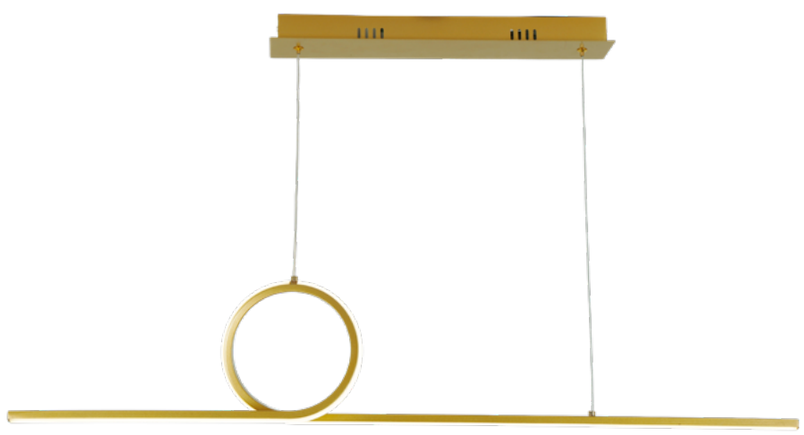

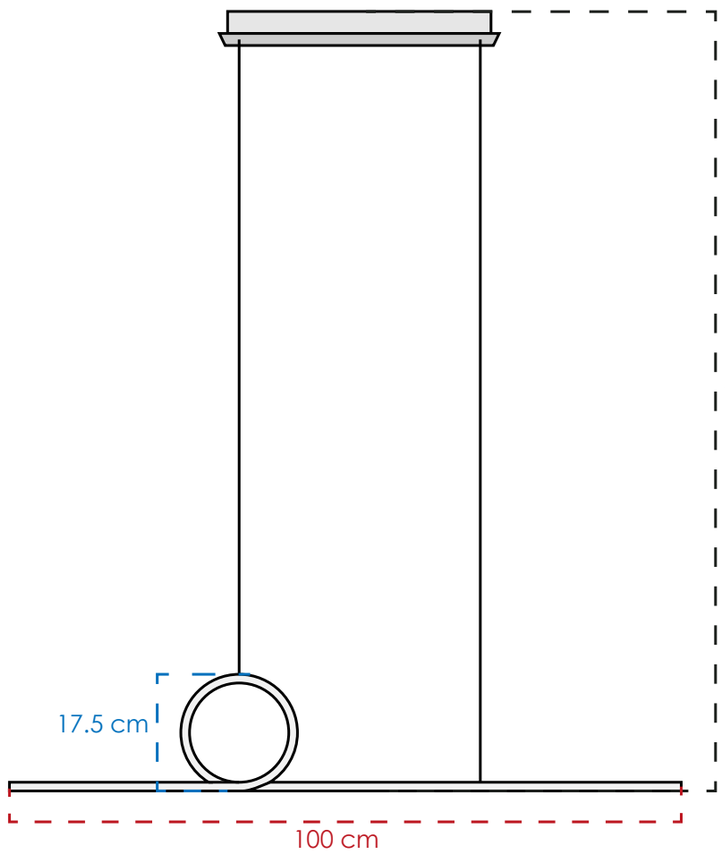

CLASSCL00194

MATERIAL	Metal y pvc
COLOR	Dorado y mate
PESO NETO	0.9 kg
FOCOS	1 led integrado
TEMPERATURA	3000° K
POTENCIA	24 W



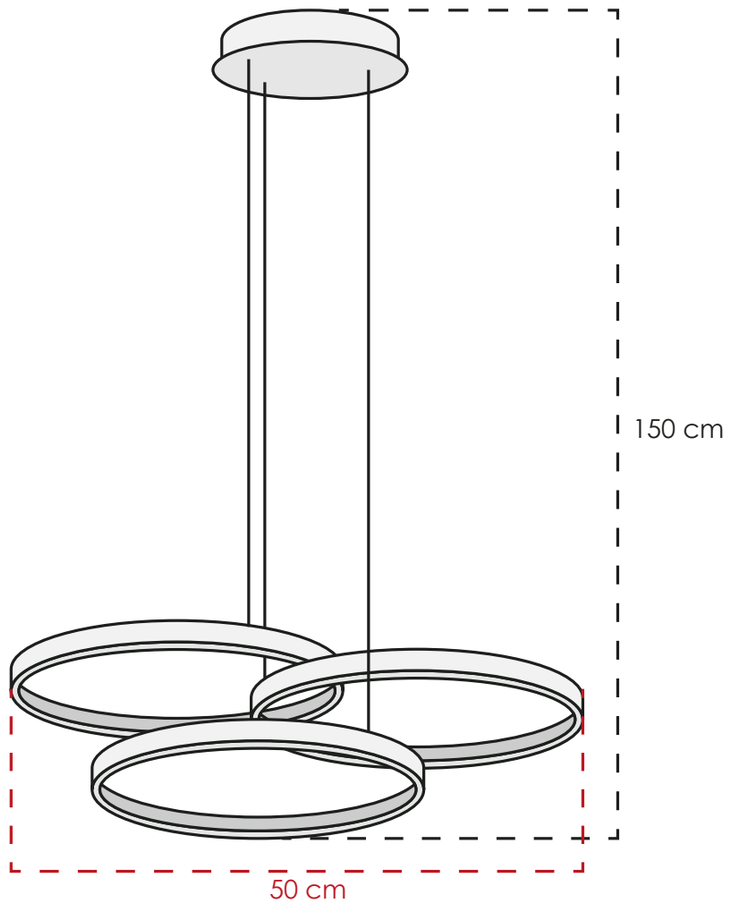

CLASSCL00195

MATERIAL	Metal y pvc
COLOR	Negro y mate
PESO NETO	6.3 kg
FOCOS	3 leds integrados
TEMPERATURA	3000° K
POTENCIA	38 W



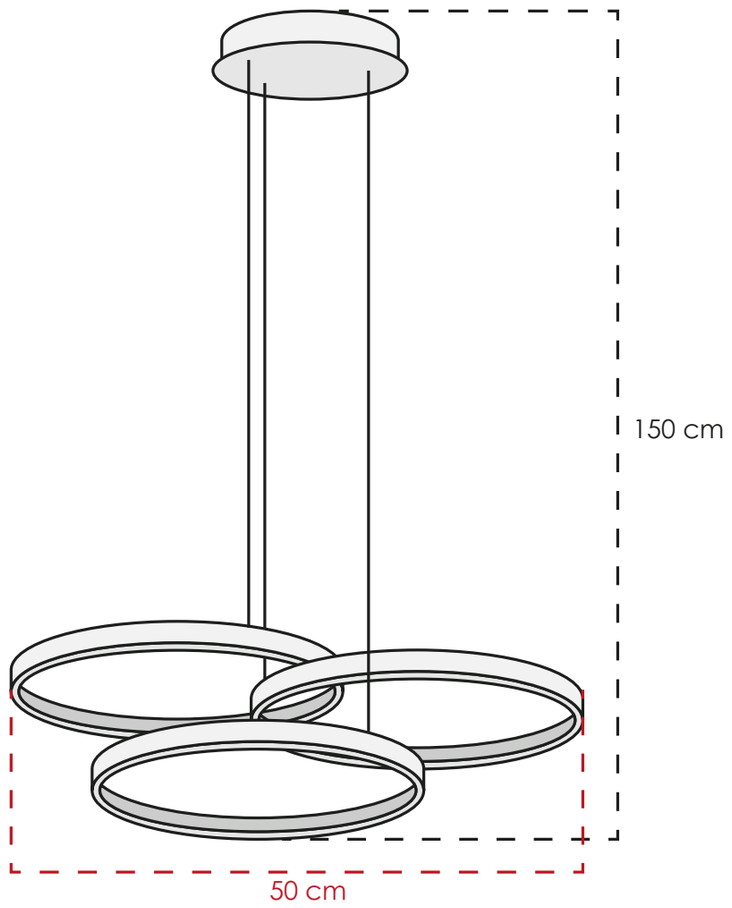

CLASSCL00196

MATERIAL	Metal y pvc
COLOR	Dorado y mate
PESO NETO	6.3 kg
FOCOS	3 leds integrados
TEMPERATURA	3000° K
POTENCIA	38 W

CLASS

CLASS 2026: COLGANTES

Regresar al inicio



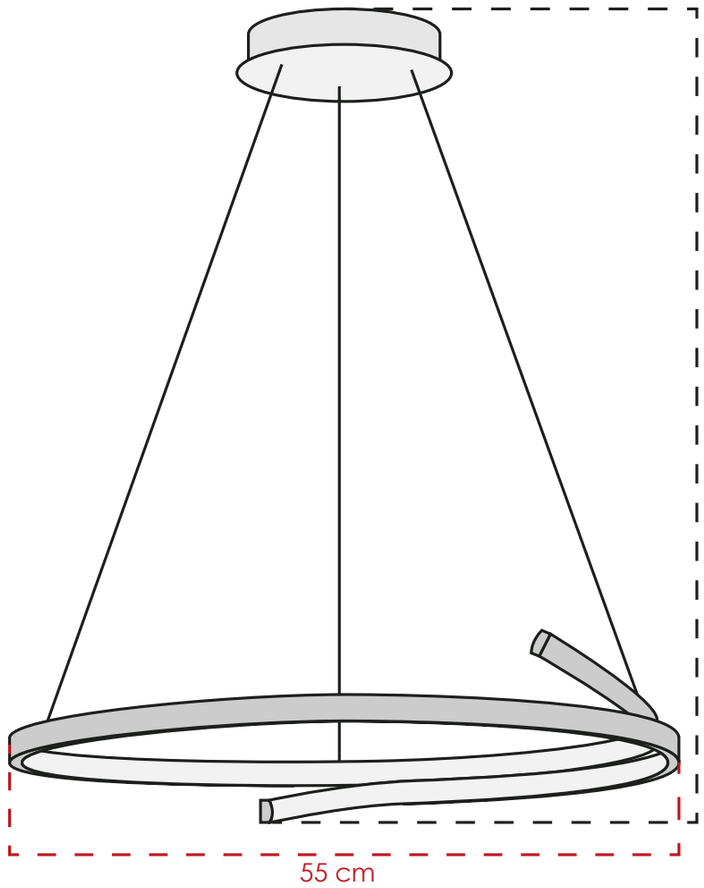

CLASSCL00199

MATERIAL	Metal y pvc
COLOR	Negro y mate
PESO NETO	0.9 kg
FOCOS	1 led integrado
TEMPERATURA	3000° K
POTENCIA	38 W



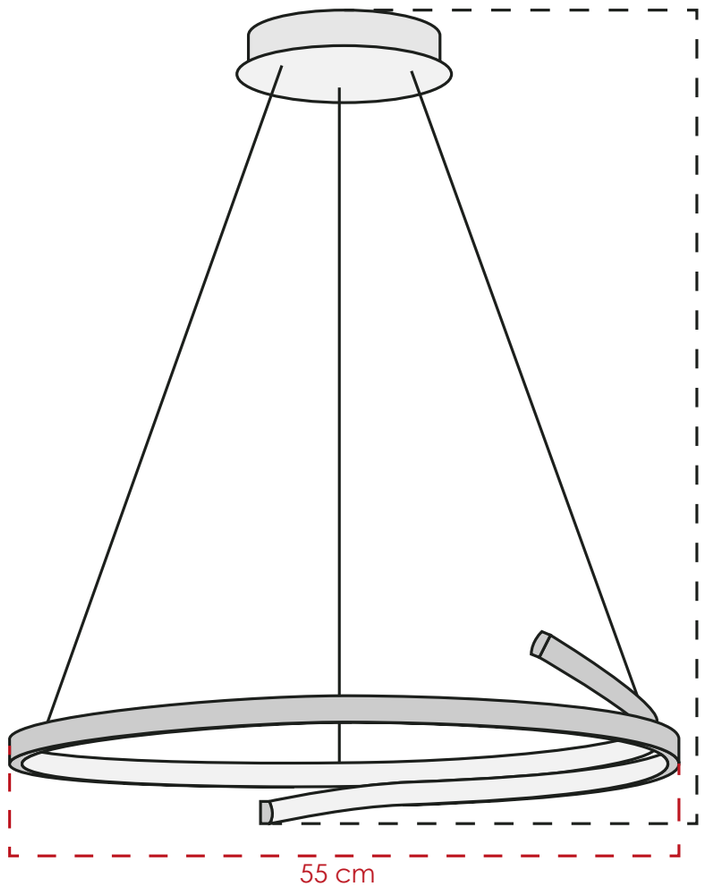

CLASSCL00200

MATERIAL	Metal y pvc
COLOR	Dorado y mate
PESO NETO	0.9 kg
FOCOS	1 led integrado
TEMPERATURA	3000° K
POTENCIA	38 W



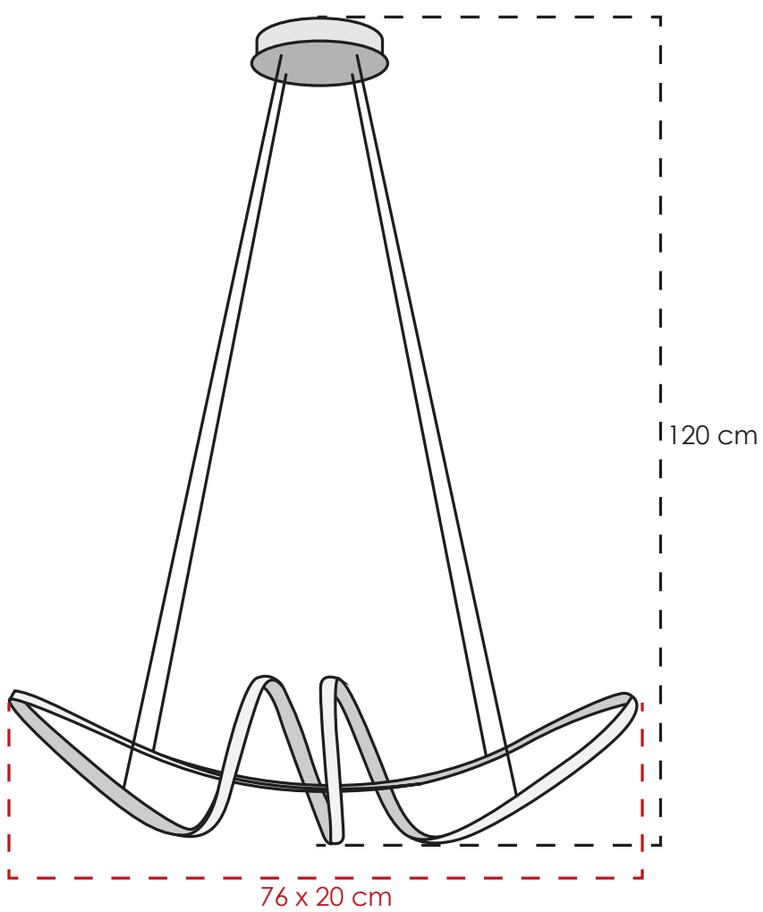

CLASSCL00204

MATERIAL	Metal y pvc
COLOR	Negro y mate
PESO NETO	1.2 kg
FOCOS	1 led integrado
TEMPERATURA	3000° K
POTENCIA	38 W

CLASS

CLASS 2026: COLGANTES

Regresar al inicio



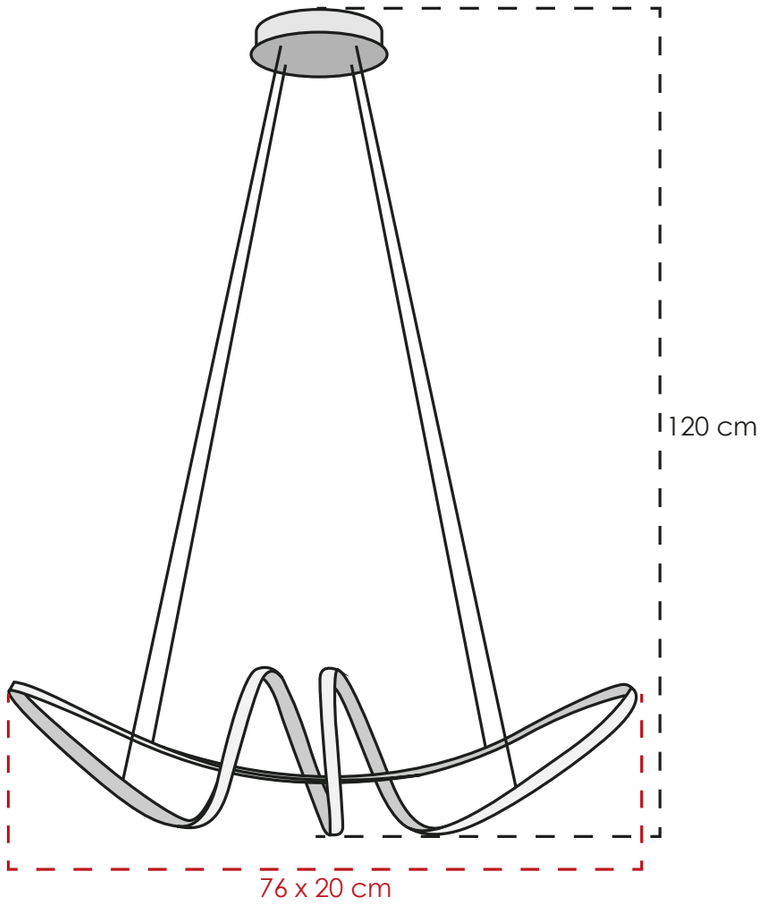

CLASSCL00205

MATERIAL	Metal y pvc
COLOR	Dorado y mate
PESO NETO	1.2 kg
FOCOS	1 led integrado
TEMPERATURA	3000° K
POTENCIA	38 W



CLASS 2026: COLGANTES

Regresar al inicio



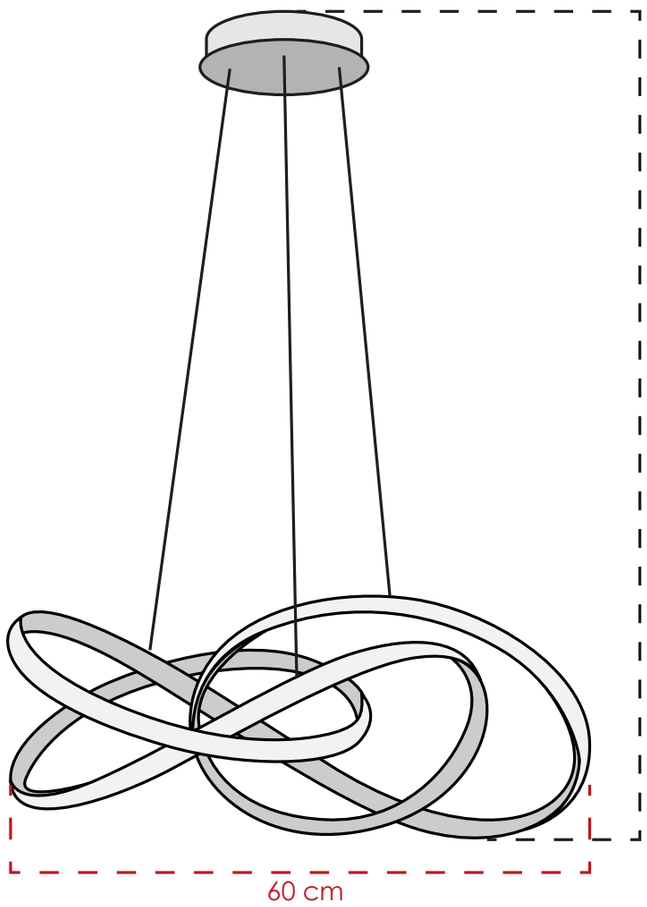

CLASSCL00206

MATERIAL	Metal y pvc
COLOR	Negro y mate
PESO NETO	1.3 kg
FOCOS	1 led integrado
TEMPERATURA	3000° K
POTENCIA	46 W



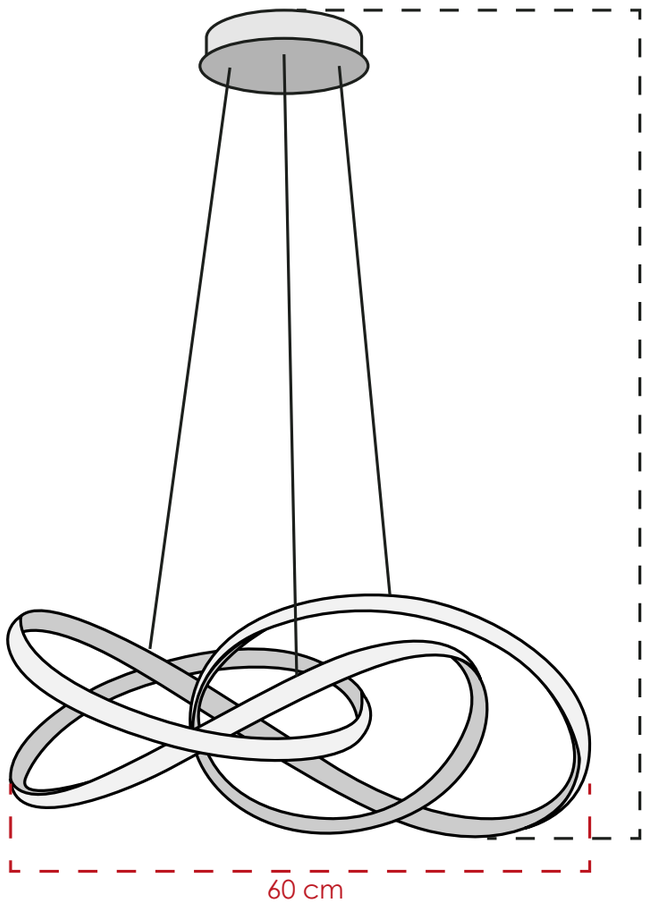

CLASSCL00207

MATERIAL	Metal y pvc
COLOR	Dorado y mate
PESO NETO	1.3 kg
FOCOS	1 led integrado
TEMPERATURA	3000° K
POTENCIA	46 W



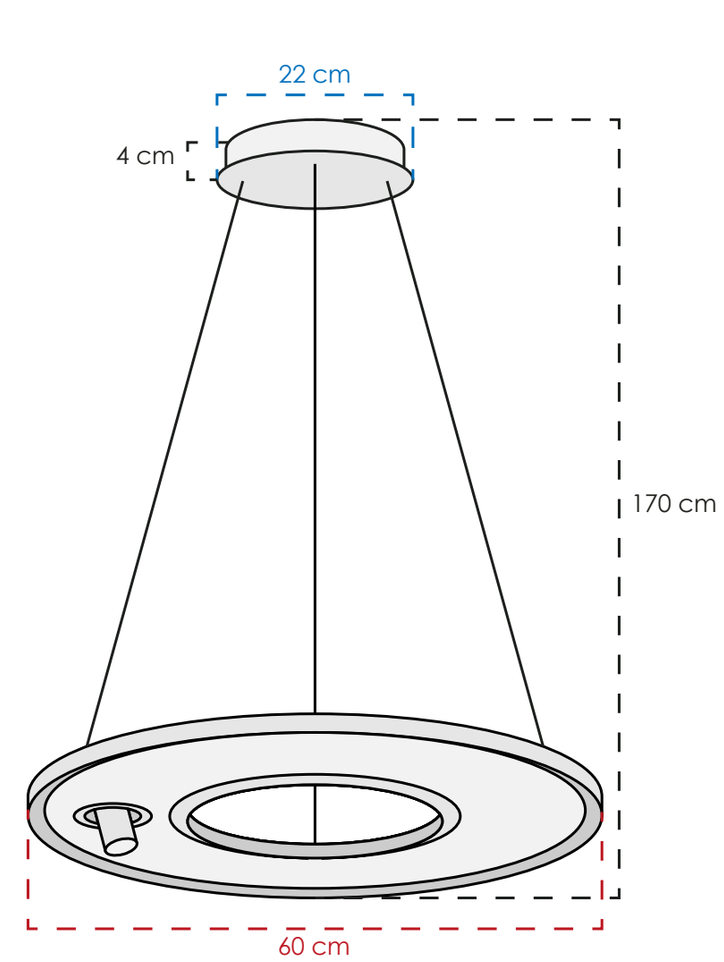

CLASSCL00224

MATERIAL	Metal y acrílico
COLOR	Negro y blanco
PESO NETO	3.5 kg
FOCOS	2 leds integrados
TEMPERATURA	3000° K
POTENCIA	40 W

CLASS

CLASS 2026: COLGANTES

Regresar al inicio



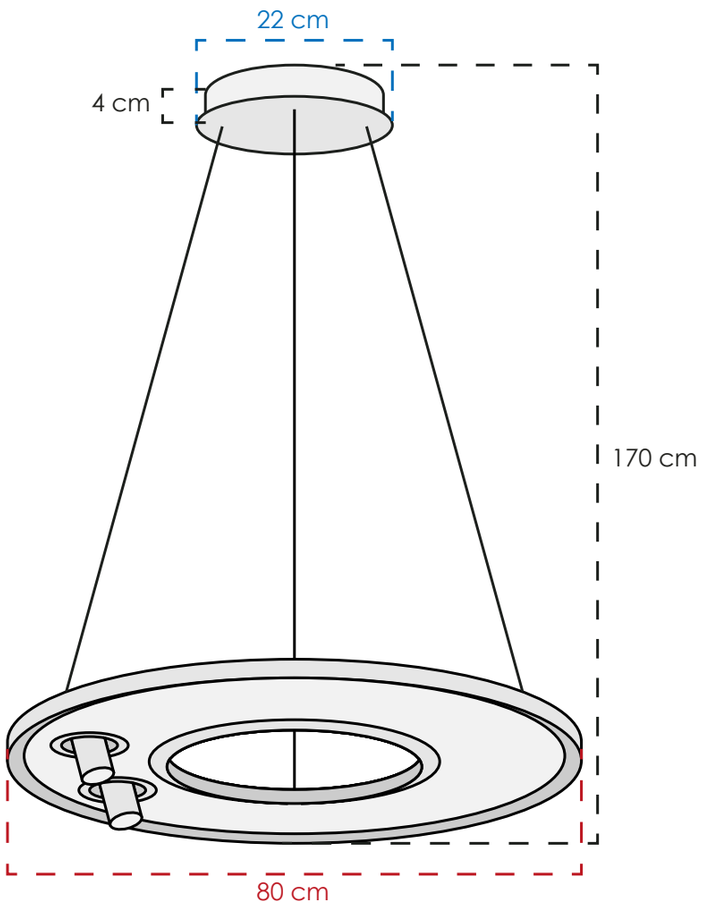

CLASSCL00225

MATERIAL	Metal y acrílico
COLOR	Dorado y blanco
PESO NETO	4.8 kg
FOCOS	3 leds integrados
TEMPERATURA	3000° K
POTENCIA	50 W



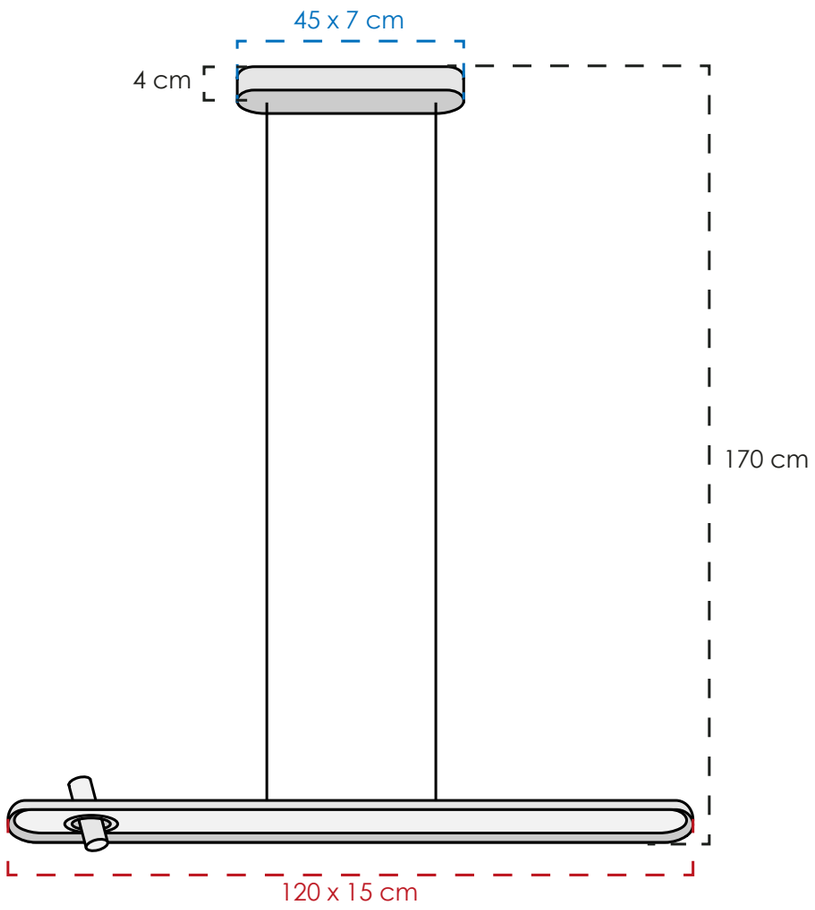

CLASSCL00226

MATERIAL	Metal y acrílico
COLOR	Negro y blanco
PESO NETO	3.1 kg
FOCOS	2 leds integrados
TEMPERATURA	3000° K
POTENCIA	45 W



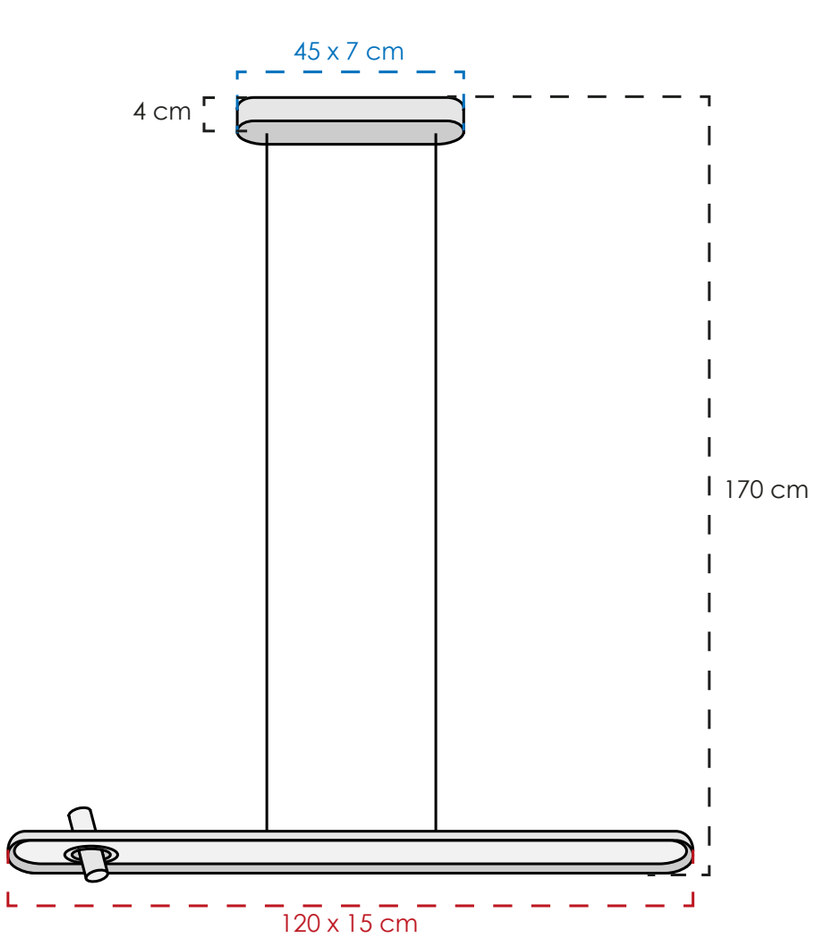

CLASSCL00227

MATERIAL	Metal y acrílico
COLOR	Dorado y blanco
PESO NETO	3.1 kg
FOCOS	2 leds integrados
TEMPERATURA	3000° K
POTENCIA	45 W

CLASS 2026: COLGANTES

Regresar al inicio



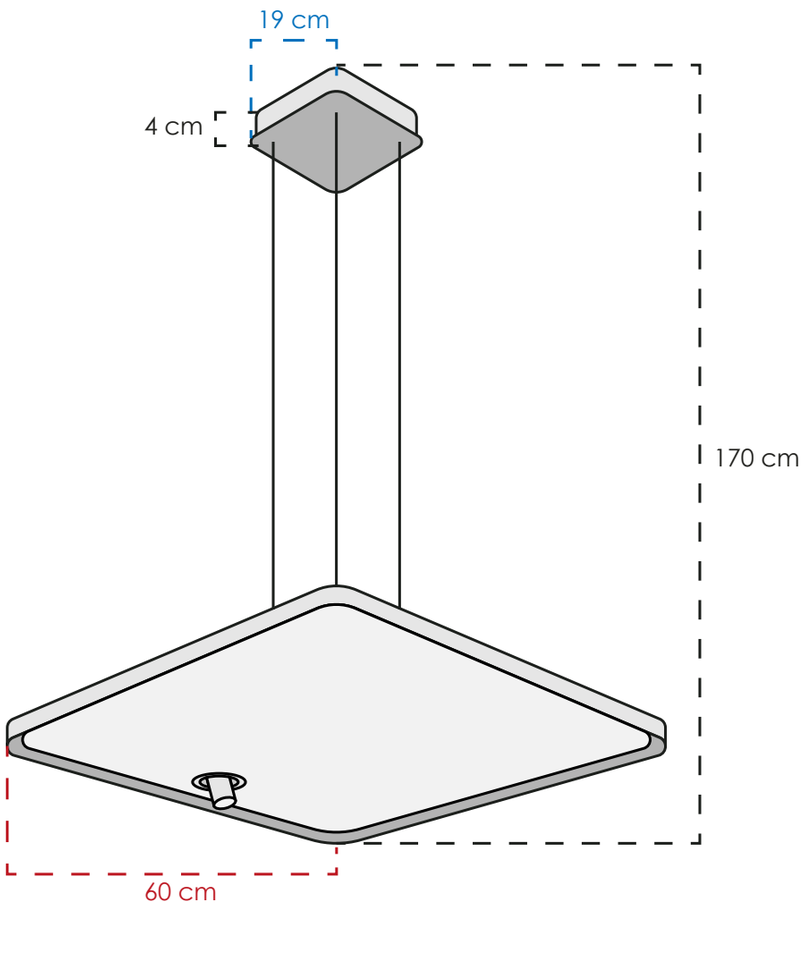

CLASSCL00228

MATERIAL	Metal y acrílico
COLOR	Negro y blanco
PESO NETO	5.5 kg
FOCOS	2 leds integrados
TEMPERATURA	3000° K
POTENCIA	40 W



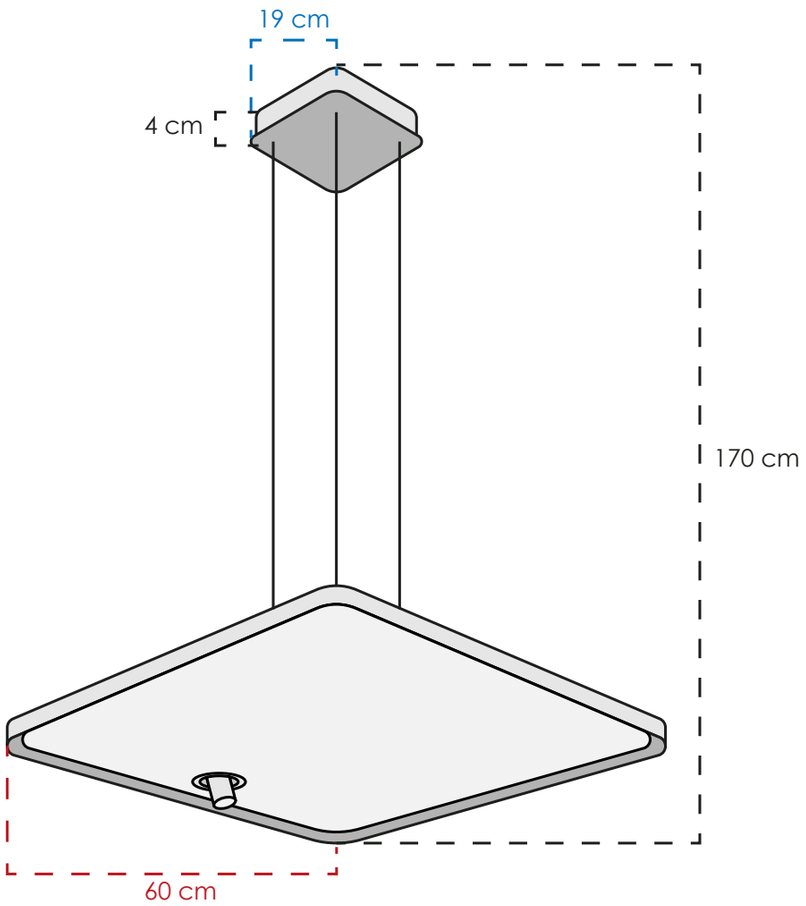

CLASSCL00229

MATERIAL	Metal y acrílico
COLOR	Dorado y blanco
PESO NETO	5.5 kg
FOCOS	2 leds integrados
TEMPERATURA	3000° K
POTENCIA	40 W

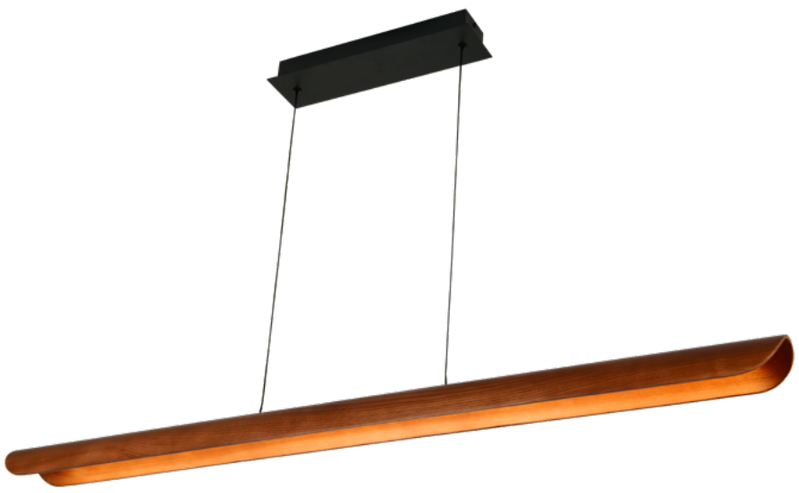

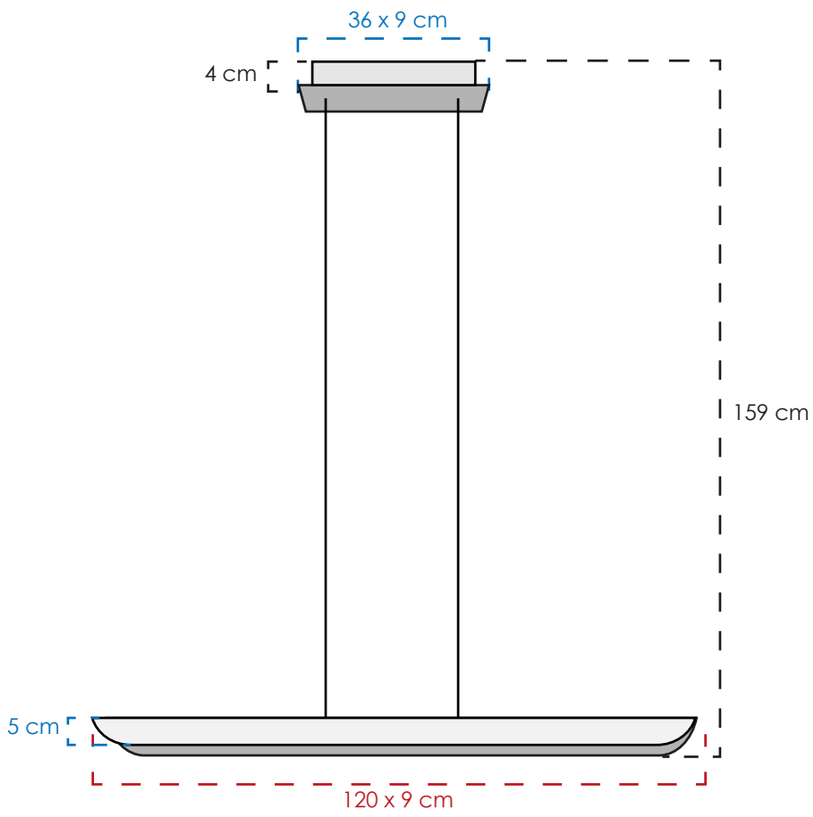

CLASSCL00230

MATERIAL	Metal y madera
COLOR	Negro y nogal
PESO NETO	2.1 kg
FOCOS	1 led integrado
TEMPERATURA	3000° K
POTENCIA	23 W

CLASS®

CLASS 2026: COLGANTES

Regresar al inicio



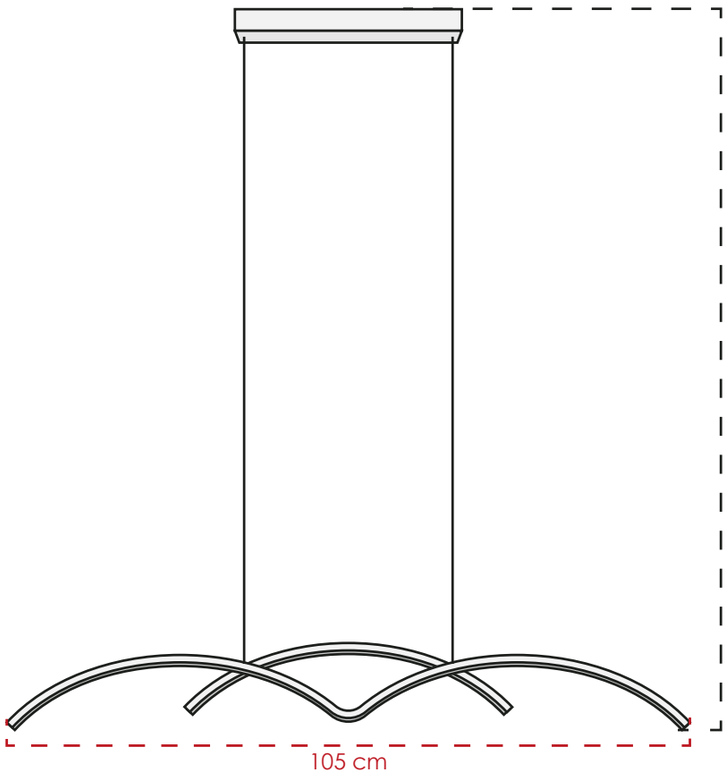

CLASSCL00188

MATERIAL	Metal y acrílico
COLOR	Dorado
PESO NETO	0.4 kg
FOCOS	1 led integrado
TEMPERATURA	3000° K
POTENCIA	38 W



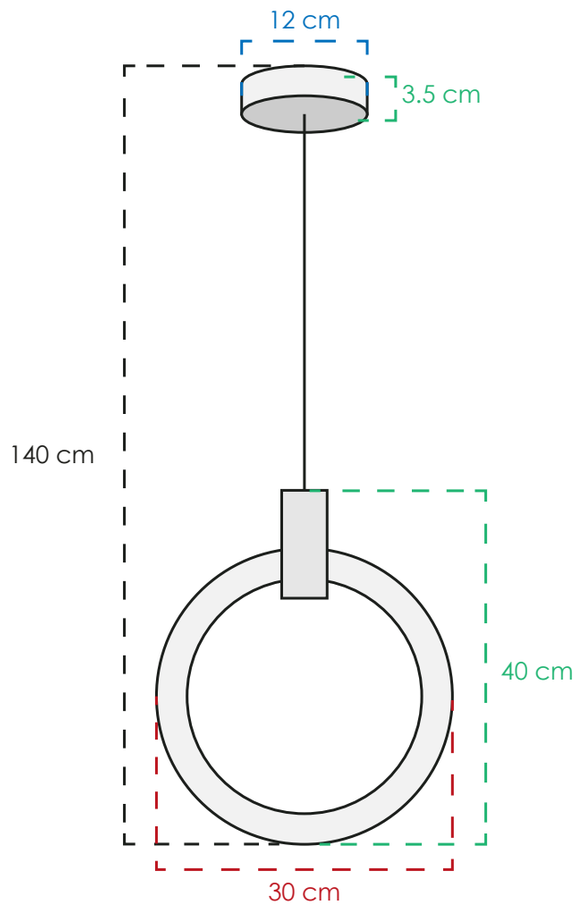

CLASSCL00146

MATERIAL	Metal y acrílico
COLOR	Dorado y mate
PESO NETO	2.3 kg
FOCOS	1 led integrado
TEMPERATURA	3 cambios de luz
POTENCIA	8 W



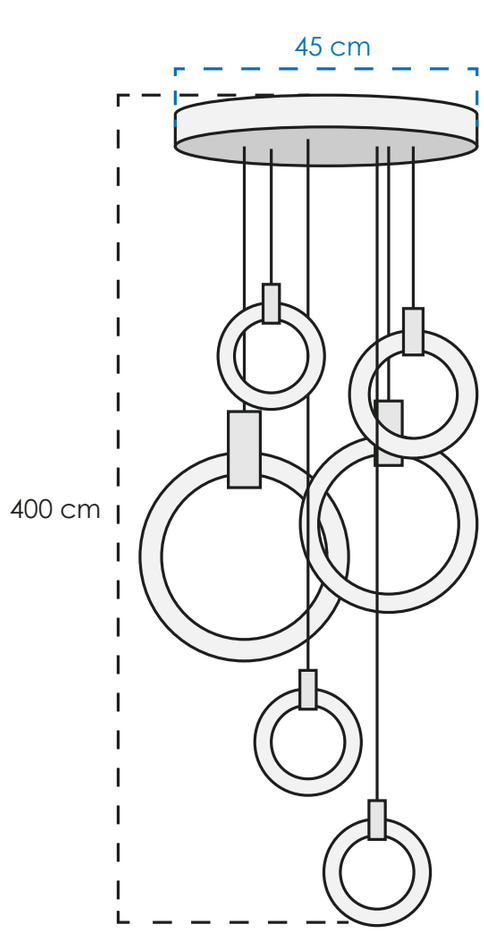

CLASSCL00147

MATERIAL	Metal y acrílico
COLOR	Dorado y mate
PESO NETO	5.5 kg
FOCOS	6 leds integrados
TEMPERATURA	3 cambios de luz
POTENCIA	79 W

CLASS 2026: COLGANTES

Regresar al inicio



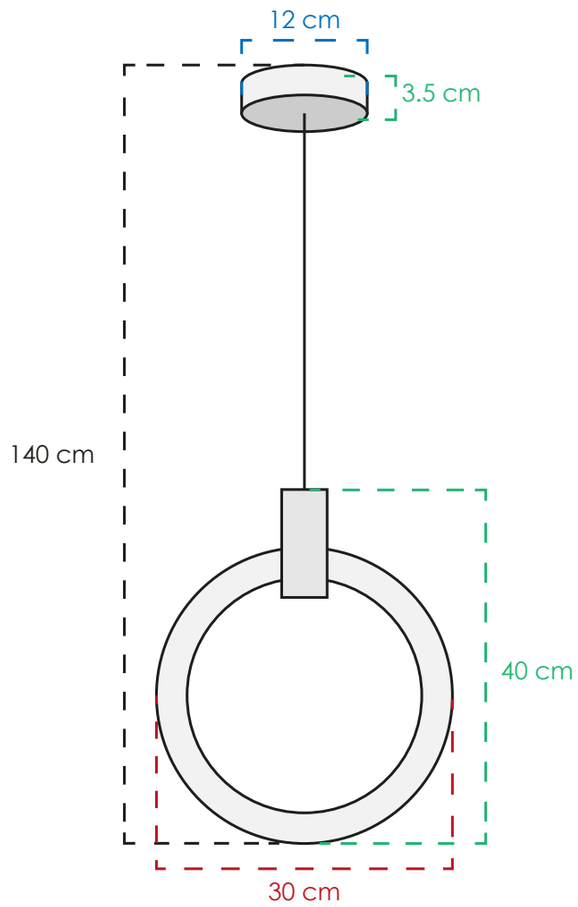

CLASSCL00300

MATERIAL	Metal y acrílico
COLOR	Negro y mate
PESO NETO	2.3 kg
FOCOS	1 led integrado
TEMPERATURA	3 cambios de luz
POTENCIA	8 W



CLASSCL00301

MATERIAL	Metal y vidrio
COLOR	Bronce y humo
PESO NETO	- kg
FOCOS	12 E26
TEMPERATURA	3000° K
POTENCIA	48 W



CLASSCL00302

MATERIAL	Metal y vidrio
COLOR	Negro y humo
PESO NETO	- kg
FOCOS	12 E26
TEMPERATURA	3000° K
POTENCIA	48 W

CLASS®

CLASS 2026: COLGANTES

Regresar al inicio



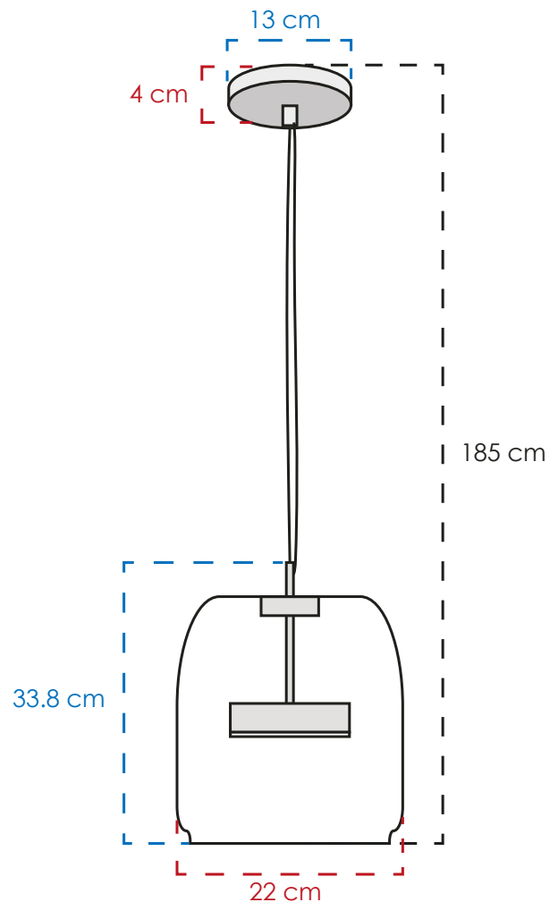

CLASSCL00276

MATERIAL	Metal y vidrio
COLOR	Dorado y ámbar
PESO NETO	1.5 kg
FOCOS	1 led integrado
TEMPERATURA	3000° K
POTENCIA	12 W



CLASS 2026: COLGANTES

Regresar al inicio



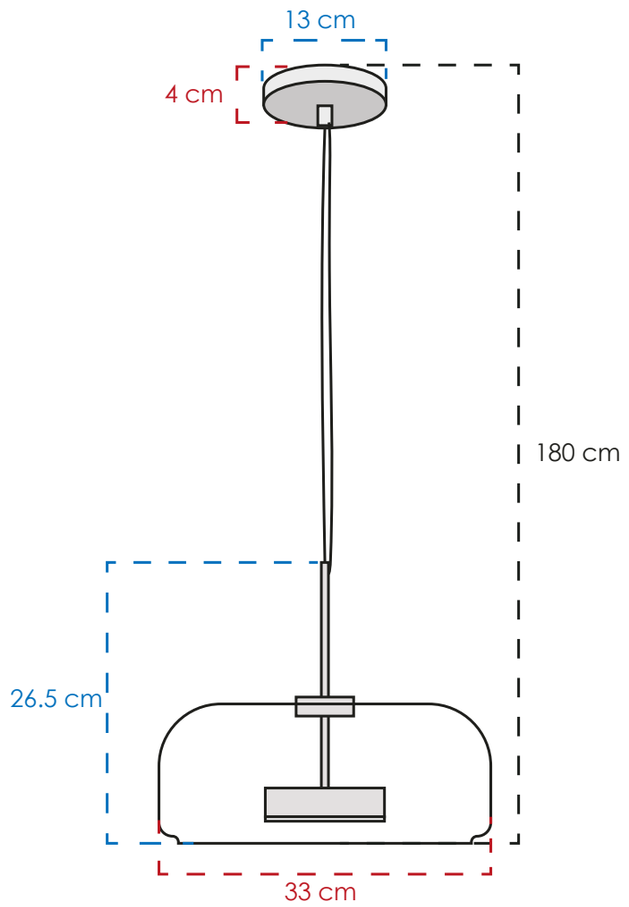

CLASSCL00274

MATERIAL	Metal y vidrio
COLOR	Dorado y ámbar
PESO NETO	1.7 kg
FOCOS	1 led integrado
TEMPERATURA	3000° K
POTENCIA	12 W



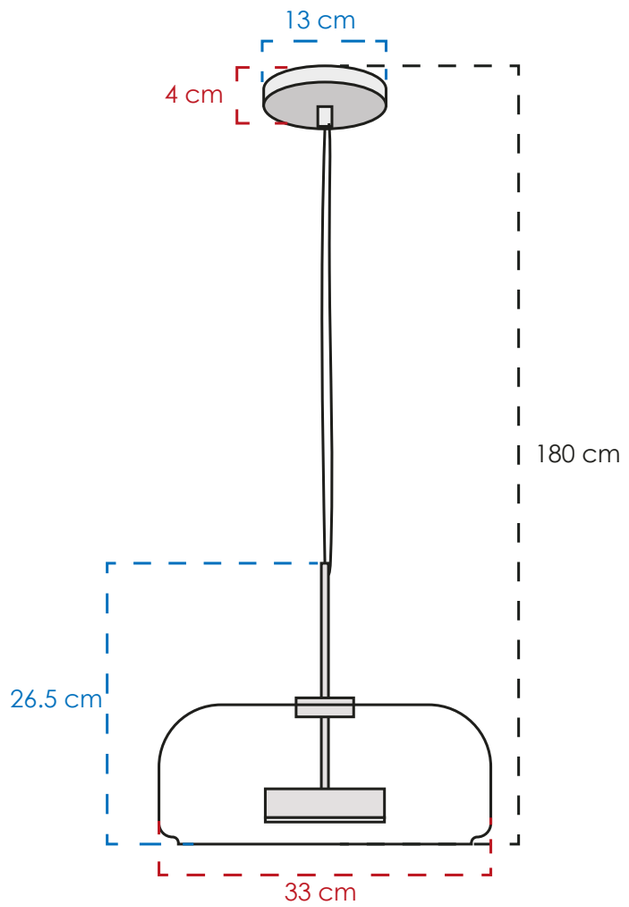

CLASSCL00275

MATERIAL	Metal y vidrio
COLOR	Dorado y humo
PESO NETO	1.7 kg
FOCOS	1 led integrado
TEMPERATURA	3000° K
POTENCIA	12 W



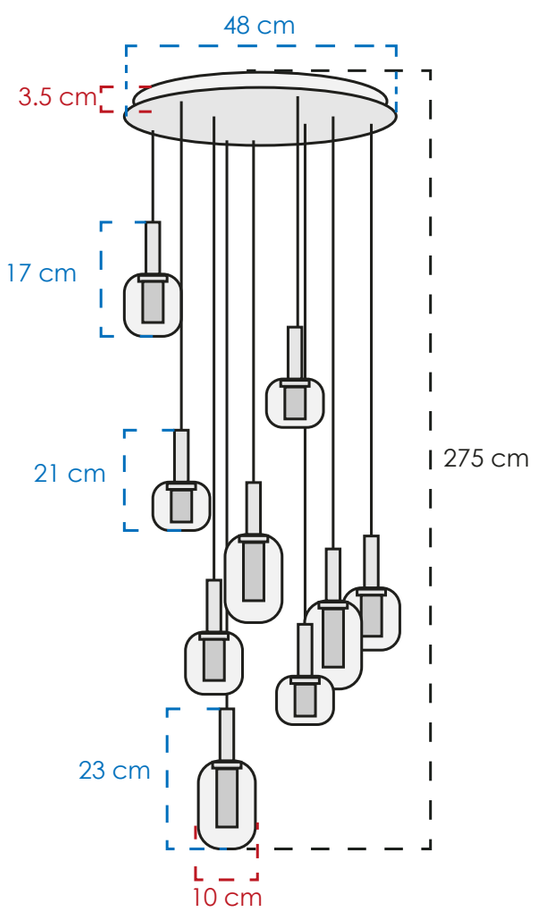

CLASSCL00277

MATERIAL	Metal y vidrio
COLOR	Dorado y claro
PESO NETO	5 kg
FOCOS	9 leds integrados
TEMPERATURA	3000° K
POTENCIA	20 W

CLASS®

CLASS 2026: COLGANTES

Regresar al inicio



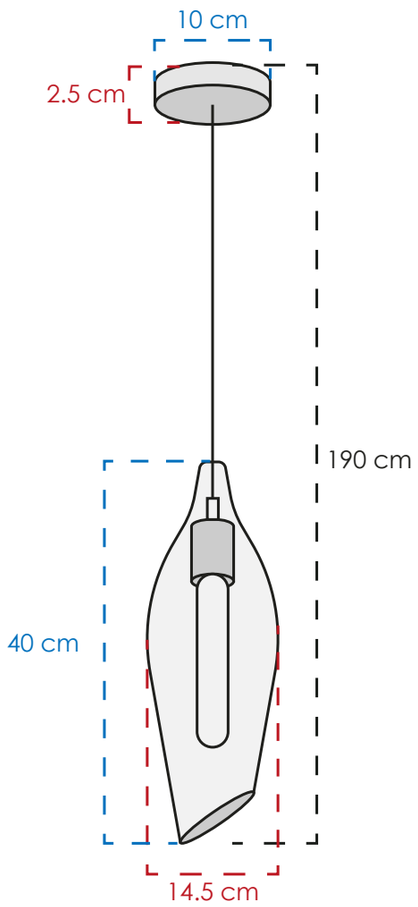

CLASSCL00278

MATERIAL	Metal y vidrio
COLOR	Negro y ámbar
PESO NETO	2 kg
FOCOS	1 E26
TEMPERATURA	3000° K
POTENCIA	4 W



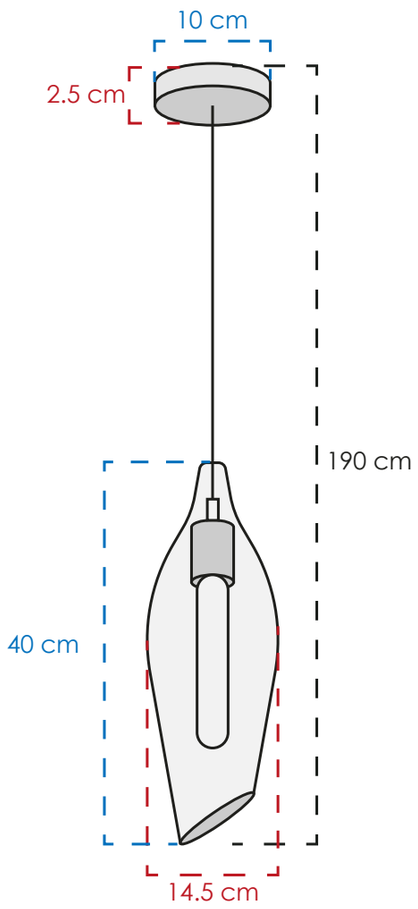

CLASSCL00279

MATERIAL	Metal y vidrio
COLOR	Negro y humo
PESO NETO	2 kg
FOCOS	1 E26
TEMPERATURA	3000° K
POTENCIA	4 W



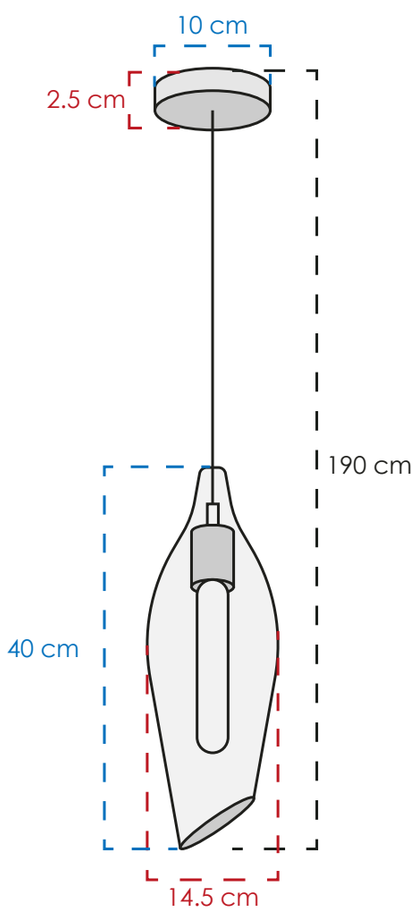

CLASSCL00280

MATERIAL	Metal y vidrio
COLOR	Negro y cobrizo
PESO NETO	2 kg
FOCOS	1 E26
TEMPERATURA	3000° K
POTENCIA	4 W

CLASS®

CLASS 2026: COLGANTES

Regresar al inicio



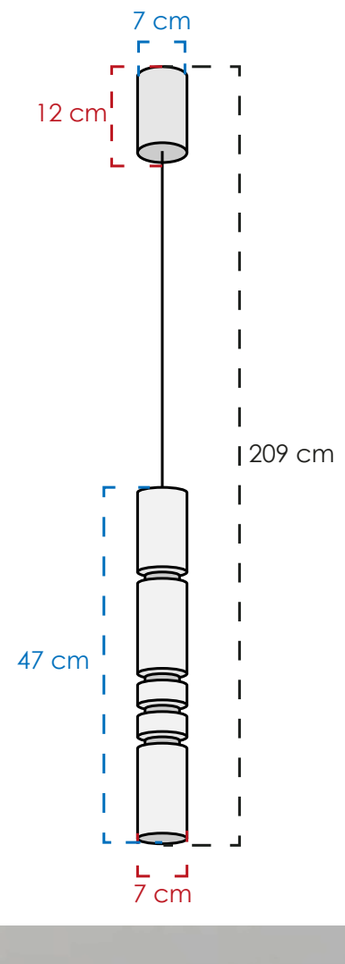

CLASSCL00223

MATERIAL	Metal y vidrio
COLOR	Negro y ámbar
PESO NETO	0.9 kg
FOCOS	1 led integrado
TEMPERATURA	3000° K
POTENCIA	11 W



CLASS 2026: COLGANTES

Regresar al inicio



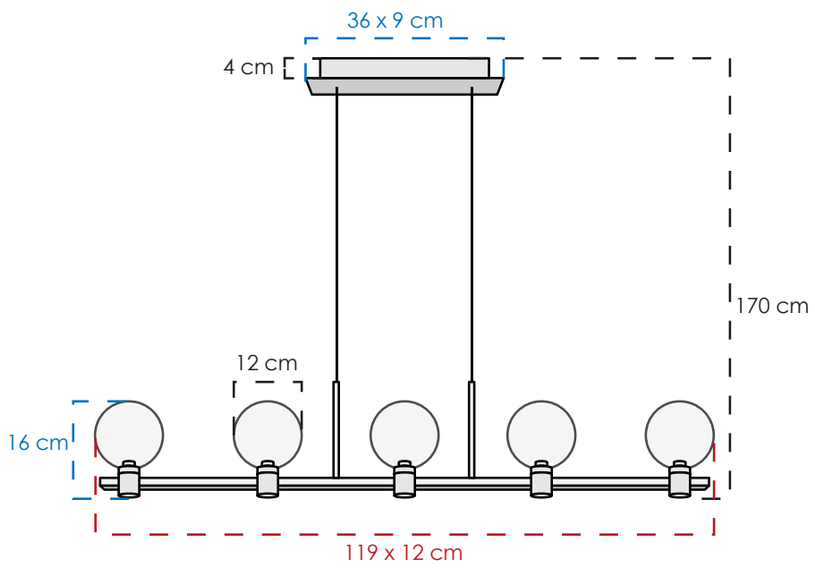

CLASSCL00221

MATERIAL	Metal y vidrio
COLOR	Gris y claro
PESO NETO	2.27 kg
FOCOS	5 leds integrados
TEMPERATURA	3000° K
POTENCIA	33 W



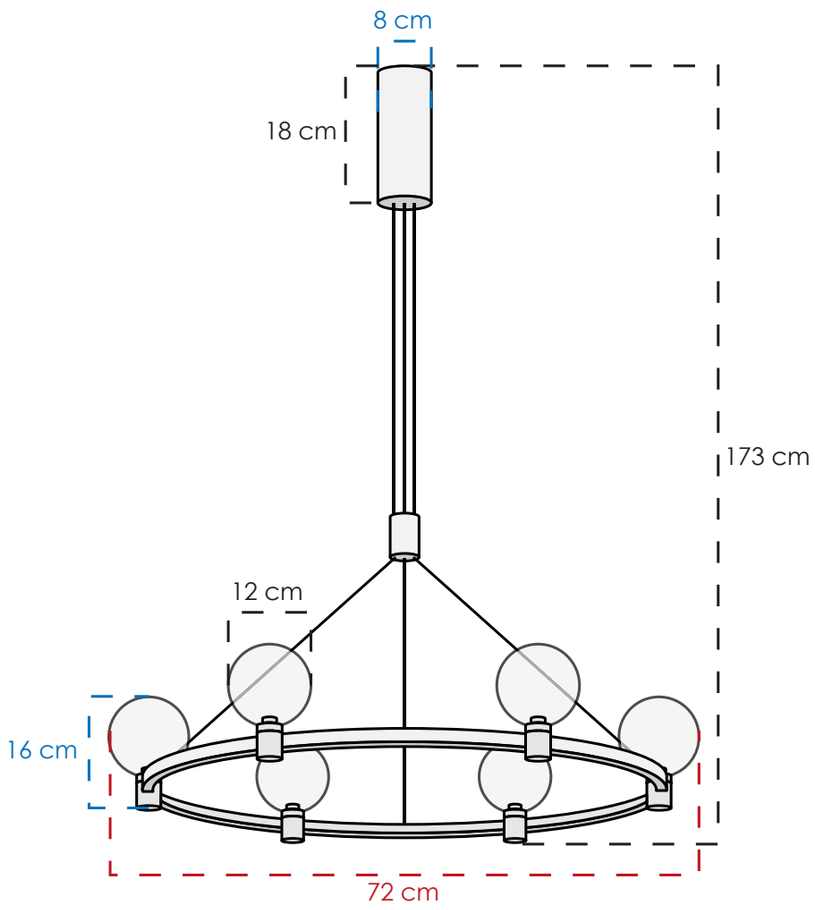

CLASSCL00222

MATERIAL	Metal y vidrio
COLOR	Gris y claro
PESO NETO	2.27 kg
FOCOS	6 leds integrados
TEMPERATURA	3000° K
POTENCIA	45 W



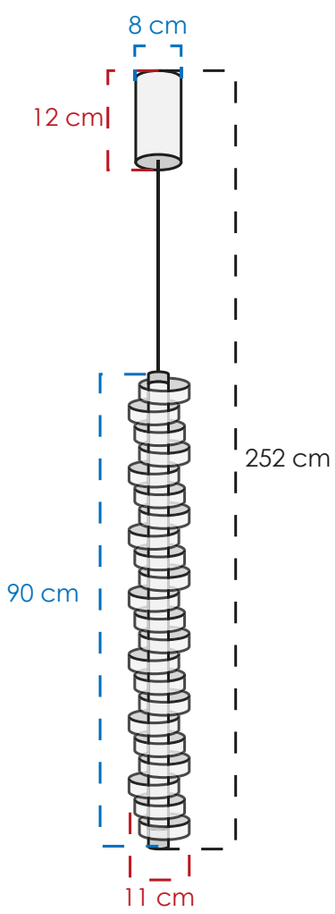

CLASSCL00219

MATERIAL	Metal y acrílico
COLOR	Dorado y claro
PESO NETO	2.16 kg
FOCOS	1 led integrado
TEMPERATURA	3000° K
POTENCIA	25 W

CLASS®

CLASS 2026: COLGANTES

Regresar al inicio



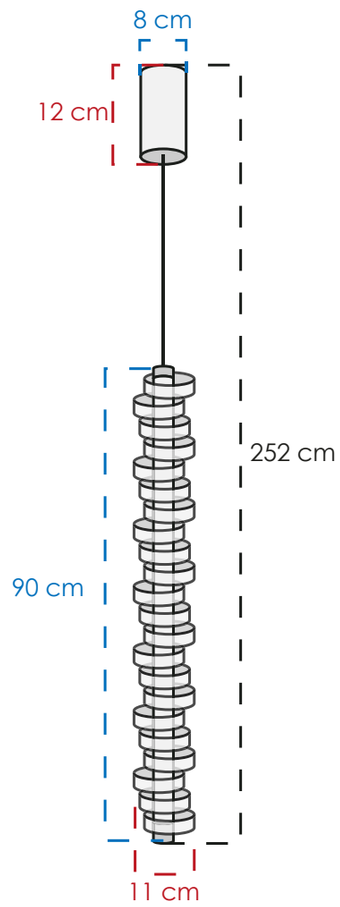

CLASSCL00220

MATERIAL	Metal y acrílico
COLOR	Negro y claro
PESO NETO	2.16 kg
FOCOS	1 led integrado
TEMPERATURA	3000° K
POTENCIA	25 W



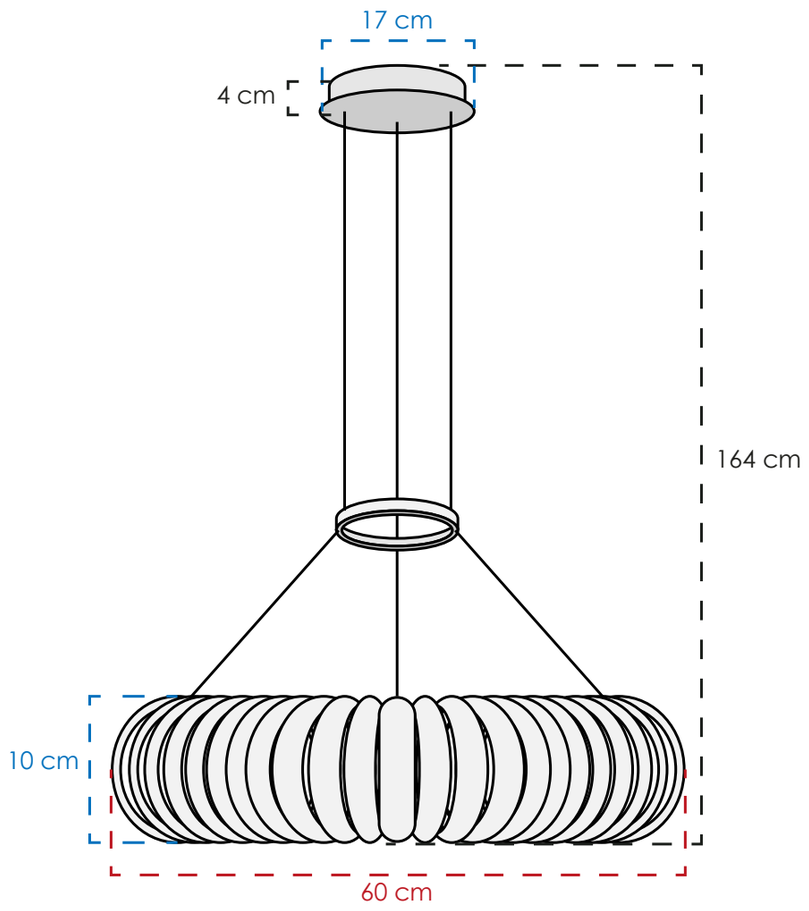

CLASSCL00214

MATERIAL	Metal y acrílico
COLOR	Negro y claro
PESO NETO	3.41 kg
FOCOS	1 led integrado
TEMPERATURA	3000° K
POTENCIA	38 W



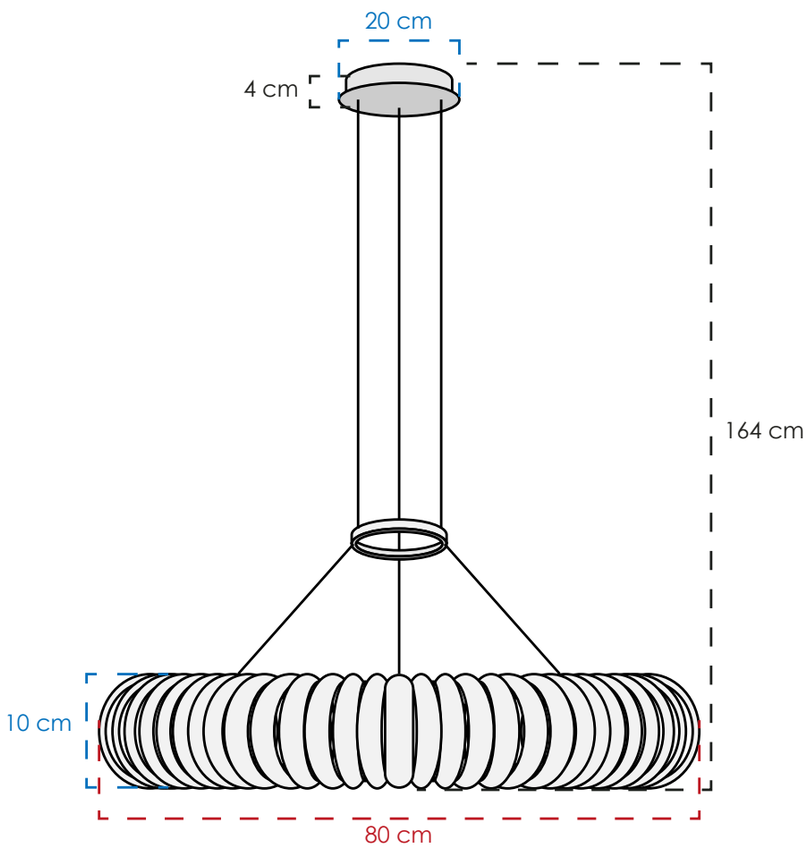

CLASSCL00215

MATERIAL	Metal y acrílico
COLOR	Dorado y claro
PESO NETO	4.75 kg
FOCOS	1 led integrado
TEMPERATURA	3000° K
POTENCIA	55 W

CLASS

CLASS 2026: COLGANTES

Regresar al inicio



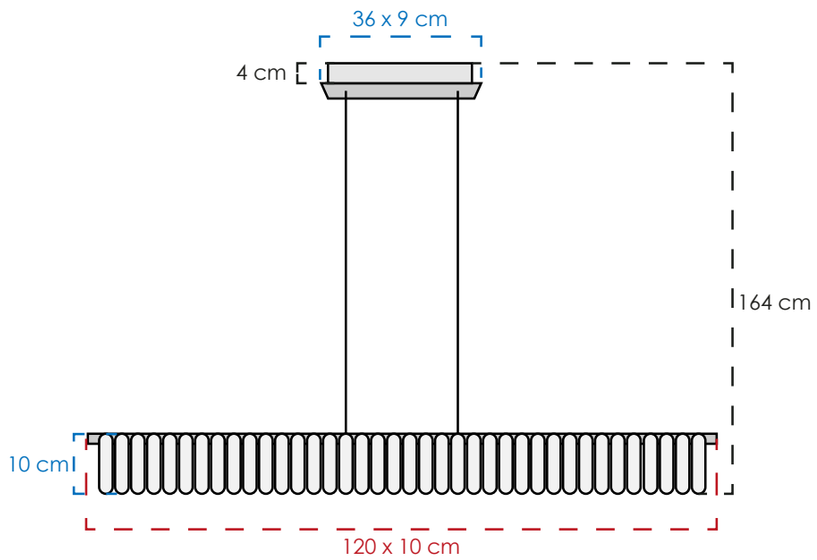

CLASSCL00216

MATERIAL	Metal y acrílico
COLOR	Negro y claro
PESO NETO	3.1 kg
FOCOS	1 led integrado
TEMPERATURA	3000° K
POTENCIA	36 W



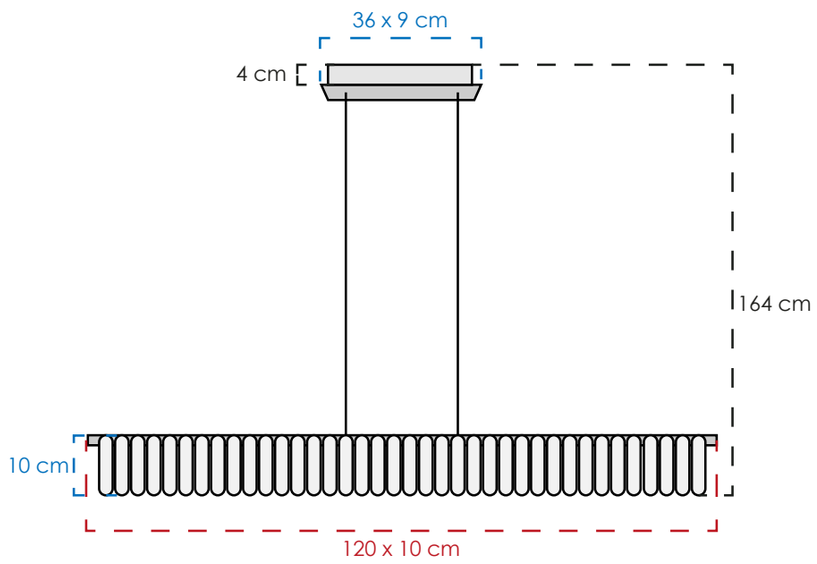

CLASSCL00217

MATERIAL	Metal y acrílico
COLOR	Dorado y claro
PESO NETO	3.1 kg
FOCOS	1 led integrado
TEMPERATURA	3000° K
POTENCIA	36 W



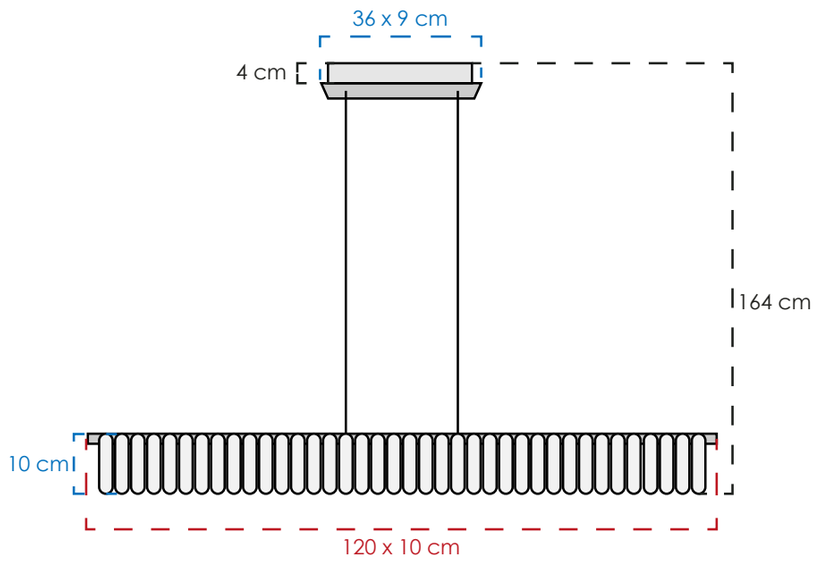

CLASSCL00218

MATERIAL	Metal y acrílico
COLOR	Gris y claro
PESO NETO	3.1 kg
FOCOS	1 led integrado
TEMPERATURA	3000° K
POTENCIA	36 W

CLASS®

CLASS 2026: COLGANTES

Regresar al inicio



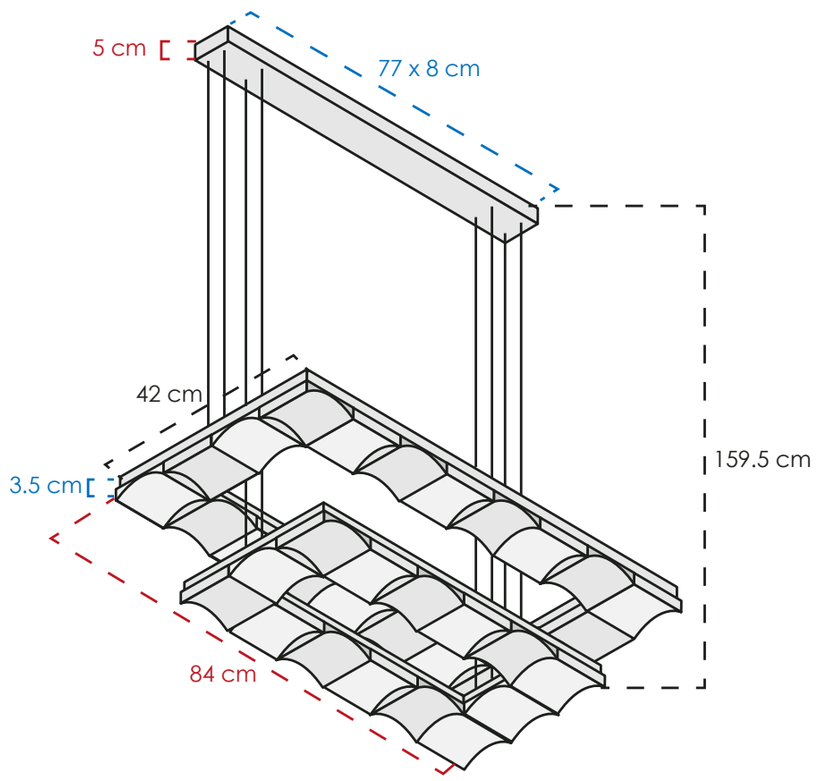

CLASSCL00242

MATERIAL	Metal y acrílico
COLOR	Dorado y blanco
PESO NETO	12.7 kg
FOCOS	17 leds integrados
TEMPERATURA	3000° K
POTENCIA	178 W



CLASS 2026: COLGANTES

Regresar al inicio

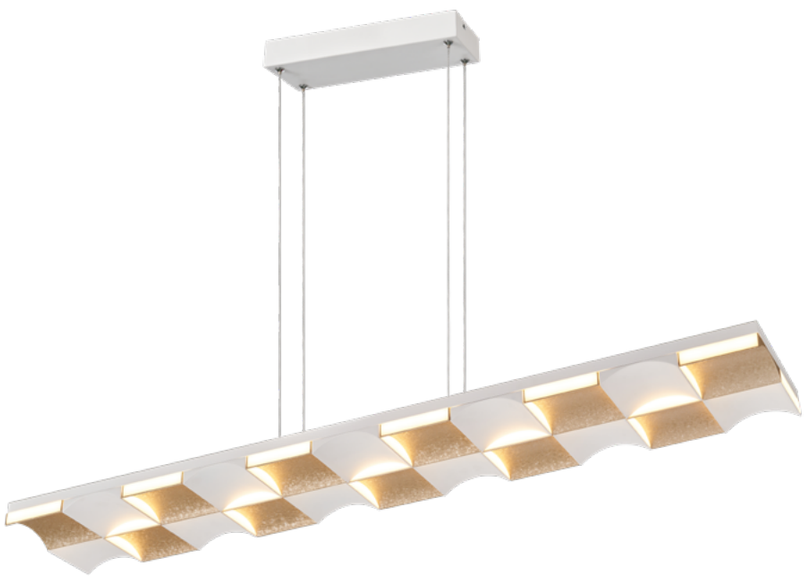

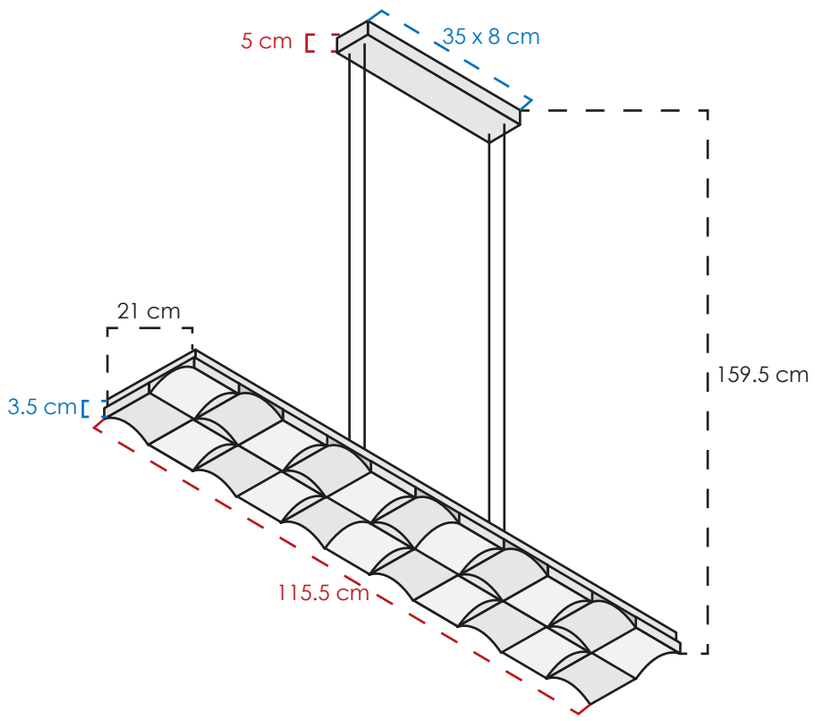

CLASSCL00239

MATERIAL	Metal y acrílico
COLOR	Dorado y blanco
PESO NETO	7.9 kg
FOCOS	11 leds integrados
TEMPERATURA	3000° K
POTENCIA	105 W



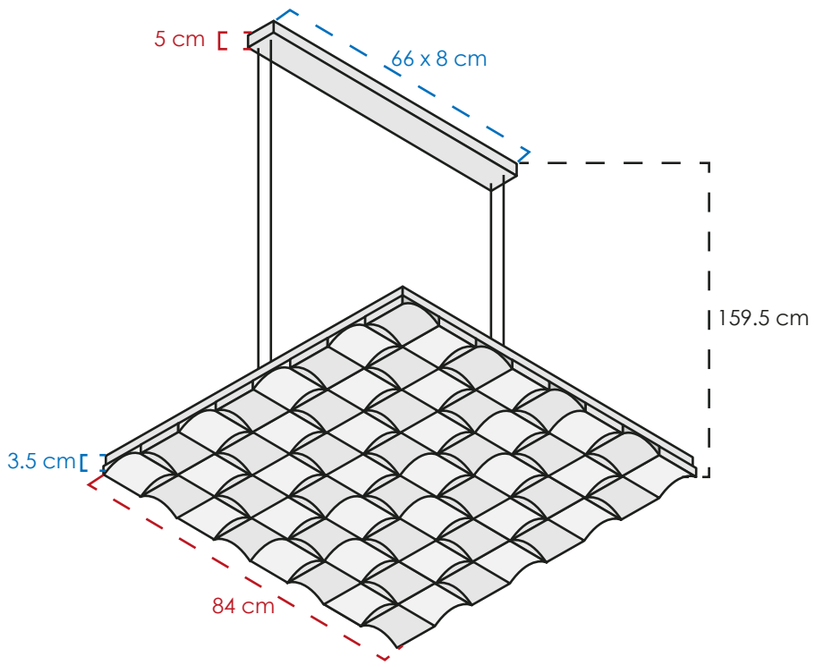

CLASSCL00240

MATERIAL	Metal y acrílico
COLOR	Dorado y blanco
PESO NETO	22 kg
FOCOS	32 leds integrados
TEMPERATURA	3000° K
POTENCIA	209 W



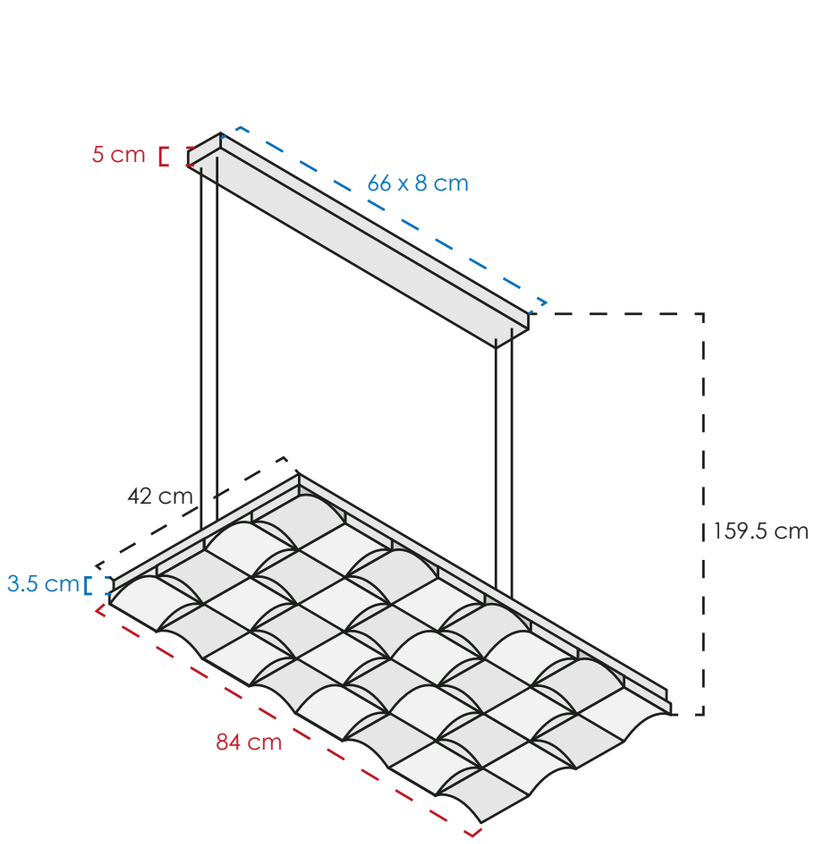

CLASSCL00241

MATERIAL	Metal y acrílico
COLOR	Dorado y blanco
PESO NETO	11.8 kg
FOCOS	16 leds integrados
TEMPERATURA	3000° K
POTENCIA	146 W

CLASS®

CLASS 2026: COLGANTES

Regresar al inicio



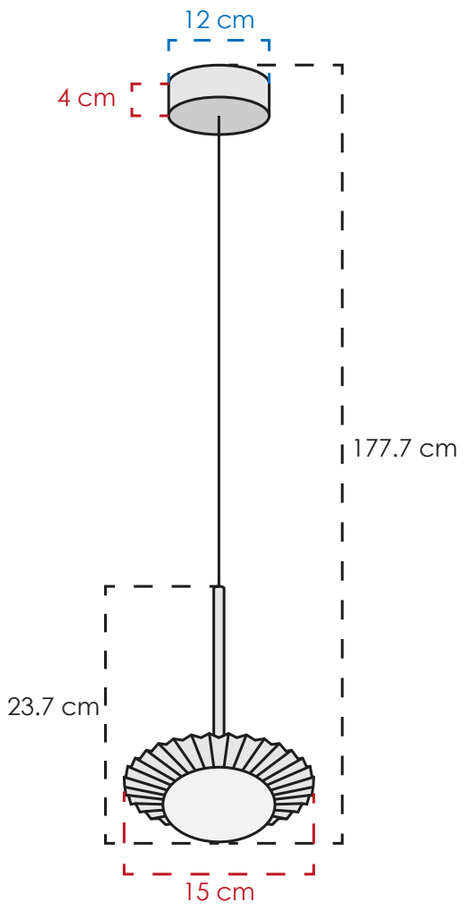

CLASSCL00236

MATERIAL	Metal y acrílico
COLOR	Gris y blanco
PESO NETO	0.5 kg
FOCOS	1 led integrado
TEMPERATURA	3000° K
POTENCIA	7 W



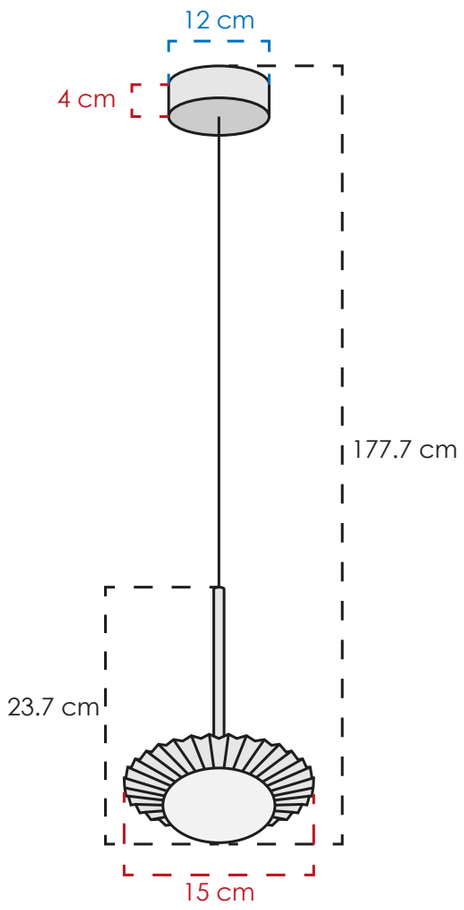

CLASSCL00237

MATERIAL	Metal y acrílico
COLOR	Dorado y blanco
PESO NETO	0.5 kg
FOCOS	1 led integrado
TEMPERATURA	3000° K
POTENCIA	7 W



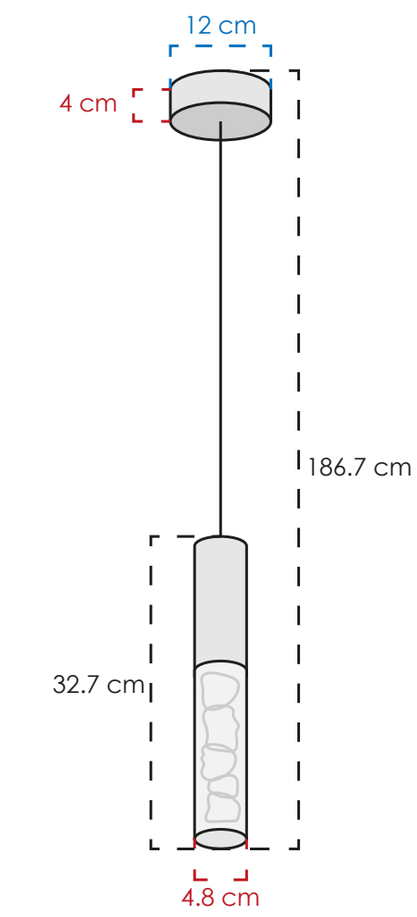

CLASSCL00243

MATERIAL	Metal y vidrio
COLOR	Negro y claro
PESO NETO	0.9 kg
FOCOS	1 led integrado
TEMPERATURA	3000° K
POTENCIA	7 W

CLASS®

CLASS 2026: COLGANTES

Regresar al inicio



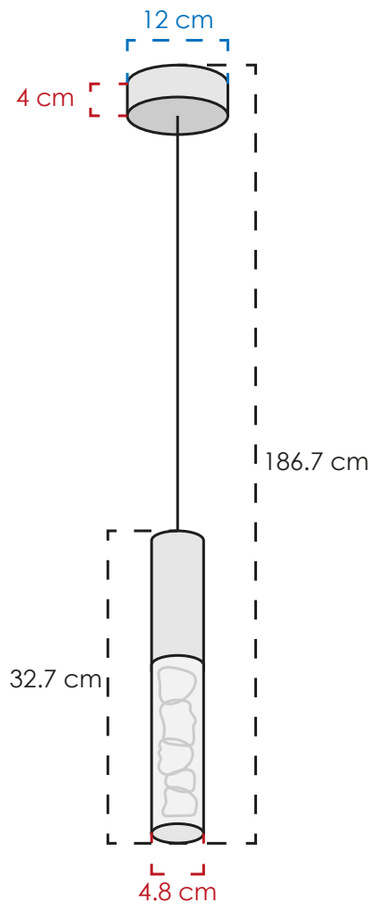

CLASSCL00244

MATERIAL	Metal y vidrio
COLOR	Dorado y claro
PESO NETO	0.9 kg
FOCOS	1 led integrado
TEMPERATURA	3000° K
POTENCIA	7 W



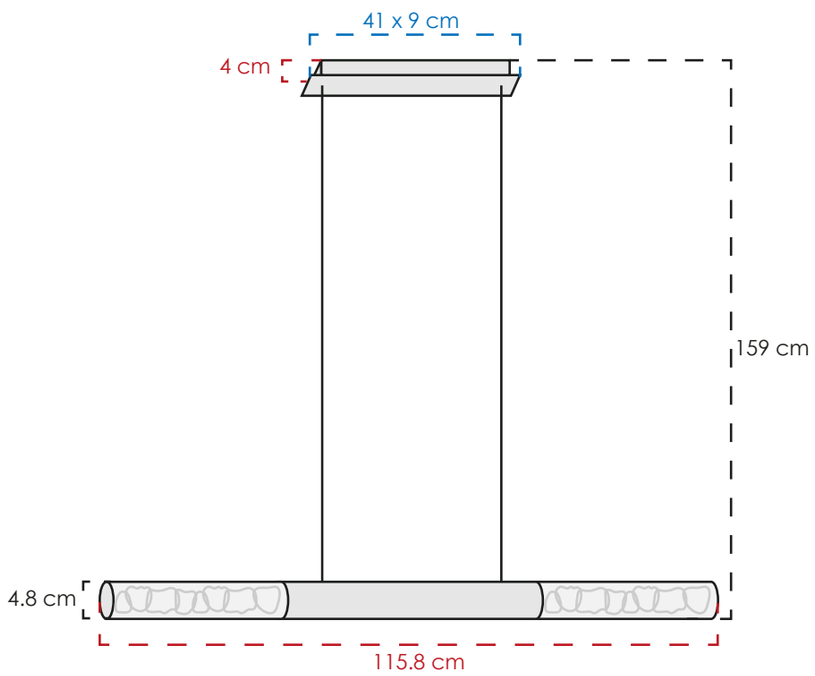

CLASSCL00245

MATERIAL	Metal y vidrio
COLOR	Negro y claro
PESO NETO	3.9 kg
FOCOS	2 leds integrados
TEMPERATURA	3000° K
POTENCIA	25 W



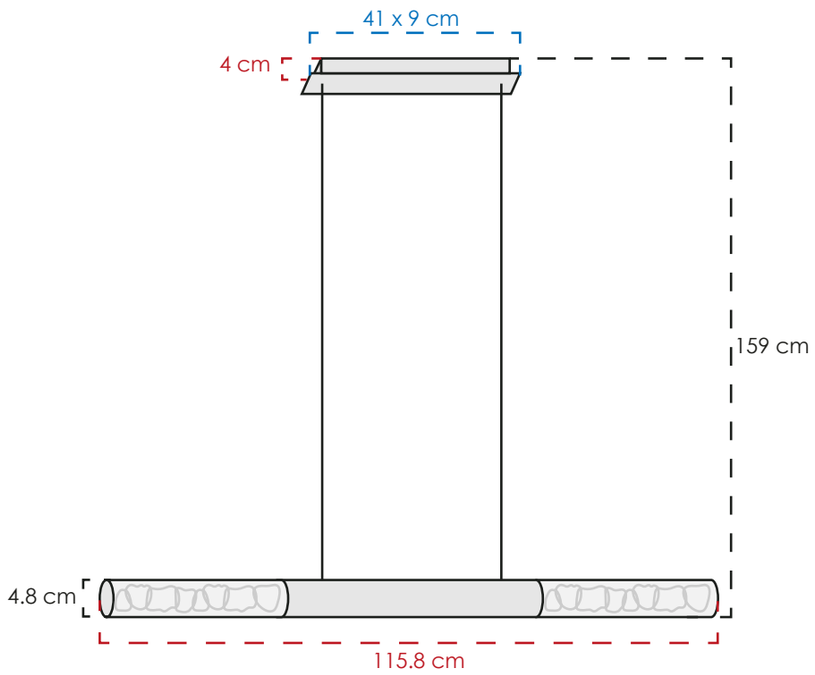

CLASSCL00246

MATERIAL	Metal y vidrio
COLOR	Dorado y claro
PESO NETO	3.9 kg
FOCOS	2 leds integrados
TEMPERATURA	3000° K
POTENCIA	25 W

CLASS®

CLASS 2026: COLGANTES

Regresar al inicio



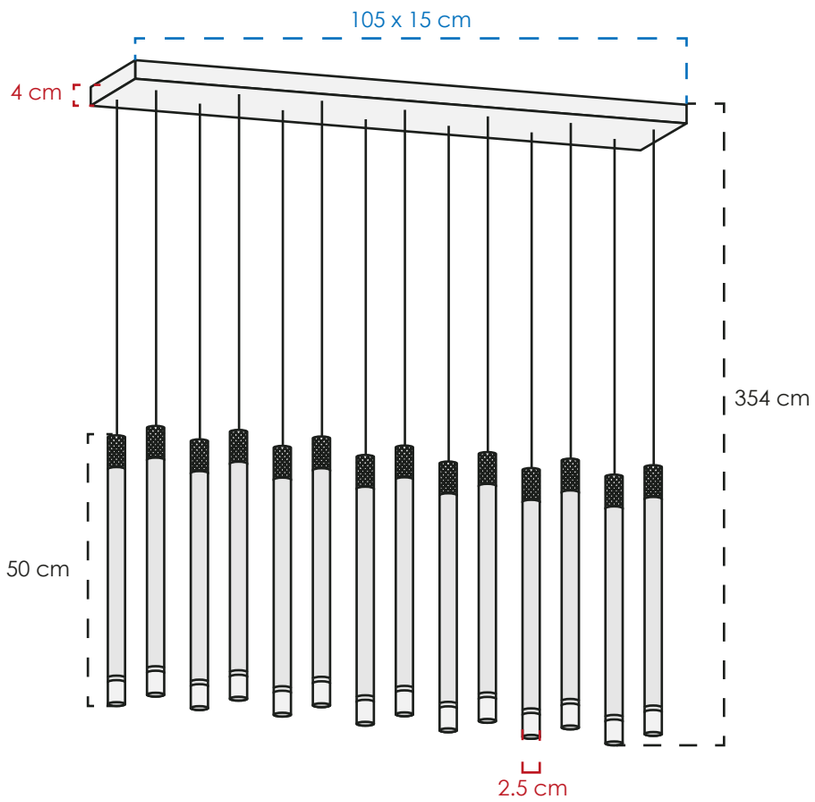

CLASSCL00250

MATERIAL	Metal y acrílico
COLOR	Negro y dorado
PESO NETO	6.8 kg
FOCOS	14 leds integrados
TEMPERATURA	3000° K
POTENCIA	100 W



CLASS 2026: COLGANTES

Regresar al inicio



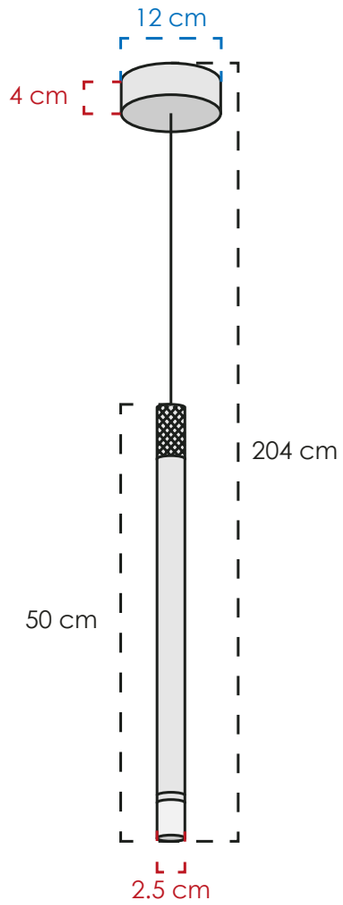

CLASSCL00247

MATERIAL	Metal y acrílico
COLOR	Negro y claro
PESO NETO	0.4 kg
FOCOS	1 led integrado
TEMPERATURA	3000° K
POTENCIA	7 W



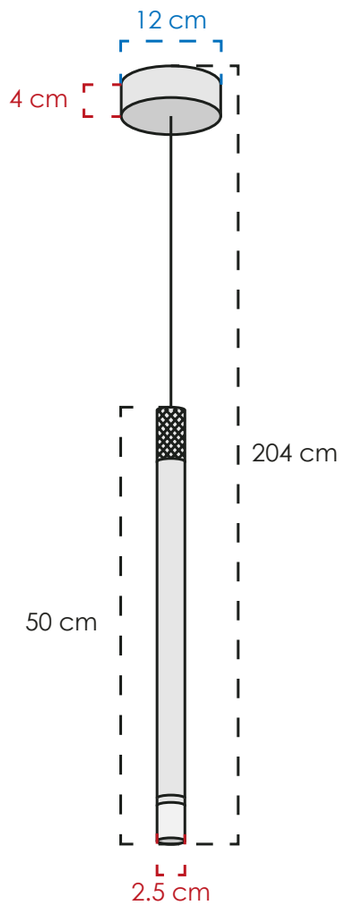

CLASSCL00248

MATERIAL	Metal y acrílico
COLOR	Dorado y claro
PESO NETO	0.4 kg
FOCOS	1 led integrado
TEMPERATURA	3000° K
POTENCIA	7 W

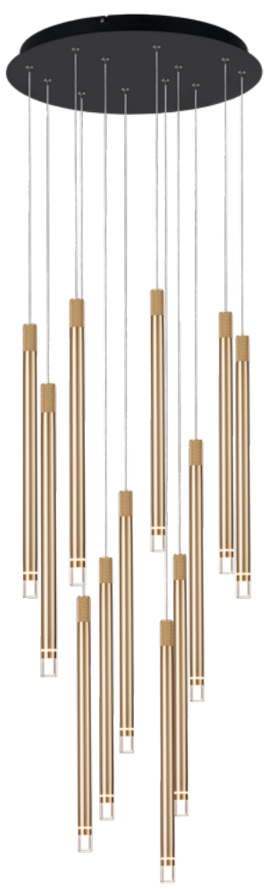

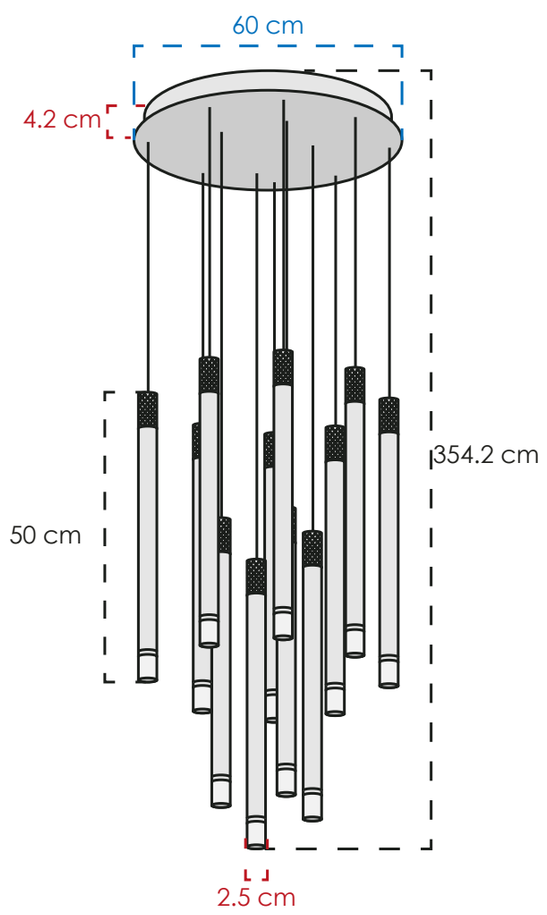

CLASSCL00249

MATERIAL	Metal y acrílico
COLOR	Negro y dorado
PESO NETO	7.7 kg
FOCOS	12 leds integrados
TEMPERATURA	3000° K
POTENCIA	86 W

CLASS 2026: COLGANTES

Regresar al inicio



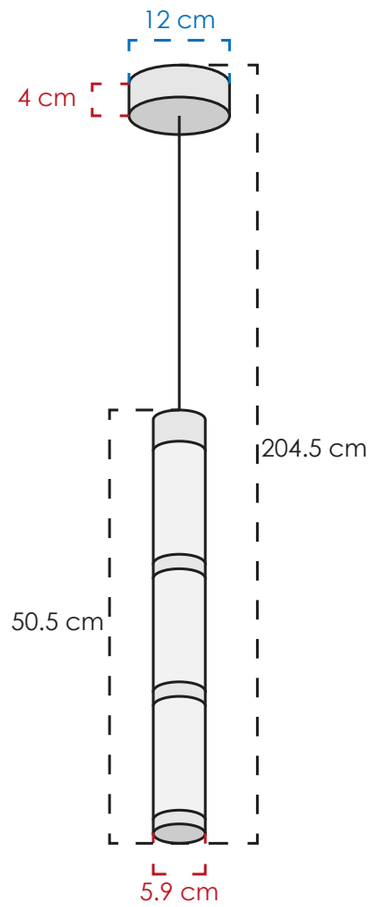

CLASSCL00231

MATERIAL	Metal y acrílico
COLOR	Negro y claro
PESO NETO	1.6 kg
FOCOS	1 led integrado
TEMPERATURA	3000° K
POTENCIA	14 W



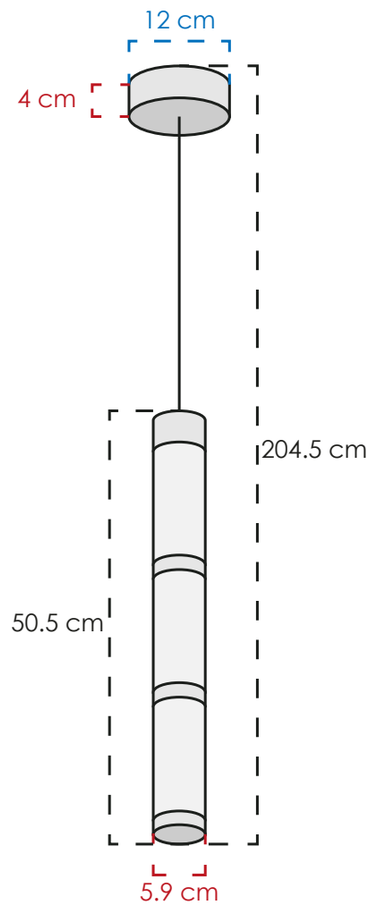

CLASSCL00238

MATERIAL	Metal y acrílico
COLOR	Dorado y claro
PESO NETO	1.6 kg
FOCOS	1 led integrado
TEMPERATURA	3000° K
POTENCIA	14 W

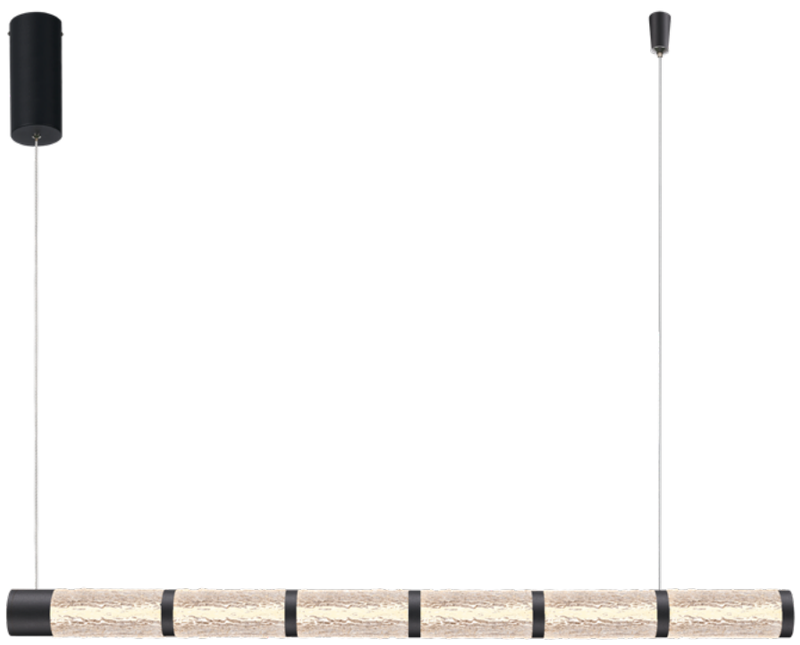

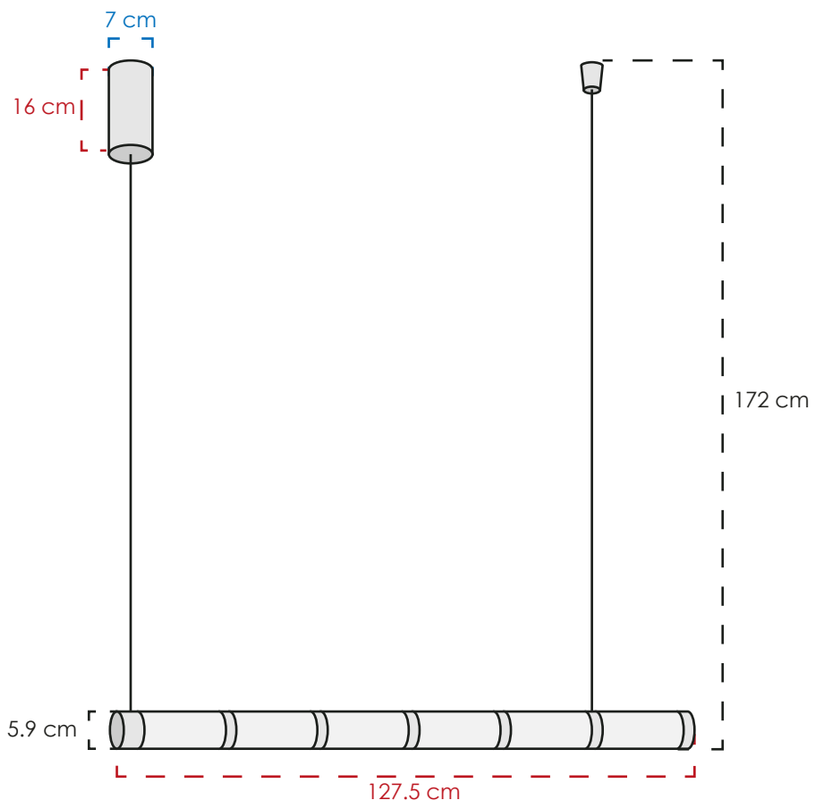

CLASSCL00234

MATERIAL	Metal y acrílico
COLOR	Negro y claro
PESO NETO	3.6 kg
FOCOS	1 led integrado
TEMPERATURA	3000° K
POTENCIA	27 W

CLASS®

CLASS 2026: COLGANTES

Regresar al inicio

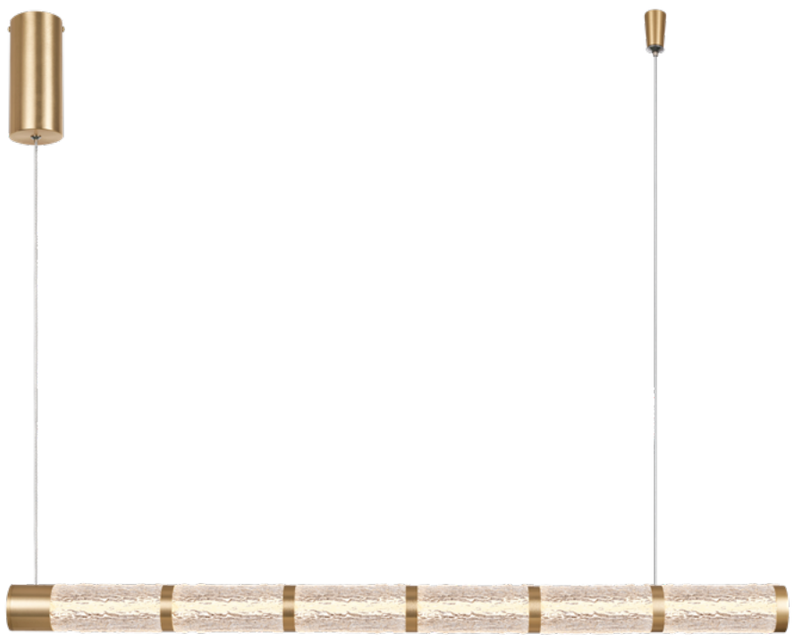

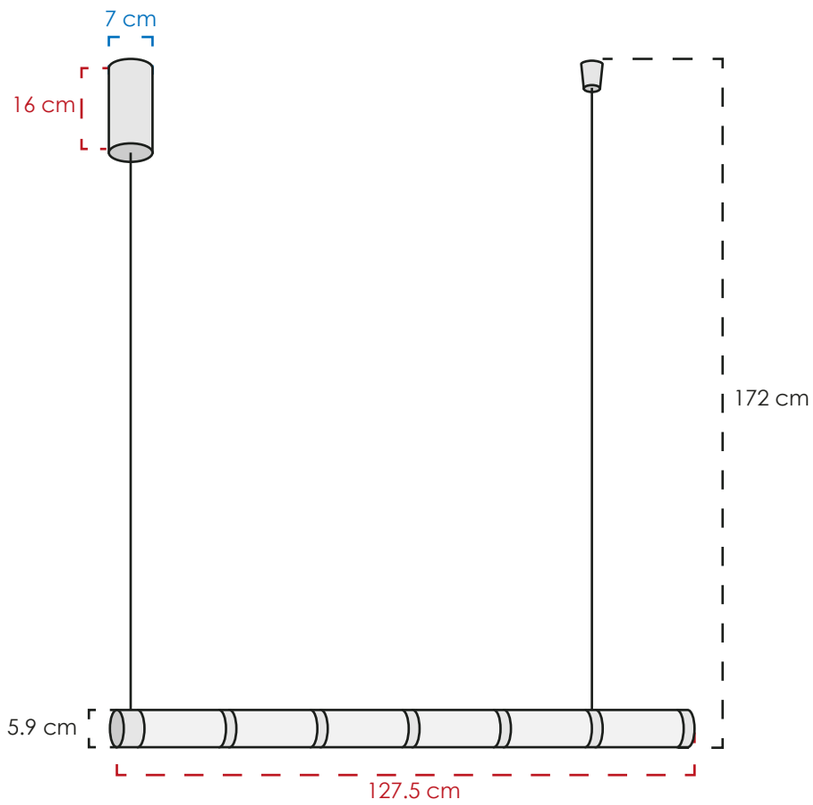

CLASSCL00235

MATERIAL	Metal y acrílico
COLOR	Dorado y claro
PESO NETO	3.6 kg
FOCOS	1 led integrado
TEMPERATURA	3000° K
POTENCIA	27 W



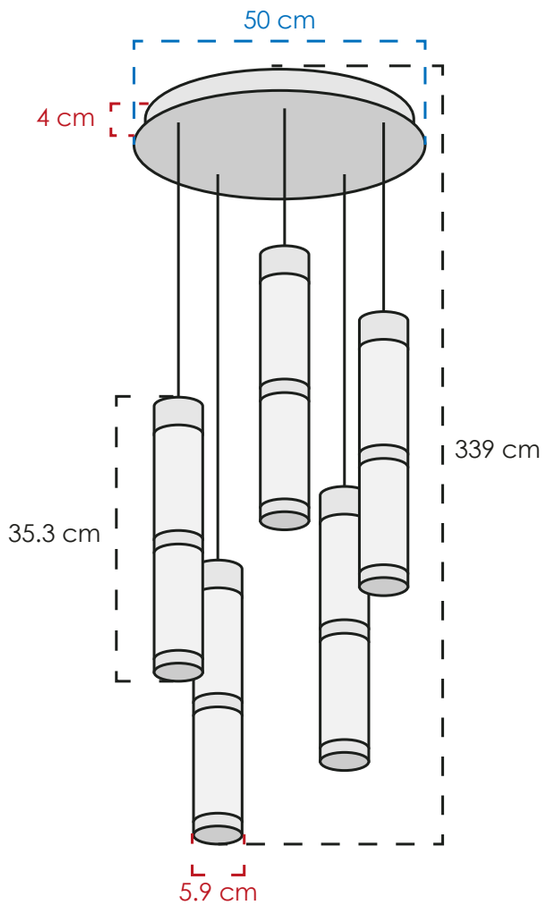

CLASSCL00232

MATERIAL	Metal y acrílico
COLOR	Blanco y dorado
PESO NETO	6.7 kg
FOCOS	5 leds integrados
TEMPERATURA	3000° K
POTENCIA	52 W



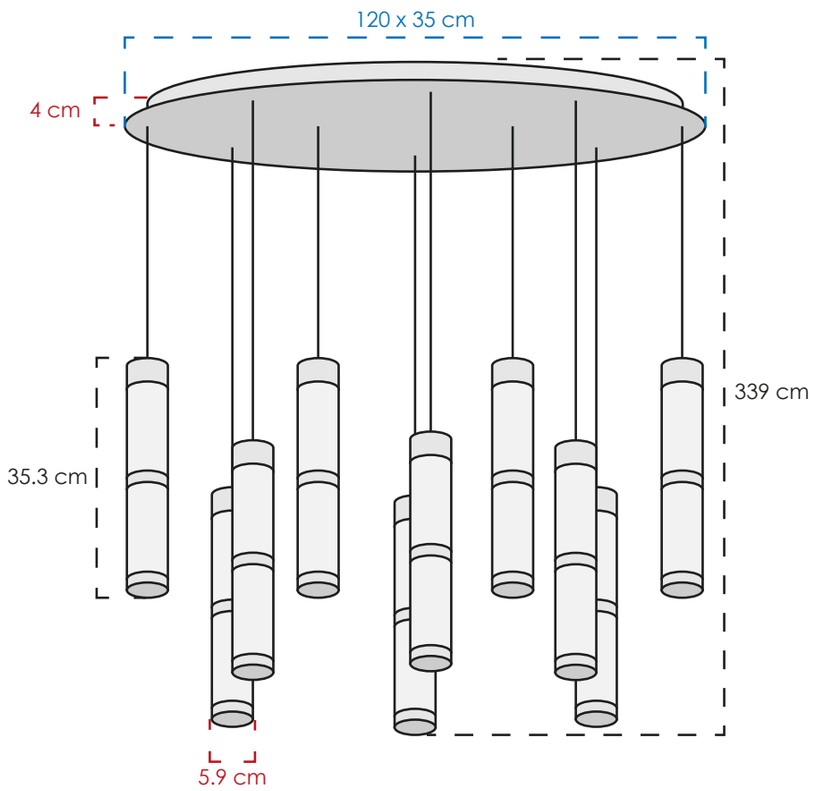

CLASSCL00233

MATERIAL	Metal y acrílico
COLOR	Blanco y dorado
PESO NETO	14.5 kg
FOCOS	10 leds integrados
TEMPERATURA	3000° K
POTENCIA	105 W

CLASS®

CLASS 2026: COLGANTES

Regresar al inicio



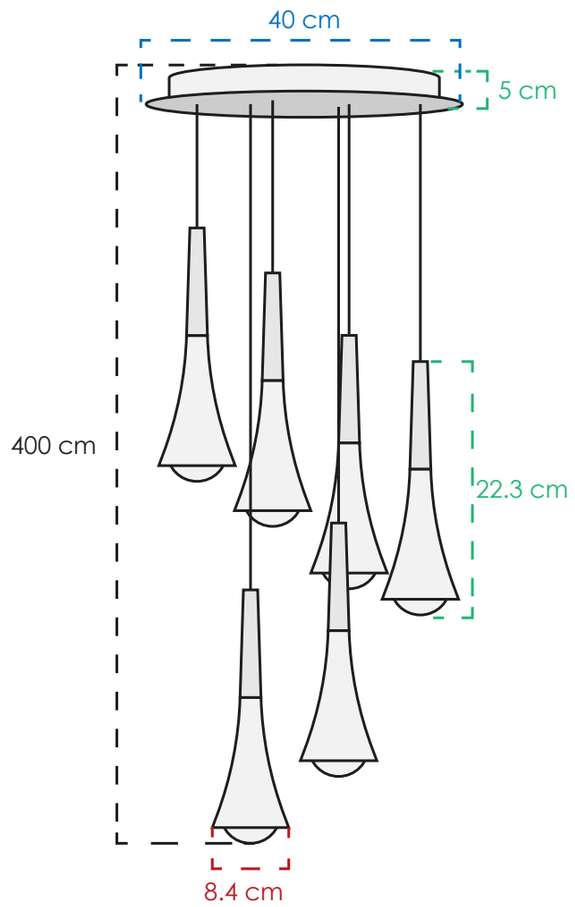

CLASSCL00138

MATERIAL	Metal y vidrio
COLOR	Dorado y negro
PESO NETO	13 kg
FOCOS	6 leds integrados
TEMPERATURA	3000° K
POTENCIA	24 W



CLASS 2026: COLGANTES

Regresar al inicio



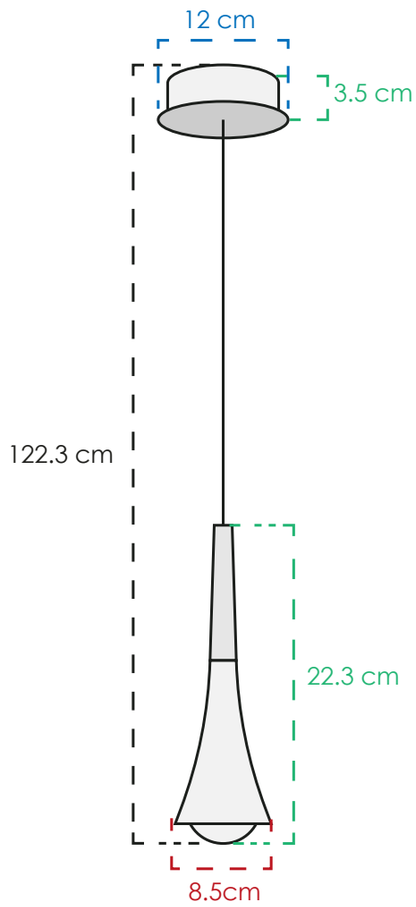

CLASSCL00137

MATERIAL	Metal y vidrio
COLOR	Negro y dorado
PESO NETO	2.2 kg
FOCOS	1 led integrado
TEMPERATURA	3000° K
POTENCIA	5 W



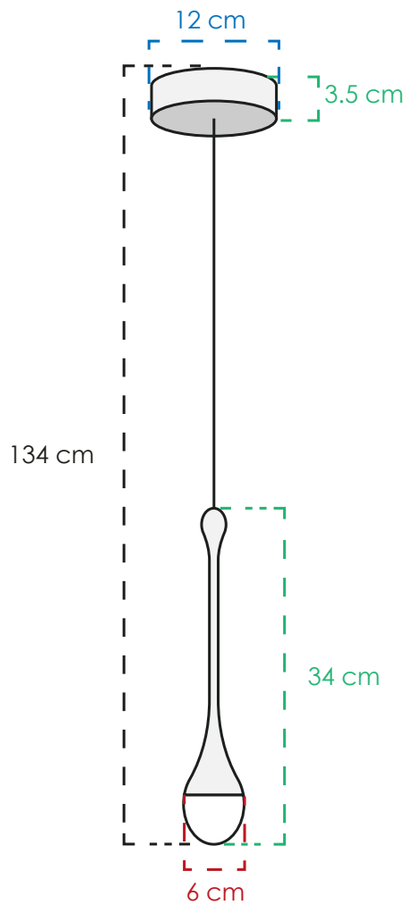

CLASSCL00139

MATERIAL	Metal y vidrio
COLOR	Cromo y claro
PESO NETO	2.5 kg
FOCOS	1 led integrado
TEMPERATURA	3000° K
POTENCIA	5 W



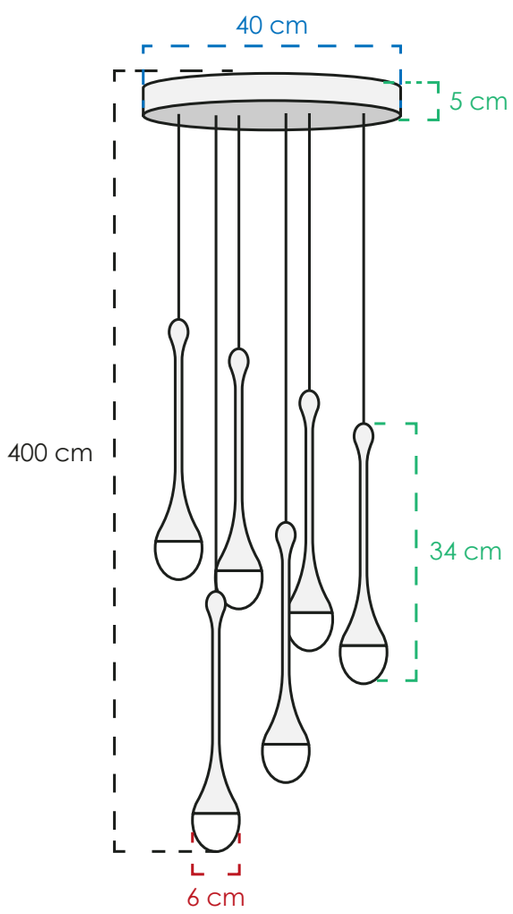

CLASSCL00140

MATERIAL	Metal y vidrio
COLOR	Cromo y claro
PESO NETO	12.8 kg
FOCOS	6 leds integrados
TEMPERATURA	3000° K
POTENCIA	24 W

CLASS®

CLASS 2026: COLGANTES

Regresar al inicio



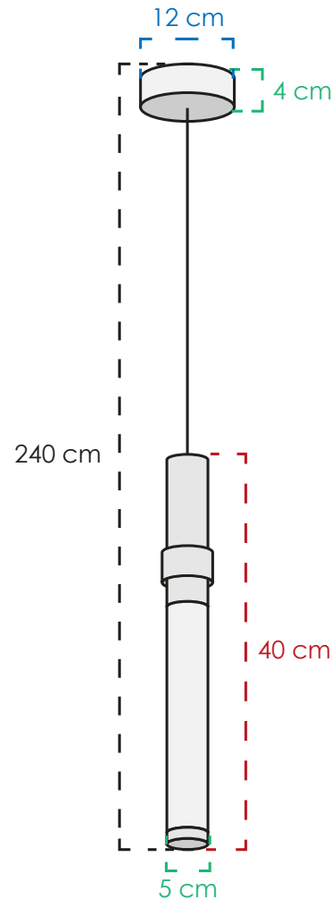

CLASSCL00111

MATERIAL	Metal y vidrio
COLOR	Dorado y claro
PESO NETO	0.75 kg
FOCOS	1 led integrado
TEMPERATURA	3000° K
POTENCIA	5 W



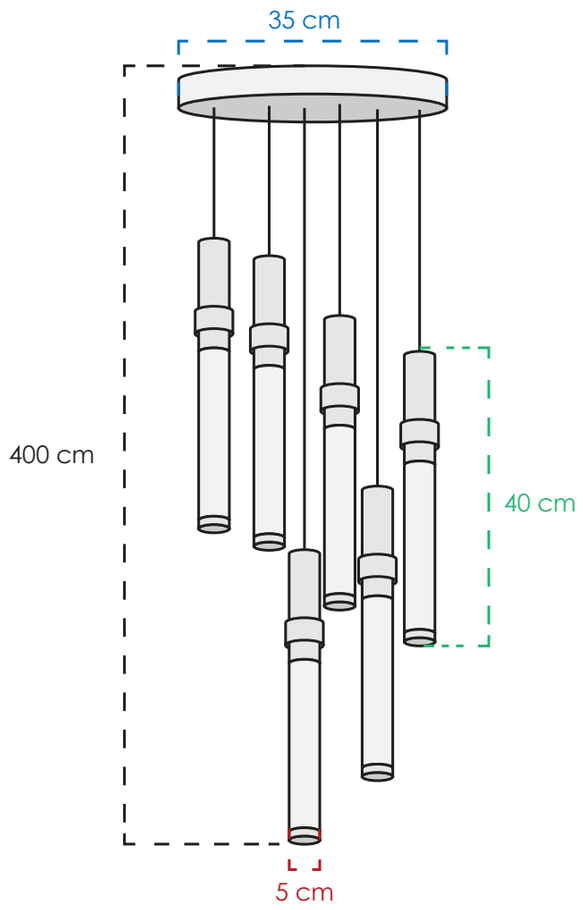

CLASSCL00150

MATERIAL	Metal y vidrio
COLOR	Dorado y claro
PESO NETO	4.5 kg
FOCOS	6 leds integrados
TEMPERATURA	3000° K
POTENCIA	24 W



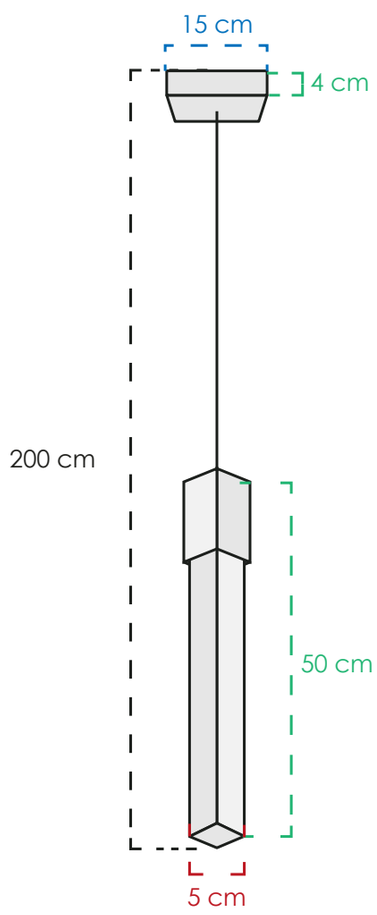

CLASSCL00129

MATERIAL	Metal y vidrio
COLOR	Dorado y claro
PESO NETO	3.8 kg
FOCOS	1 GU10
TEMPERATURA	3000° K
POTENCIA	5 W

CLASS®

CLASS 2026: COLGANTES

Regresar al inicio



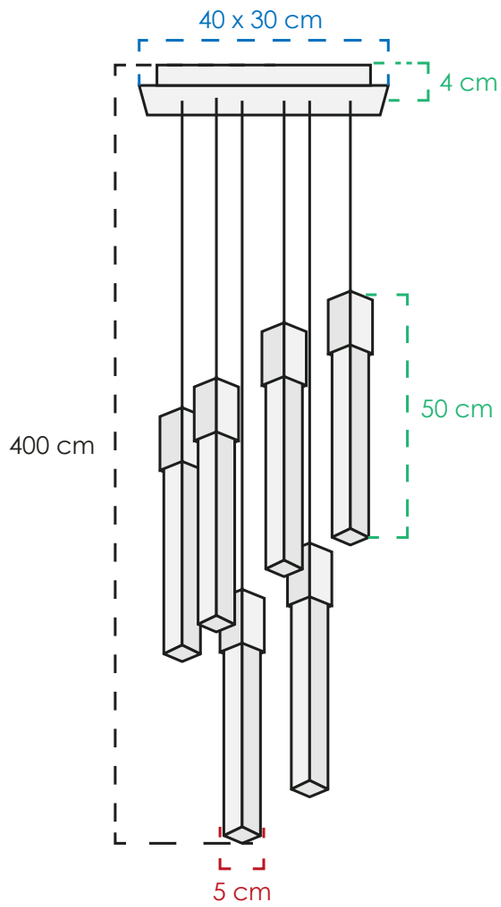

CLASSCL00130

MATERIAL	Metal y vidrio
COLOR	Dorado y claro
PESO NETO	18.2 kg
FOCOS	6 GU10 + 3 leds
TEMPERATURA	3000° K
POTENCIA	39 W



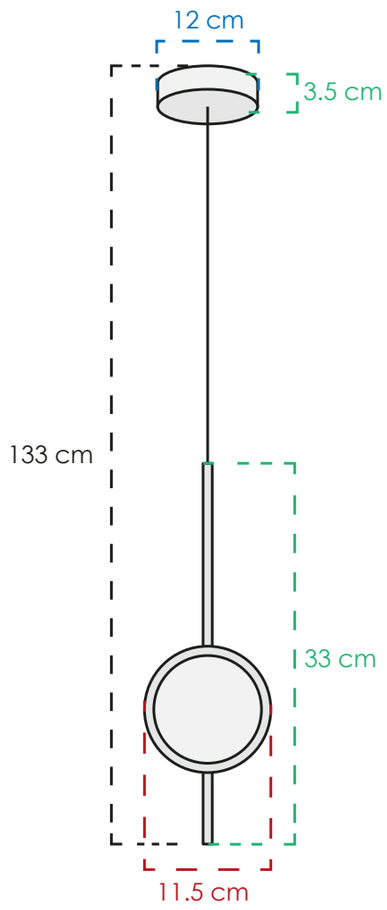

CLASSCL00131

MATERIAL	Metal y vidrio
COLOR	Dorado y claro
PESO NETO	2.6 kg
FOCOS	1 led integrado
TEMPERATURA	3 cambios de luz
POTENCIA	5 W



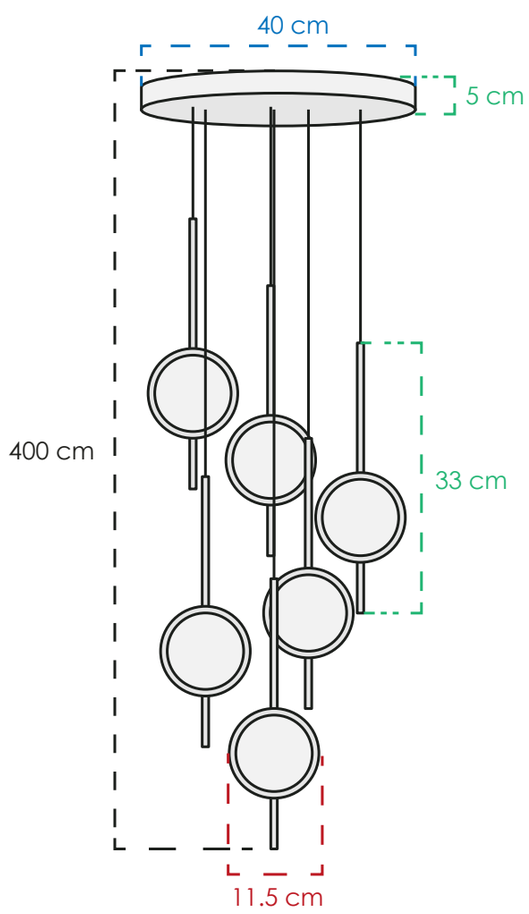

CLASSCL00132

MATERIAL	Metal y vidrio
COLOR	Dorado y claro
PESO NETO	18.3 kg
FOCOS	6 leds integrados
TEMPERATURA	3 cambios de luz
POTENCIA	39 W

CLASS 2026: COLGANTES

Regresar al inicio



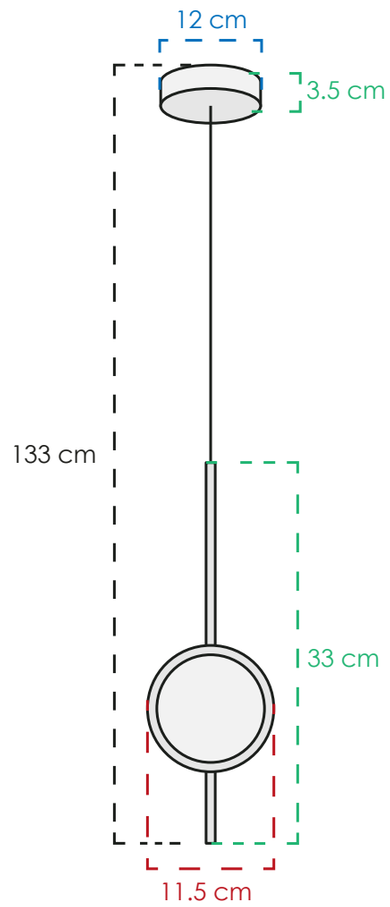

CLASSCL00272

MATERIAL	Metal y vidrio
COLOR	Negro y claro
PESO NETO	2.6 kg
FOCOS	1 led integrado
TEMPERATURA	3 cambios de luz
POTENCIA	5 W



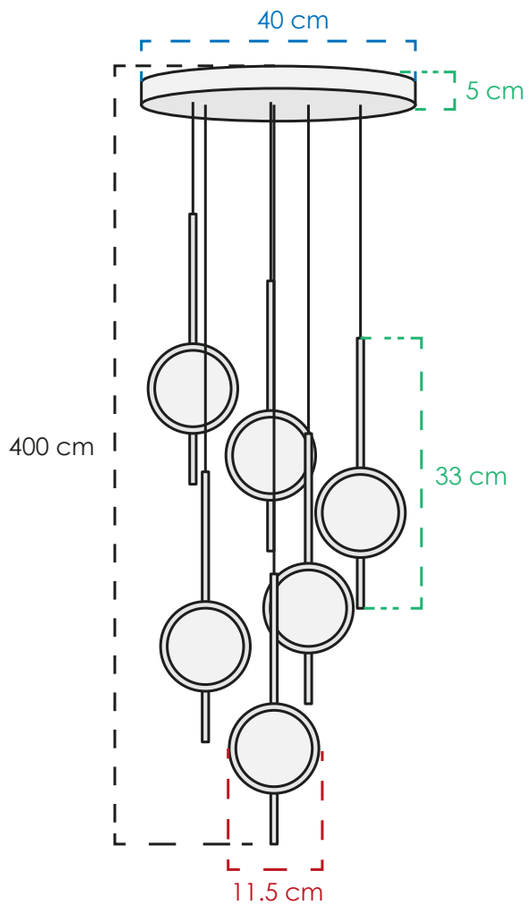

CLASSCL00273

MATERIAL	Metal y vidrio
COLOR	Negro y claro
PESO NETO	18.3 kg
FOCOS	6 leds integrados
TEMPERATURA	3 cambios de luz
POTENCIA	39 W



CLASSCL00303

MATERIAL	Metal y vidrio
COLOR	Dorado y claro
PESO NETO	- kg
FOCOS	16 leds integrados
TEMPERATURA	-
POTENCIA	- W

CLASS 2026: COLGANTES

Regresar al inicio



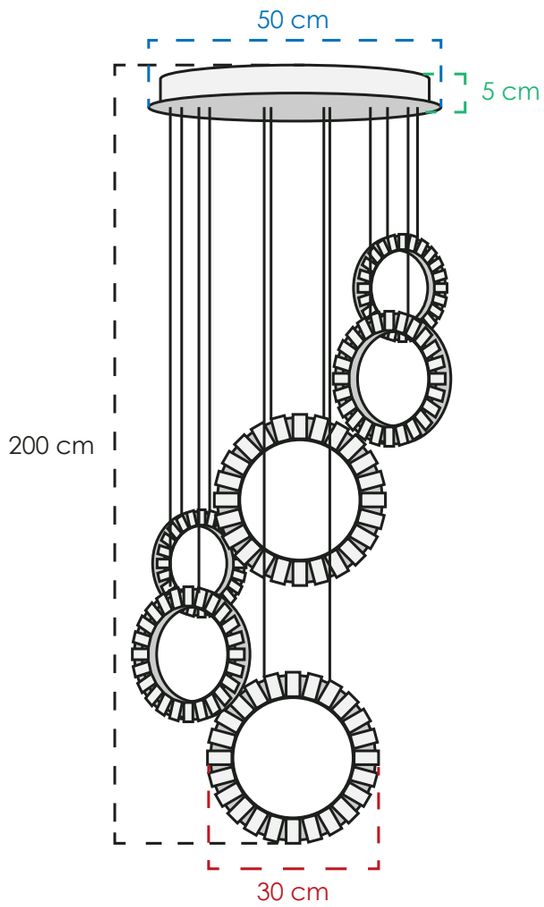

CLASSCL00122

MATERIAL	Metal y cristal
COLOR	Dorado y claro
PESO NETO	7.3 kg
FOCOS	6 leds integrados
TEMPERATURA	3 cambios de luz
POTENCIA	70 W



CLASS 2026: COLGANTES

Regresar al inicio



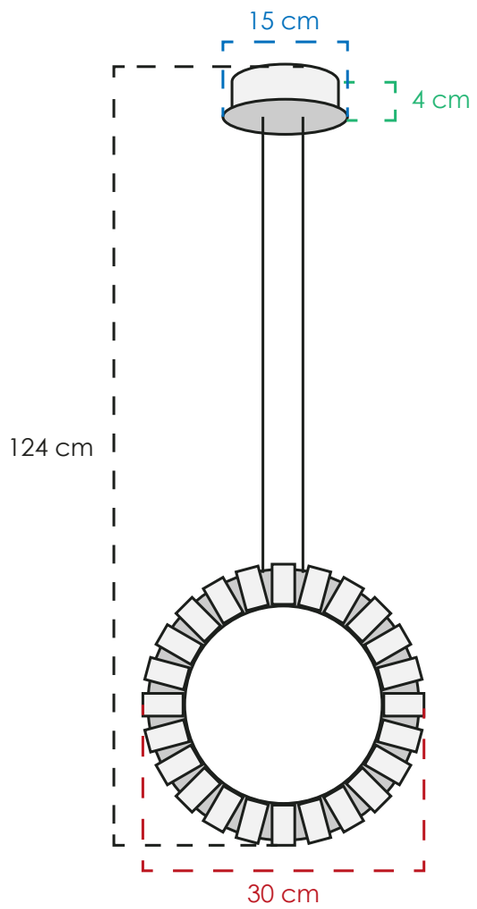

CLASSCL00121

MATERIAL	Metal y cristal
COLOR	Dorado y claro
PESO NETO	3.2 kg
FOCOS	1 led integrado
TEMPERATURA	3 cambios de luz
POTENCIA	15 W



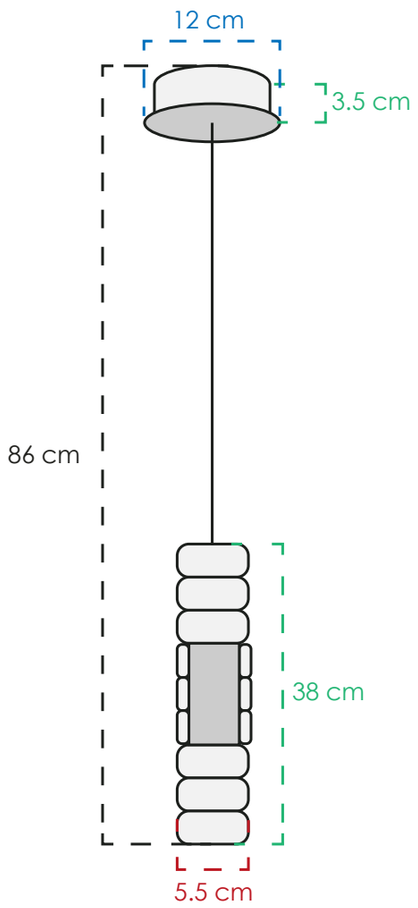

CLASSCL00123

MATERIAL	Metal y cristal
COLOR	Dorado y claro
PESO NETO	1.2 kg
FOCOS	1 led integrado
TEMPERATURA	3 cambios de luz
POTENCIA	5 W



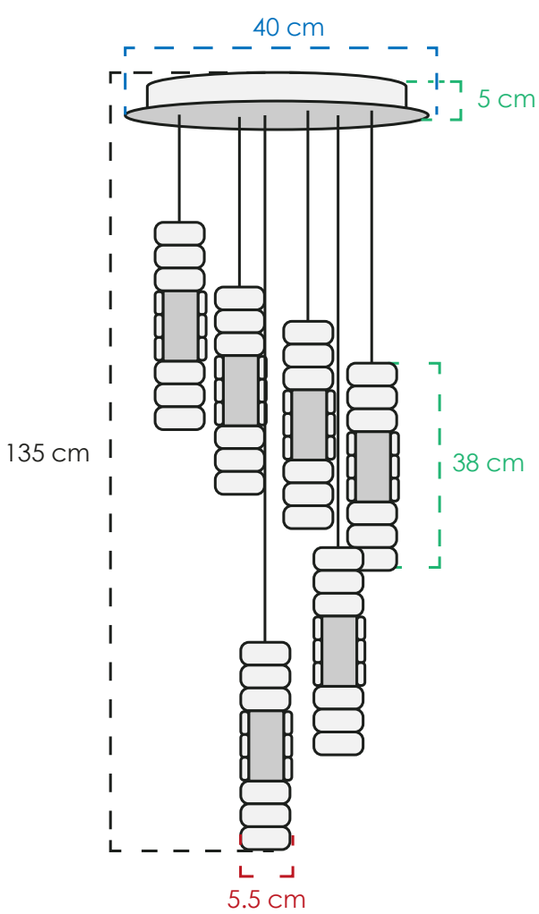

CLASSCL00124

MATERIAL	Metal y cristal
COLOR	Dorado y claro
PESO NETO	7.2 kg
FOCOS	6 leds integrados
TEMPERATURA	3 cambios de luz
POTENCIA	39 W

CLASS 2026: COLGANTES

Regresar al inicio



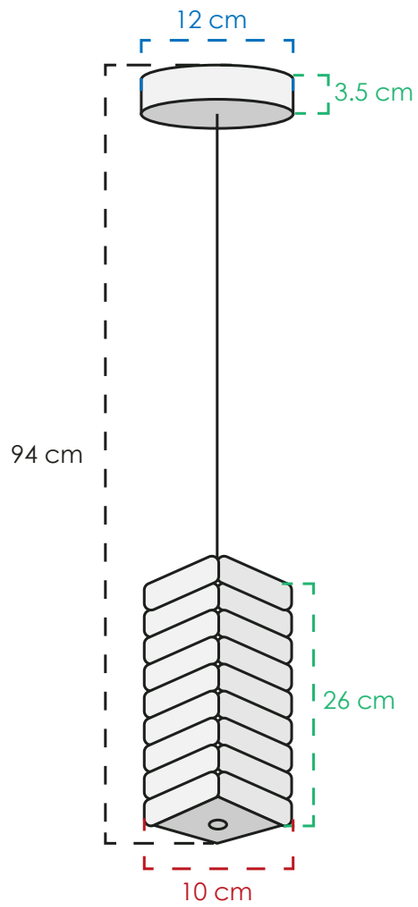

CLASSCL00125

MATERIAL	Metal y cristal
COLOR	Dorado y claro
PESO NETO	1.8 kg
FOCOS	1 led integrado
TEMPERATURA	3 cambios de luz
POTENCIA	5 W



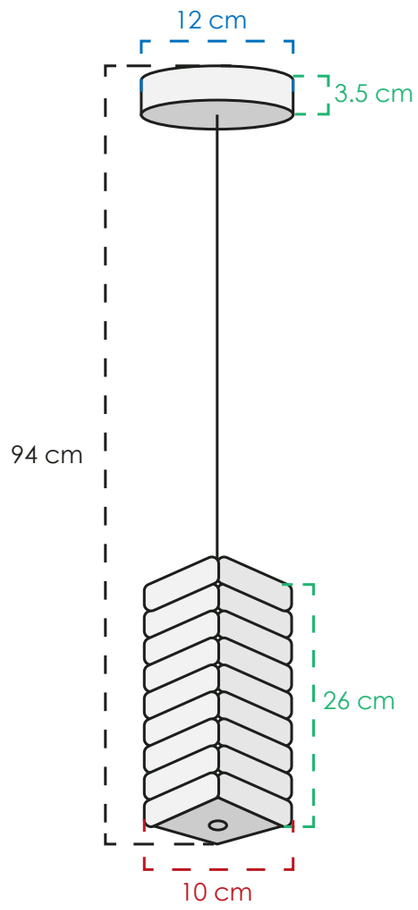

CLASSCL00157

MATERIAL	Metal y cristal
COLOR	Cromo y claro
PESO NETO	1.8 kg
FOCOS	1 led integrado
TEMPERATURA	3 cambios de luz
POTENCIA	5 W



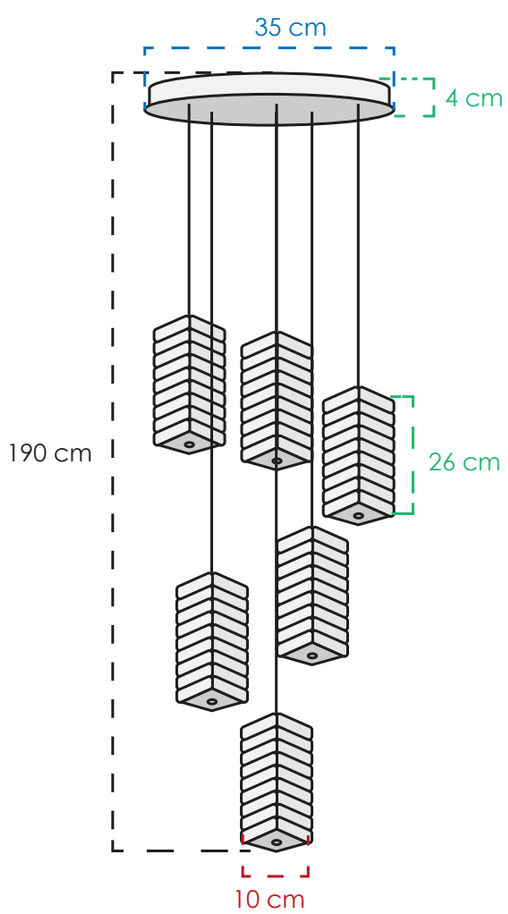

CLASSCL00126

MATERIAL	Metal y cristal
COLOR	Dorado y claro
PESO NETO	12.5 kg
FOCOS	6 leds integrados
TEMPERATURA	3 cambios de luz
POTENCIA	59 W

CLASS 2026: COLGANTES

Regresar al inicio



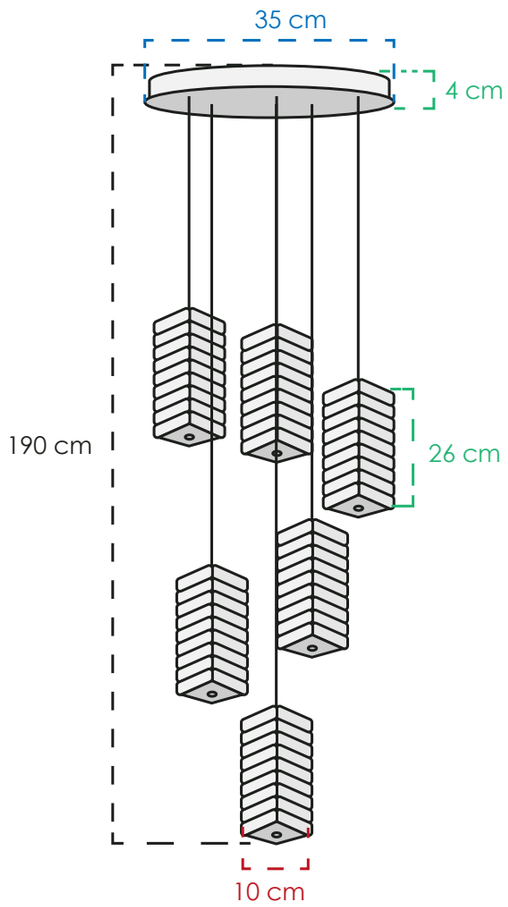

CLASSCL00158

MATERIAL	Metal y cristal
COLOR	Cromo y claro
PESO NETO	12.5 kg
FOCOS	6 leds integrados
TEMPERATURA	3 cambios de luz
POTENCIA	59 W



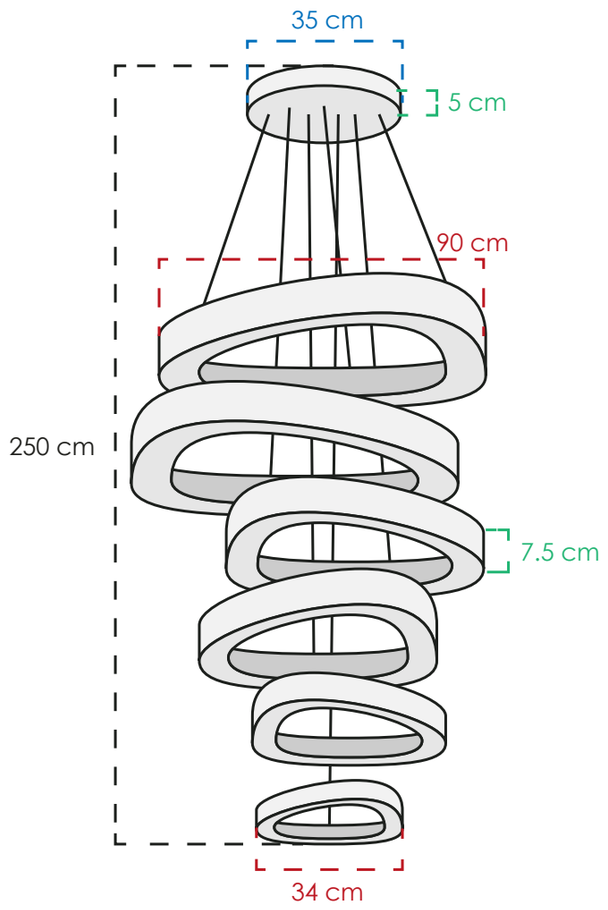

CLASSCL00127

MATERIAL	Metal y cristal
COLOR	Dorado y claro
PESO NETO	64 kg
FOCOS	6 leds integrados
TEMPERATURA	3 cambios de luz
POTENCIA	109 W



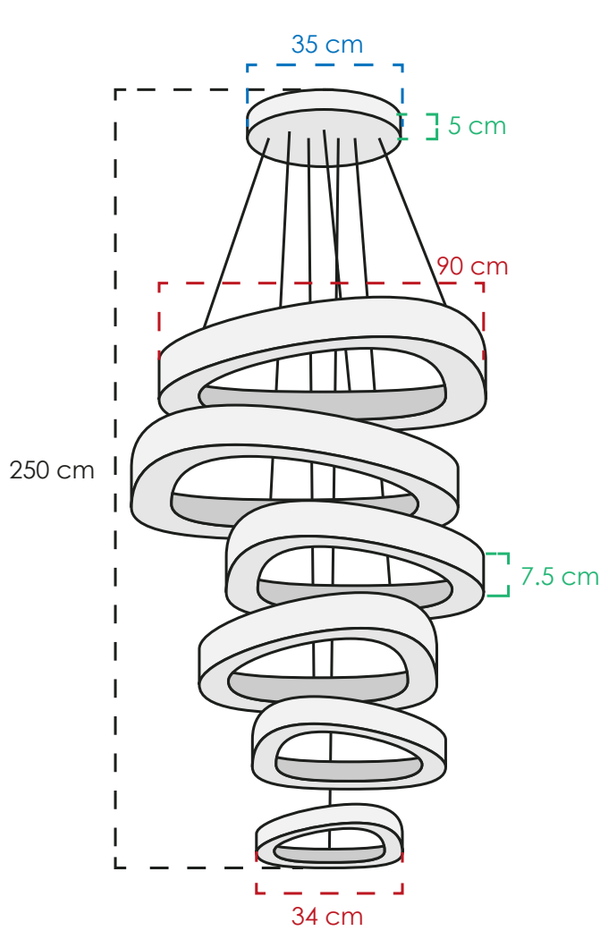

CLASSCL00159

MATERIAL	Metal y cristal
COLOR	Cromo y claro
PESO NETO	64 kg
FOCOS	6 leds integrados
TEMPERATURA	3 cambios de luz
POTENCIA	109 W

CLASS®

CLASS 2026: COLGANTES

Regresar al inicio



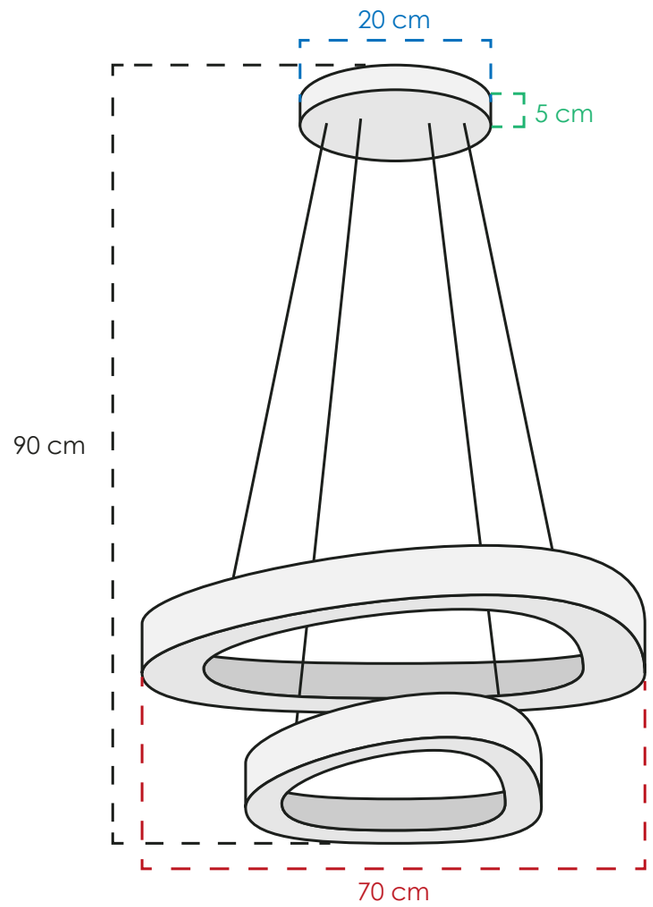

CLASSCL00128

MATERIAL	Metal y cristal
COLOR	Cromo y claro
PESO NETO	25 kg
FOCOS	2 leds integrados
TEMPERATURA	3 cambios de luz
POTENCIA	59 W



CLASS 2026: COLGANTES

Regresar al inicio



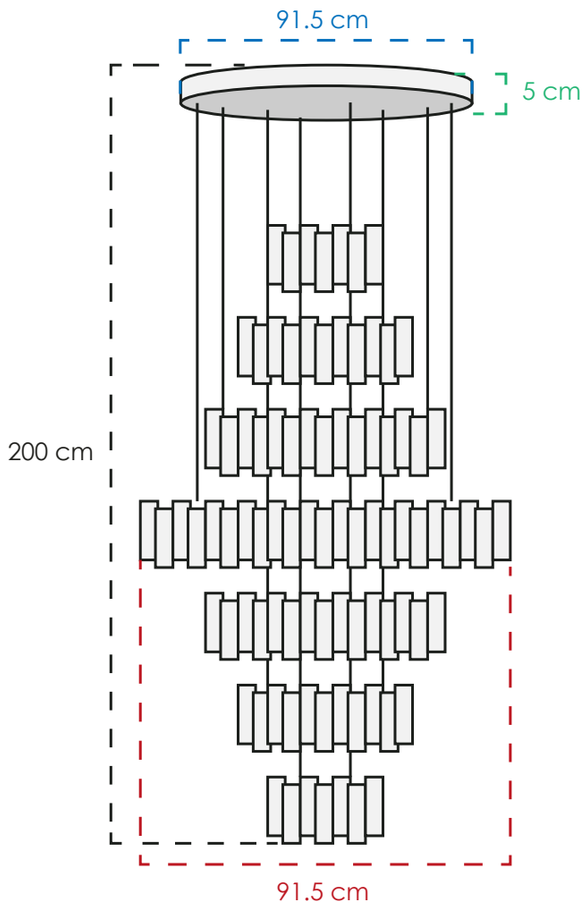

CLASSCL00118

MATERIAL	Metal y cristal
COLOR	Dorado y claro
PESO NETO	64 kg
FOCOS	7 leds integrados
TEMPERATURA	3 cambios de luz
POTENCIA	270 W



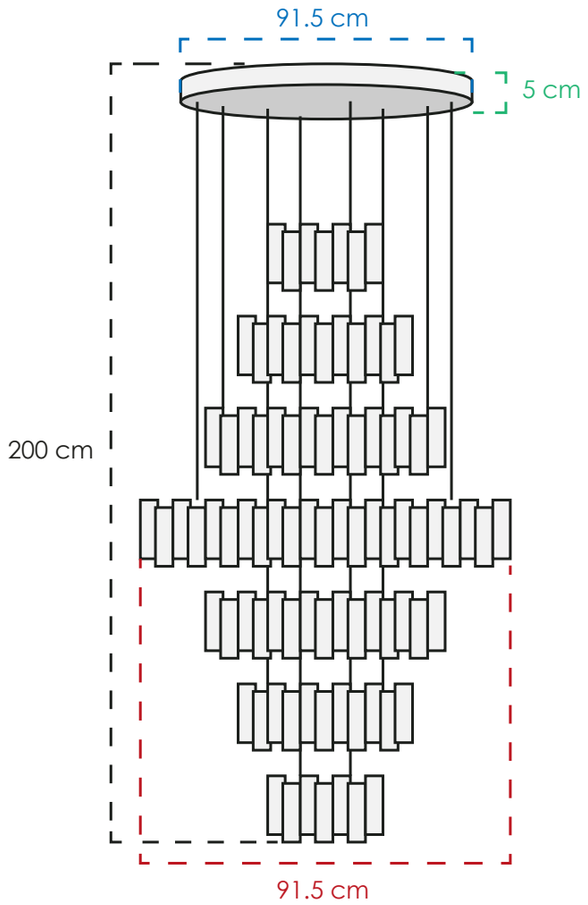

CLASSCL00156

MATERIAL	Metal y cristal
COLOR	Cromo y claro
PESO NETO	64 kg
FOCOS	7 leds integrados
TEMPERATURA	3 cambios de luz
POTENCIA	270 W



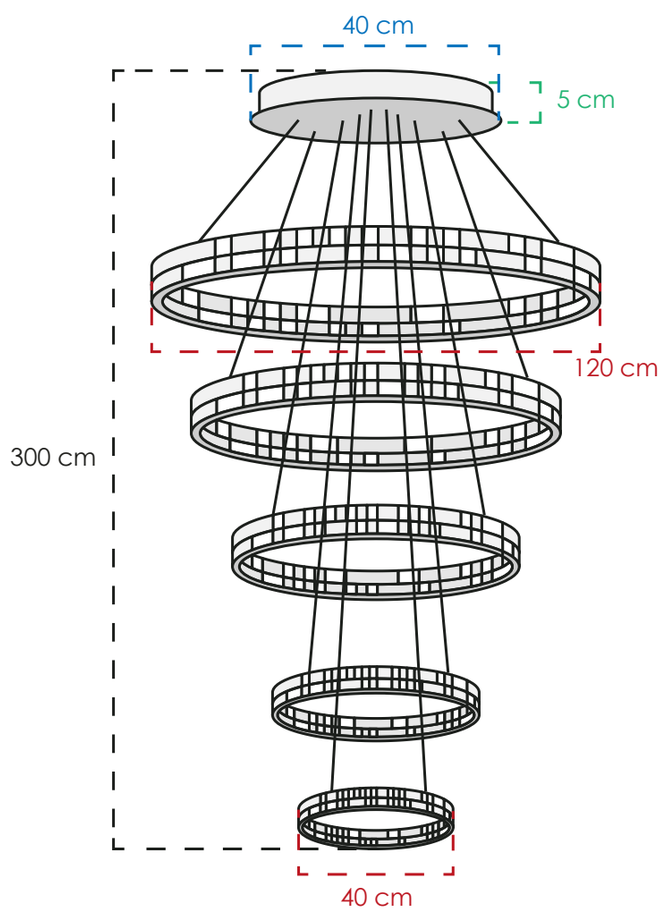

CLASSCL00114

MATERIAL	Metal y cristal
COLOR	Negro y claro
PESO NETO	35 kg
FOCOS	5 leds integrados
TEMPERATURA	3000° K
POTENCIA	260 W

CLASS®

CLASS 2026: COLGANTES

Regresar al inicio



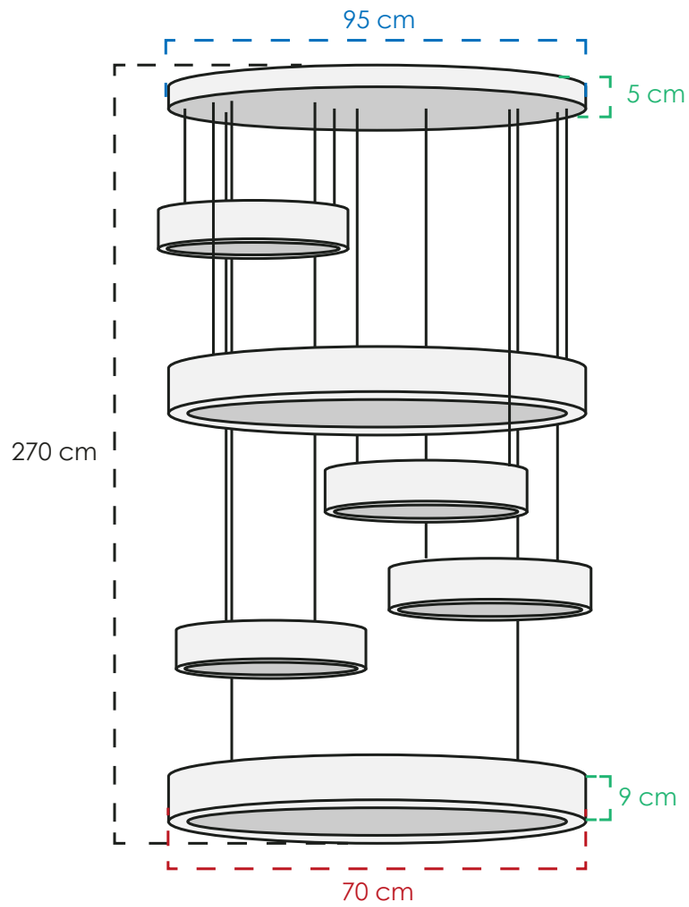

CLASSCL00115

MATERIAL	Metal y cristal
COLOR	Dorado y claro
PESO NETO	50 kg
FOCOS	6 leds integrados
TEMPERATURA	3000° K
POTENCIA	260 W



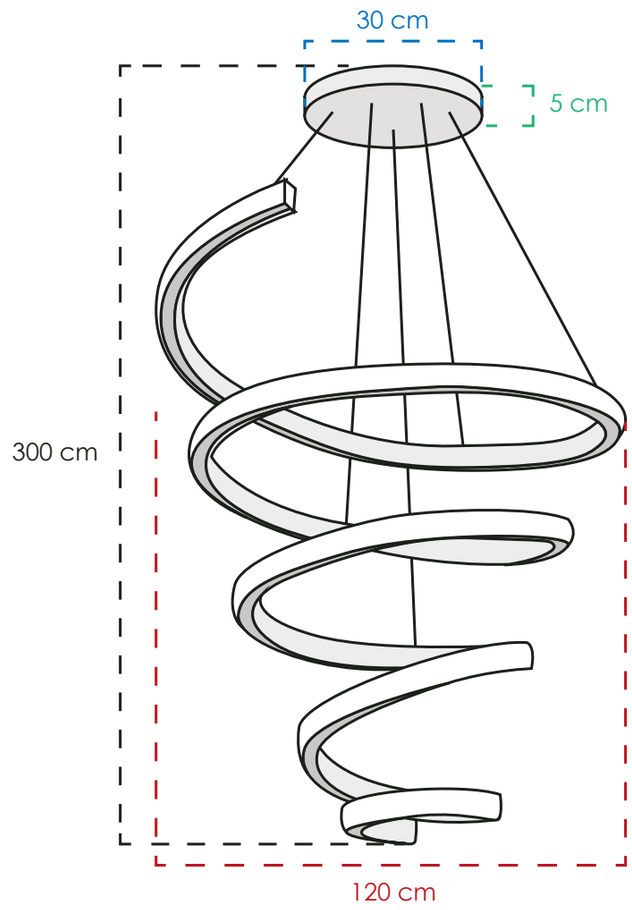

CLASSCL00113

MATERIAL	Metal y cristal
COLOR	Dorado y claro
PESO NETO	30 kg
FOCOS	1 led integrado
TEMPERATURA	3 cambios de luz
POTENCIA	260 W



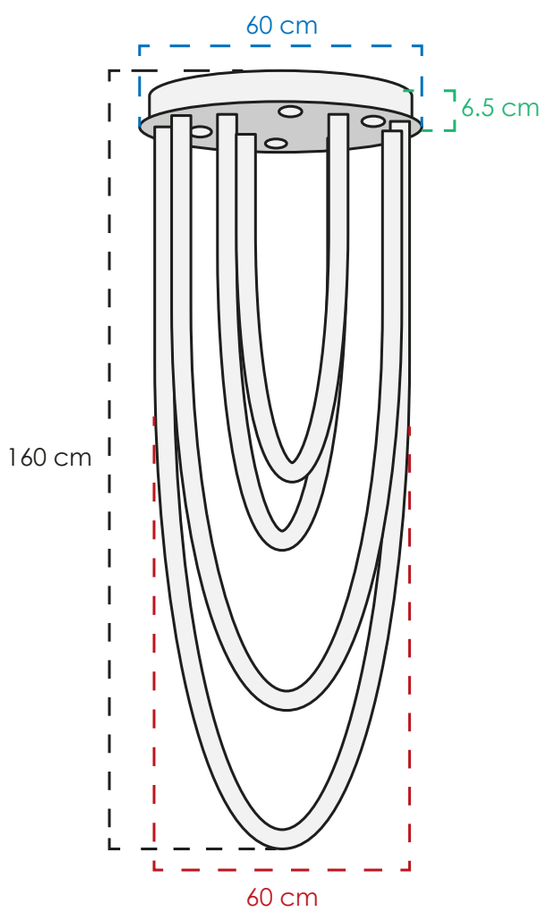

CLASSCL00152

MATERIAL	Metal y cristal
COLOR	Dorado y claro
PESO NETO	51 kg
FOCOS	4 leds + 4 leds
TEMPERATURA	3 cambios de luz
POTENCIA	272 W

CLASS®

CLASS 2026: COLGANTES

Regresar al inicio



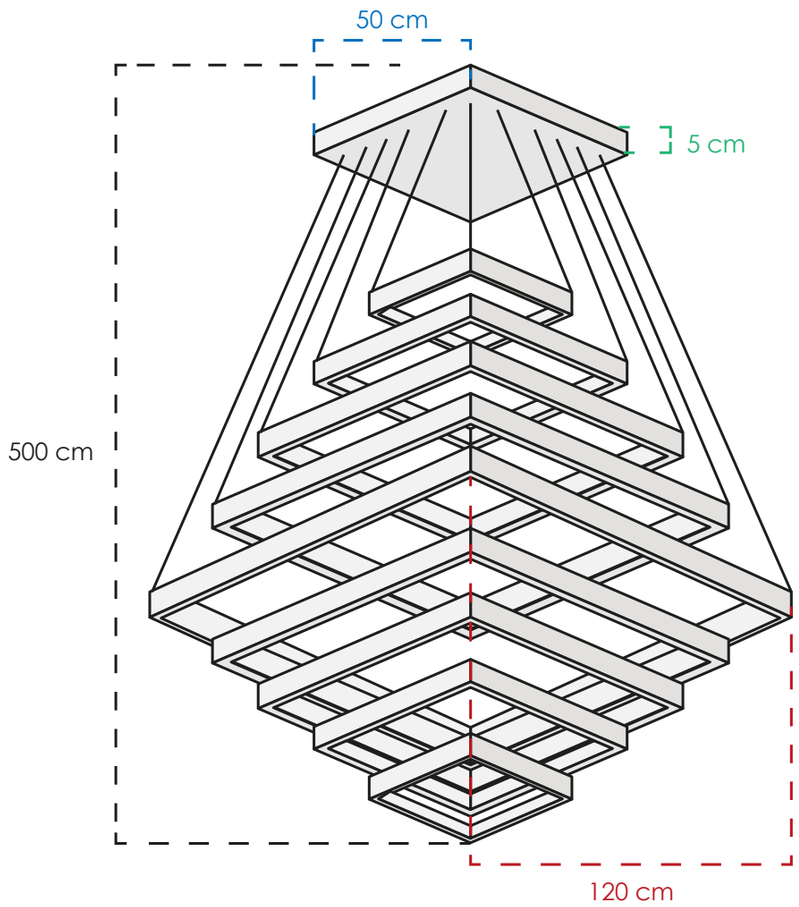

CLASSCL00106

MATERIAL	Metal y cristal
COLOR	Dorado y claro
PESO NETO	29 kg
FOCOS	9 leds integrados
TEMPERATURA	3 cambios de luz
POTENCIA	260 W

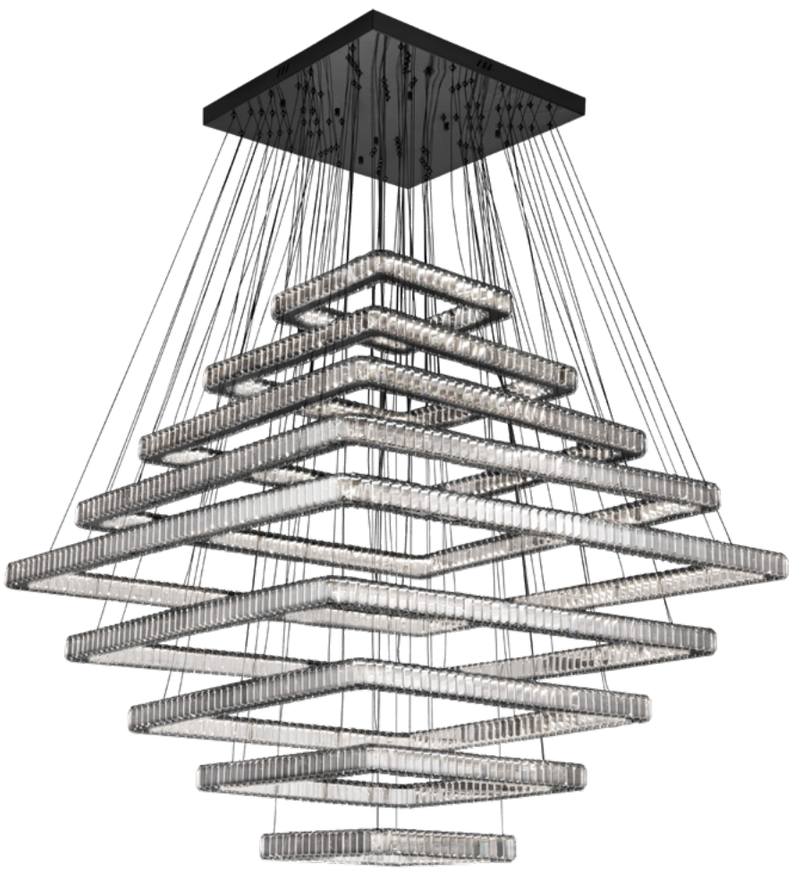

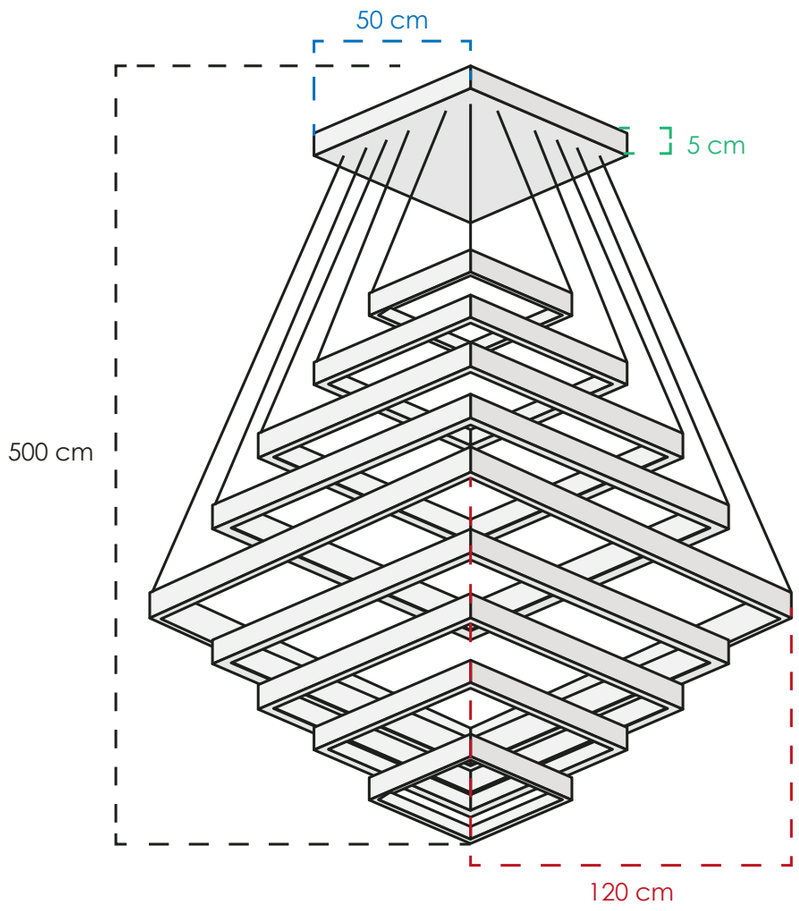

CLASSCL00268

MATERIAL	Metal y cristal
COLOR	Negro y claro
PESO NETO	29 kg
FOCOS	9 leds integrados
TEMPERATURA	3 cambios de luz
POTENCIA	260 W



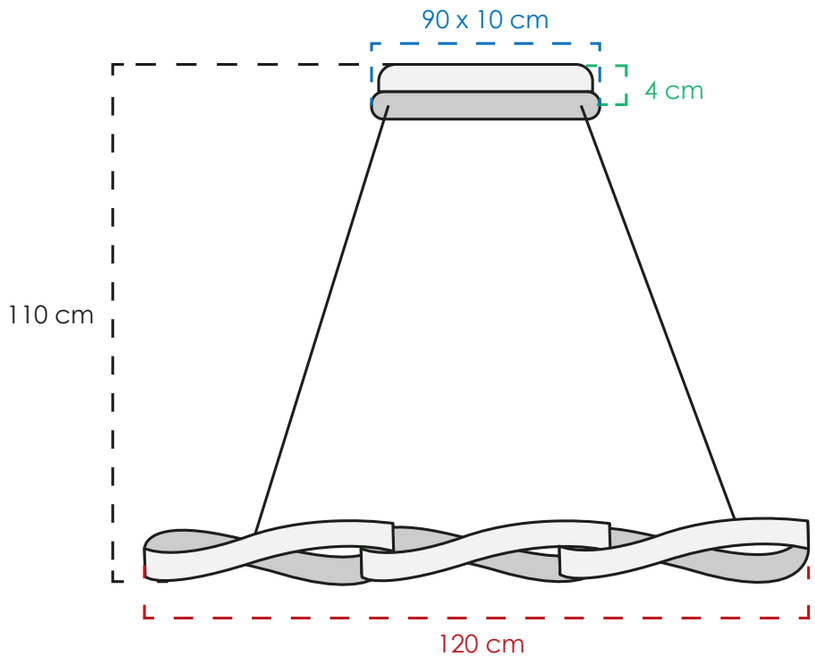

CLASSCL00142

MATERIAL	Metal y cristal
COLOR	Dorado y claro
PESO NETO	11 kg
FOCOS	3 leds integrados
TEMPERATURA	3 cambios de luz
POTENCIA	59 W

CLASS 2026: COLGANTES

Regresar al inicio



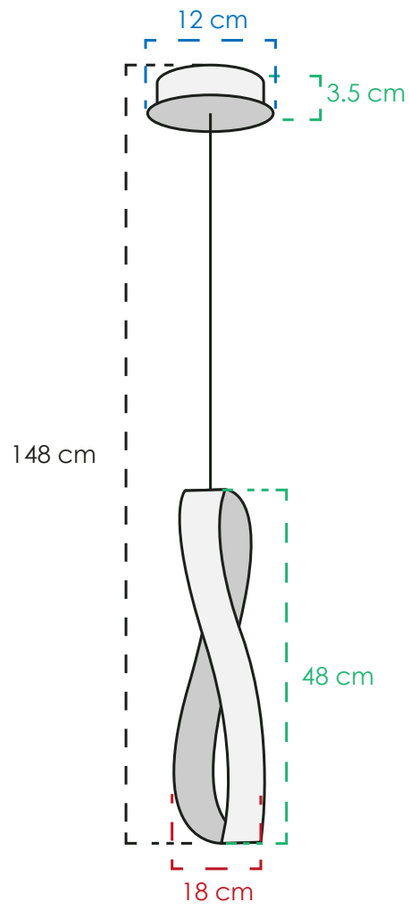

CLASSCL00143

MATERIAL	Metal y cristal
COLOR	Dorado y claro
PESO NETO	3 kg
FOCOS	1 led integrado
TEMPERATURA	3 cambios de luz
POTENCIA	15 W



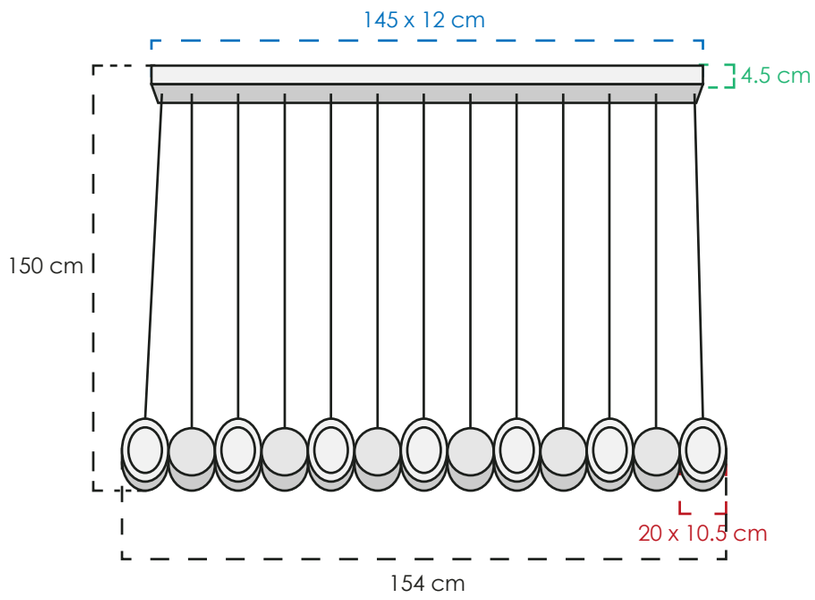

CLASSCL00141

MATERIAL	Metal y cristal
COLOR	Dorado y claro
PESO NETO	22 kg
FOCOS	13 leds integrados
TEMPERATURA	3 cambios de luz
POTENCIA	79 W



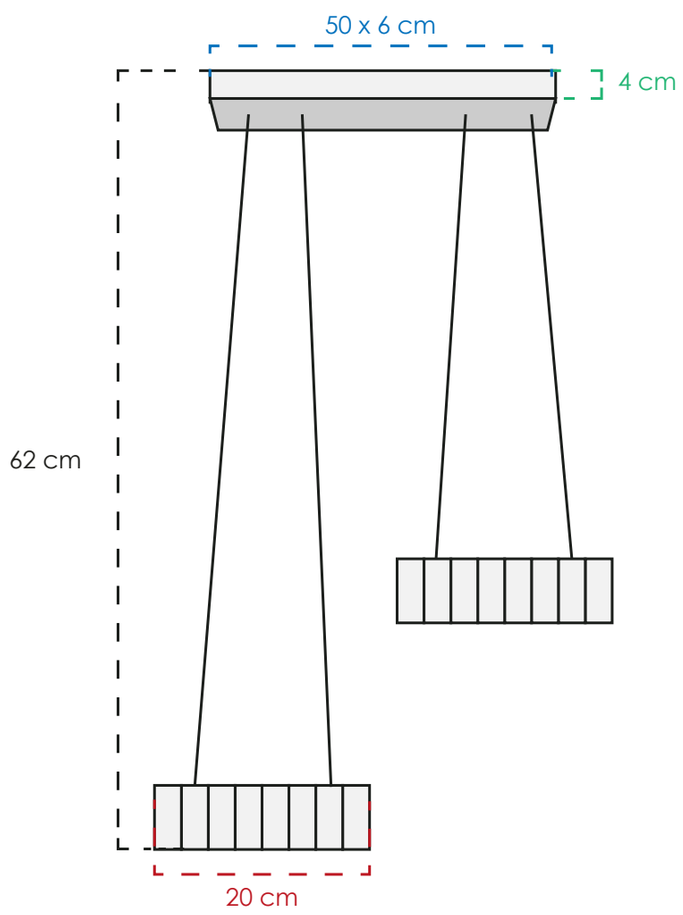

CLASSCL00153

MATERIAL	Metal y cristal
COLOR	Dorado y claro
PESO NETO	12 kg
FOCOS	1 led integrado
TEMPERATURA	3 cambios de luz
POTENCIA	15 W

CLASS

CLASS 2026: COLGANTES

Regresar al inicio

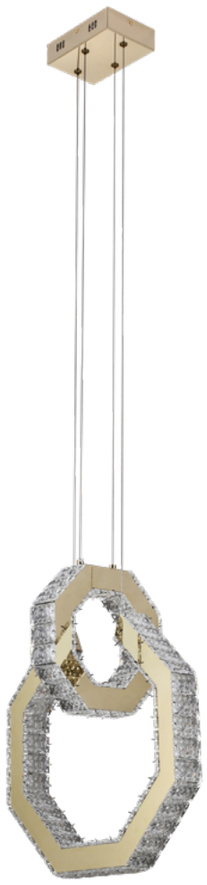

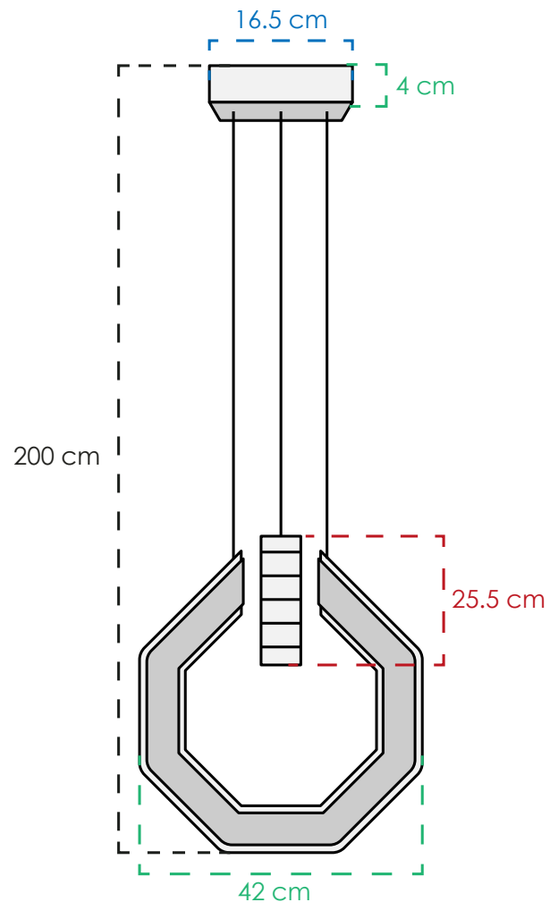

CLASSCL00074

MATERIAL	Metal y cristal
COLOR	Dorado y claro
PESO NETO	4.5 kg
FOCOS	2 leds integrados
TEMPERATURA	3 cambios de luz
POTENCIA	30 W



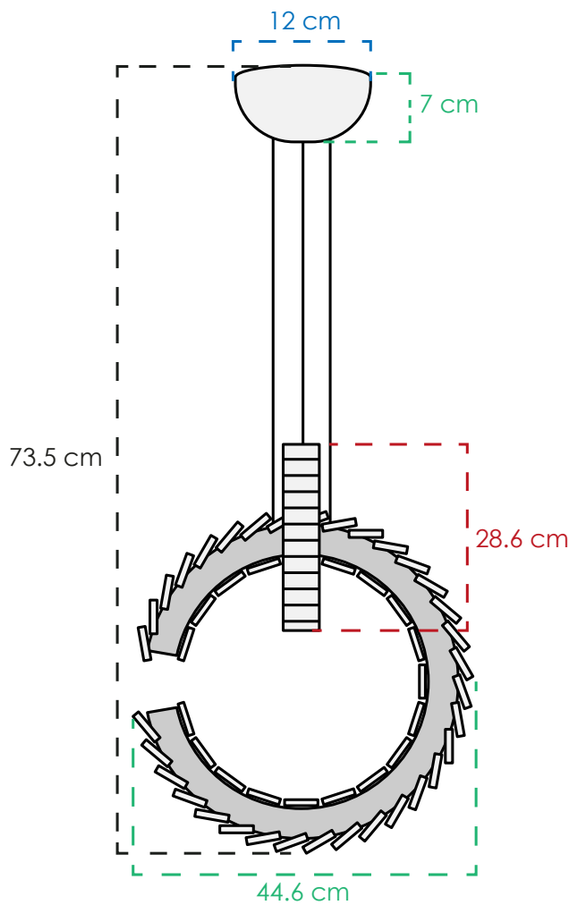

CLASSCL00076

MATERIAL	Metal y cristal
COLOR	Dorado, claro y ámbar
PESO NETO	2 kg
FOCOS	2 leds integrados
TEMPERATURA	3 cambios de luz
POTENCIA	80 W



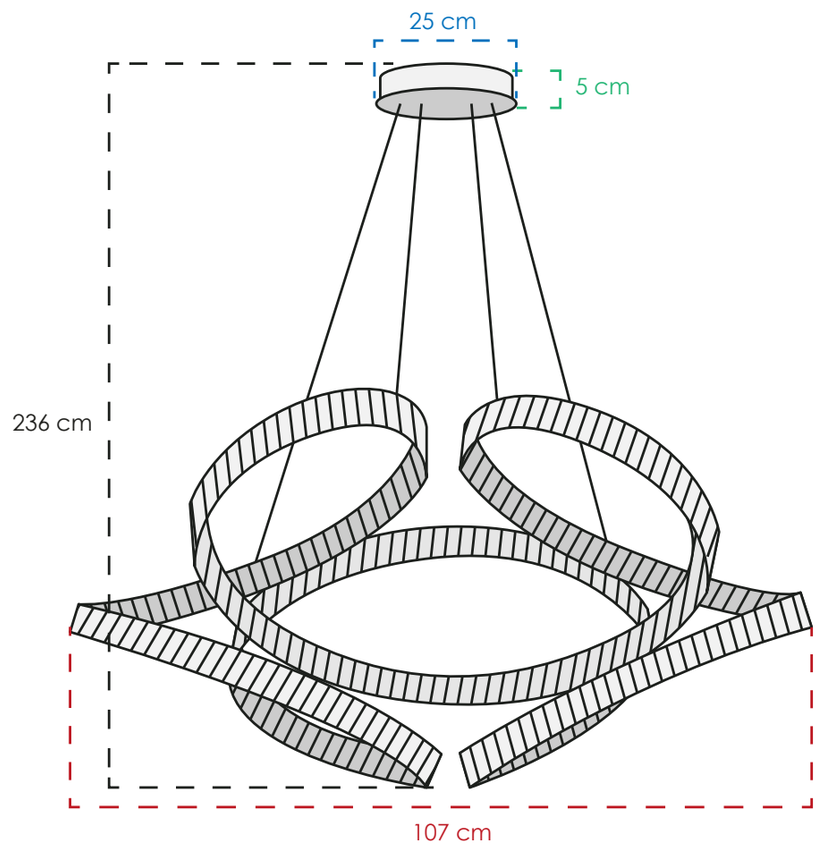

CLASSCL00101

MATERIAL	Metal y cristal
COLOR	Dorado y claro
PESO NETO	12 kg
FOCOS	1 led integrado
TEMPERATURA	3 cambios de luz
POTENCIA	50 W

CLASS®

CLASS 2026: COLGANTES

Regresar al inicio



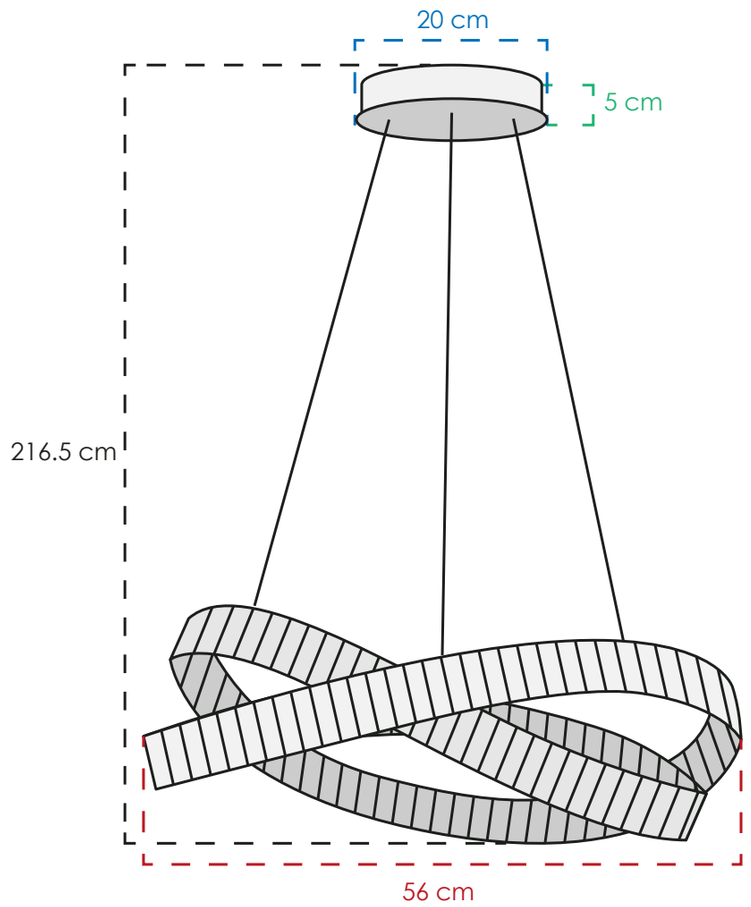

CLASSCL00096

MATERIAL	Metal y cristal
COLOR	Dorado y claro
PESO NETO	5.5 kg
FOCOS	1 led integrado
TEMPERATURA	3 cambios de luz
POTENCIA	50 W



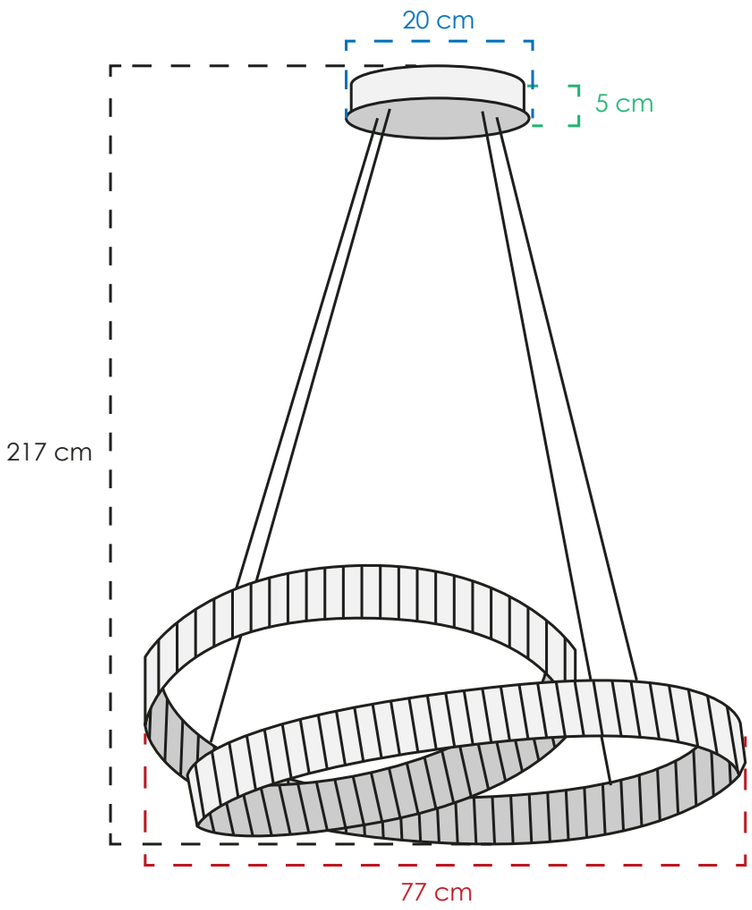

CLASSCL00097

MATERIAL	Metal y cristal
COLOR	Dorado y claro
PESO NETO	6.3 kg
FOCOS	1 led integrado
TEMPERATURA	3 cambios de luz
POTENCIA	50 W



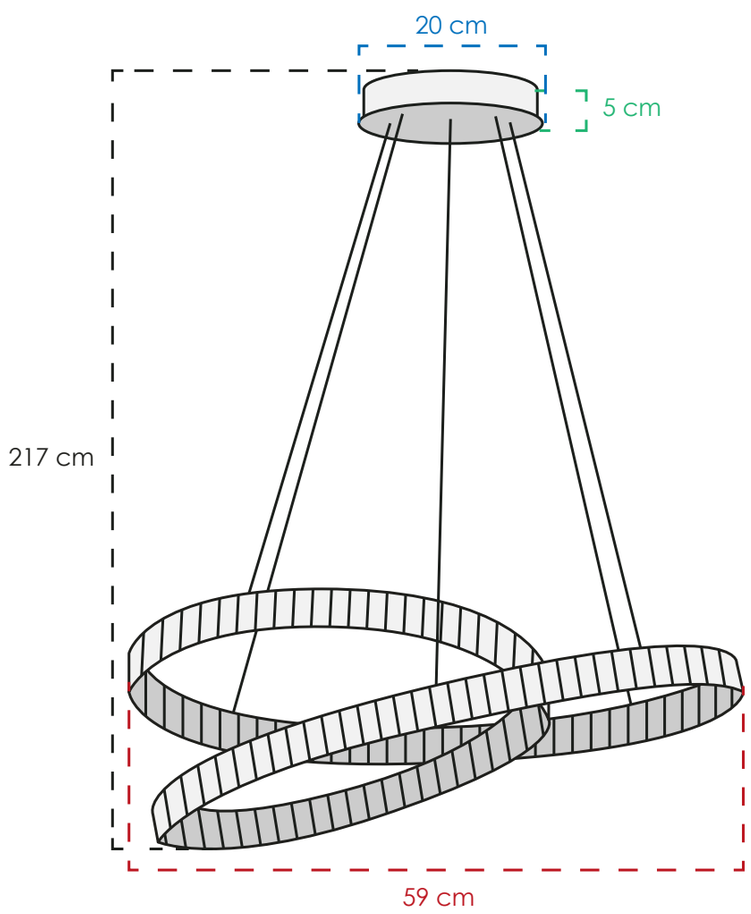

CLASSCL00098

MATERIAL	Metal y cristal
COLOR	Dorado y claro
PESO NETO	4.7 kg
FOCOS	1 led integrado
TEMPERATURA	3 cambios de luz
POTENCIA	50 W

CLASS

CLASS 2026: COLGANTES

Regresar al inicio



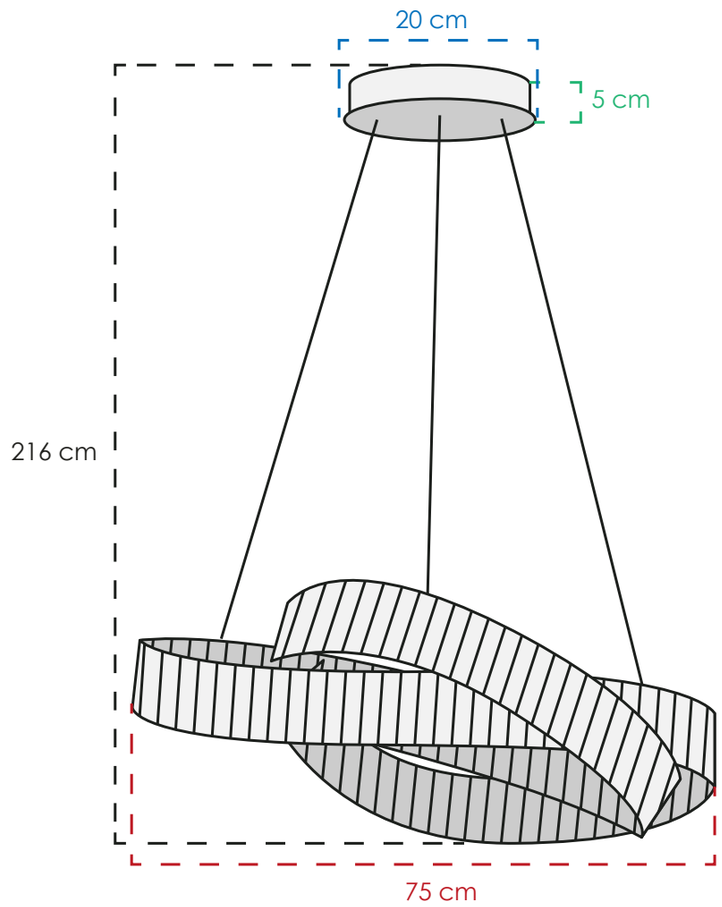

CLASSCL00099

MATERIAL	Metal y cristal
COLOR	Dorado y claro
PESO NETO	8.5 kg
FOCOS	1 led integrado
TEMPERATURA	3 cambios de luz
POTENCIA	50 W



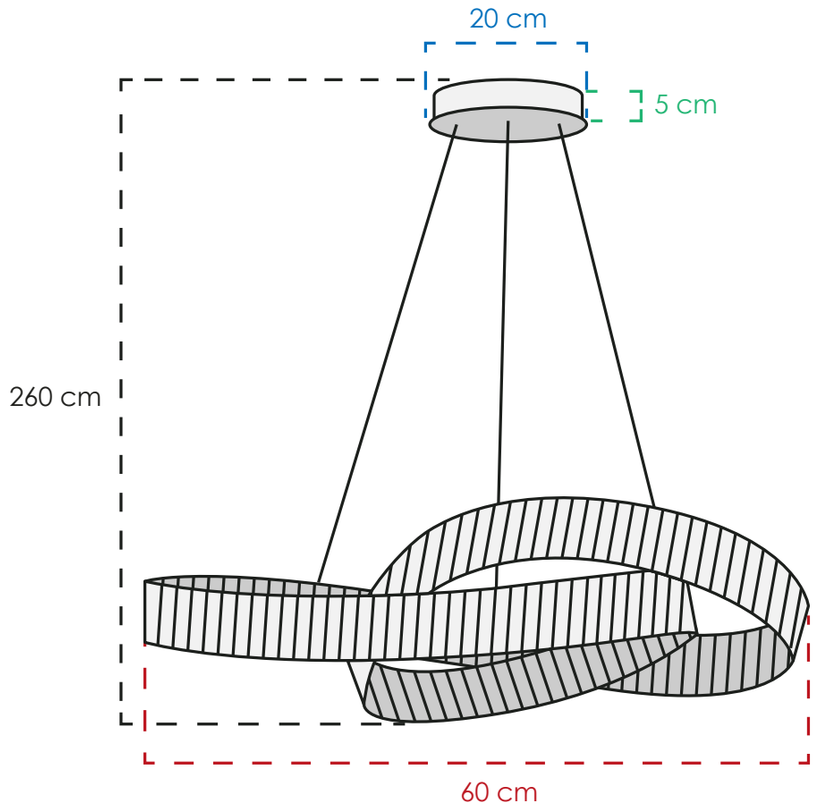

CLASSCL00100

MATERIAL	Metal y cristal
COLOR	Dorado y claro
PESO NETO	7 kg
FOCOS	1 led integrado
TEMPERATURA	3 cambios de luz
POTENCIA	50 W



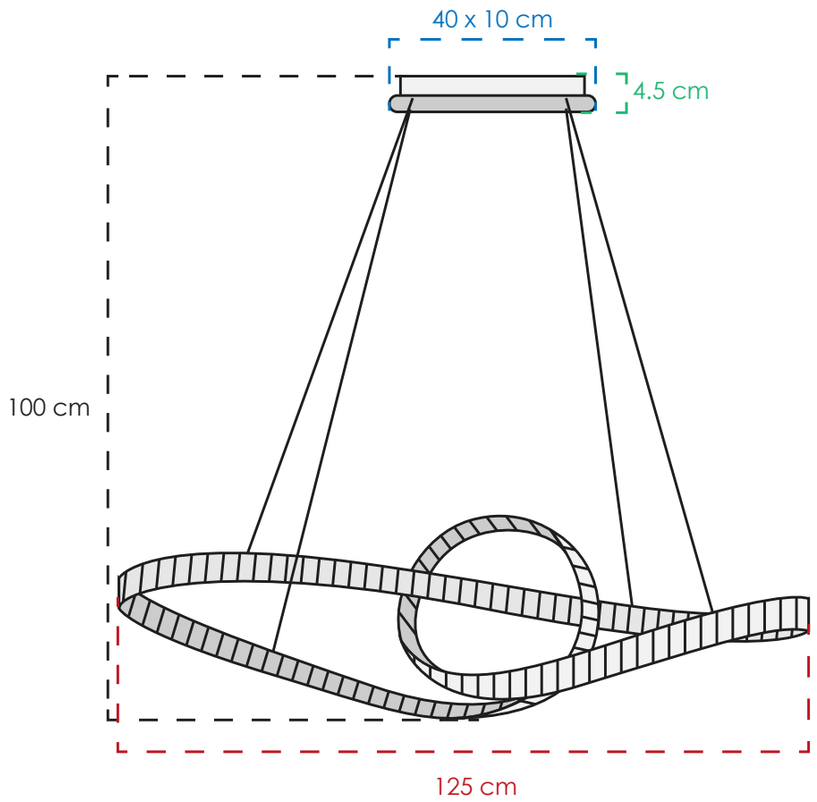

CLASSCL00104

MATERIAL	Metal y cristal
COLOR	Dorado y claro
PESO NETO	7 kg
FOCOS	1 led integrado
TEMPERATURA	3 cambios de luz
POTENCIA	50 W

CLASS

CLASS 2026: COLGANTES

Regresar al inicio



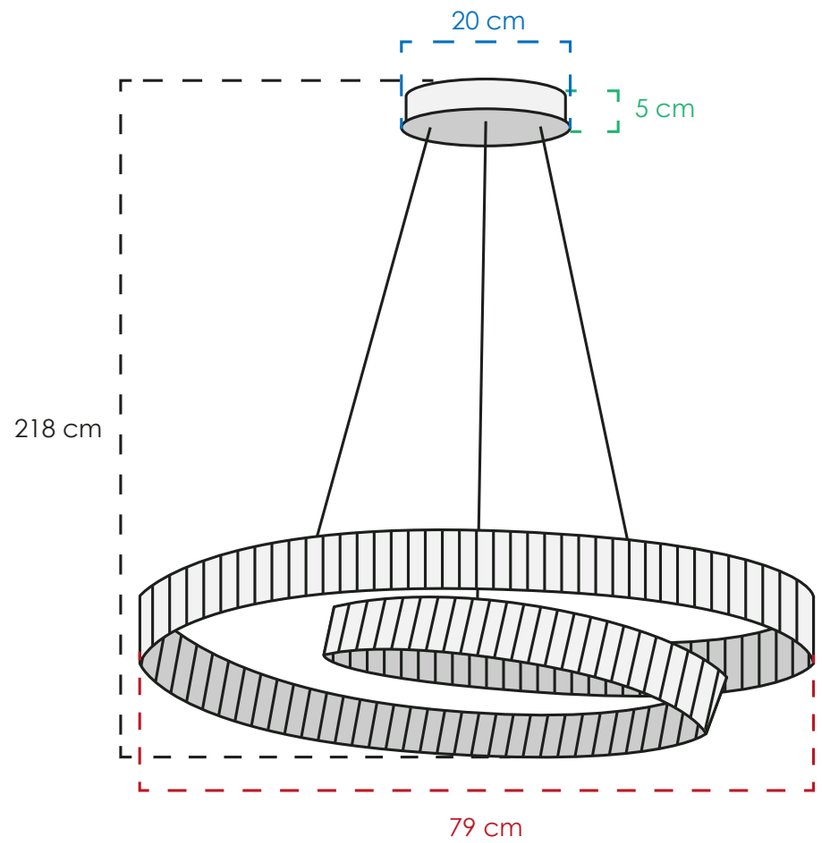

CLASSCL00103

MATERIAL	Metal y cristal
COLOR	Dorado y claro
PESO NETO	9.1 kg
FOCOS	1 led integrado
TEMPERATURA	3 cambios de luz
POTENCIA	50 W



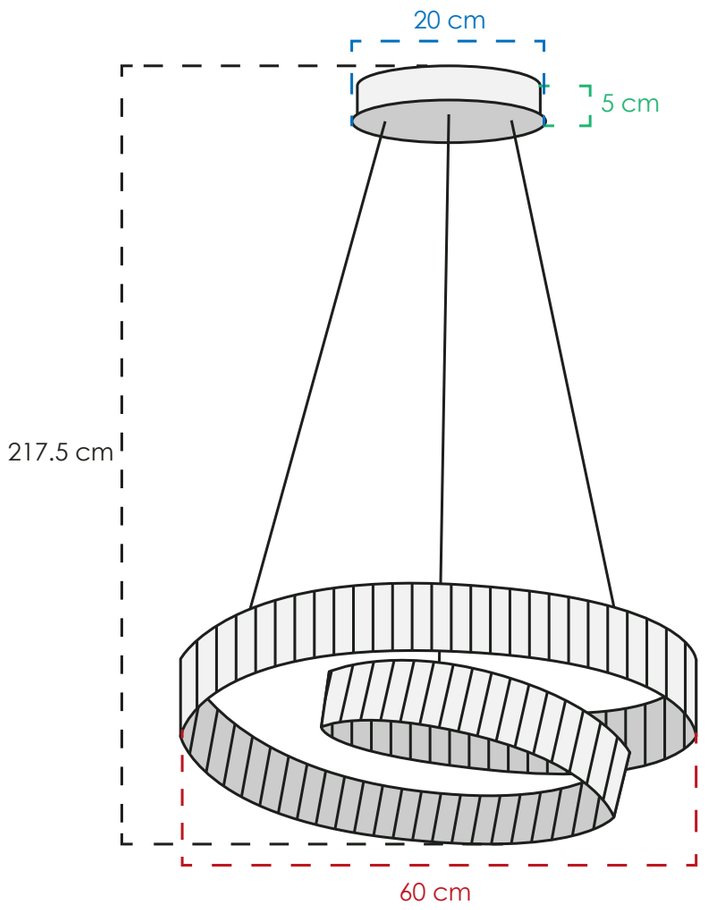

CLASSCL00102

MATERIAL	Metal y cristal
COLOR	Dorado y claro
PESO NETO	6.8 kg
FOCOS	1 led integrado
TEMPERATURA	3 cambios de luz
POTENCIA	50 W

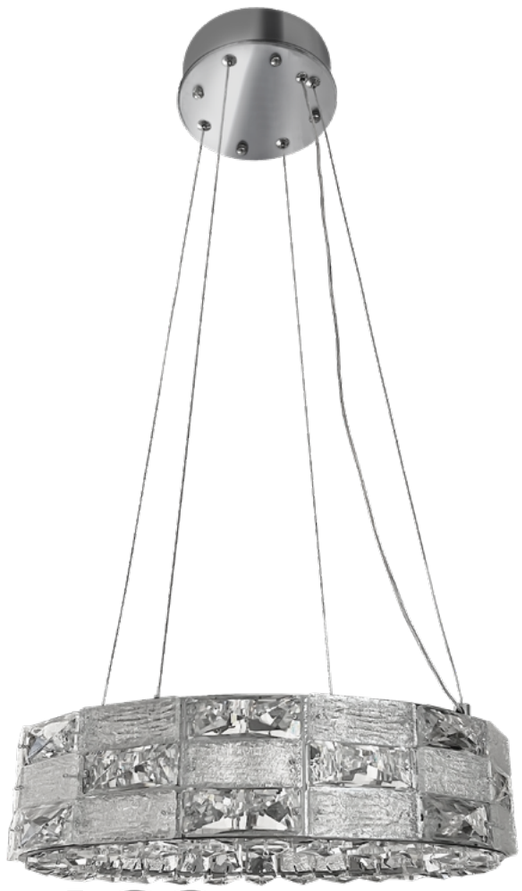

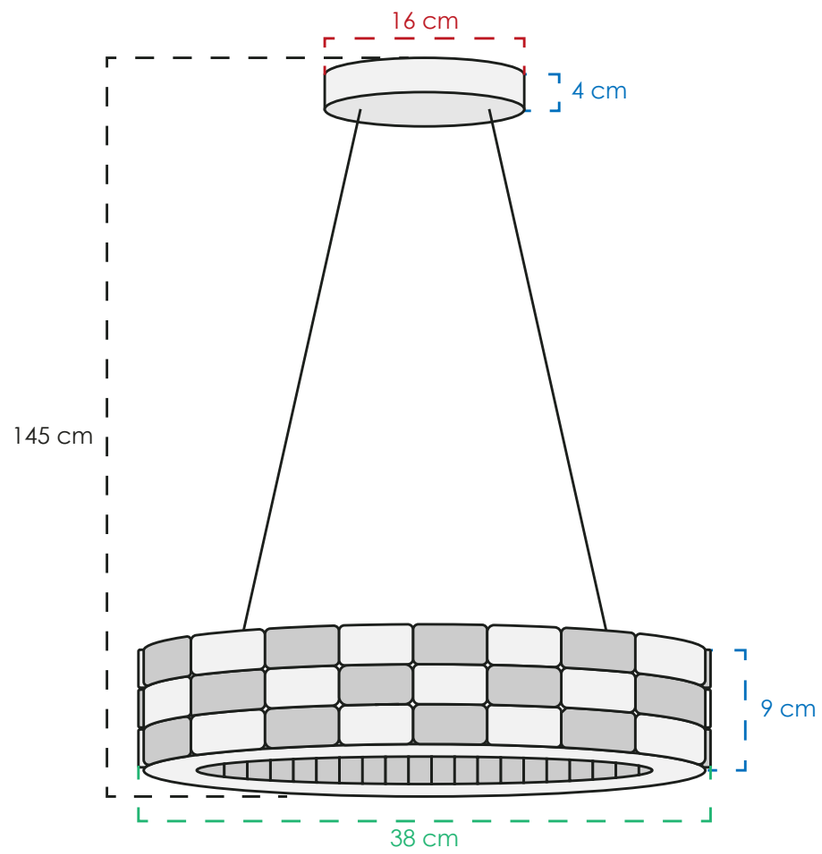

CLASSCL00110

MATERIAL	Metal y cristal
COLOR	Cromo y claro
PESO NETO	4.4 kg
FOCOS	1 led integrado
TEMPERATURA	3 cambios de luz
POTENCIA	38 W

CLASS 2026: COLGANTES

Regresar al inicio



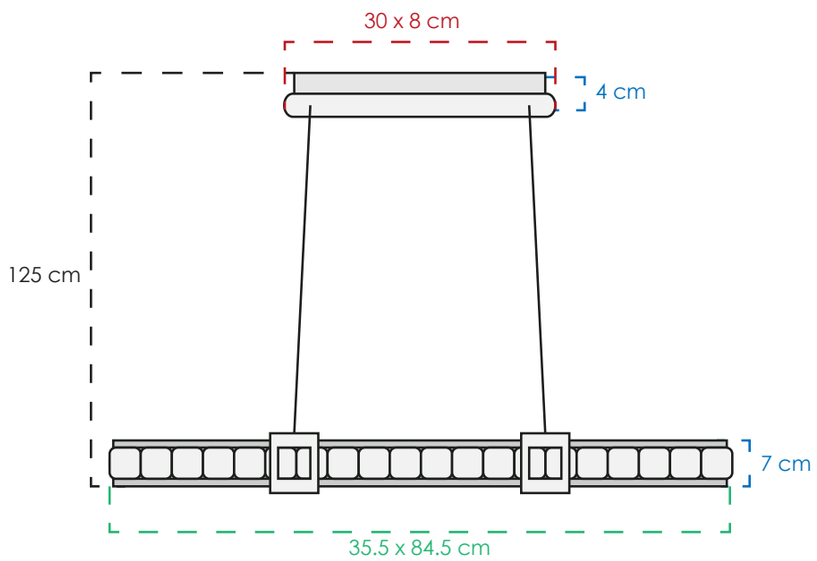

CLASSCL00109

MATERIAL	Metal y cristal
COLOR	Dorado y negro
PESO NETO	4.4 kg
FOCOS	1 led integrado
TEMPERATURA	3 cambios de luz
POTENCIA	20 W

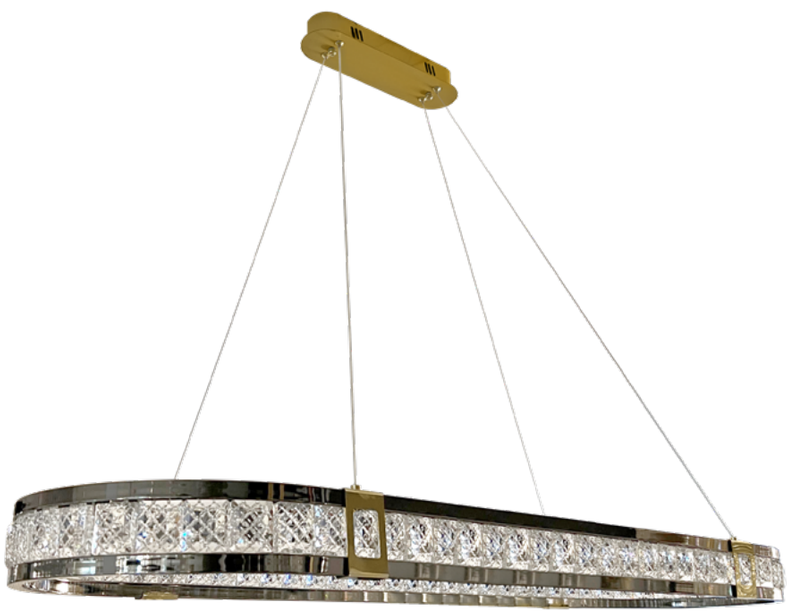

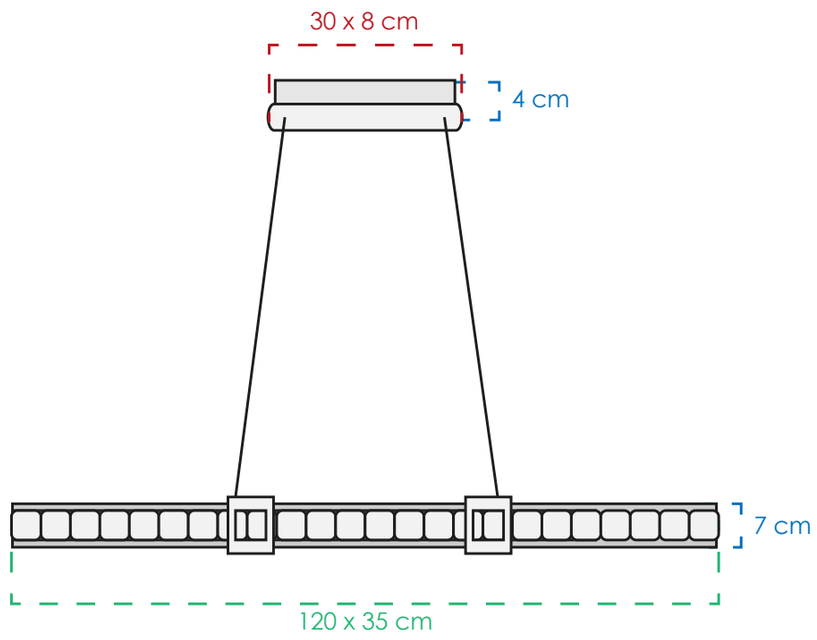

CLASSCL00267

MATERIAL	Metal y cristal
COLOR	Dorado y negro
PESO NETO	5.5 kg
FOCOS	1 led integrado
TEMPERATURA	3 cambios de luz
POTENCIA	36 W



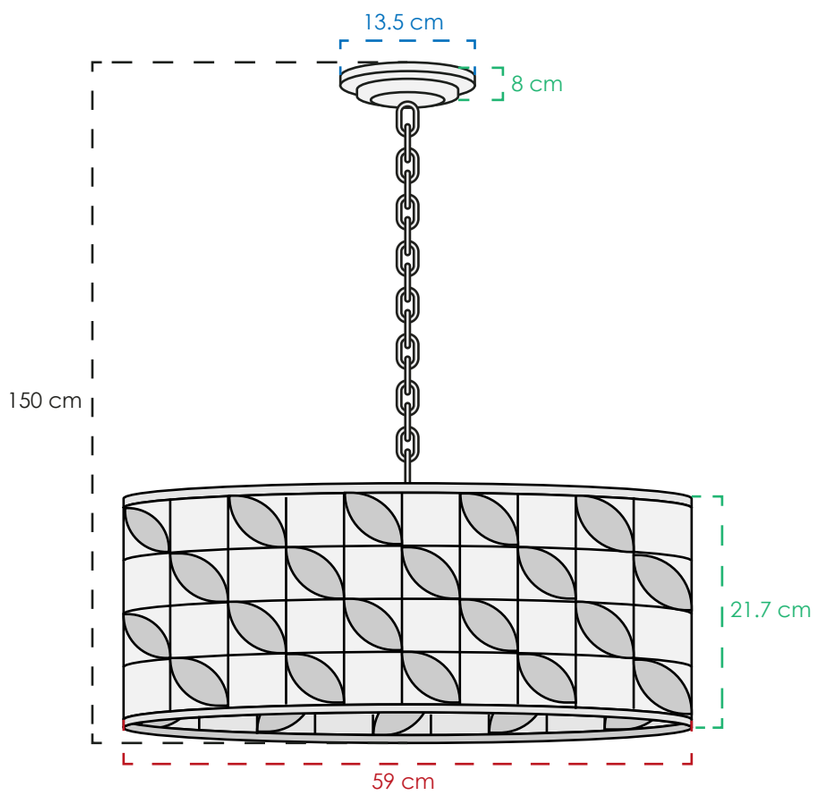

CLASSCL00080

MATERIAL	Metal y cristal
COLOR	Dorado y humo
PESO NETO	10.2 kg
FOCOS	8 E14
TEMPERATURA	3000° K
POTENCIA	48 W

CLASS®

CLASS 2026: COLGANTES

Regresar al inicio



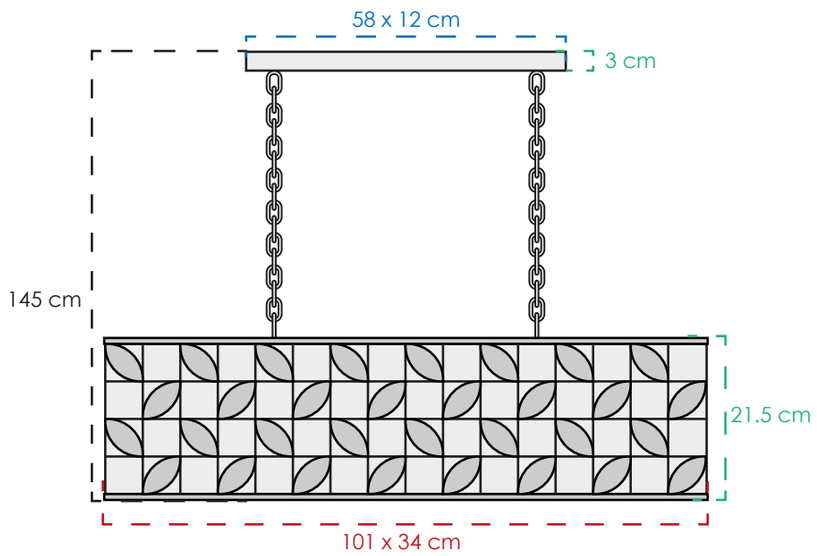

CLASSCL00081

MATERIAL	Metal y cristal
COLOR	Dorado y humo
PESO NETO	12 kg
FOCOS	12 E14
TEMPERATURA	3000° K
POTENCIA	72 W



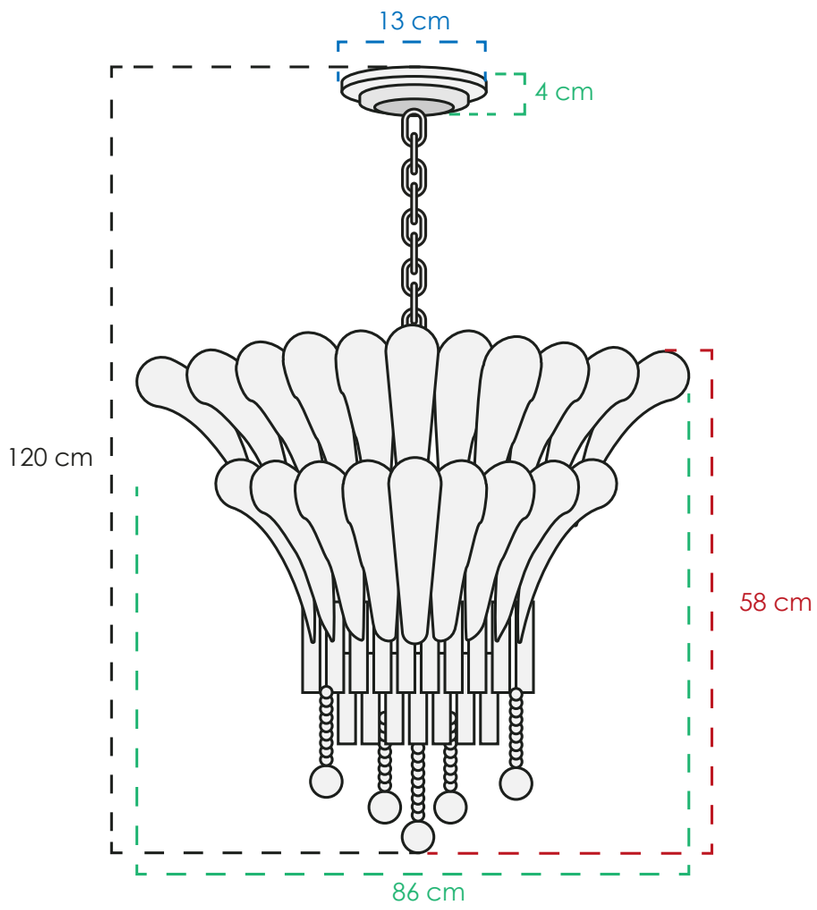

CLASSCL00082

MATERIAL	Metal y cristal
COLOR	Dorado y claro
PESO NETO	22.9 kg
FOCOS	21 E14
TEMPERATURA	3000° K
POTENCIA	126 W



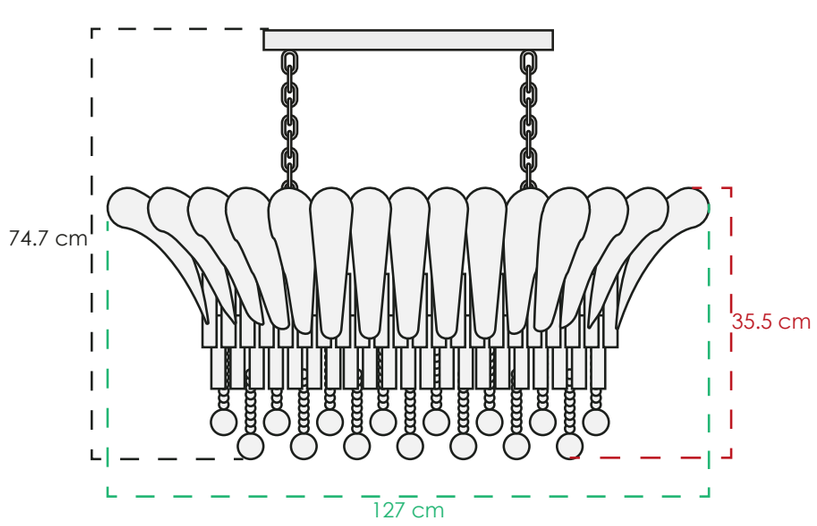

CLASSCL00083

MATERIAL	Metal y cristal
COLOR	Dorado y claro
PESO NETO	18.5 kg
FOCOS	17 E14
TEMPERATURA	3000° K
POTENCIA	102 W

CLASS®

CLASS 2026: COLGANTES

Regresar al inicio



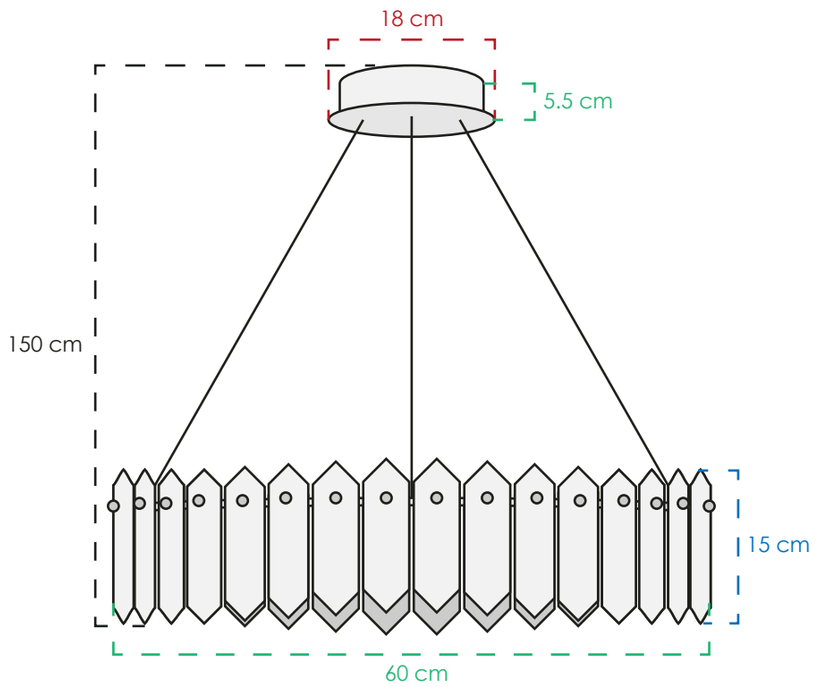

CLASSCL00012

MATERIAL	Metal y cristal
COLOR	Dorado y claro
PESO NETO	15 kg
FOCOS	1 led integrado
TEMPERATURA	3 cambios de luz
POTENCIA	52 W



CLASS 2026: COLGANTES

Regresar al inicio



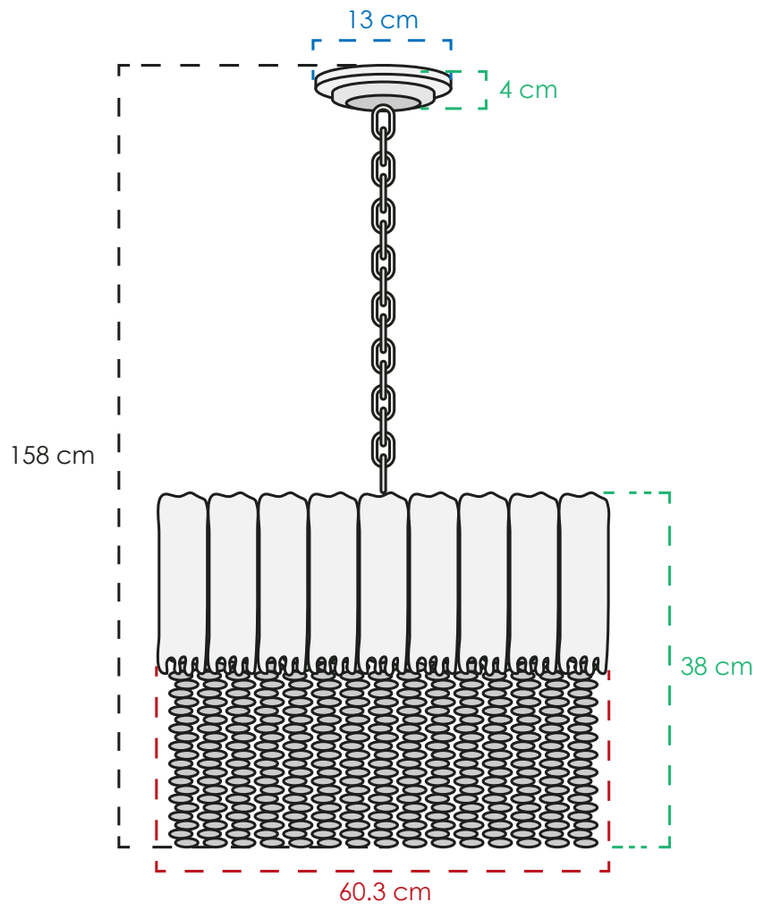

CLASSCL00077

MATERIAL	Metal y cristal
COLOR	Dorado y claro
PESO NETO	21 kg
FOCOS	12 E14
TEMPERATURA	3000° K
POTENCIA	72 W



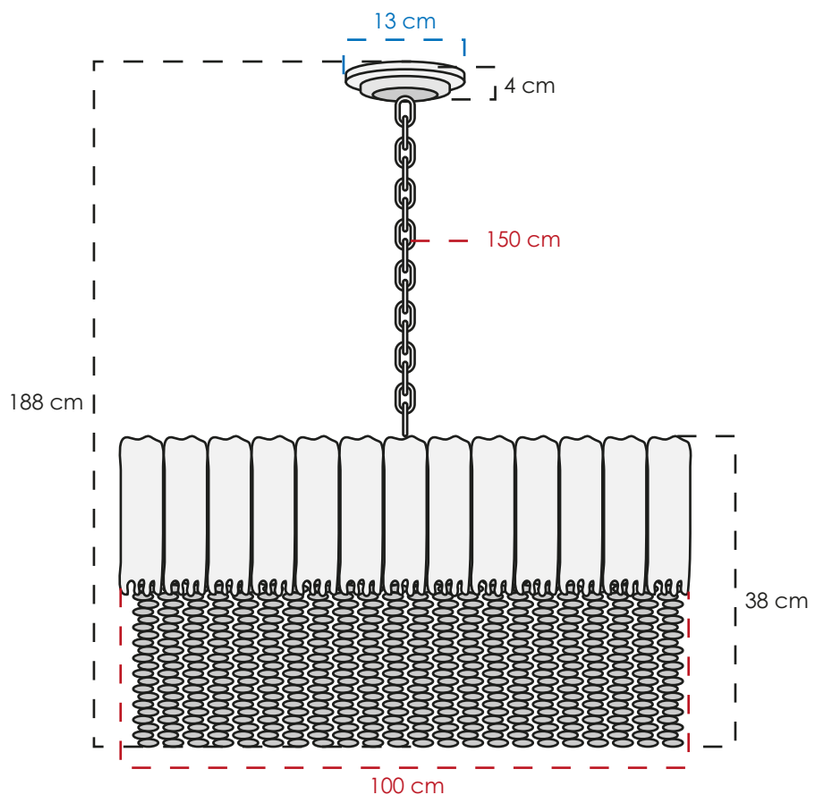

CLASSCL00078

MATERIAL	Metal y cristal
COLOR	Dorado y claro
PESO NETO	50.3 kg
FOCOS	27 E14
TEMPERATURA	3000° K
POTENCIA	162 W



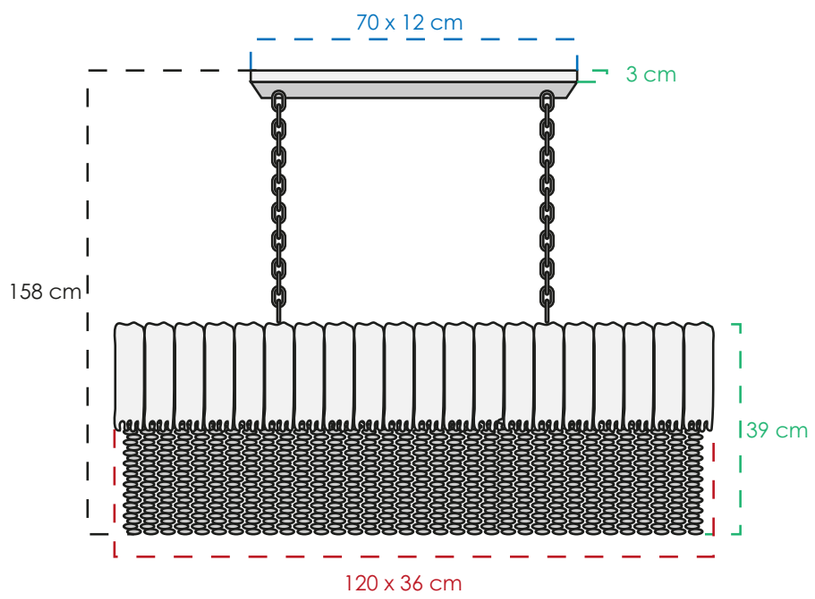

CLASSCL00079

MATERIAL	Metal y cristal
COLOR	Dorado y claro
PESO NETO	54.5 kg
FOCOS	19 E14
TEMPERATURA	3000° K
POTENCIA	114 W

CLASS®

CLASS 2026: COLGANTES

Regresar al inicio



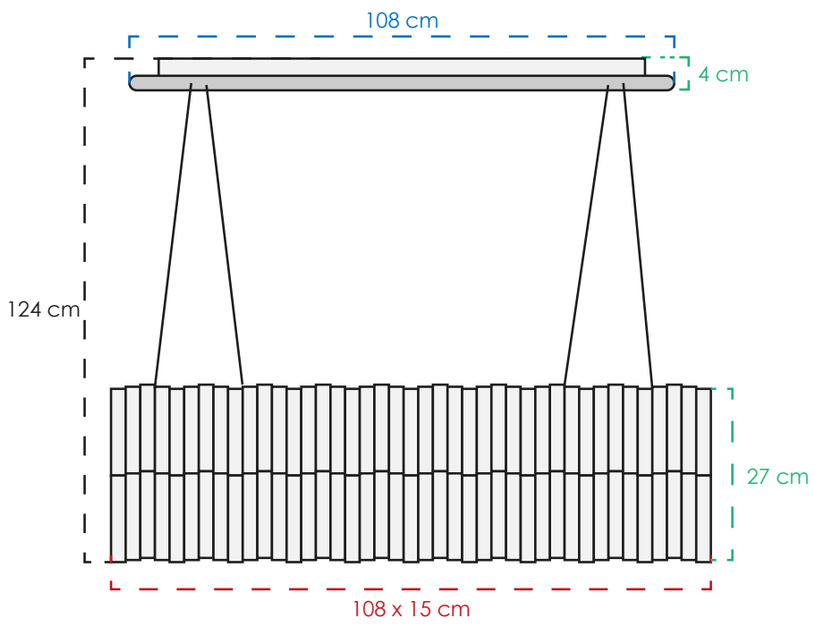

CLASSCL00135

MATERIAL	Metal y cristal
COLOR	Dorado y claro
PESO NETO	18 kg
FOCOS	1 led integrado + 3
TEMPERATURA	3 cambios de luz
POTENCIA	39 W



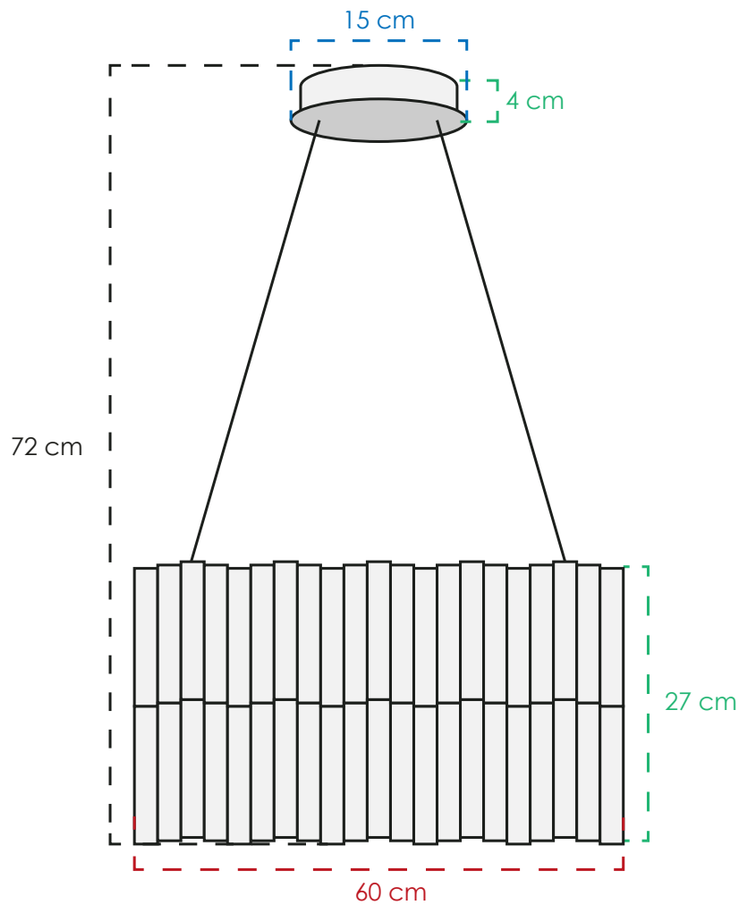

CLASSCL00136

MATERIAL	Metal y cristal
COLOR	Dorado y claro
PESO NETO	15 kg
FOCOS	1 led integrado
TEMPERATURA	3 cambios de luz
POTENCIA	30 W



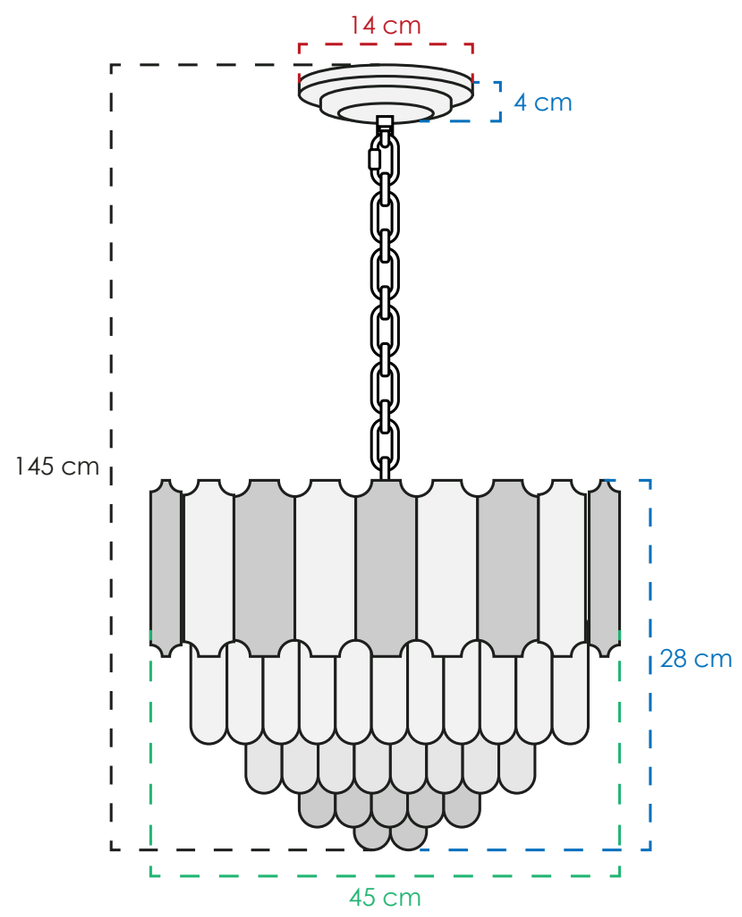

CLASSCL00148

MATERIAL	Metal y cristal
COLOR	Dorado, claro y humo
PESO NETO	13 kg
FOCOS	5 E14
TEMPERATURA	3000° K
POTENCIA	20 W

CLASS®

CLASS 2026: COLGANTES

Regresar al inicio



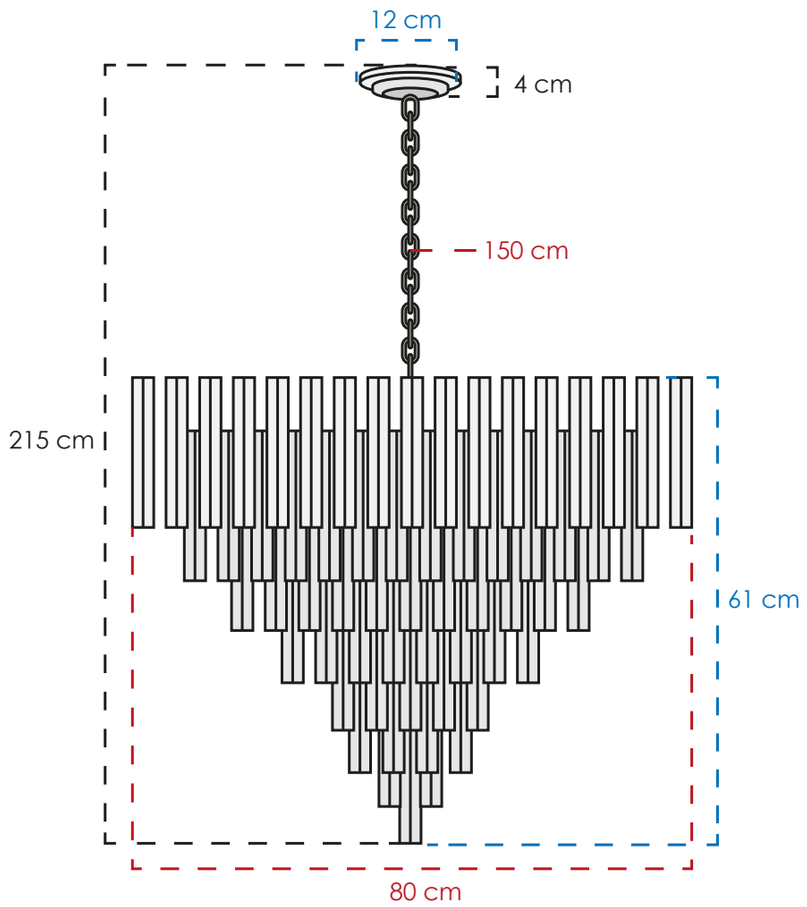

CLASSCL00117

MATERIAL	Metal y cristal
COLOR	Dorado y claro
PESO NETO	34 kg
FOCOS	22 E14
TEMPERATURA	3000° K
POTENCIA	132 W



CLASS 2026: COLGANTES

Regresar al inicio



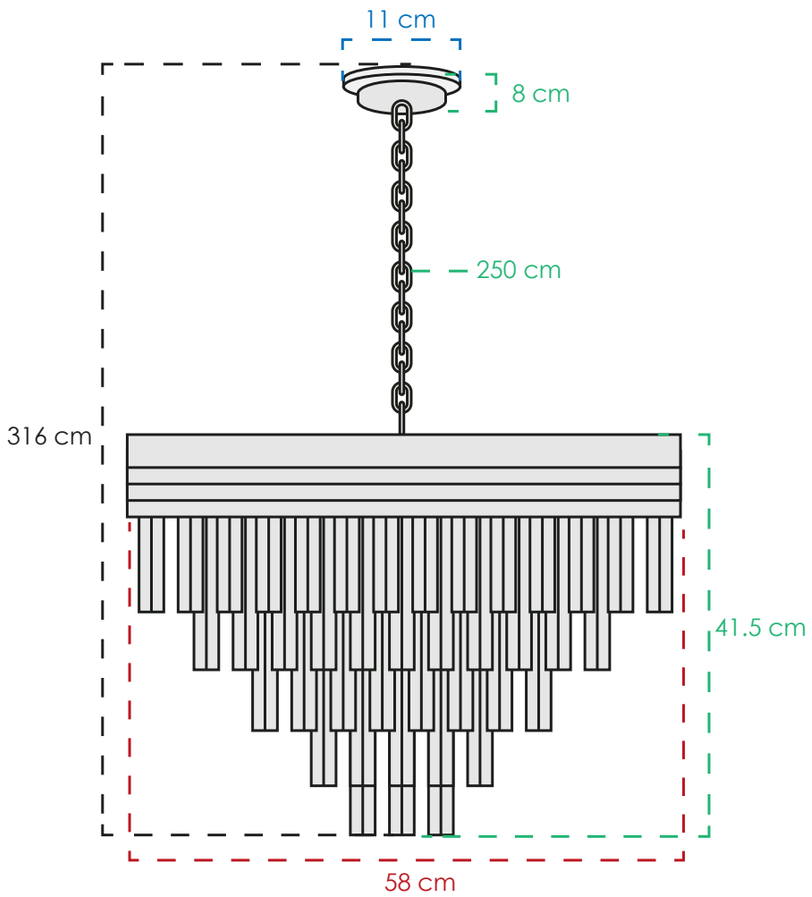

CLASSCL00120

MATERIAL	Metal y cristal
COLOR	Cromo y claro
PESO NETO	4.8 kg
FOCOS	1 led integrado
TEMPERATURA	3 cambios de luz
POTENCIA	186 W



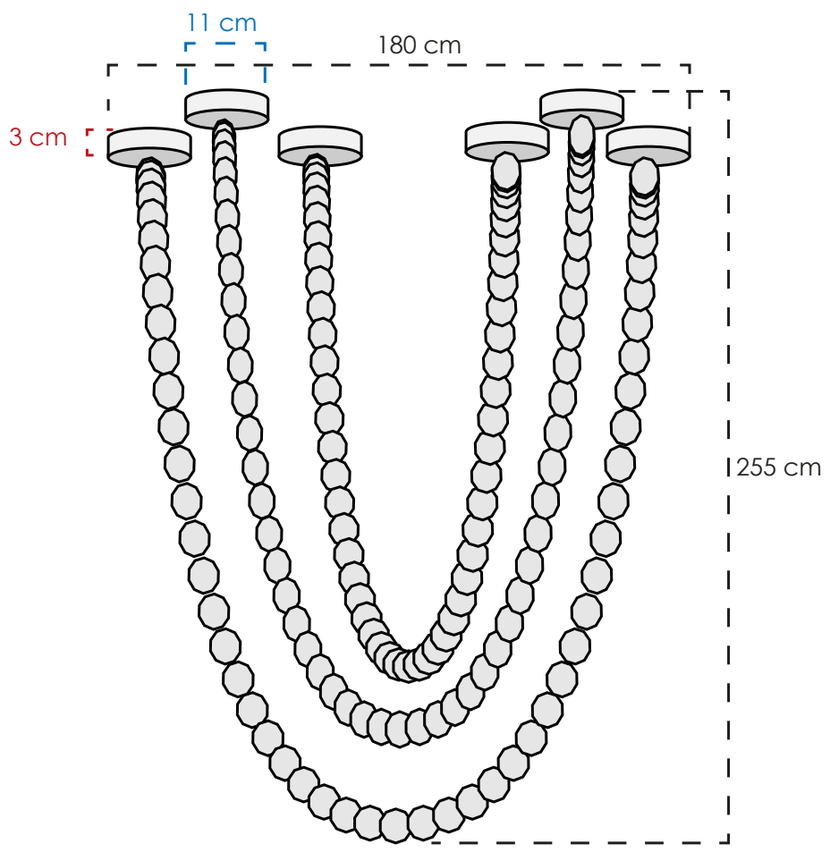

CLASSCL00285

MATERIAL	Metal y cristal
COLOR	Dorado y claro
PESO NETO	55 kg
FOCOS	3 leds integrados
TEMPERATURA	3000° K
POTENCIA	513 W



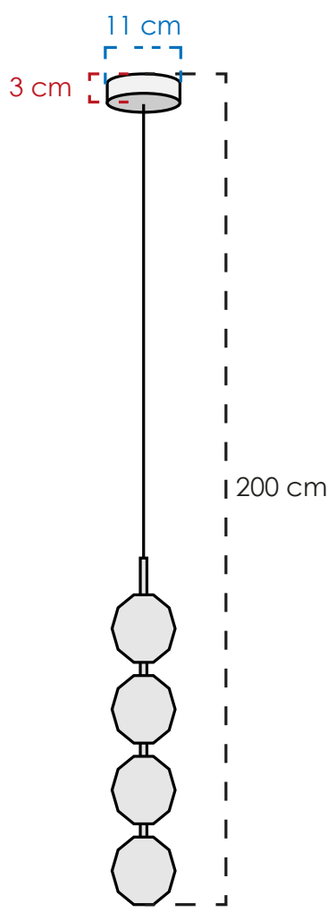

CLASSCL00286

MATERIAL	Metal y cristal
COLOR	Dorado y claro
PESO NETO	1.5 kg
FOCOS	1 led integrado
TEMPERATURA	3000° K
POTENCIA	14 W

CLASS®

CLASS 2026: COLGANTES

Regresar al inicio



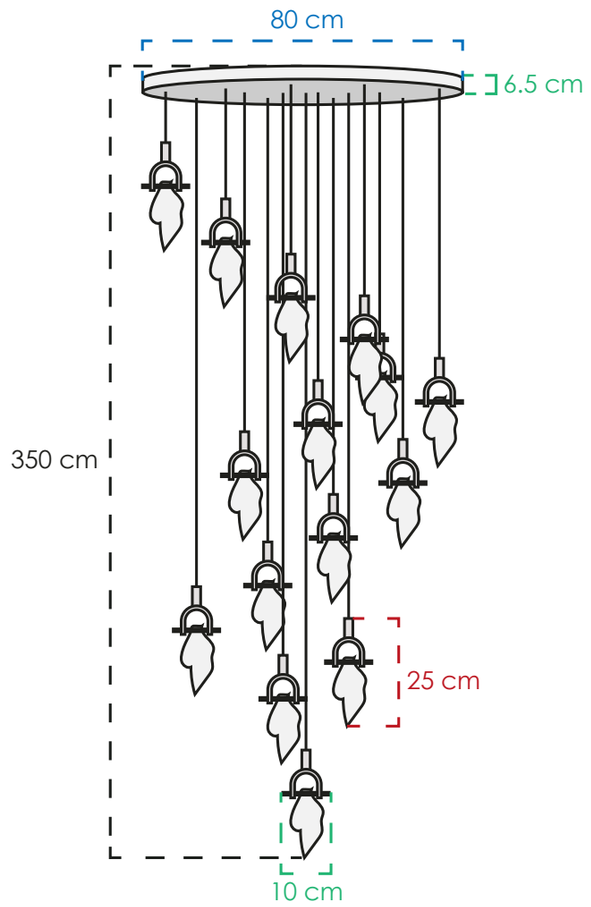

CLASSCL00271

MATERIAL	Metal y vidrio
COLOR	Negro y claro
PESO NETO	15 kg
FOCOS	15 G9 + 3 GU10
TEMPERATURA	3000° K
POTENCIA	30 W



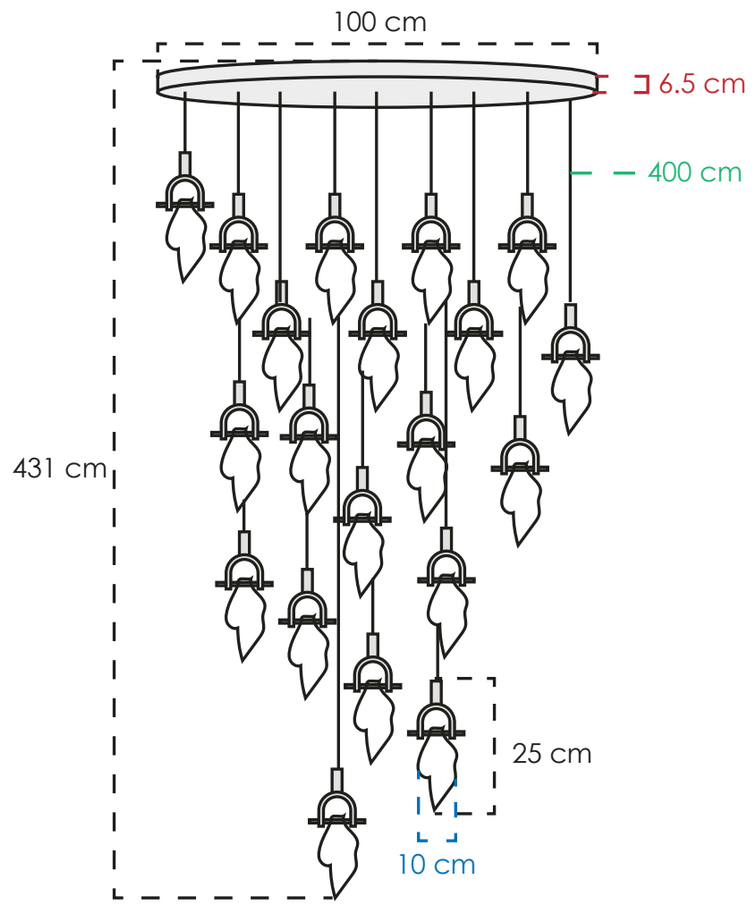

CLASSCL00269

MATERIAL	Metal y vidrio
COLOR	Negro y claro
PESO NETO	29 kg
FOCOS	25 G9 + 4 GU10
TEMPERATURA	3000° K
POTENCIA	91 W



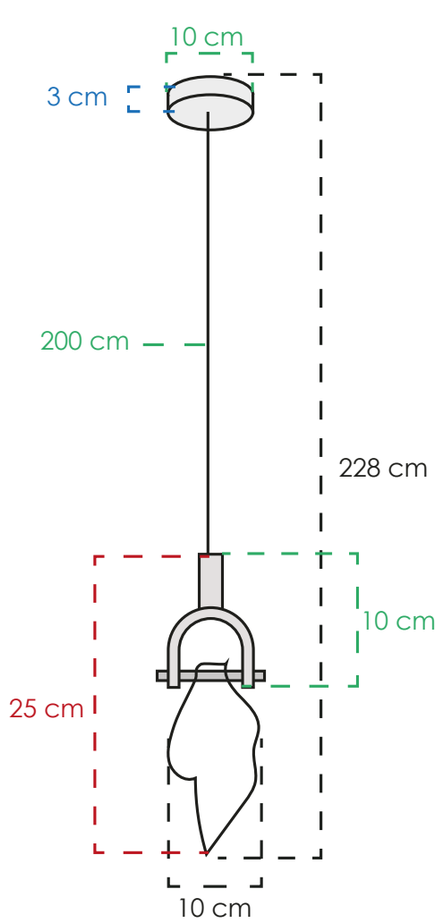

CLASSCL00270

MATERIAL	Metal y vidrio
COLOR	Negro y claro
PESO NETO	0.9 kg
FOCOS	1 G9
TEMPERATURA	3000° K
POTENCIA	3 W

CLASS

CLASS 2026: COLGANTES

Regresar al inicio



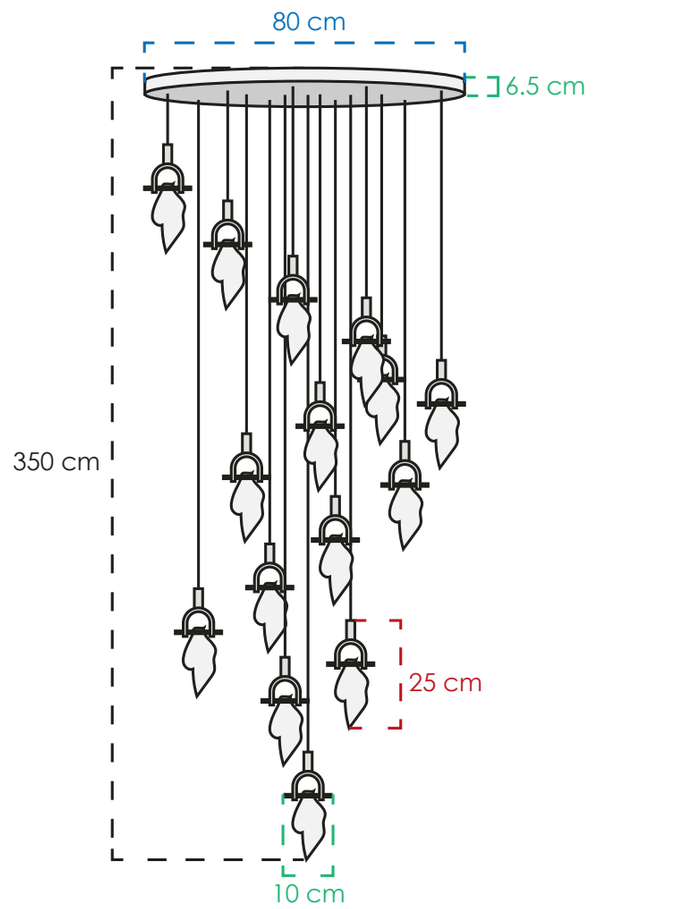

CLASSCL00105

MATERIAL	Metal y vidrio
COLOR	Dorado y claro
PESO NETO	15 kg
FOCOS	15 G9 + 3 GU10
TEMPERATURA	3000° K
POTENCIA	30 W



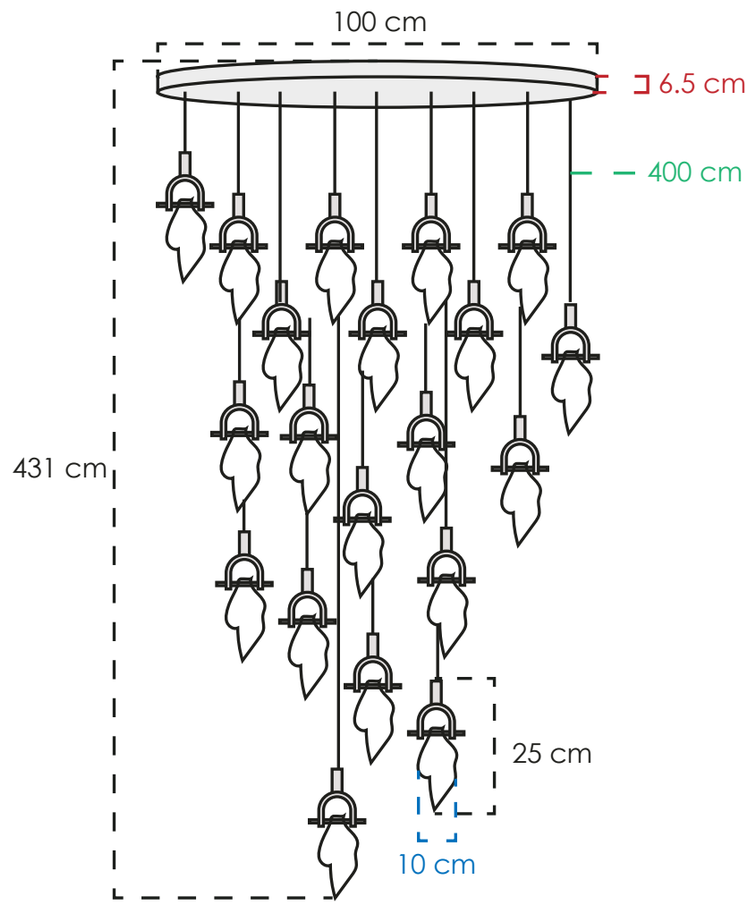

2CLAT98

MATERIAL	Metal y vidrio
COLOR	Dorado y claro
PESO NETO	29 kg
FOCOS	25 G9 + 4 GU10
TEMPERATURA	3000° K
POTENCIA	91 W



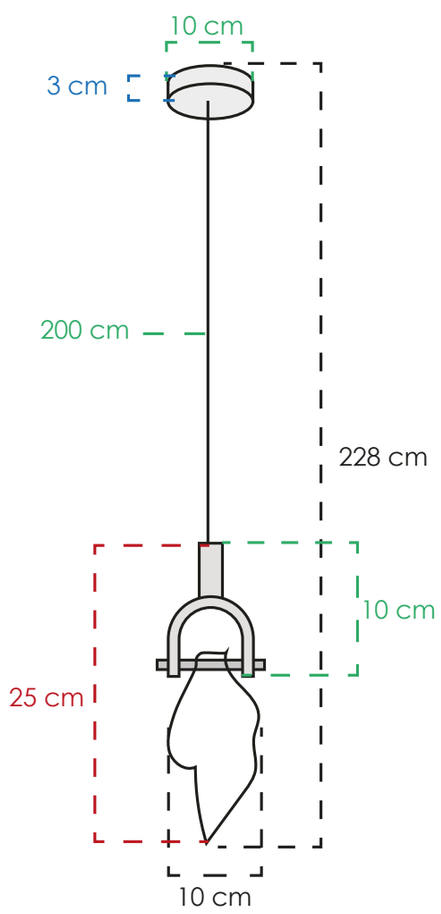

2CLAT99

MATERIAL	Metal y vidrio
COLOR	Dorado y claro
PESO NETO	0.9 kg
FOCOS	1 G9
TEMPERATURA	3000° K
POTENCIA	3 W

CLASS®

CLASS 2026: COLGANTES

Regresar al inicio



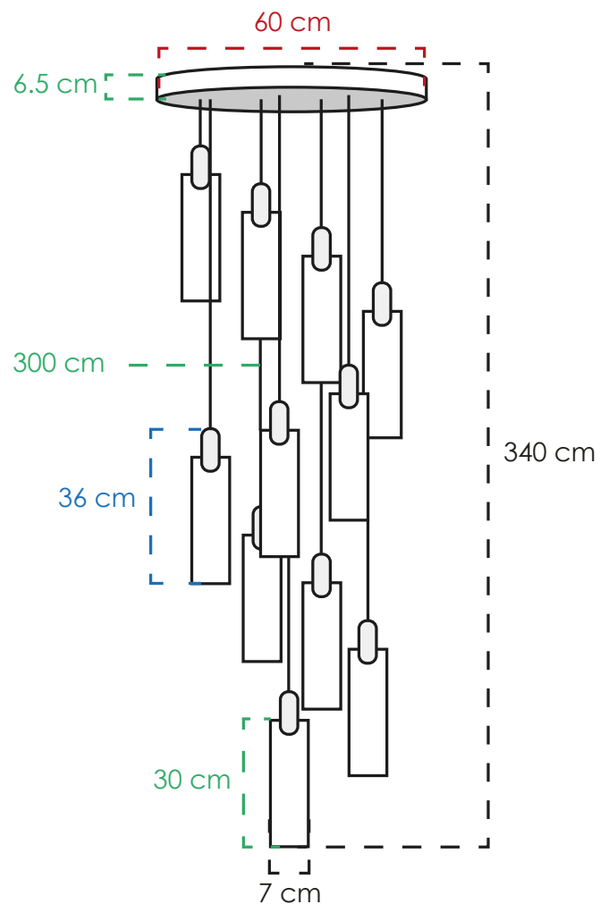

CLASSCL00260

MATERIAL	Metal y vidrio
COLOR	Negro y claro
PESO NETO	20 kg
FOCOS	12 leds + 3 GU10
TEMPERATURA	3000° K
POTENCIA	48 W

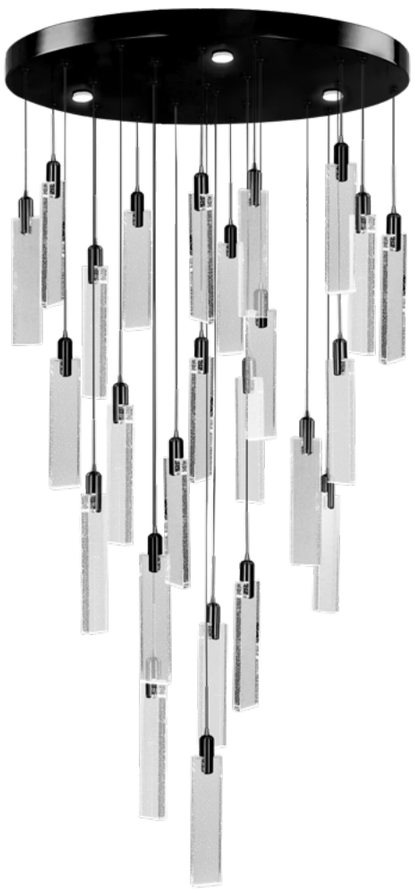

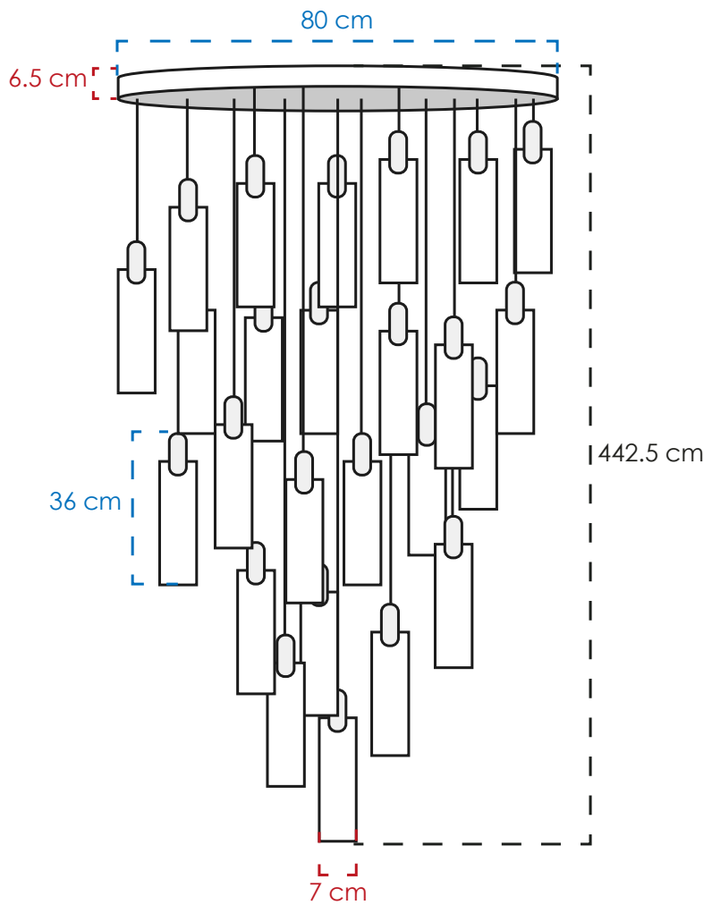

CLASSCL00261

MATERIAL	Metal y vidrio
COLOR	Negro y claro
PESO NETO	53.5 kg
FOCOS	25 leds + 3 GU10
TEMPERATURA	3000° K
POTENCIA	100 W



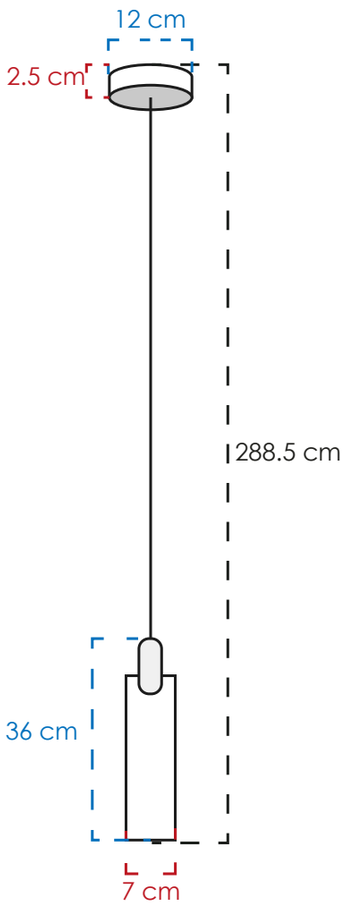

CLASSCL00263

MATERIAL	Metal y vidrio
COLOR	Negro y claro
PESO NETO	1.4 kg
FOCOS	1 led integrado
TEMPERATURA	3000° K
POTENCIA	4 W

CLASS®

CLASS 2026: COLGANTES

Regresar al inicio



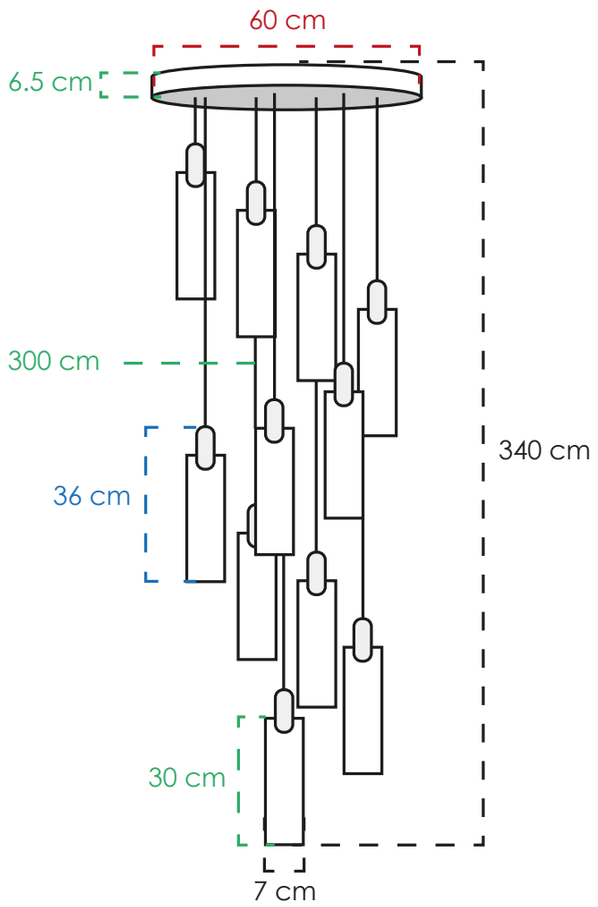

2CLAT112

MATERIAL	Metal y vidrio
COLOR	Dorado y claro
PESO NETO	20 kg
FOCOS	12 leds + 3 GU10
TEMPERATURA	3000° K
POTENCIA	48 W



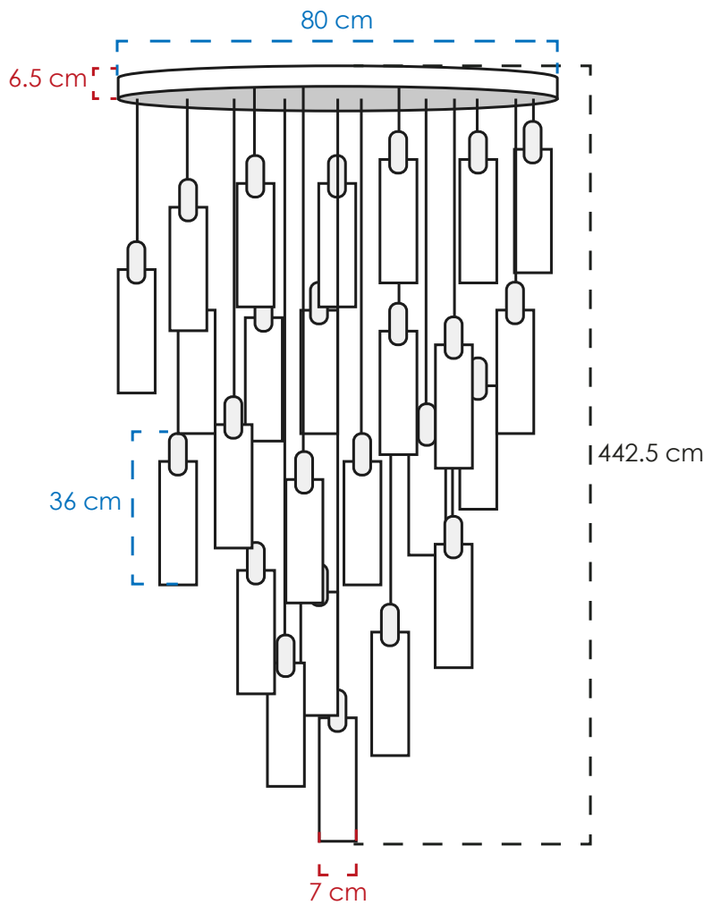

CLASSCL00262

MATERIAL	Metal y vidrio
COLOR	Dorado y claro
PESO NETO	53.5 kg
FOCOS	25 leds + 3 GU10
TEMPERATURA	3000° K
POTENCIA	100 W



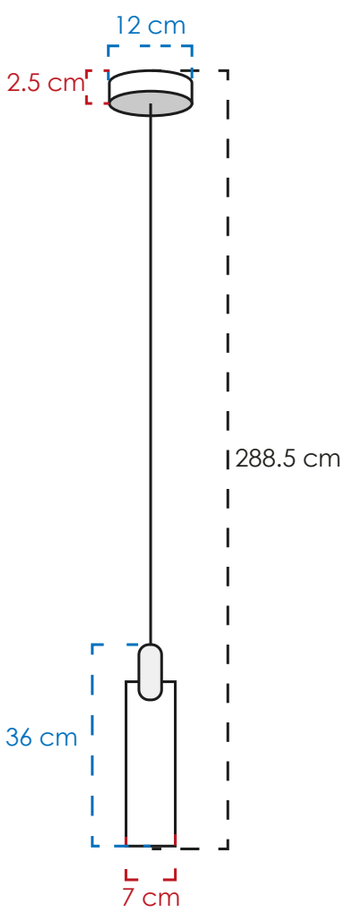

CLASSCL00264

MATERIAL	Metal y vidrio
COLOR	Dorado y claro
PESO NETO	1.4 kg
FOCOS	1 led integrado
TEMPERATURA	3000° K
POTENCIA	4 W

CLASS®

CLASS 2026: COLGANTES

Regresar al inicio



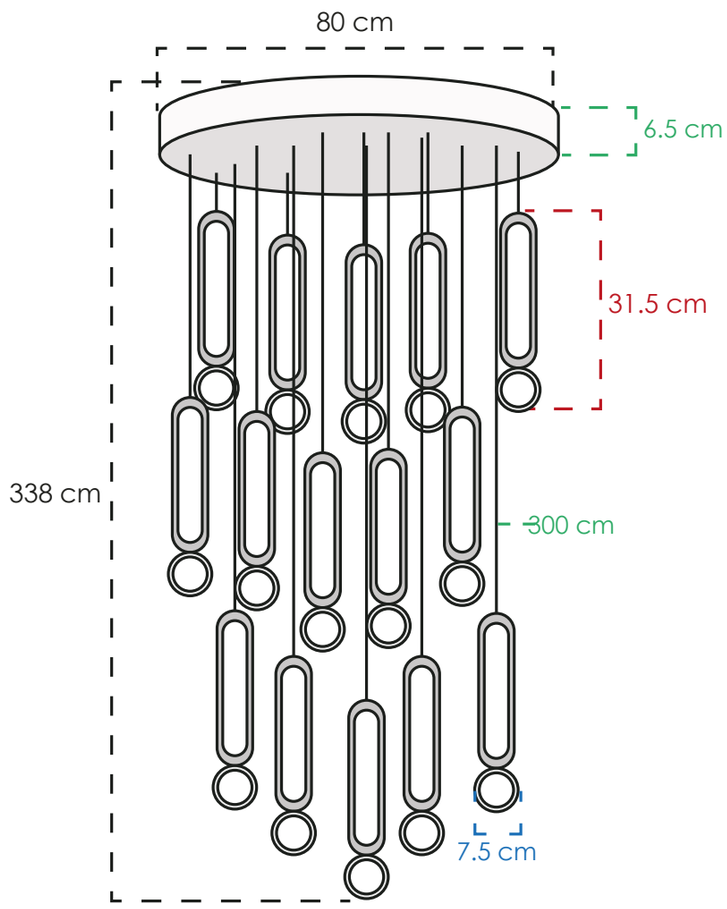

2CLAT104

MATERIAL	Metal, silicon y vidrio
COLOR	Dorado y negro
PESO NETO	16 kg
FOCOS	15 leds + 3 GU10
TEMPERATURA	3 cambios de luz
POTENCIA	180 W



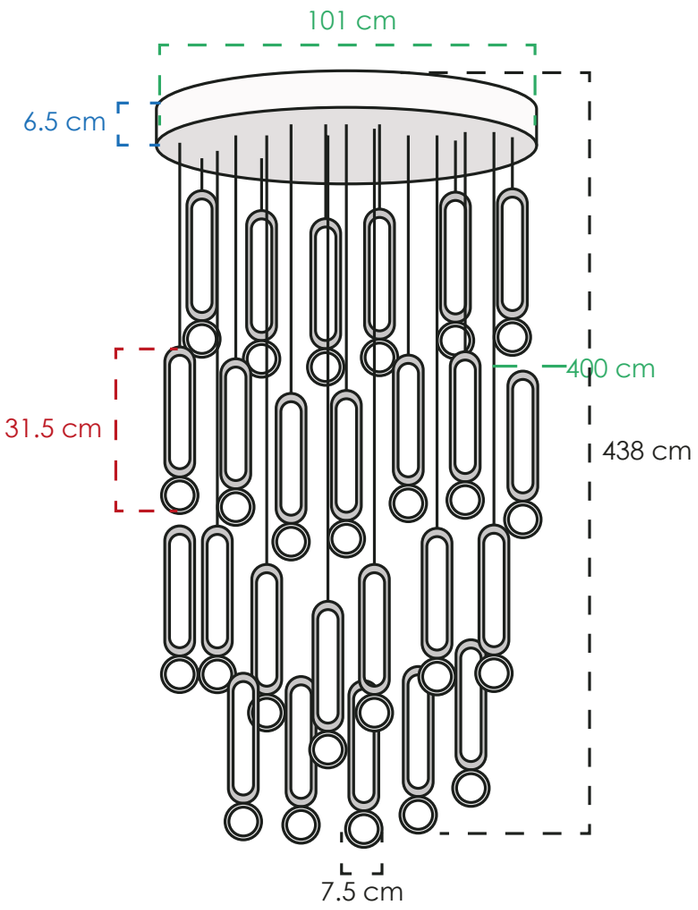

2CLAT105

MATERIAL	Metal, silicon y vidrio
COLOR	Dorado y negro
PESO NETO	25 kg
FOCOS	25 leds + 4 GU10
TEMPERATURA	3 cambios de luz
POTENCIA	296 W



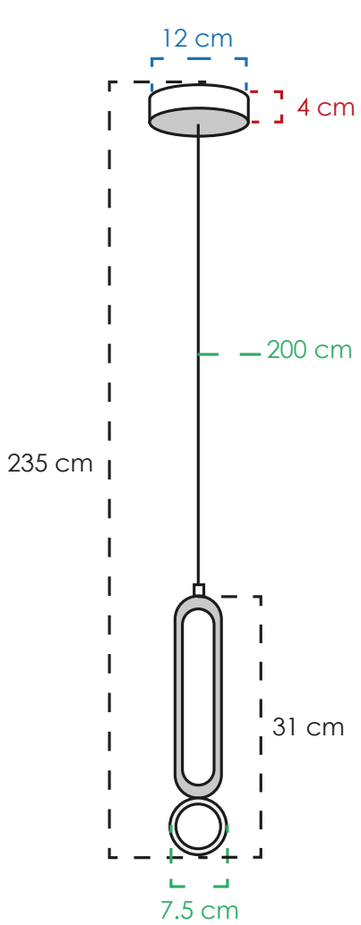

2CLAT106

MATERIAL	Metal, silicon y vidrio
COLOR	Dorado y negro
PESO NETO	0.7 kg
FOCOS	1 led integrado
TEMPERATURA	3 cambios de luz
POTENCIA	11 W

CLASS 2026: COLGANTES

Regresar al inicio



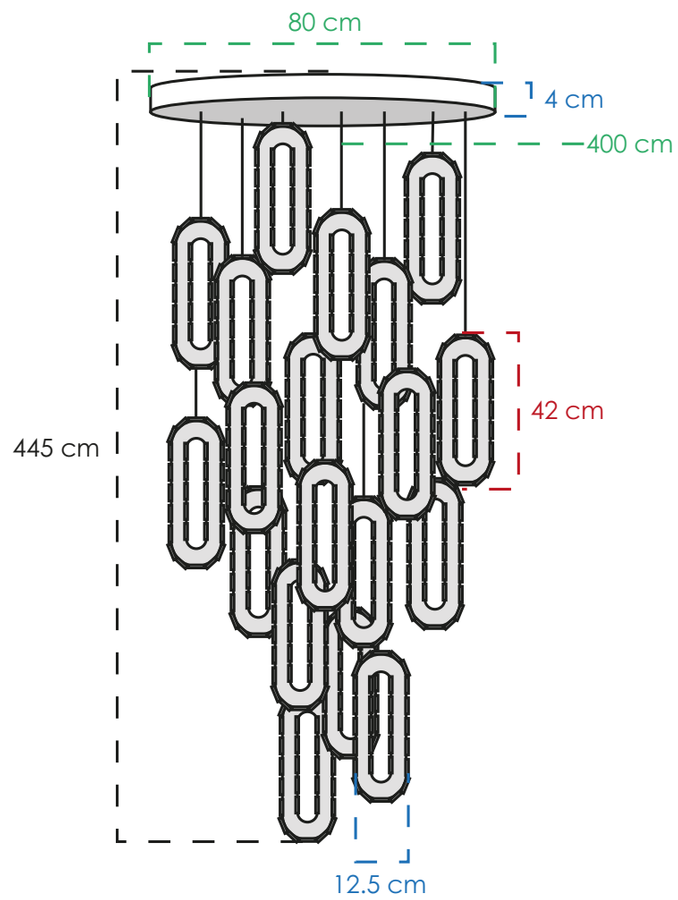

2CLAT108

MATERIAL	Metal y cristal
COLOR	Dorado y claro
PESO NETO	51 kg
FOCOS	28 leds integrados
TEMPERATURA	3 cambios de luz
POTENCIA	450 W

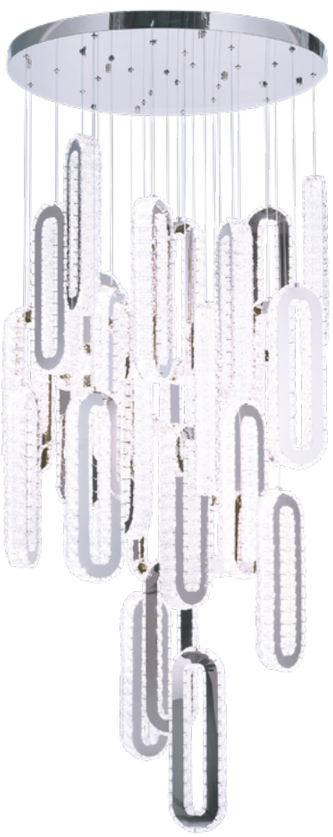

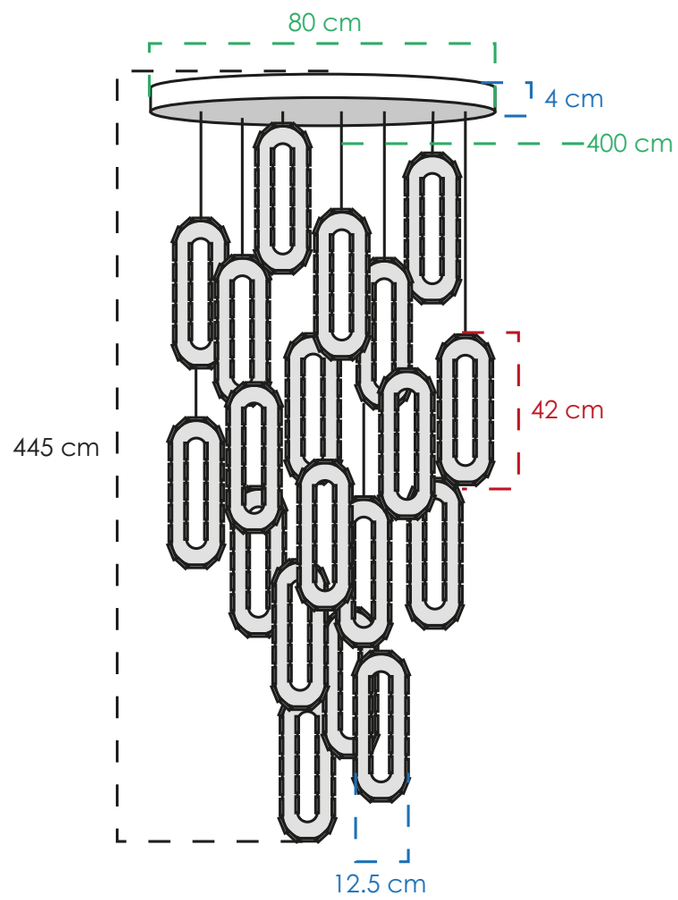

2CLAT124

MATERIAL	Metal y cristal
COLOR	Cromo y claro
PESO NETO	51 kg
FOCOS	28 leds integrados
TEMPERATURA	3 cambios de luz
POTENCIA	450 W



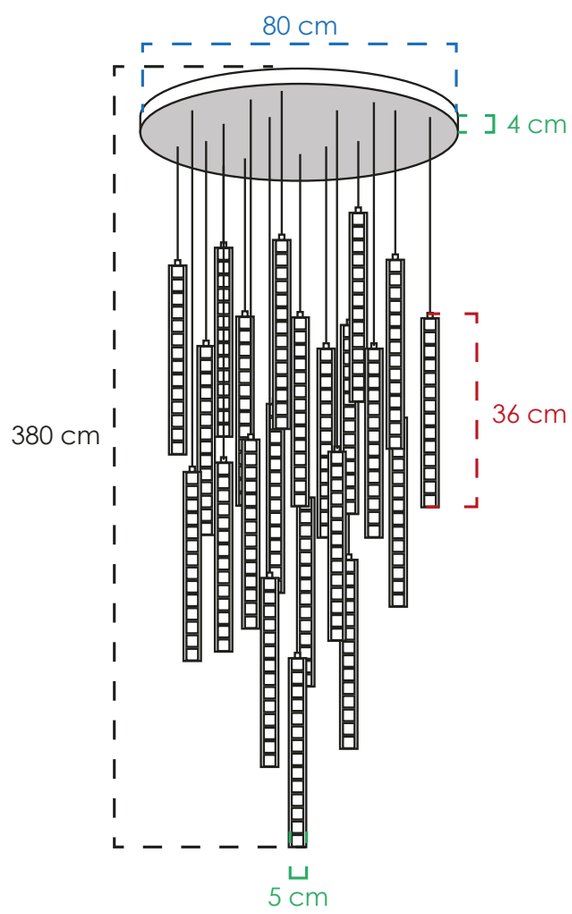

2CLAT75

MATERIAL	Metal y cristal
COLOR	Dorado y claro
PESO NETO	26 kg
FOCOS	28 leds integrados
TEMPERATURA	3 cambios de luz
POTENCIA	448 W

CLASS

CLASS 2026: COLGANTES

Regresar al inicio



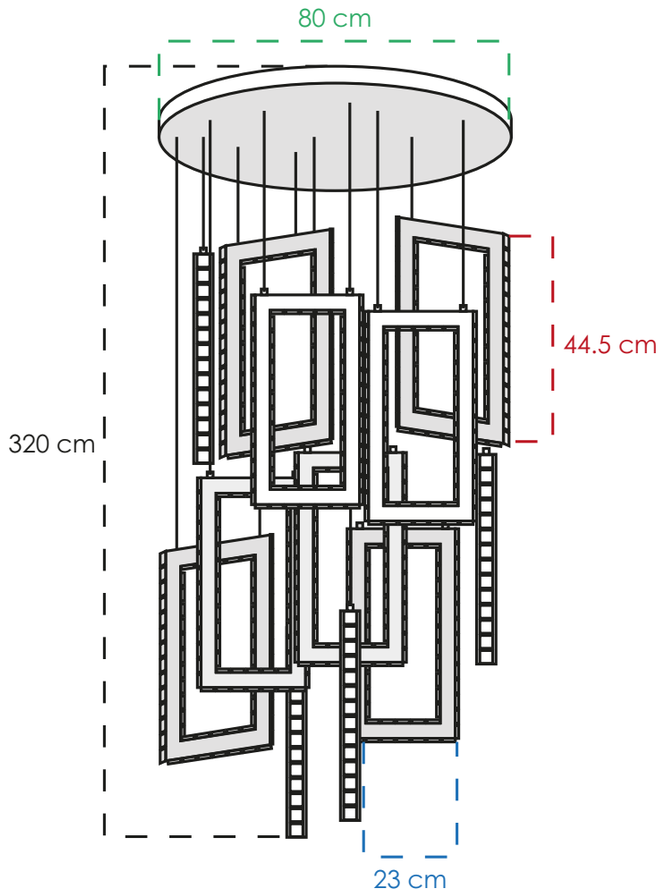

2CLAT125

MATERIAL	Metal y cristal
COLOR	Cromo y claro
PESO NETO	20 kg
FOCOS	12 leds integrados
TEMPERATURA	3 cambios de luz
POTENCIA	278 W



CLASS 2026: COLGANTES

Regresar al inicio



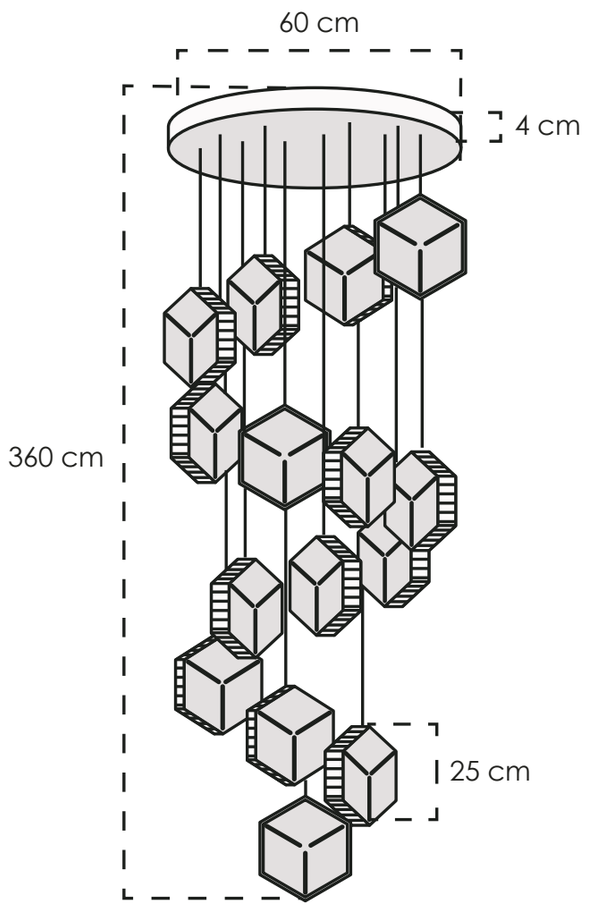

2CLAT110

MATERIAL	Metal y cristal
COLOR	Dorado y claro
PESO NETO	16 kg
FOCOS	15 leds integrados
TEMPERATURA	3 cambios de luz
POTENCIA	216 W



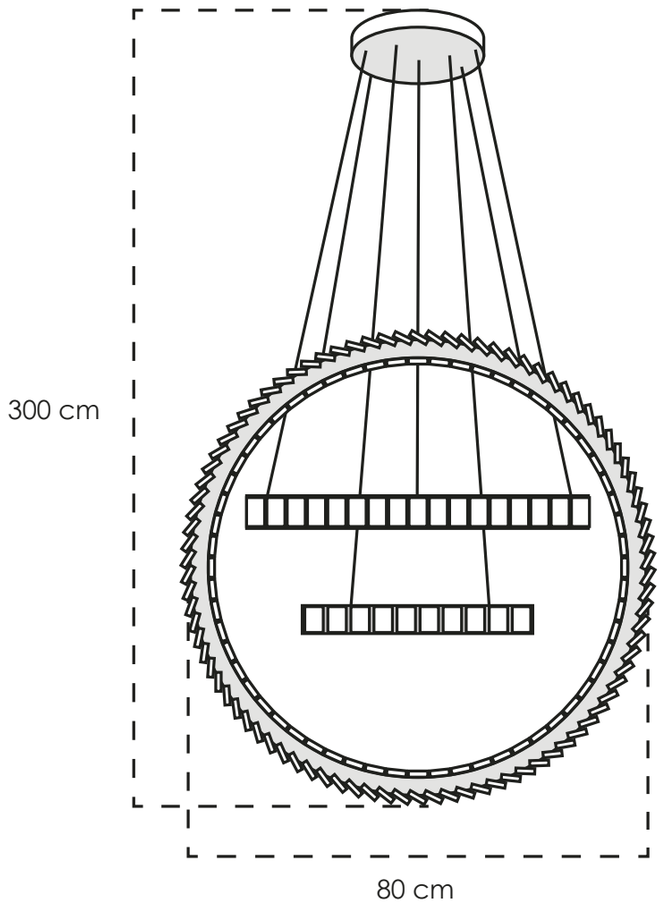

2CLAT76

MATERIAL	Metal y cristal
COLOR	Cromo, claro, ámbar
PESO NETO	10 kg
FOCOS	3 leds integrados
TEMPERATURA	3 cambios de luz
POTENCIA	226 W



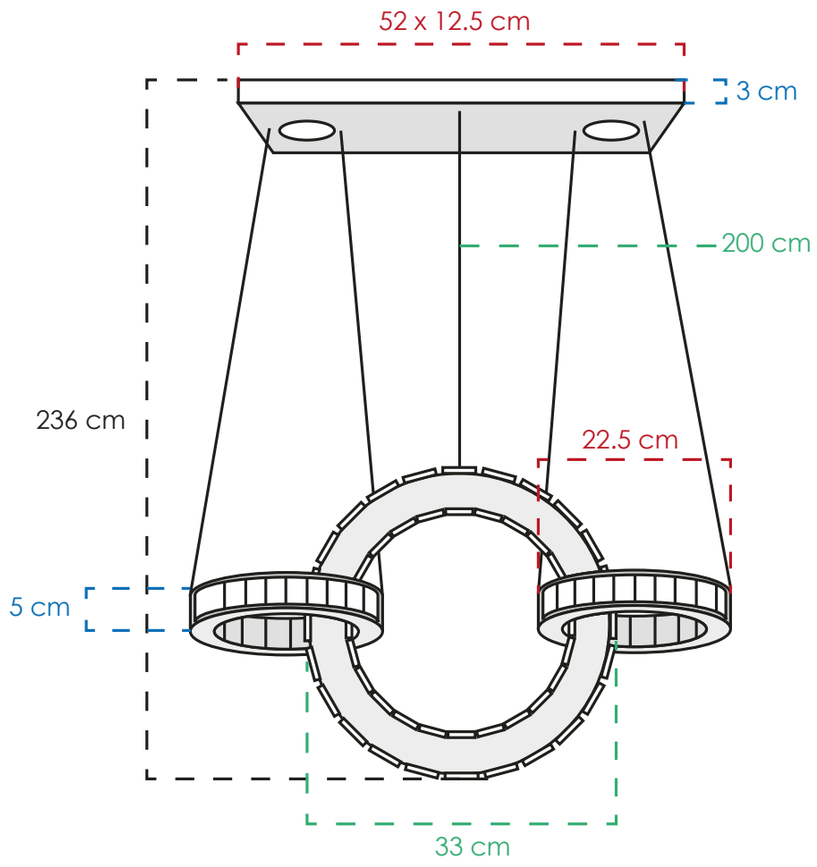

2CLAT77

MATERIAL	Metal y cristal
COLOR	Cromo, claro, ámbar
PESO NETO	6 kg
FOCOS	3 leds + 3 leds
TEMPERATURA	3 cambios de luz
POTENCIA	154 W

CLASS®

CLASS 2026: COLGANTES

Regresar al inicio



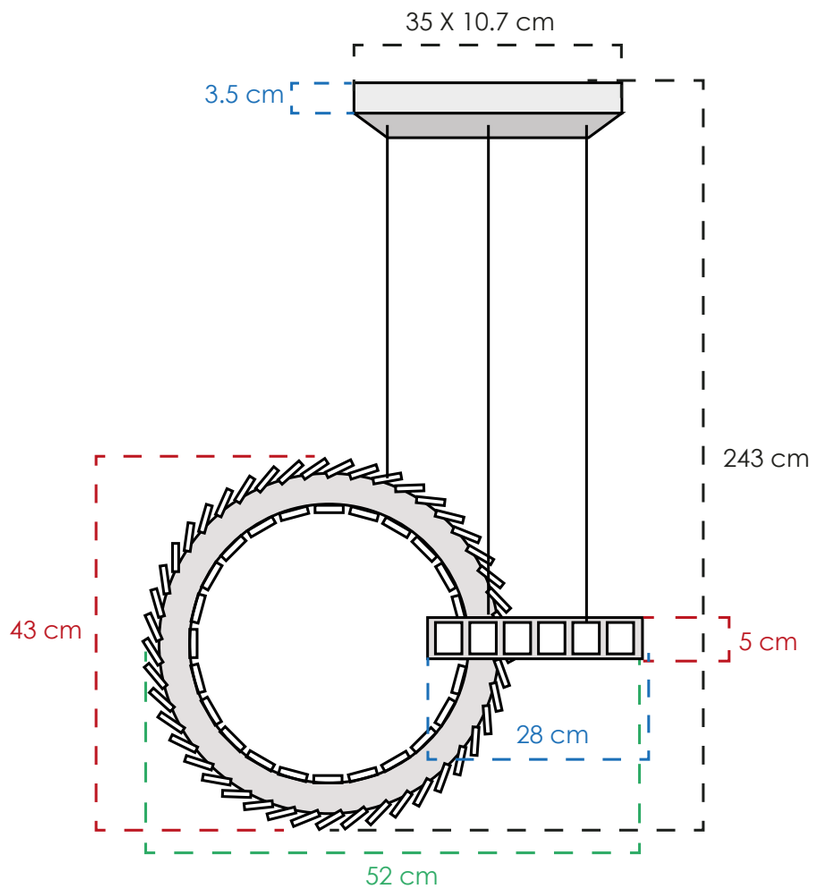

2CLKT06

MATERIAL	Metal y cristal
COLOR	Cromo y claro
PESO NETO	4 kg
FOCOS	4 leds integrados
TEMPERATURA	3 cambios de luz
POTENCIA	84 W



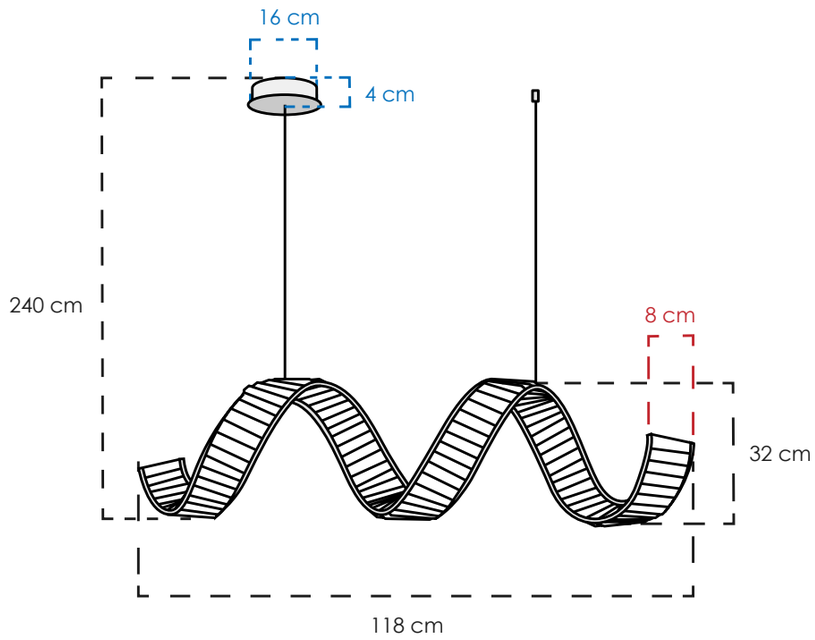

2CLAT67

MATERIAL	Metal y cristal
COLOR	Dorado y claro
PESO NETO	7.4 kg
FOCOS	1 led integrado
TEMPERATURA	3 cambios de luz
POTENCIA	44 W



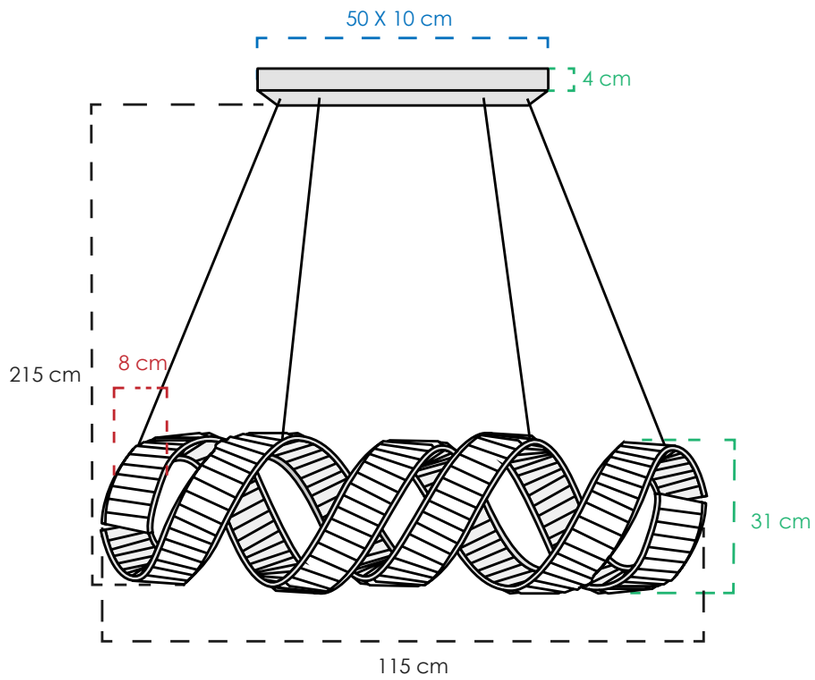

2CLAT69

MATERIAL	Metal y cristal
COLOR	Dorado y claro
PESO NETO	14 kg
FOCOS	2 leds integrados
TEMPERATURA	3 cambios de luz
POTENCIA	86 W

CLASS®

CLASS 2026: COLGANTES

Regresar al inicio



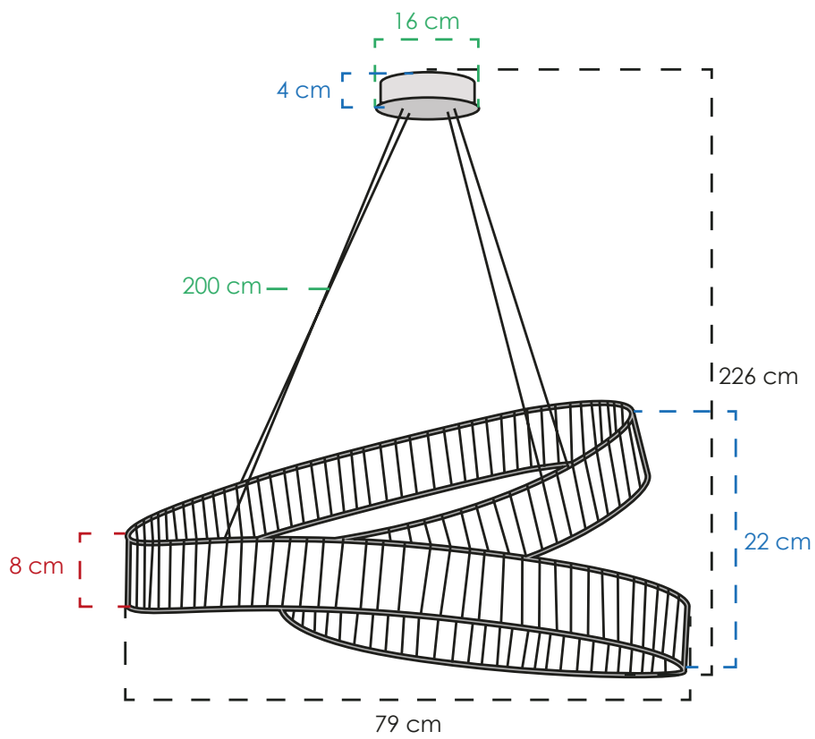

2CLAT70

MATERIAL	Metal y cristal
COLOR	Dorado y claro
PESO NETO	10.6 kg
FOCOS	1 led integrado
TEMPERATURA	3 cambios de luz
POTENCIA	78 W



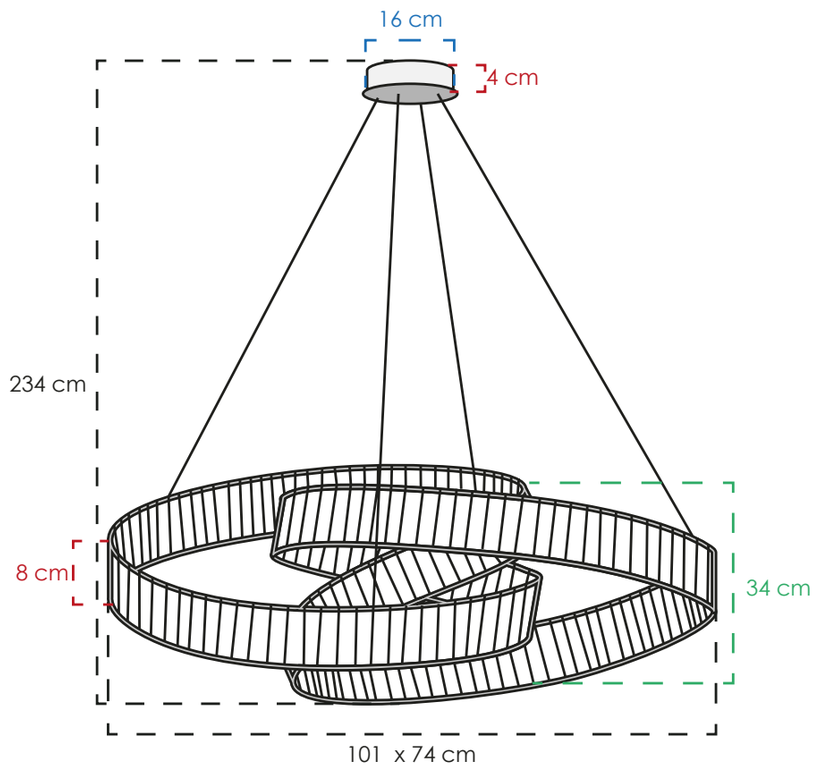

2CLAT71

MATERIAL	Metal y cristal
COLOR	Dorado y claro
PESO NETO	14.7 kg
FOCOS	1 led integrado
TEMPERATURA	3 cambios de luz
POTENCIA	180 W



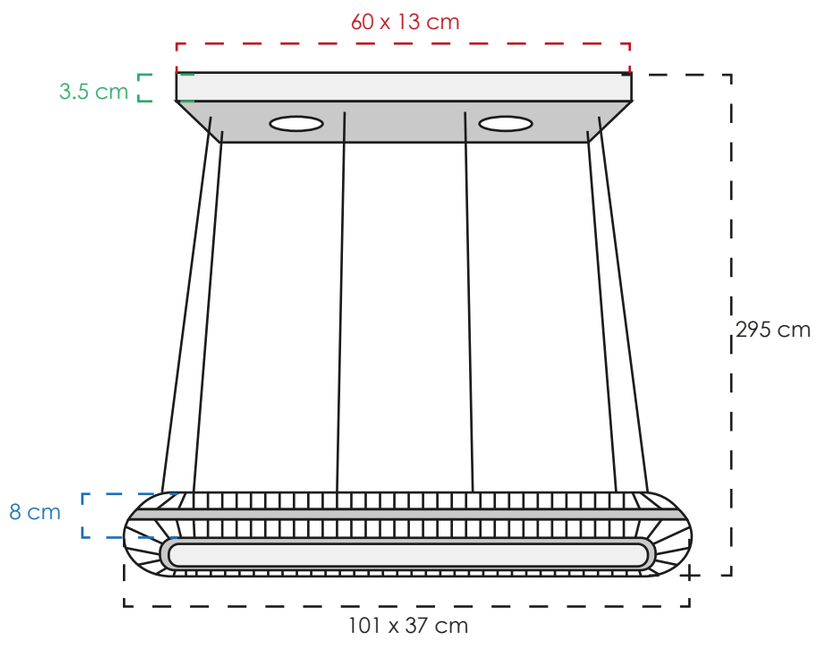

2CLAT80

MATERIAL	Metal y cristal
COLOR	Cromo, claro, ámbar
PESO NETO	8 kg
FOCOS	1 led + 2 leds
TEMPERATURA	3 cambios de luz
POTENCIA	118 W

CLASS®

CLASS 2026: COLGANTES

Regresar al inicio



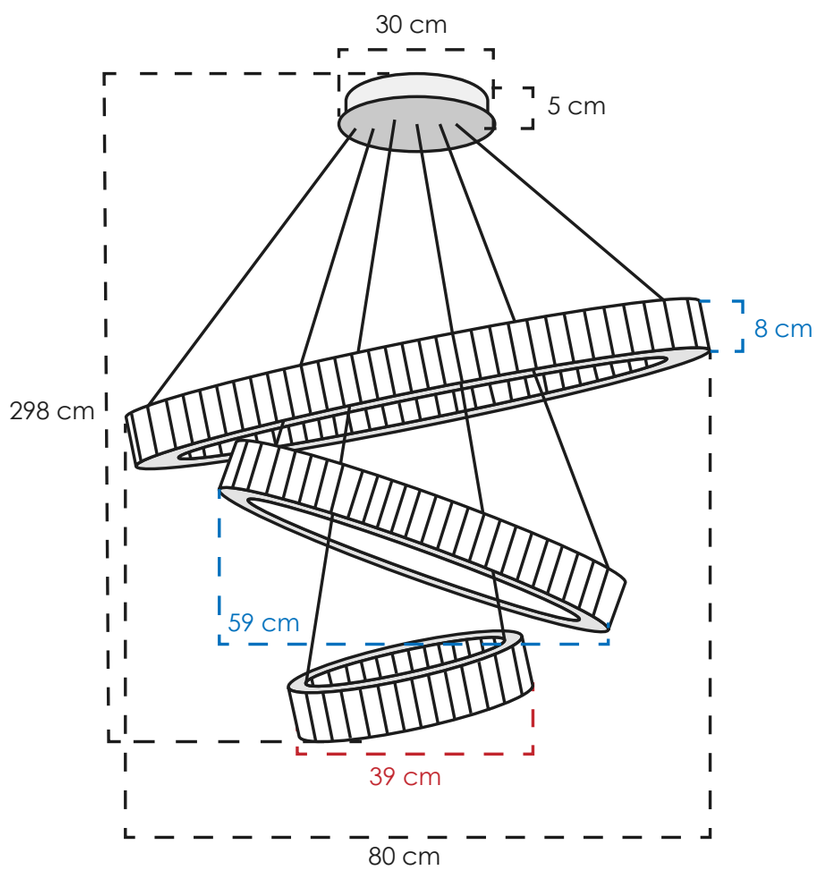

2CLOC16

MATERIAL	Metal y cristal
COLOR	Cromo y claro
PESO NETO	12 kg
FOCOS	3 leds integrados
TEMPERATURA	3 cambios de luz
POTENCIA	85 W



CLASS 2026: COLGANTES

Regresar al inicio



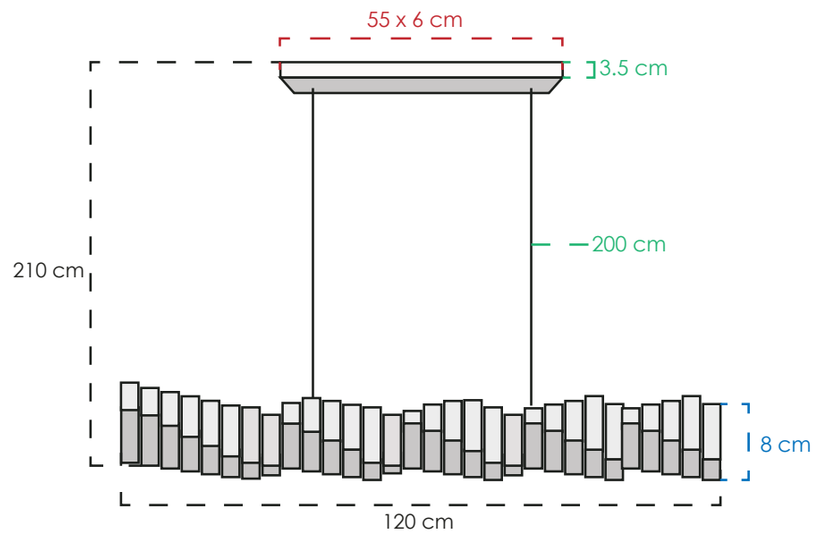

2CLAT111

MATERIAL	Metal y cristal
COLOR	Dorado y claro
PESO NETO	7.25 kg
FOCOS	1 led integrado
TEMPERATURA	3 cambios de luz
POTENCIA	38 W



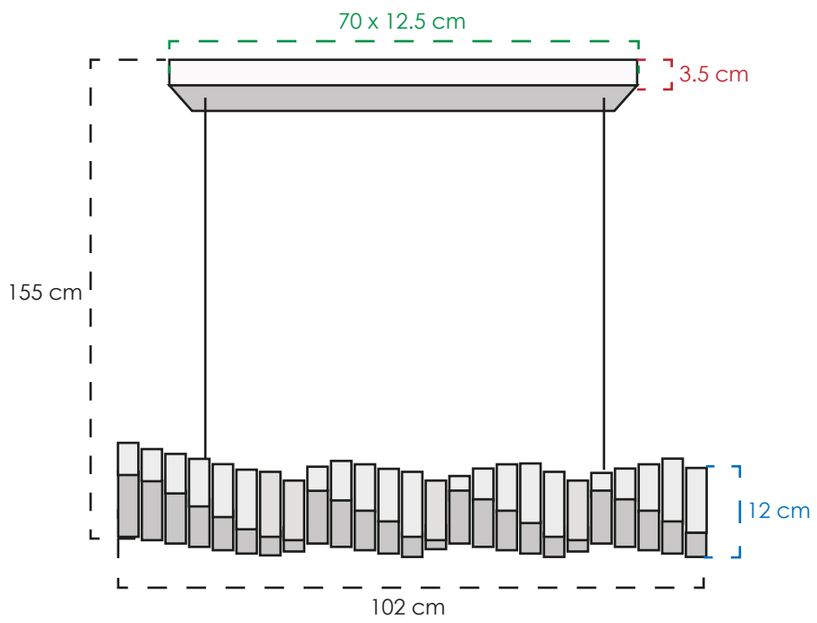

2CLTP662

MATERIAL	Metal y cristal
COLOR	Cromo y claro
PESO NETO	12.2 kg
FOCOS	1 led integrado
TEMPERATURA	3 cambios de luz
POTENCIA	76 W



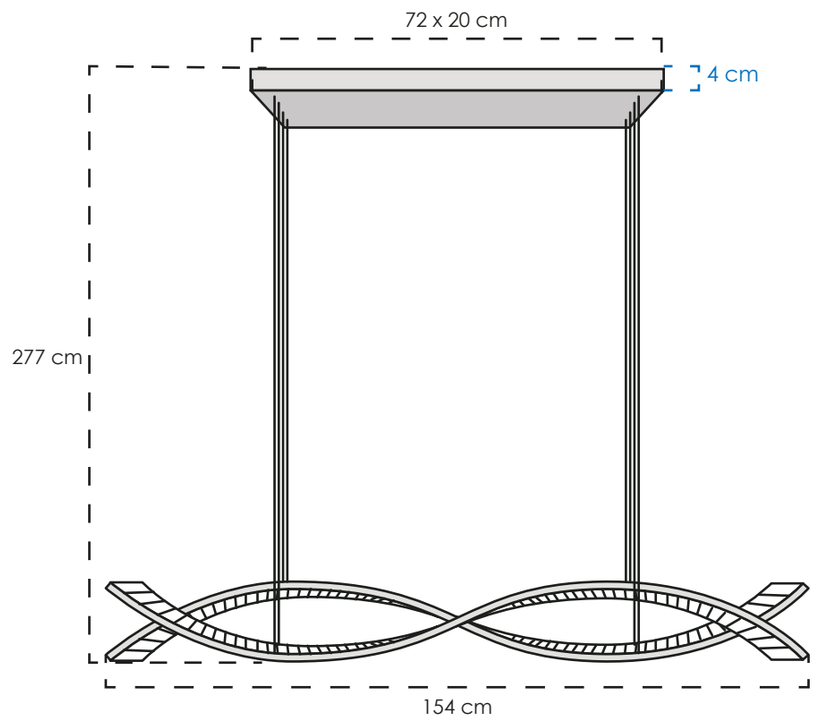

2CLAT109

MATERIAL	Metal y cristal
COLOR	Dorado y claro
PESO NETO	10.7 kg
FOCOS	2 leds integrados
TEMPERATURA	3 cambios de luz
POTENCIA	60 W

CLASS®

CLASS 2026: COLGANTES

Regresar al inicio



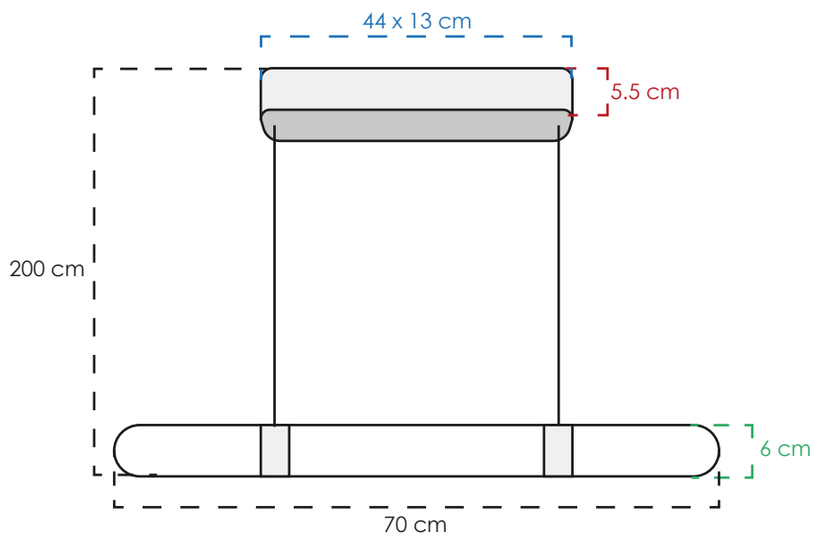

2CLOC12

MATERIAL	Metal y acrílico
COLOR	Cromo y claro
PESO NETO	2 kg
FOCOS	1 led integrado
TEMPERATURA	3 cambios de luz
POTENCIA	42 W



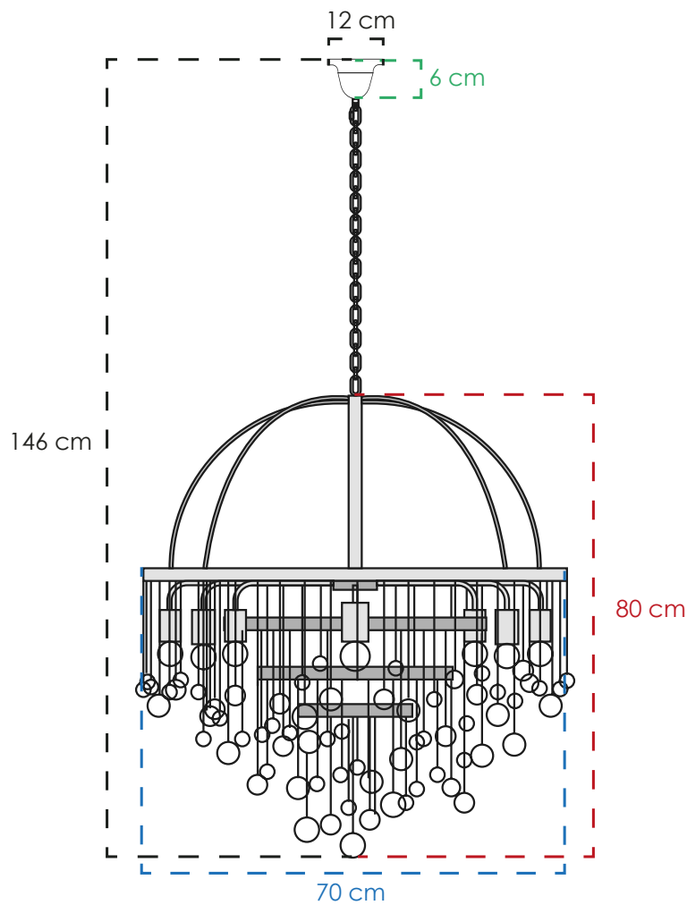

2CLDI133

MATERIAL	Metal y vidrio
COLOR	Negro y claro
PESO NETO	11 kg
FOCOS	12 E26
TEMPERATURA	3000° K
POTENCIA	48 W



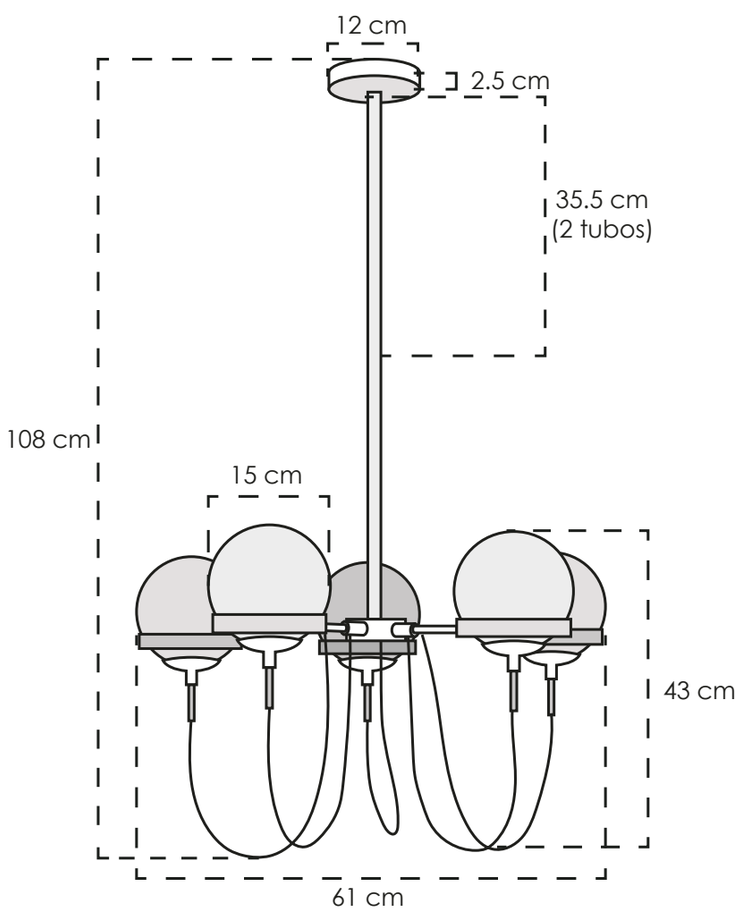

2CAF01

MATERIAL	Metal y vidrio
COLOR	Negro, dorado, ámbar
PESO NETO	5.6 kg
FOCOS	5 E26
TEMPERATURA	3000° K
POTENCIA	20 W

CLASS®

CLASS 2026: COLGANTES

Regresar al inicio



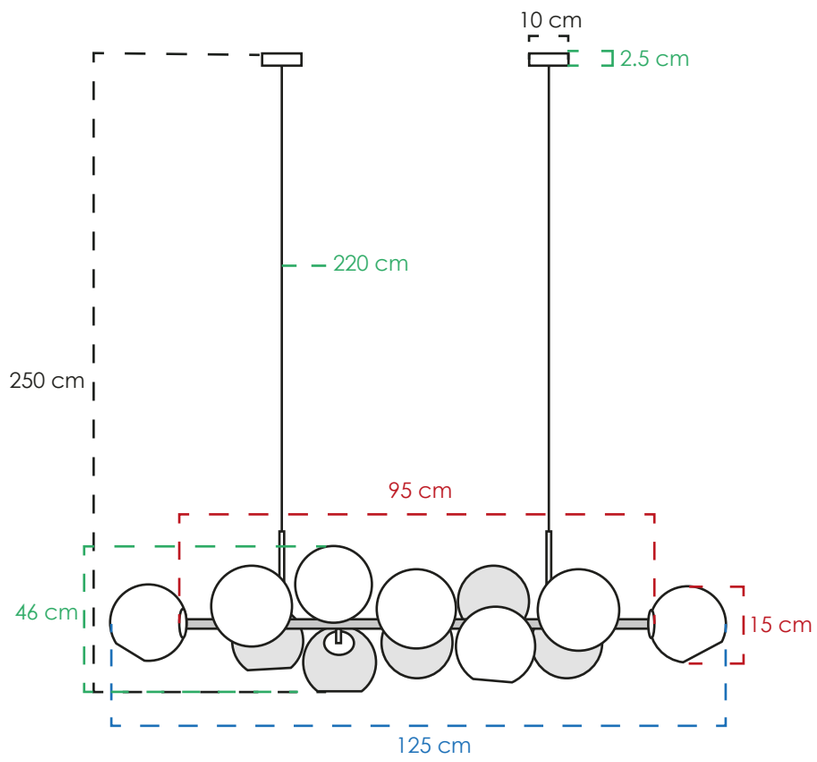

2CLAT31

MATERIAL	Metal y vidrio
COLOR	Negro y claro
PESO NETO	5.5 kg
FOCOS	12 E26
TEMPERATURA	3000° K
POTENCIA	48 W



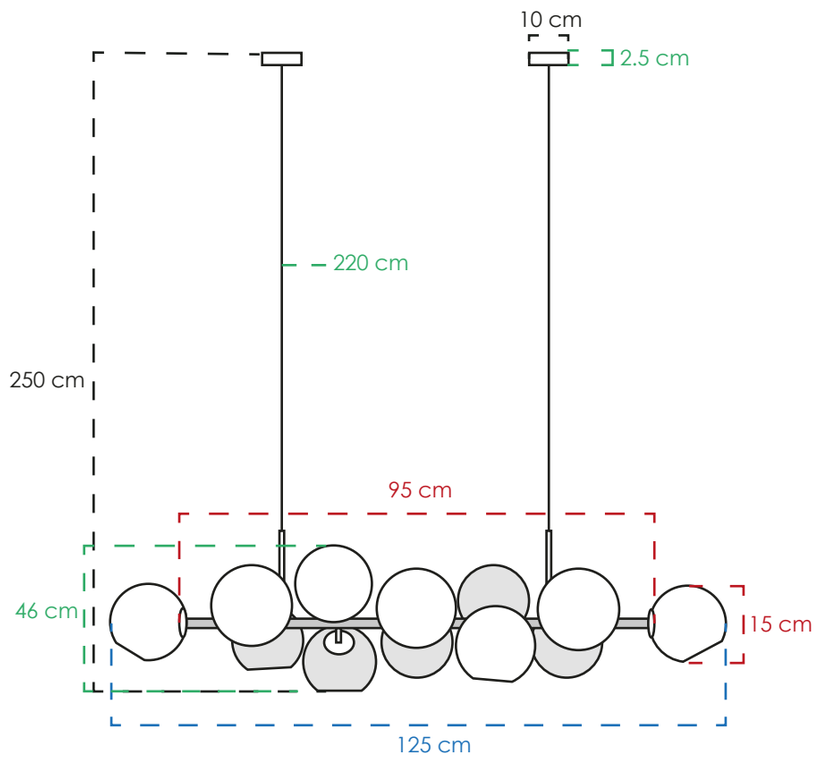

2CLAT55

MATERIAL	Metal y vidrio
COLOR	Níquel satinado y claro
PESO NETO	5.5 kg
FOCOS	12 E26
TEMPERATURA	3000° K
POTENCIA	48 W



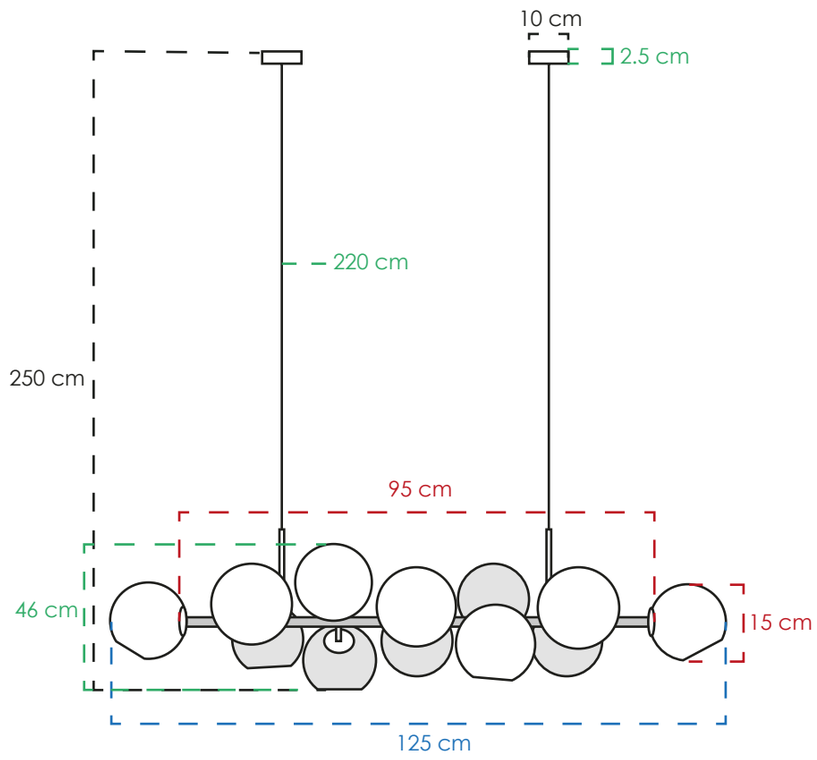

2CLAT56

MATERIAL	Metal y vidrio
COLOR	Dorado y claro
PESO NETO	5.5 kg
FOCOS	12 E26
TEMPERATURA	3000° K
POTENCIA	48 W

CLASS®

CLASS 2026: COLGANTES

Regresar al inicio



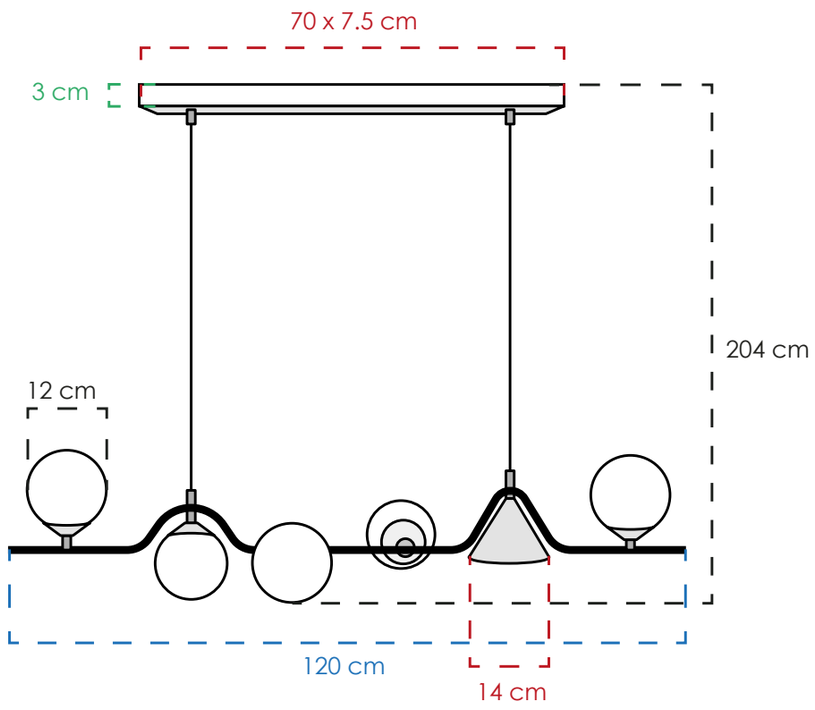

2CLAT65

MATERIAL	Metal y vidrio
COLOR	Negro, dorado, ámbar
PESO NETO	3 kg
FOCOS	6 E14
TEMPERATURA	3000° K
POTENCIA	48 W



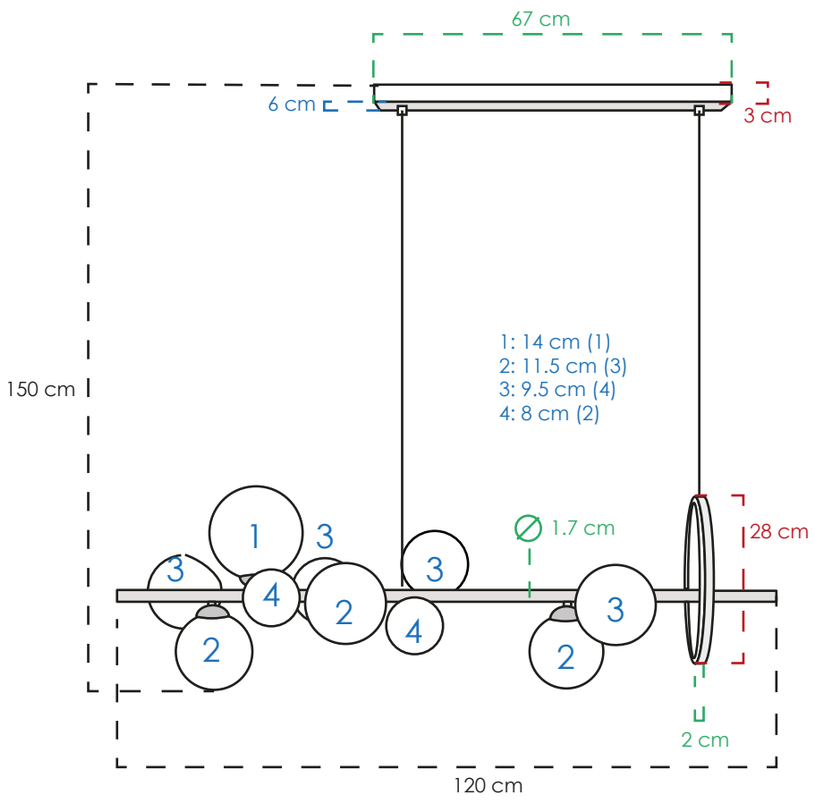

2CLDI113

MATERIAL	Metal y vidrio
COLOR	Negro y claro
PESO NETO	3 kg
FOCOS	10 G9 + 1 led
TEMPERATURA	3000° K
POTENCIA	70 W



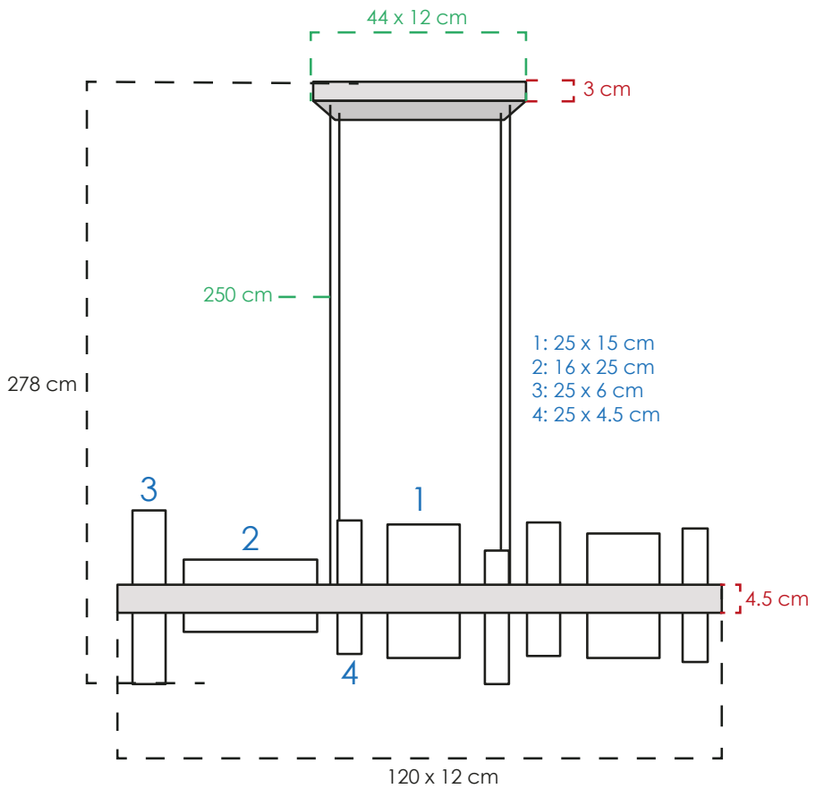

2CLDI85

MATERIAL	Metal y acrílico
COLOR	Dorado y mate
PESO NETO	5 kg
FOCOS	1 led integrado
TEMPERATURA	3000° K
POTENCIA	40 W

CLASS®

CLASS 2026: COLGANTES

Regresar al inicio



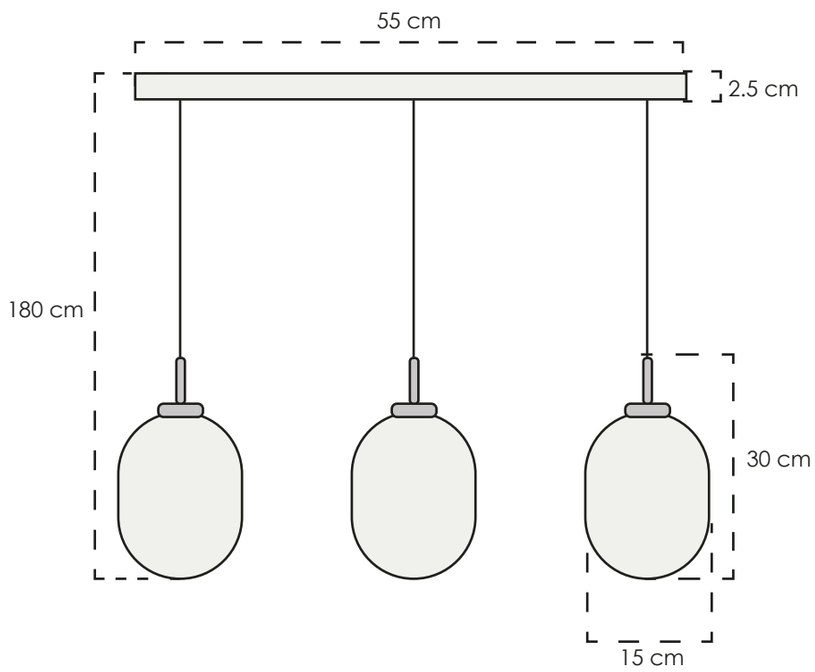

2CLZM115

MATERIAL	Metal y vidrio
COLOR	Negro, dorado, mate
PESO NETO	3.1 kg
FOCOS	3 G9
TEMPERATURA	3000° K
POTENCIA	15 W



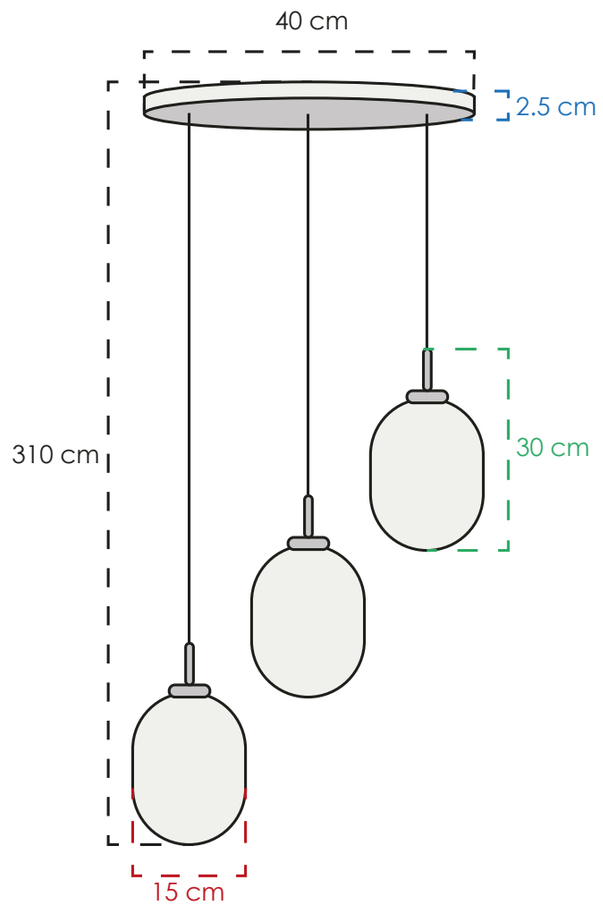

2CLZM113

MATERIAL	Metal y vidrio
COLOR	Negro, dorado, mate
PESO NETO	3.6 kg
FOCOS	3 G9
TEMPERATURA	3000° K
POTENCIA	15 W



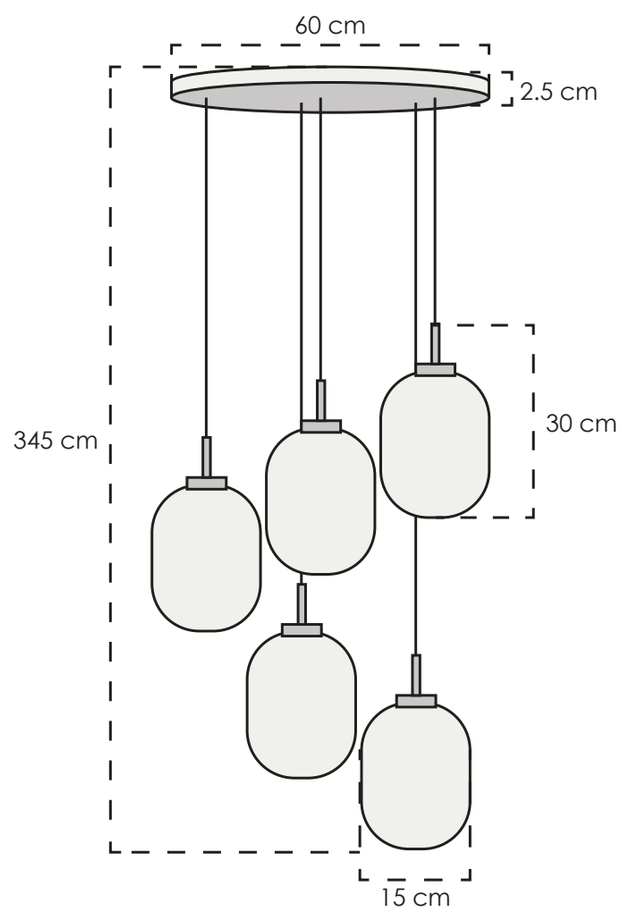

2CLZM111

MATERIAL	Metal y vidrio
COLOR	Negro, dorado, mate
PESO NETO	7.6 kg
FOCOS	5 G9
TEMPERATURA	3000° K
POTENCIA	25 W

CLASS 2026: COLGANTES

Regresar al inicio



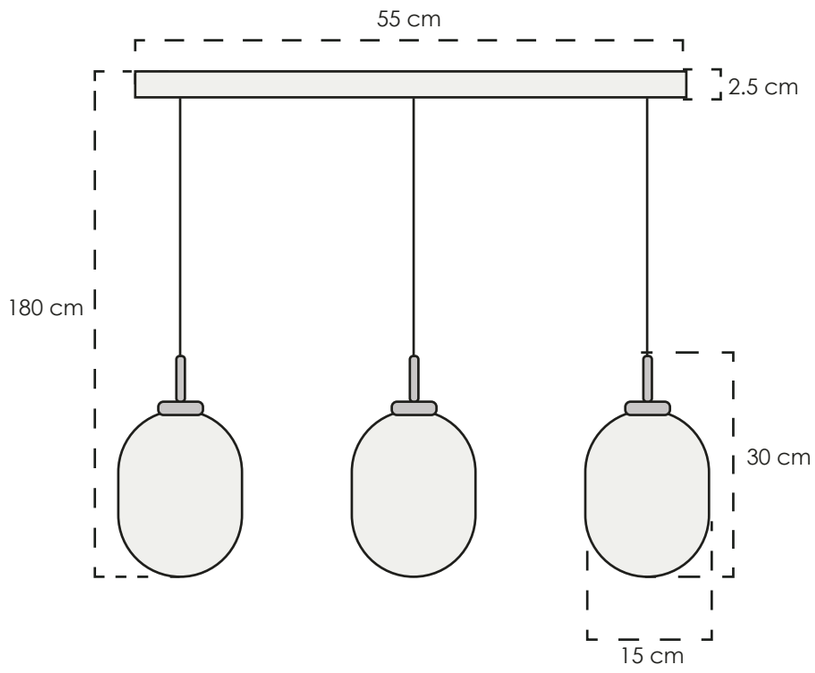

2CLZM114

MATERIAL	Metal y vidrio
COLOR	Negro, dorado, ámbar
PESO NETO	3.1 kg
FOCOS	3 G9
TEMPERATURA	3000° K
POTENCIA	15 W



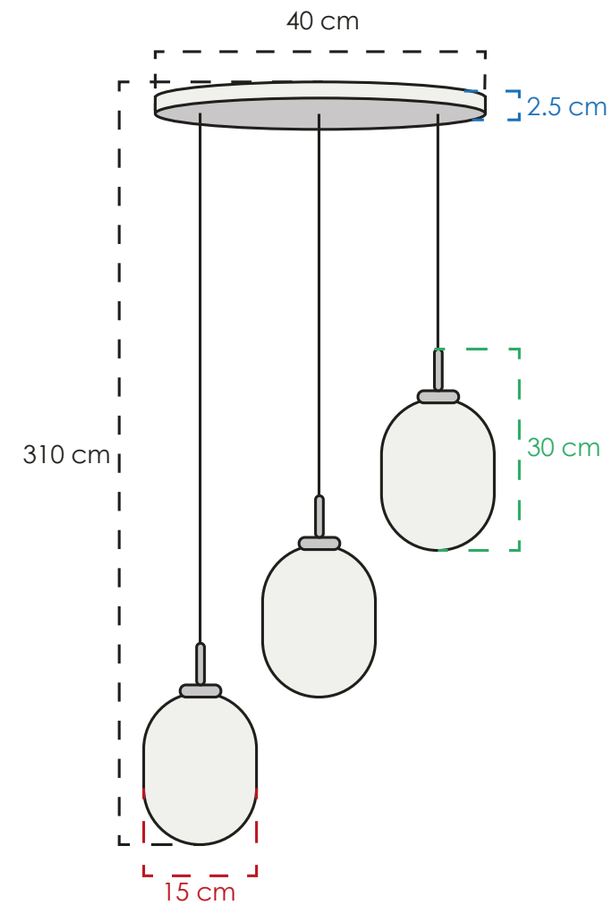

2CLZM112

MATERIAL	Metal y vidrio
COLOR	Negro, dorado, ámbar
PESO NETO	3.6 kg
FOCOS	3 G9
TEMPERATURA	3000° K
POTENCIA	15 W



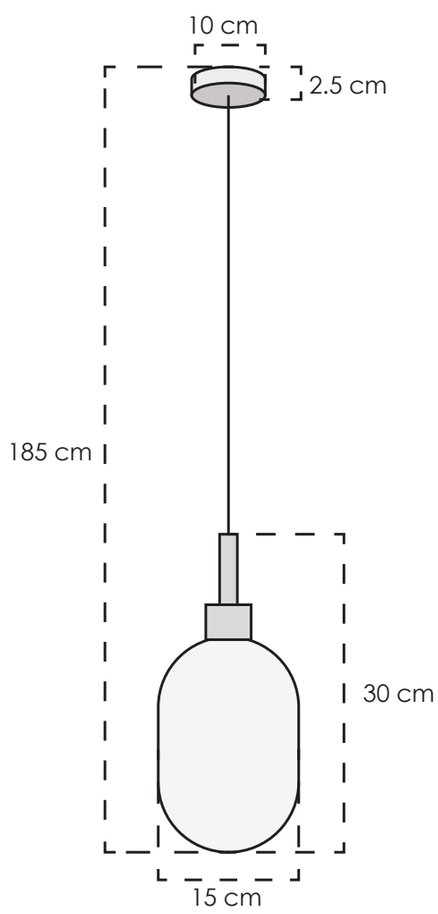

2CLZM116

MATERIAL	Metal y vidrio
COLOR	Negro, dorado, ámbar
PESO NETO	1.7 kg
FOCOS	1 G9
TEMPERATURA	3000° K
POTENCIA	5 W

CLASS

CLASS 2026: COLGANTES

Regresar al inicio



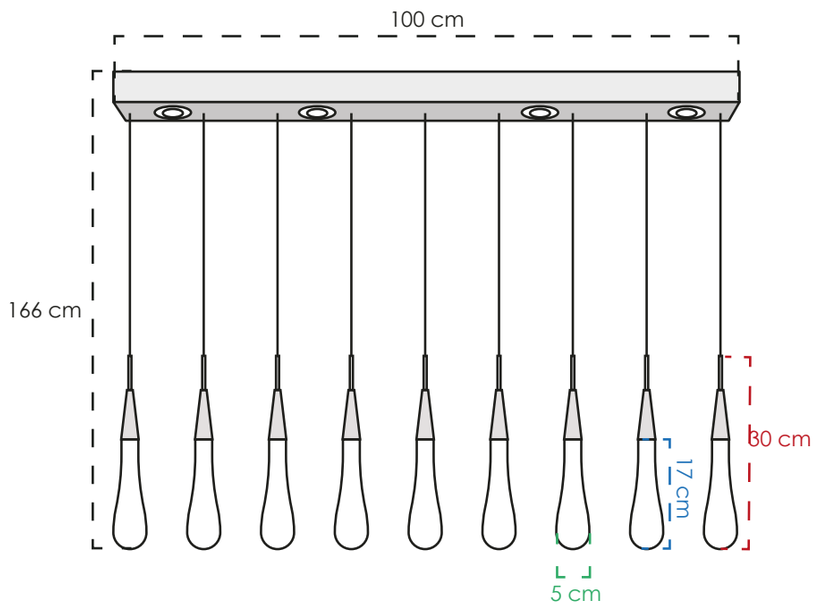

2CLAT34

MATERIAL	Metal y vidrio
COLOR	Dorado y claro
PESO NETO	8.1 kg
FOCOS	9 leds + 4 GU10
TEMPERATURA	3000° K
POTENCIA	38 W



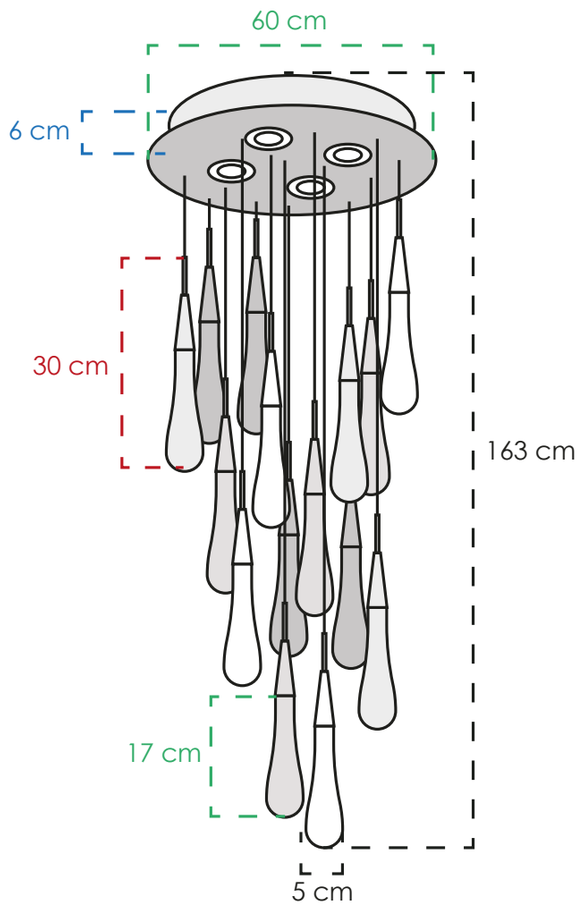

2CLAT44

MATERIAL	Metal y vidrio
COLOR	Dorado y claro
PESO NETO	12 kg
FOCOS	15 leds + 4 GU10
TEMPERATURA	3000° K
POTENCIA	60 W



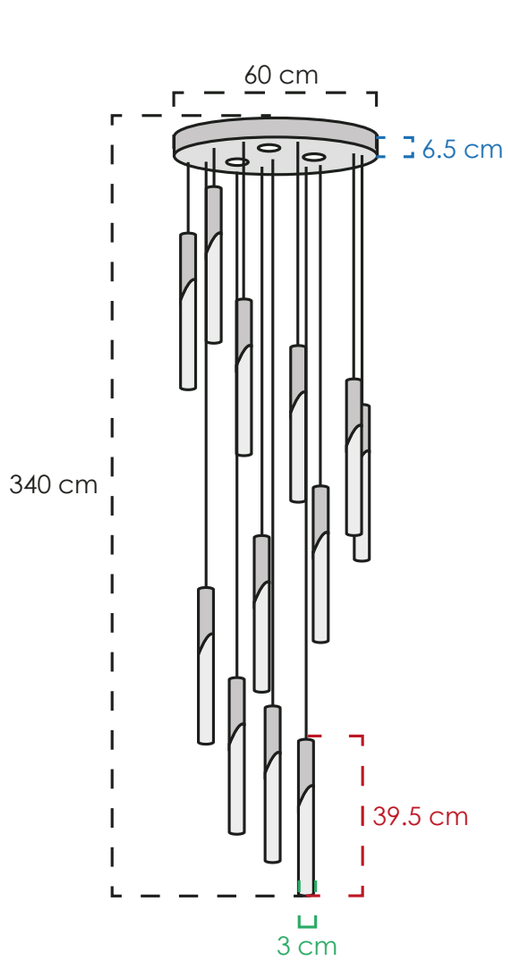

2CLAT136

MATERIAL	Metal y vidrio
COLOR	Negro y claro
PESO NETO	12.5 kg
FOCOS	12 leds + 3 GU10
TEMPERATURA	3000° K
POTENCIA	45 W

CLASS 2026: COLGANTES

Regresar al inicio



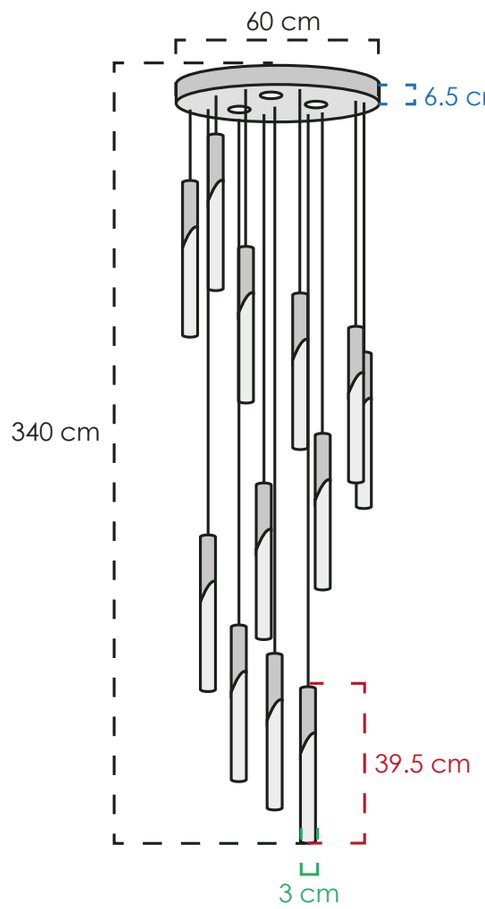

2CLAT64

MATERIAL	Metal y vidrio
COLOR	Dorado y claro
PESO NETO	12.5 kg
FOCOS	12 leds + 3 GU10
TEMPERATURA	3000° K
POTENCIA	45 W



CLASS 2026: COLGANTES

Regresar al inicio



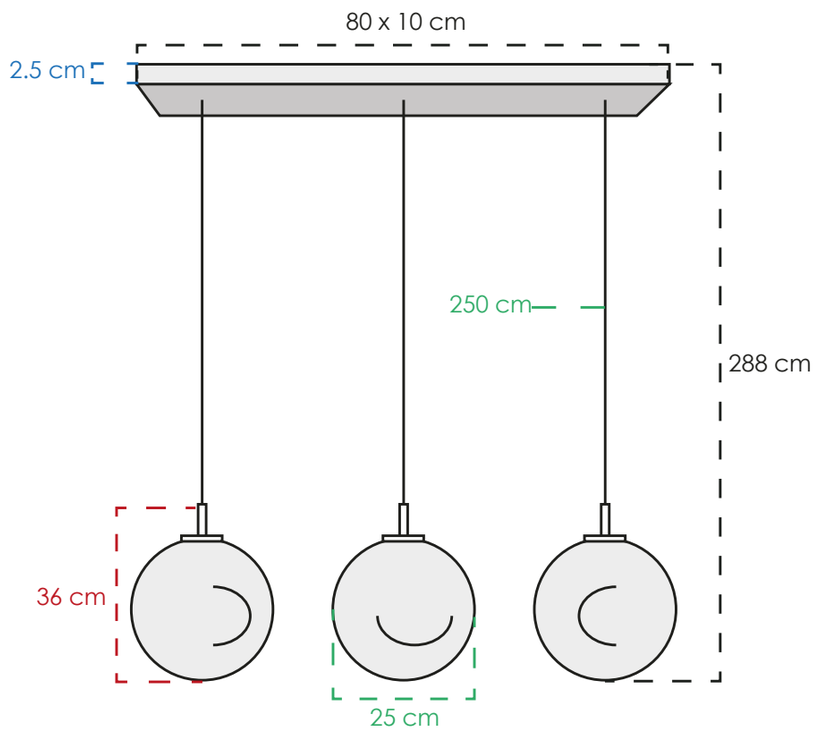

2CLDI104

MATERIAL	Metal y vidrio
COLOR	Dorado y ámbar
PESO NETO	4.5 kg
FOCOS	3 E26
TEMPERATURA	3000° K
POTENCIA	12 W



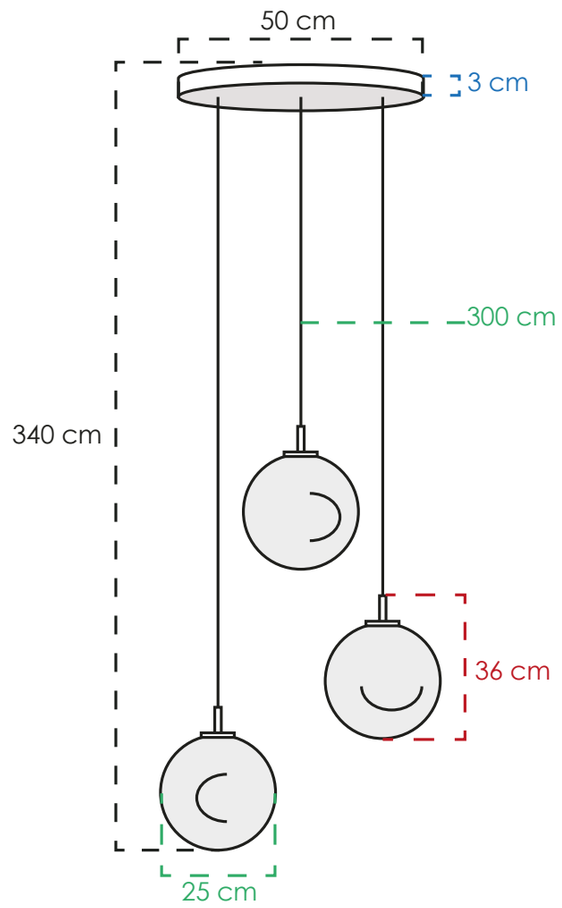

2CLDI103

MATERIAL	Metal y vidrio
COLOR	Dorado y ámbar
PESO NETO	5 kg
FOCOS	3 E26
TEMPERATURA	3000° K
POTENCIA	12 W



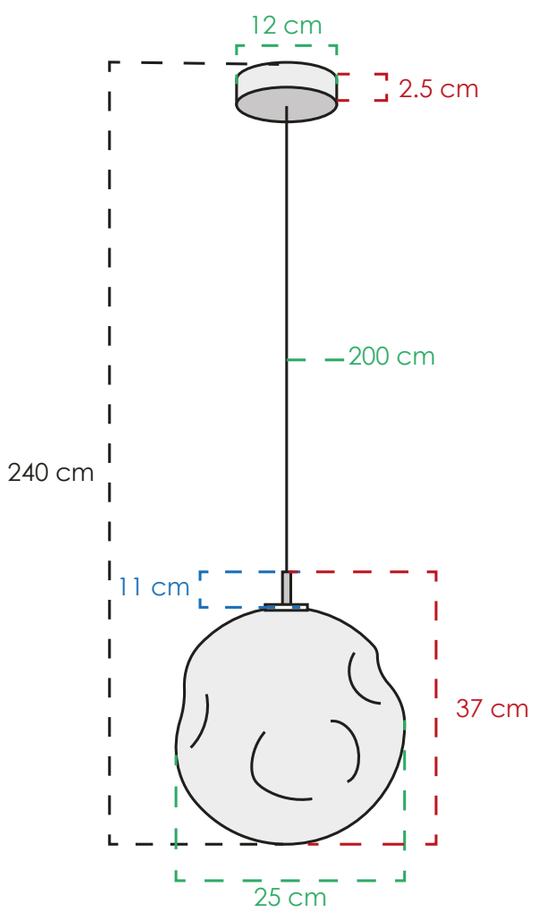

2CLDI10

MATERIAL	Metal y vidrio
COLOR	Dorado y ámbar
PESO NETO	1.4 kg
FOCOS	1 E26
TEMPERATURA	3000° K
POTENCIA	4 W

CLASS®

CLASS 2026: COLGANTES

Regresar al inicio



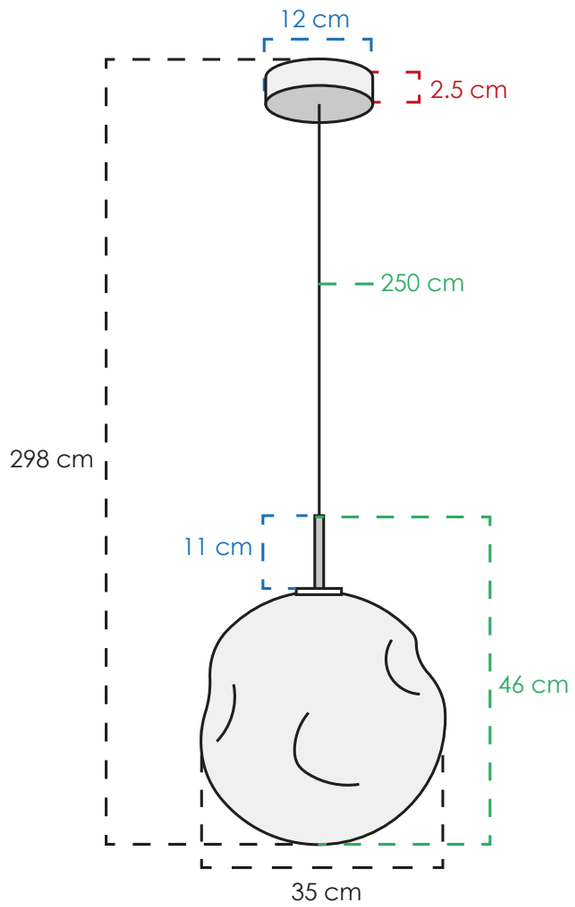

2CLDI102

MATERIAL	Metal y vidrio
COLOR	Dorado y ámbar
PESO NETO	5 kg
FOCOS	1 E26
TEMPERATURA	3000° K
POTENCIA	4 W



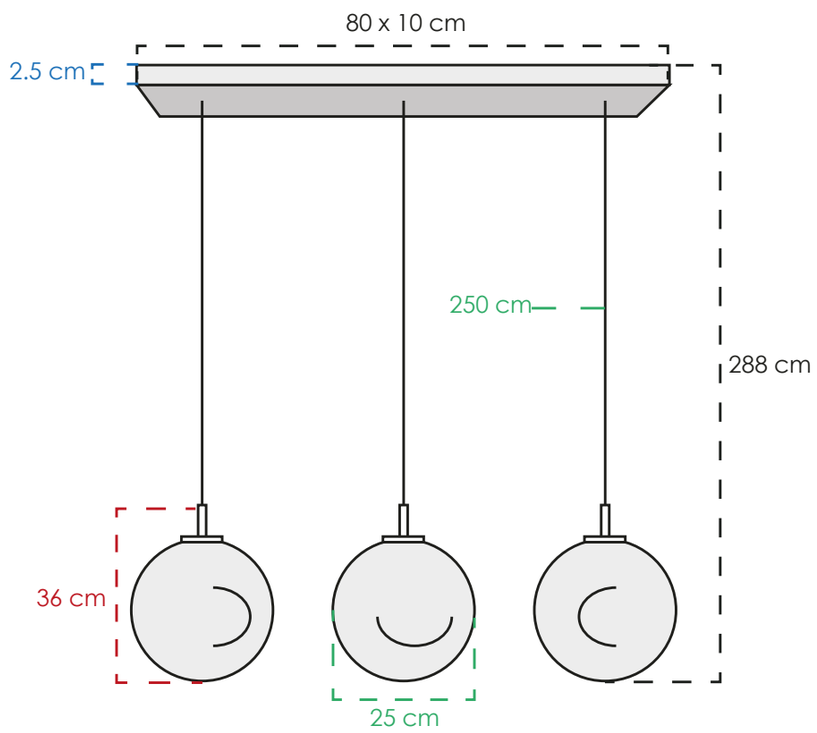

2CLDI107

MATERIAL	Metal y vidrio
COLOR	Dorado y humo
PESO NETO	5 kg
FOCOS	3 E26
TEMPERATURA	3000° K
POTENCIA	12 W



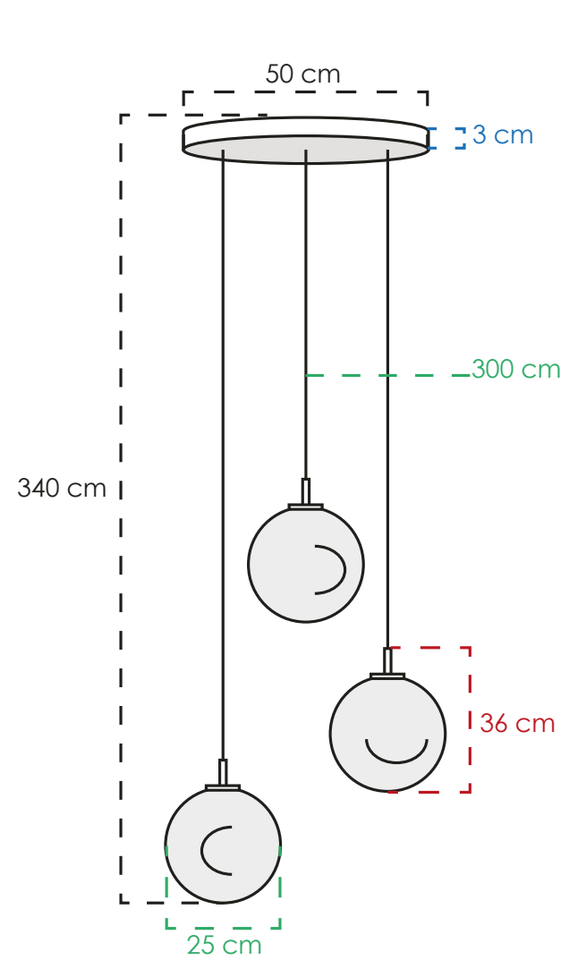

2CLDI106

MATERIAL	Metal y vidrio
COLOR	Dorado y humo
PESO NETO	5 kg
FOCOS	3 E26
TEMPERATURA	3000° K
POTENCIA	12 W

CLASS 2026: COLGANTES

Regresar al inicio



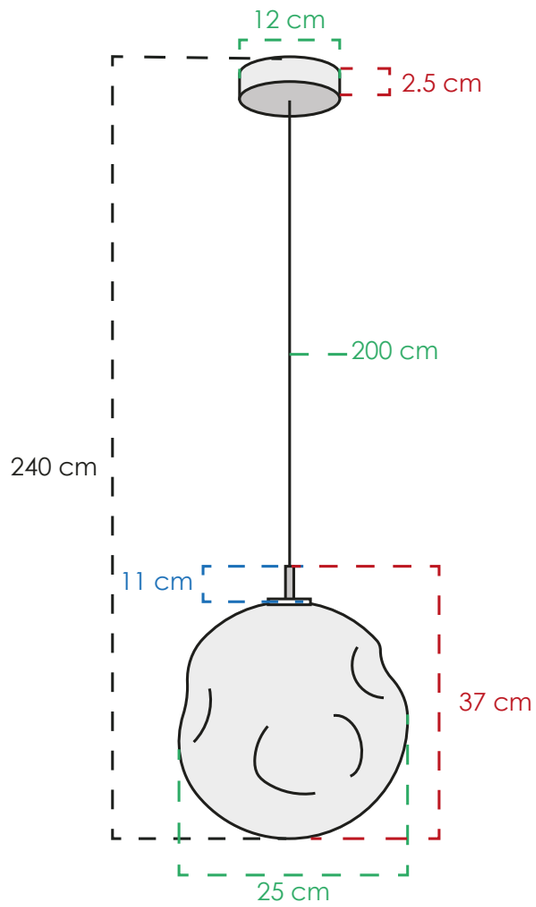

2CLDI11

MATERIAL	Metal y vidrio
COLOR	Dorado y humo
PESO NETO	1.4 kg
FOCOS	1 E26
TEMPERATURA	3000° K
POTENCIA	4 W



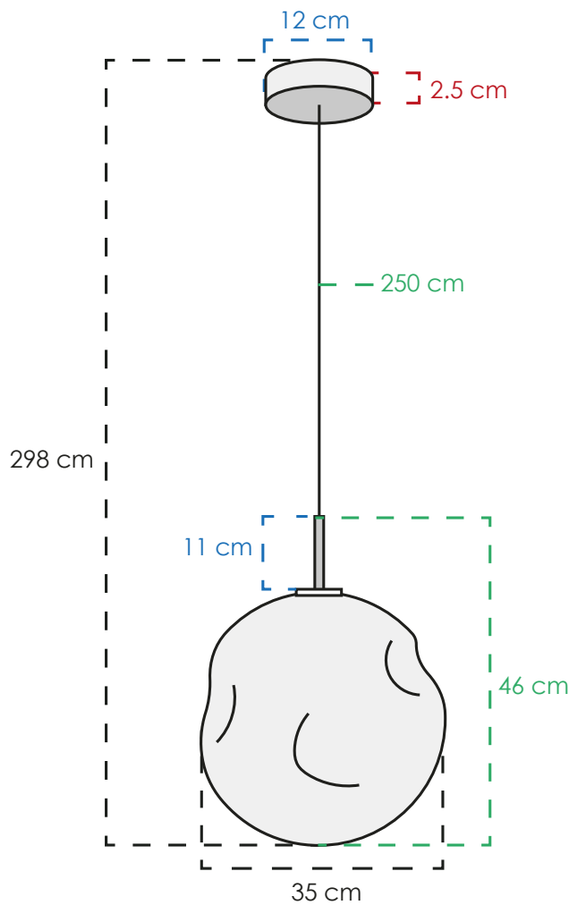

2CLDI105

MATERIAL	Metal y vidrio
COLOR	Dorado y humo
PESO NETO	5 kg
FOCOS	1 E26
TEMPERATURA	3000° K
POTENCIA	4 W



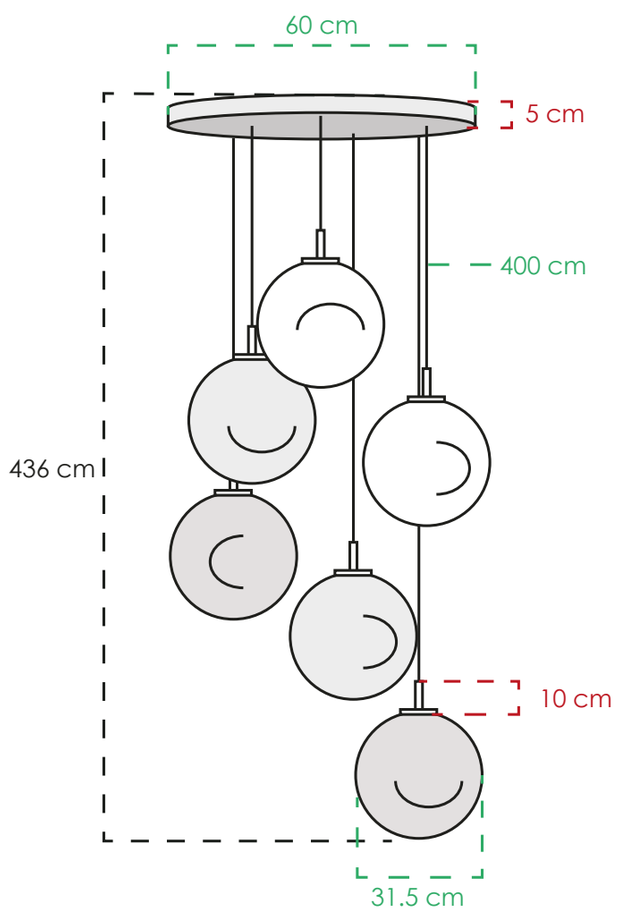

2CLDI125

MATERIAL	Metal y vidrio
COLOR	Dorado y ámbar
PESO NETO	13 kg
FOCOS	6 E26
TEMPERATURA	3000° K
POTENCIA	24 W

CLASS®

CLASS 2026: COLGANTES

Regresar al inicio



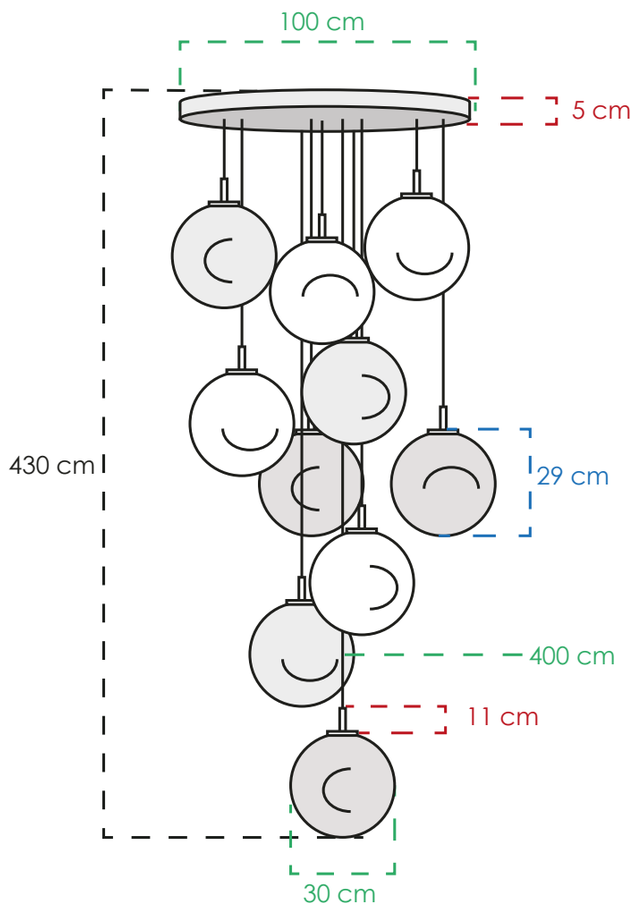

2CLDI126

MATERIAL	Metal y vidrio
COLOR	Dorado y ámbar
PESO NETO	27 kg
FOCOS	10 E26
TEMPERATURA	3000° K
POTENCIA	40 W



CLASS 2026: COLGANTES

Regresar al inicio



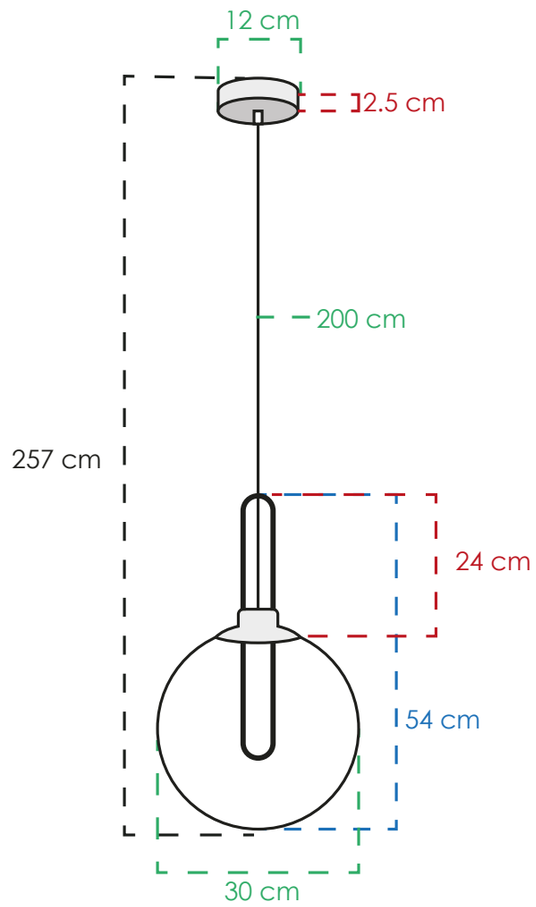

2CLDI20

MATERIAL	Metal y vidrio
COLOR	Dorado y ámbar
PESO NETO	1.9 kg
FOCOS	1 GU10
TEMPERATURA	3000° K
POTENCIA	5 W



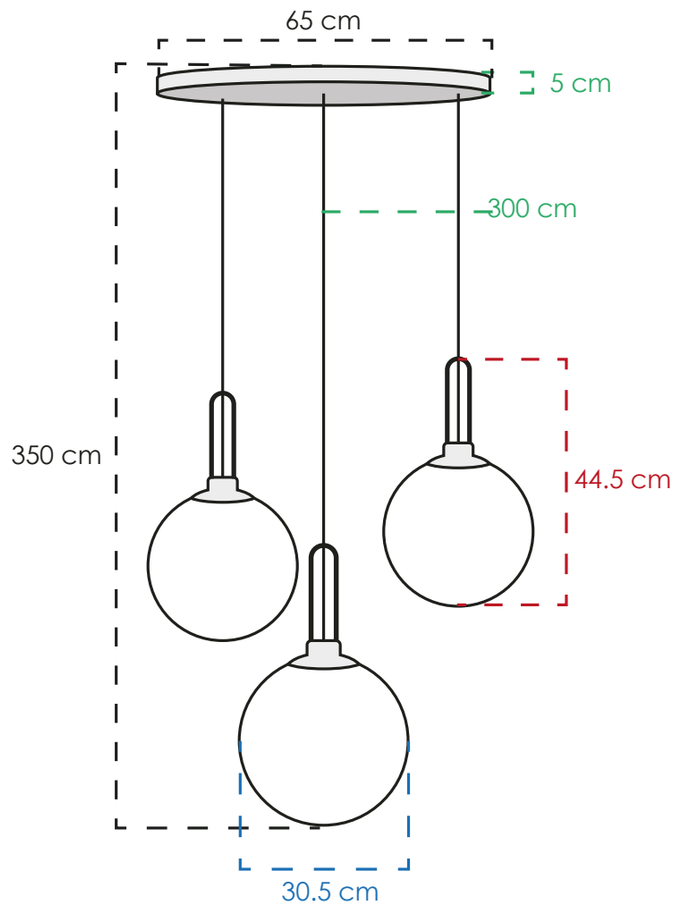

2CLDI23

MATERIAL	Metal y vidrio
COLOR	Dorado y ámbar
PESO NETO	9.5 kg
FOCOS	3 GU10
TEMPERATURA	3000° K
POTENCIA	15 W



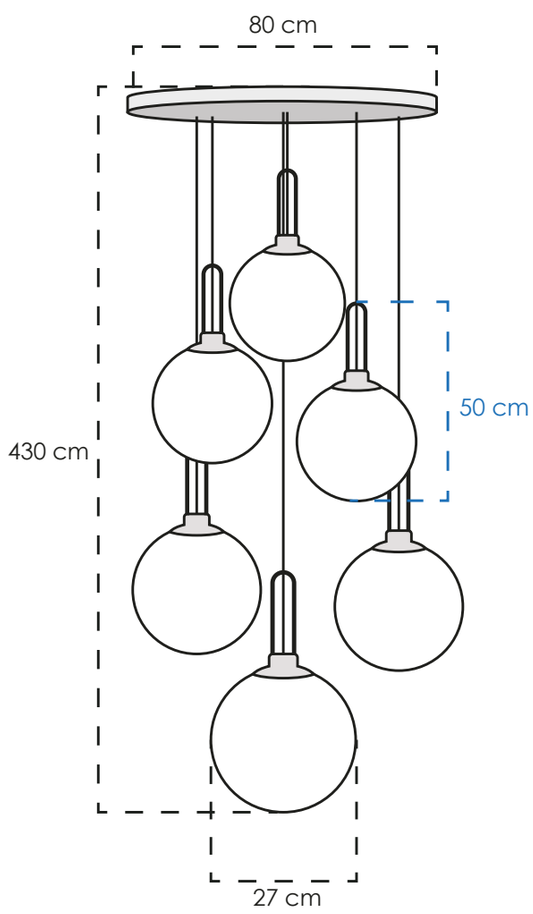

2CLDI38

MATERIAL	Metal y vidrio
COLOR	Dorado y ámbar
PESO NETO	13.3 kg
FOCOS	6 GU10
TEMPERATURA	3000° K
POTENCIA	30 W

CLASS

CLASS 2026: COLGANTES

Regresar al inicio



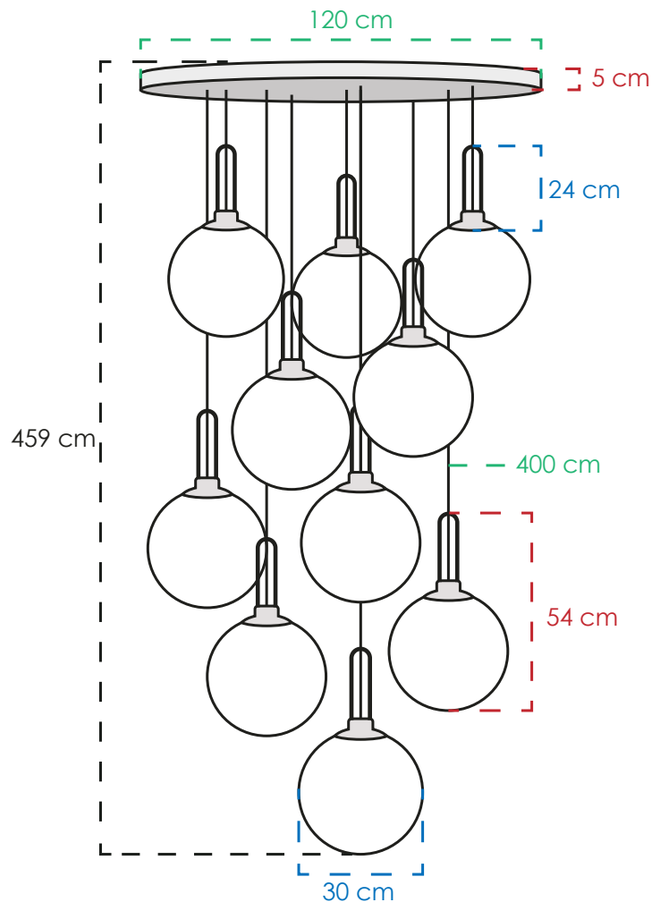

2CLDI39

MATERIAL	Metal y vidrio
COLOR	Dorado y ámbar
PESO NETO	27.5 kg
FOCOS	10 GU10
TEMPERATURA	3000° K
POTENCIA	50 W



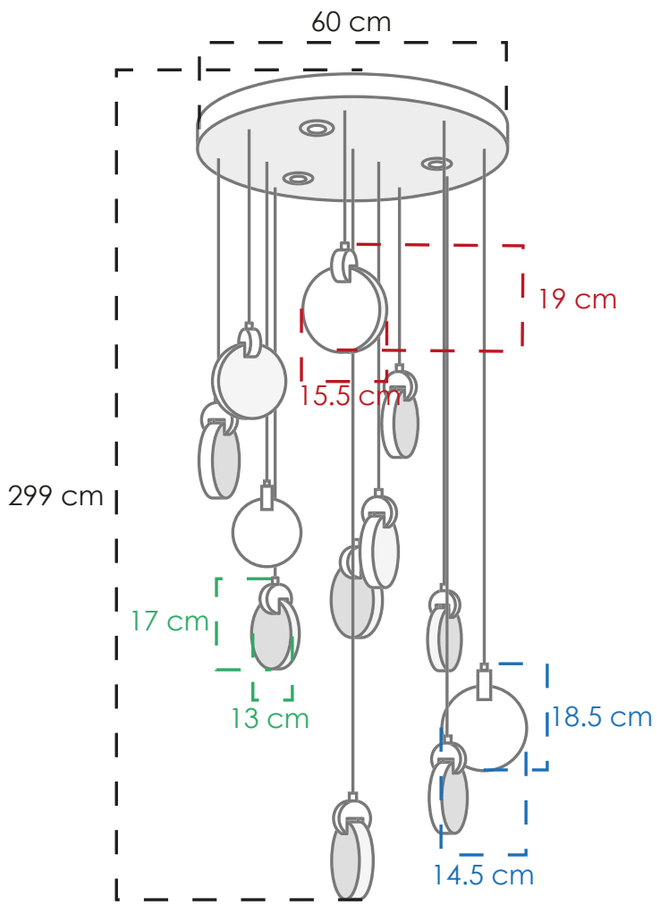

2CLAT32

MATERIAL	Metal y vidrio
COLOR	Dorado y claro
PESO NETO	17 kg
FOCOS	12 leds + 3 GU10
TEMPERATURA	3000° K
POTENCIA	39 W



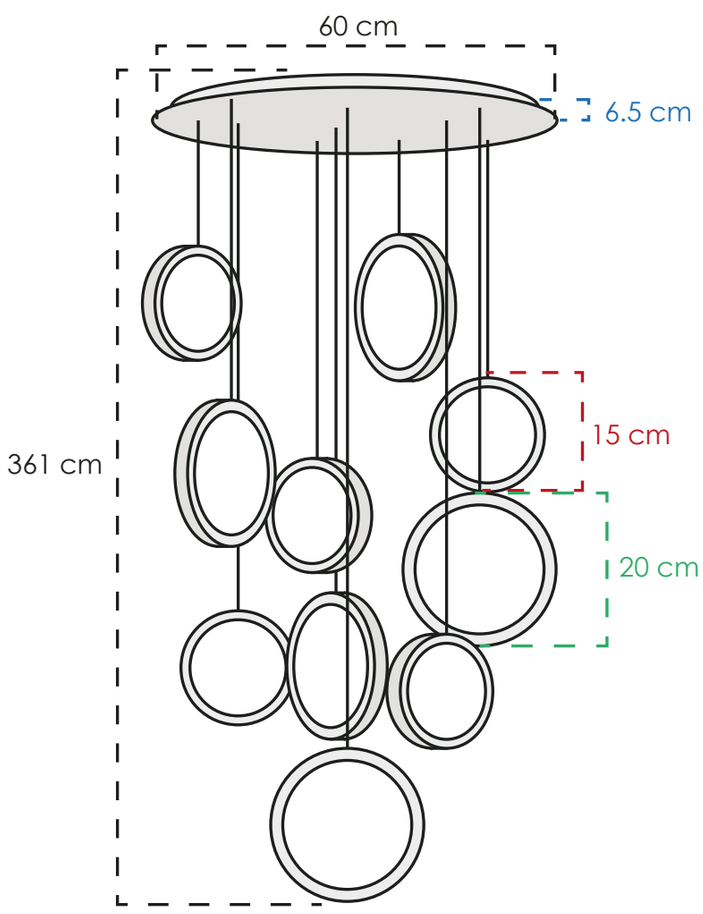

2CLOC10

MATERIAL	Metal y acrílico
COLOR	Dorado y claro
PESO NETO	10 kg
FOCOS	10 leds integrados
TEMPERATURA	3000° K
POTENCIA	70 W

CLASS®

CLASS 2026: COLGANTES

Regresar al inicio



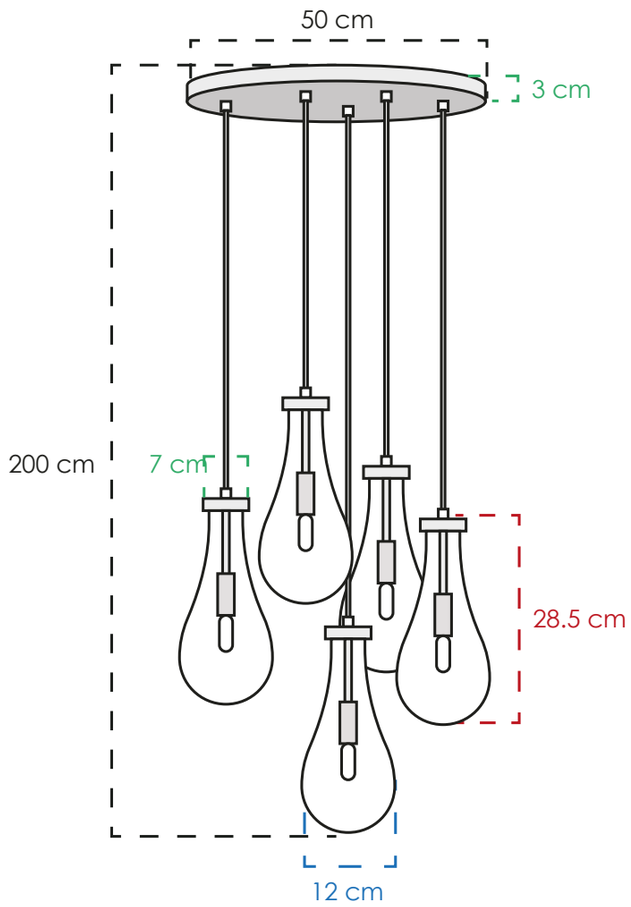

2CLDI71

MATERIAL	Metal y vidrio
COLOR	Dorado y claro
PESO NETO	10.5 kg
FOCOS	5 E14
TEMPERATURA	3000° K
POTENCIA	25 W



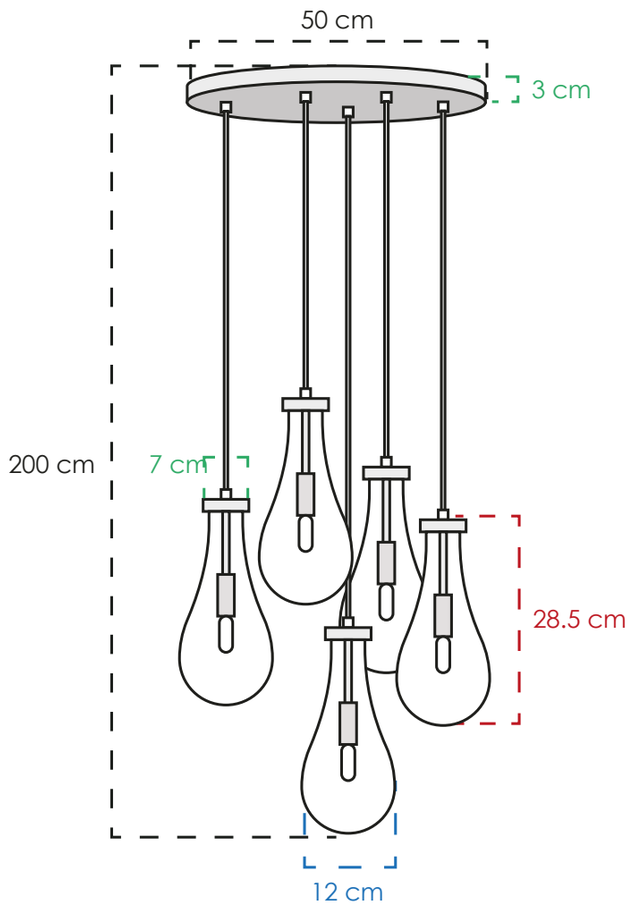

2CLDI72

MATERIAL	Metal y vidrio
COLOR	Níquel satinado y claro
PESO NETO	10.5 kg
FOCOS	5 E14
TEMPERATURA	3000° K
POTENCIA	25 W

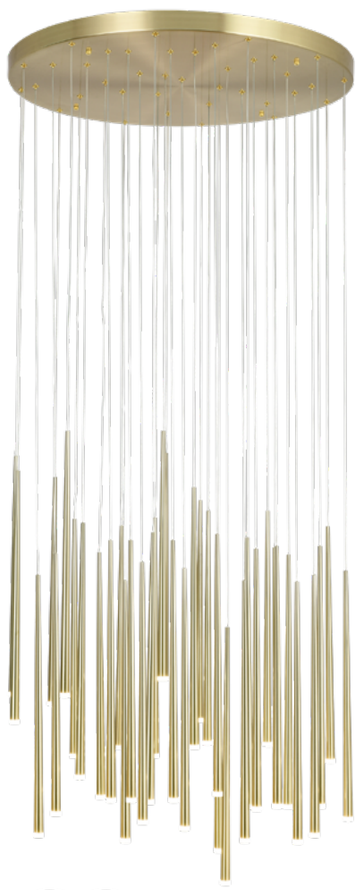

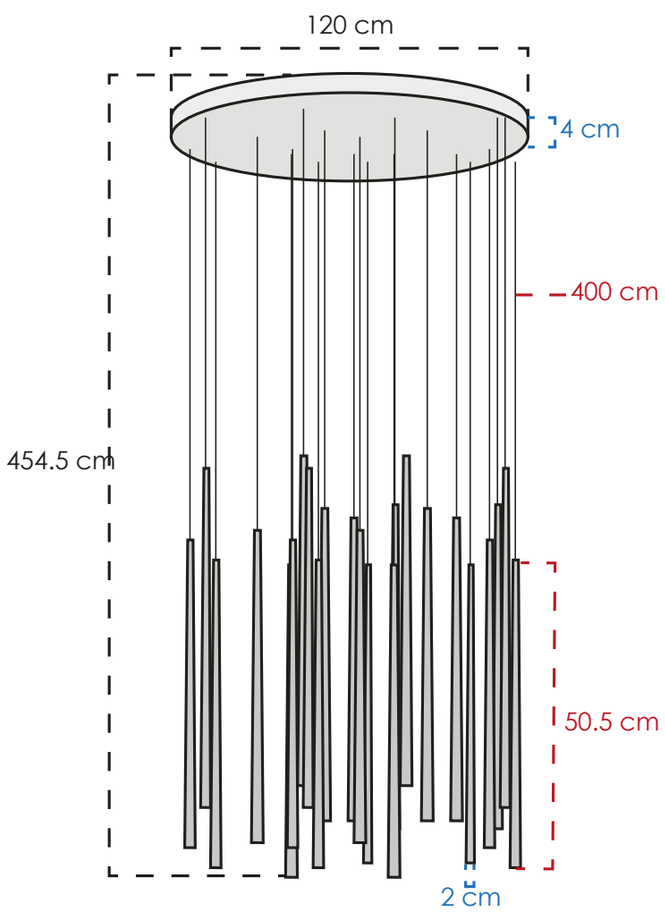

2CLDI92

MATERIAL	Metal y acrílico
COLOR	Dorado y mate
PESO NETO	22 kg
FOCOS	38 leds integrados
TEMPERATURA	3000° K
POTENCIA	114 W

CLASS

CLASS 2026: COLGANTES

Regresar al inicio

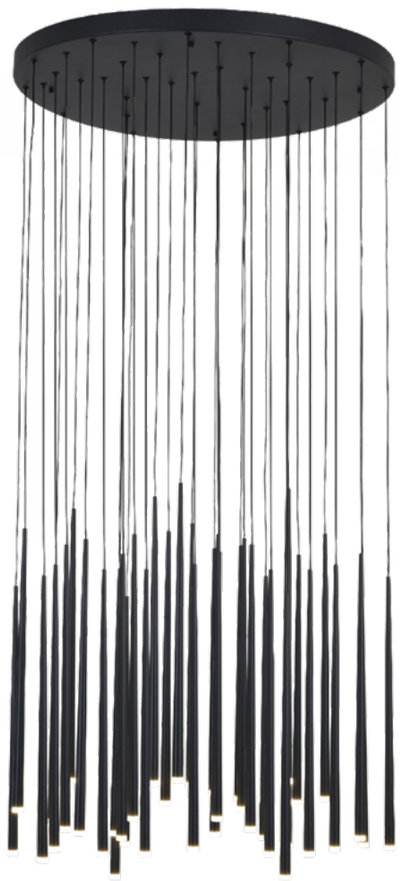

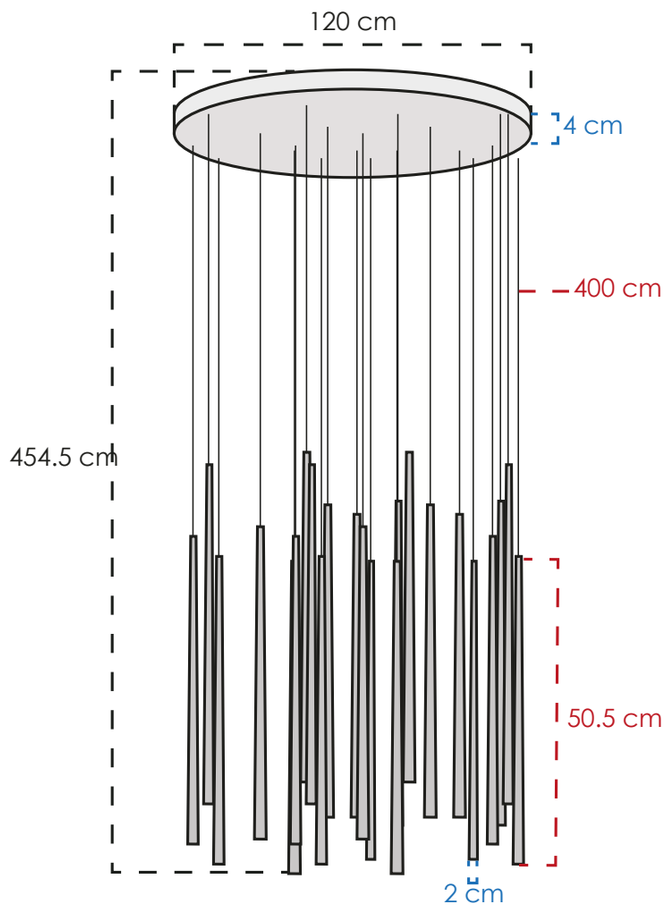

2CLDI91

MATERIAL	Metal y acrílico
COLOR	Negro y mate
PESO NETO	22 kg
FOCOS	38 leds integrados
TEMPERATURA	3000° K
POTENCIA	114 W

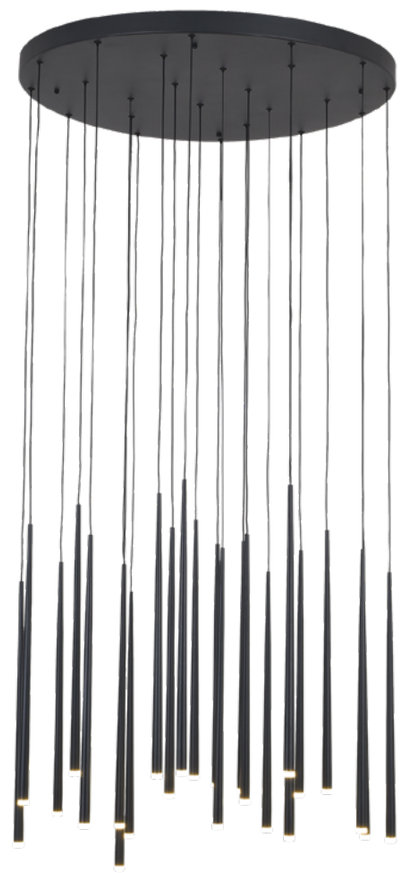

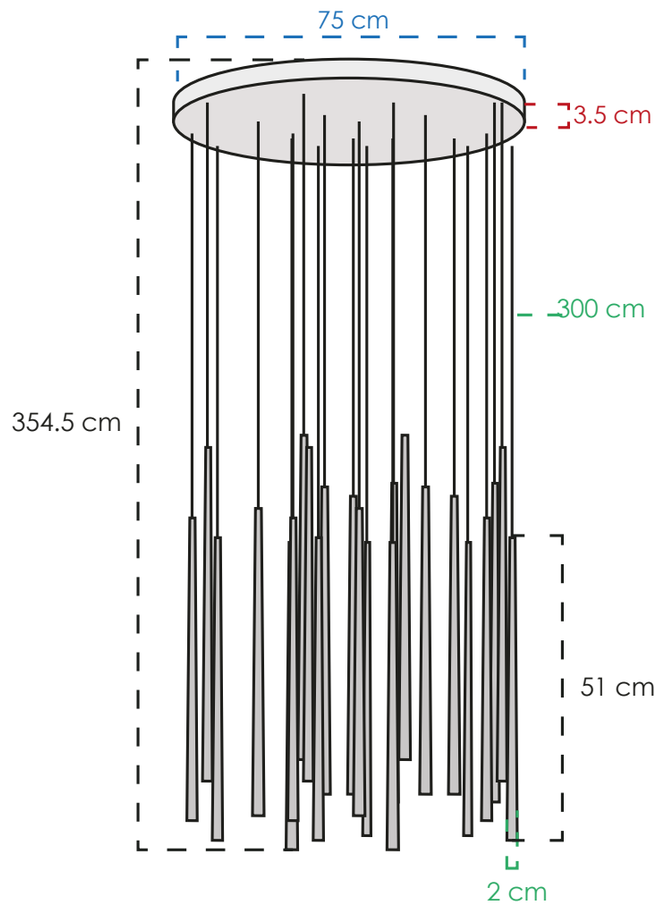

2CLDI34

MATERIAL	Metal y acrílico
COLOR	Negro y mate
PESO NETO	10.34 kg
FOCOS	24 leds integrados
TEMPERATURA	3000° K
POTENCIA	72 W



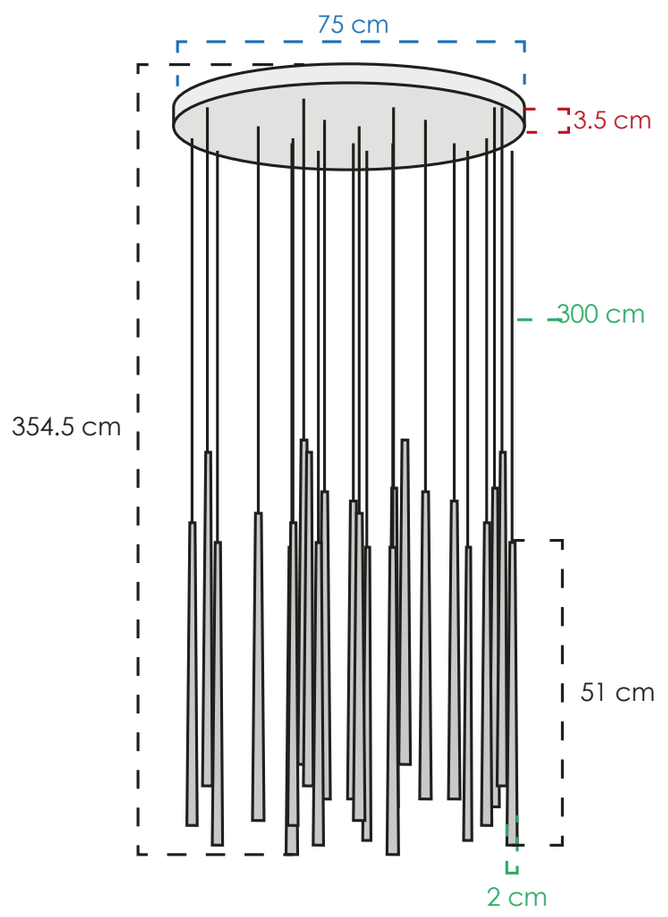

2CLDI36

MATERIAL	Metal y acrílico
COLOR	Dorado y mate
PESO NETO	10.34 kg
FOCOS	24 leds integrados
TEMPERATURA	3000° K
POTENCIA	72 W

CLASS®

CLASS 2026: COLGANTES

Regresar al inicio



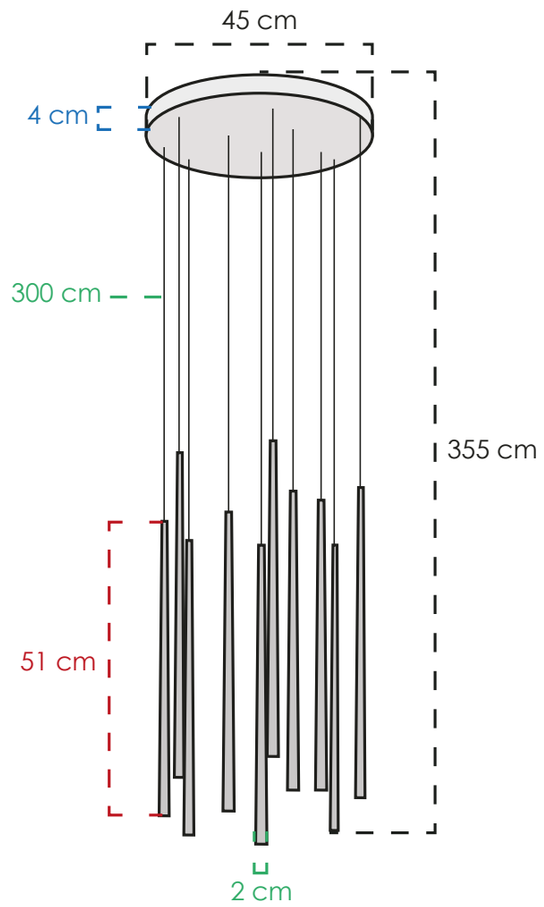

2CLDI33

MATERIAL	Metal y acrílico
COLOR	Negro y mate
PESO NETO	4.4 kg
FOCOS	10 leds integrados
TEMPERATURA	3000° K
POTENCIA	36 W



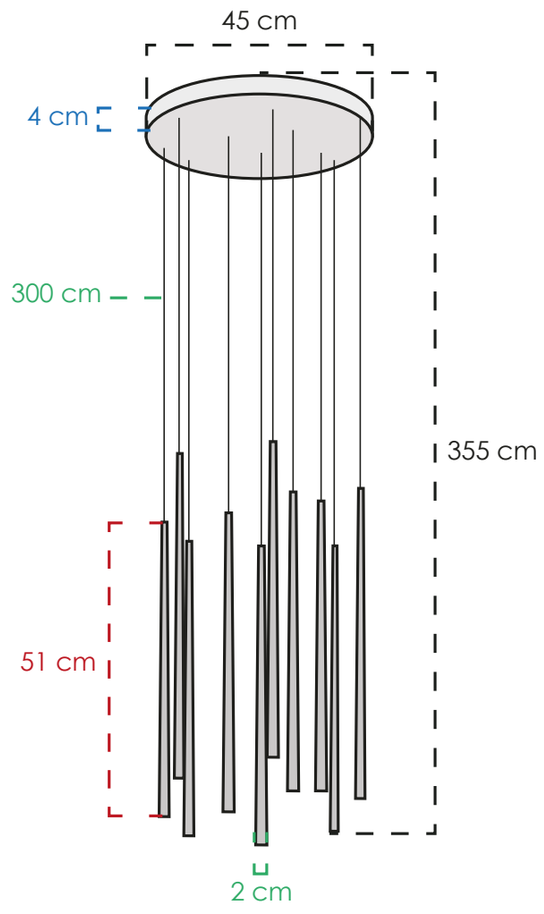

2CLDI35

MATERIAL	Metal y acrílico
COLOR	Dorado y mate
PESO NETO	4.4 kg
FOCOS	10 leds integrados
TEMPERATURA	3000° K
POTENCIA	36 W



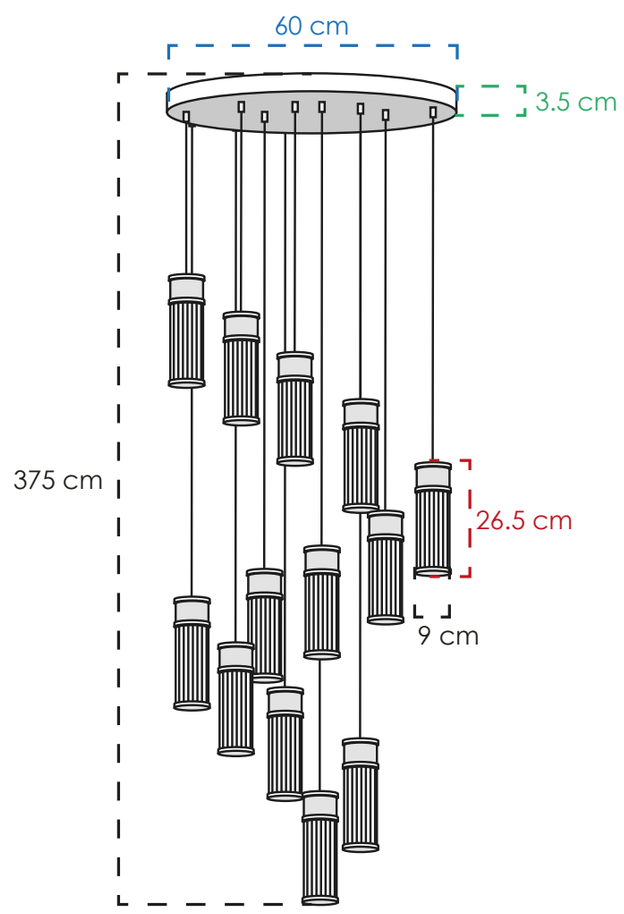

2CLAT91

MATERIAL	Metal y vidrio
COLOR	Dorado y claro
PESO NETO	13 kg
FOCOS	12 E14
TEMPERATURA	3000° K
POTENCIA	48 W

CLASS®

CLASS 2026: COLGANTES

Regresar al inicio

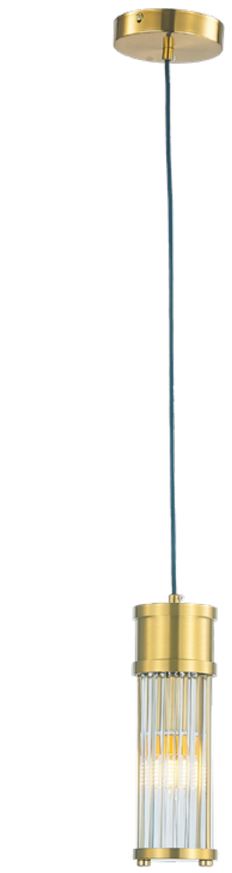

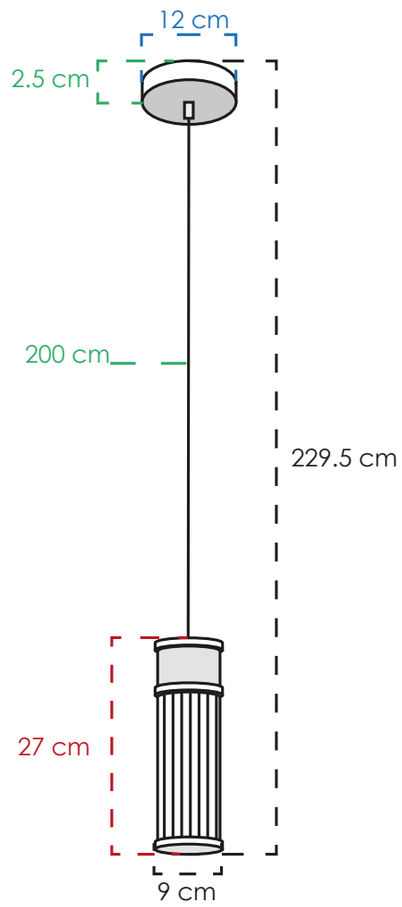

2CLAT92

MATERIAL	Metal y vidrio
COLOR	Dorado y claro
PESO NETO	1.5 kg
FOCOS	1 E14
TEMPERATURA	3000° K
POTENCIA	4 W



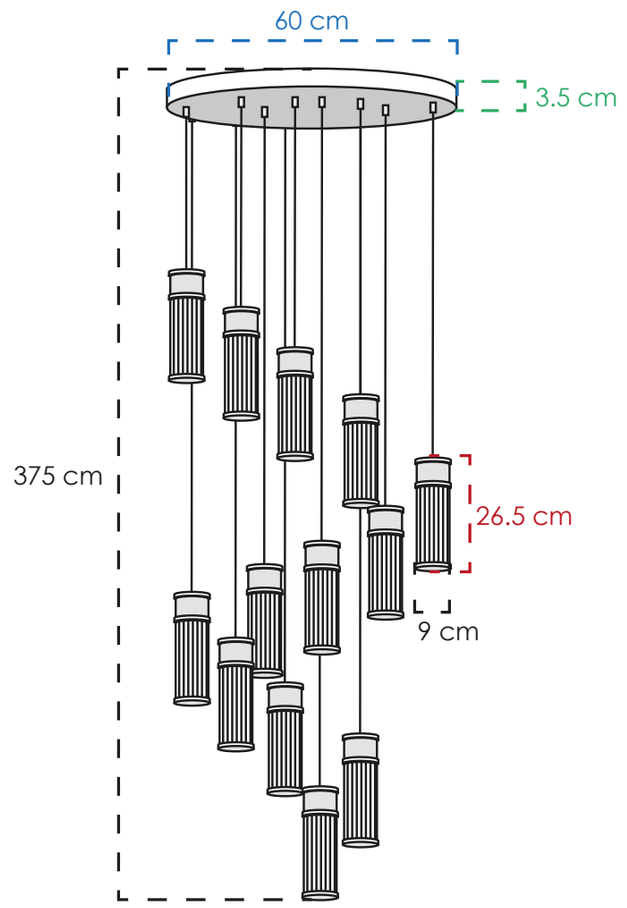

CLASSCL00265

MATERIAL	Metal y vidrio
COLOR	Negro y claro
PESO NETO	13 kg
FOCOS	12 E14
TEMPERATURA	3000° K
POTENCIA	48 W



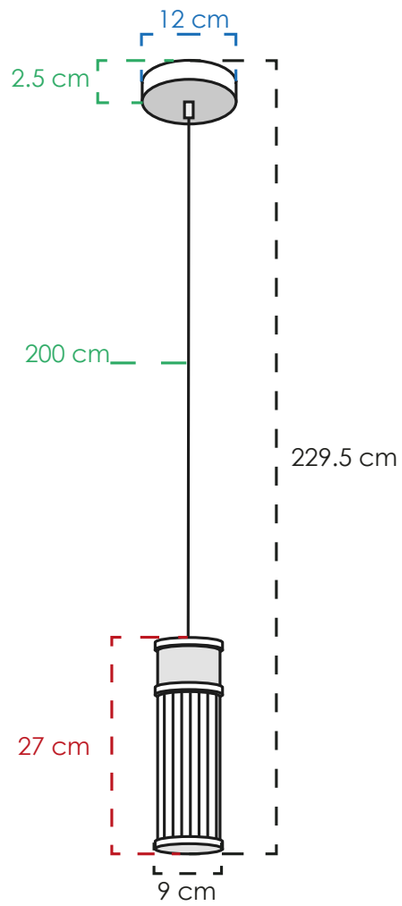

2CLASSCL00266

MATERIAL	Metal y vidrio
COLOR	Negro y claro
PESO NETO	1.5 kg
FOCOS	1 E14
TEMPERATURA	3000° K
POTENCIA	4 W

CLASS®

CLASS 2026: COLGANTES

Regresar al inicio



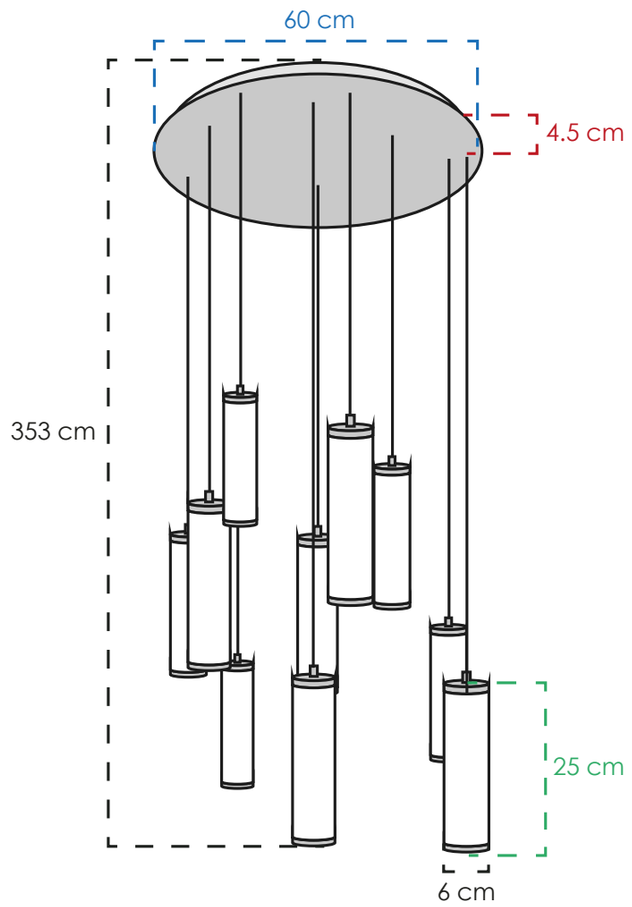

2CLOC09

MATERIAL	Metal y acrílico
COLOR	Dorado y claro
PESO NETO	12 kg
FOCOS	12 leds integrados
TEMPERATURA	3000° K
POTENCIA	84 W



CLASS 2026: COLGANTES

Regresar al inicio



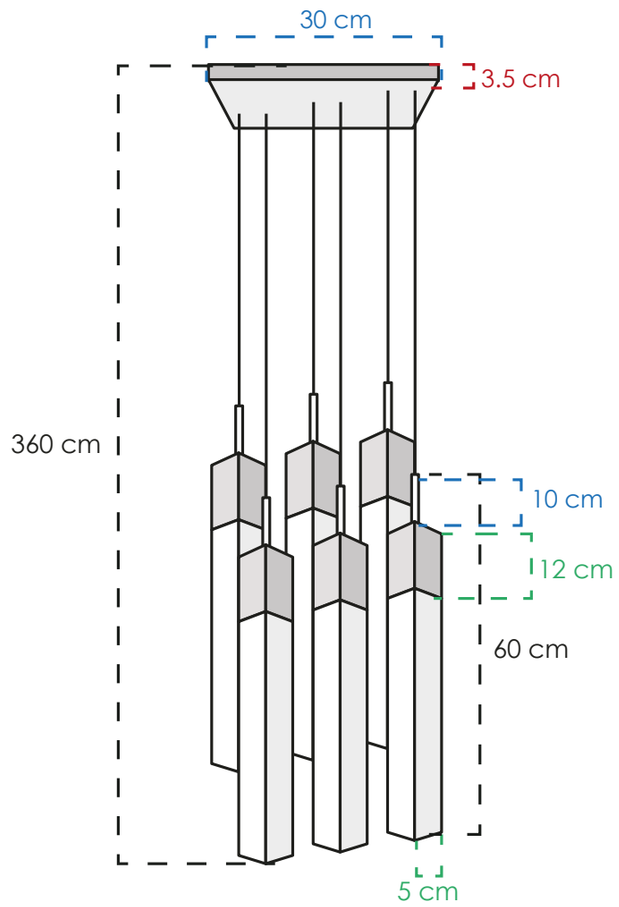

2CLTP614

MATERIAL	Metal y vidrio
COLOR	Dorado y claro
PESO NETO	13.3 kg
FOCOS	6 GU10
TEMPERATURA	3000° K
POTENCIA	30 W



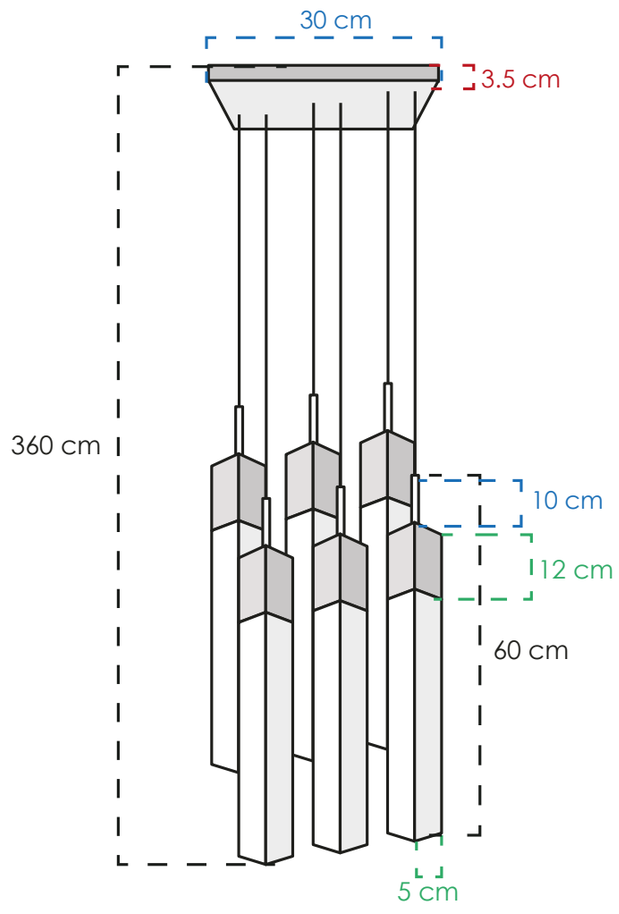

2CTP82

MATERIAL	Metal y vidrio
COLOR	Cromo y claro
PESO NETO	13.3 kg
FOCOS	6 GU10
TEMPERATURA	3000° K
POTENCIA	30 W



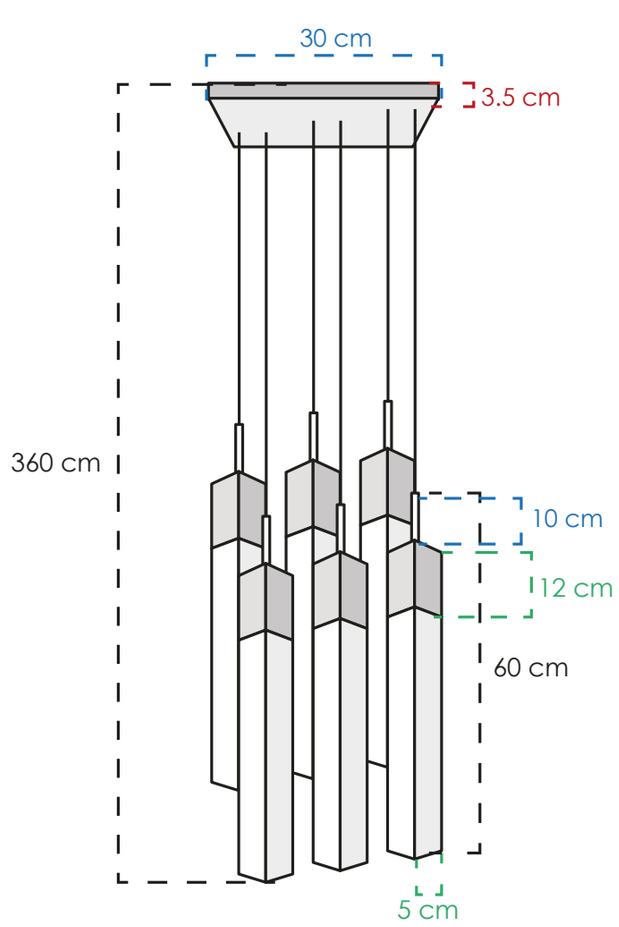

2CLDI77

MATERIAL	Metal y vidrio
COLOR	Negro y claro
PESO NETO	13.3 kg
FOCOS	6 GU10
TEMPERATURA	3000° K
POTENCIA	30 W

CLASS®

CLASS 2026: COLGANTES

Regresar al inicio



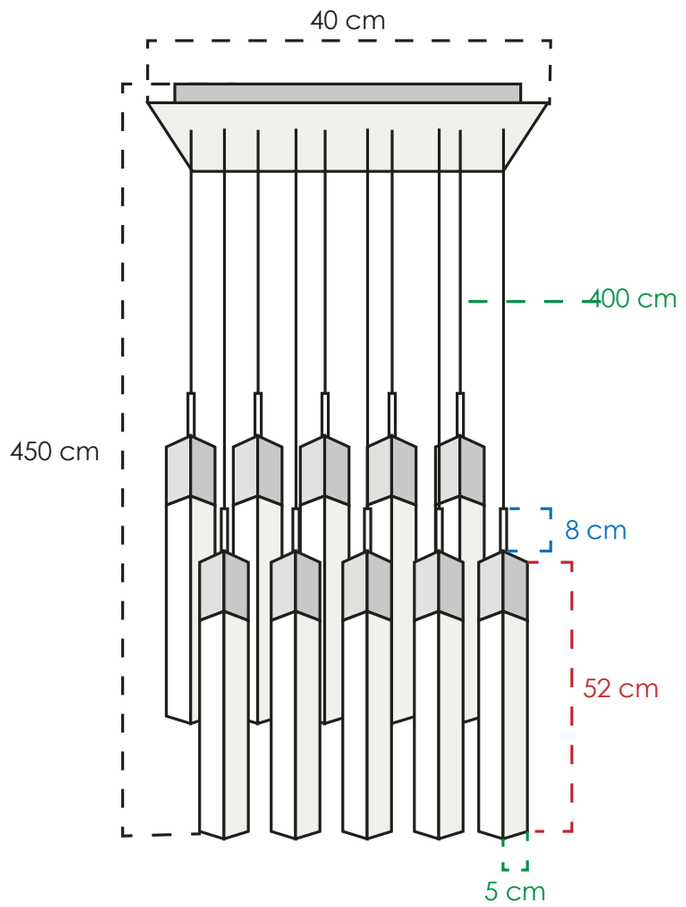

2CLTP615

MATERIAL	Metal y vidrio
COLOR	Dorado y claro
PESO NETO	31 kg
FOCOS	10 GU10
TEMPERATURA	3000° K
POTENCIA	50 W



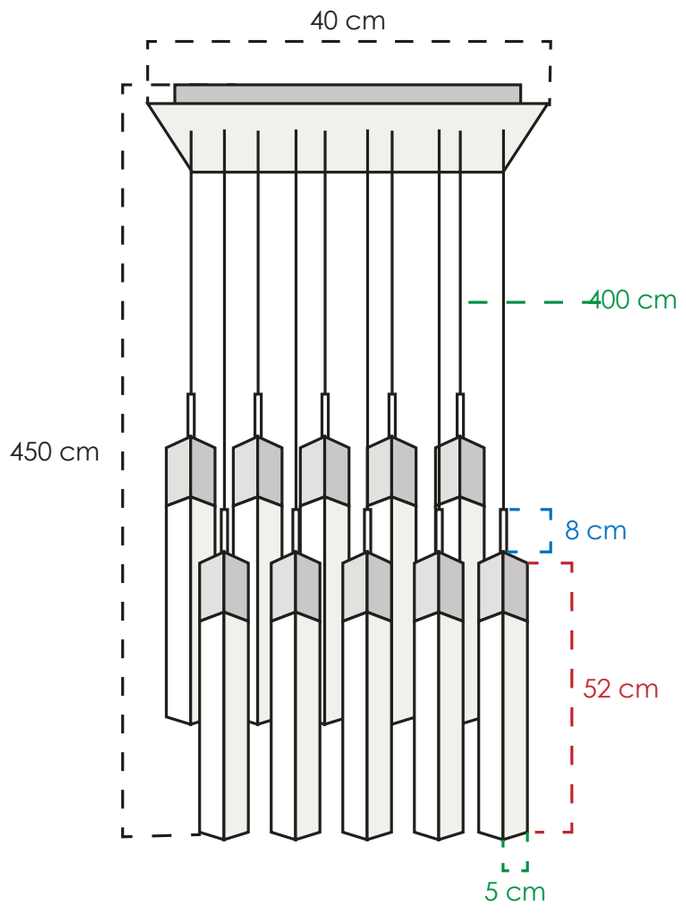

2CTP83

MATERIAL	Metal y vidrio
COLOR	Cromo y claro
PESO NETO	31 kg
FOCOS	10 GU10
TEMPERATURA	3000° K
POTENCIA	50 W



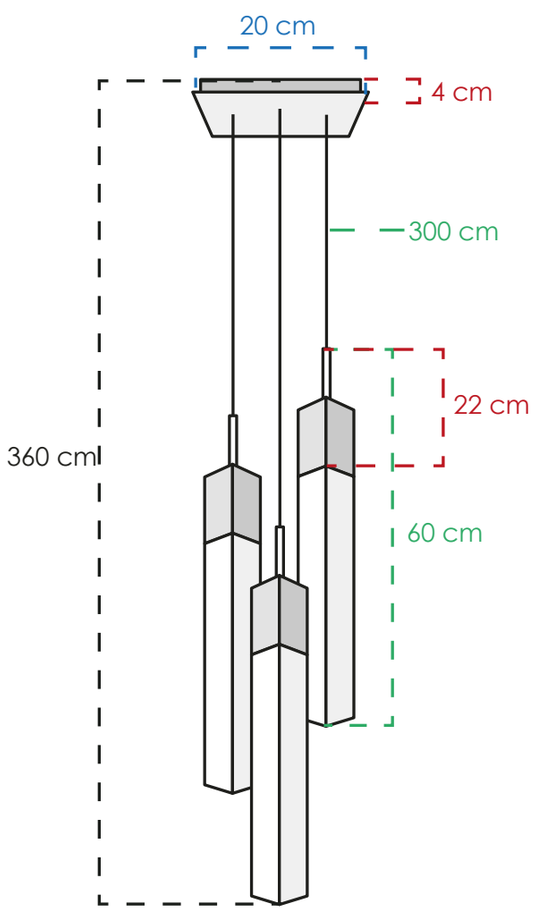

2CLTP566

MATERIAL	Metal y vidrio
COLOR	Cromo y claro
PESO NETO	3.3 kg
FOCOS	3 GU10
TEMPERATURA	3000° K
POTENCIA	15 W

CLASS®

CLASS 2026: COLGANTES

Regresar al inicio



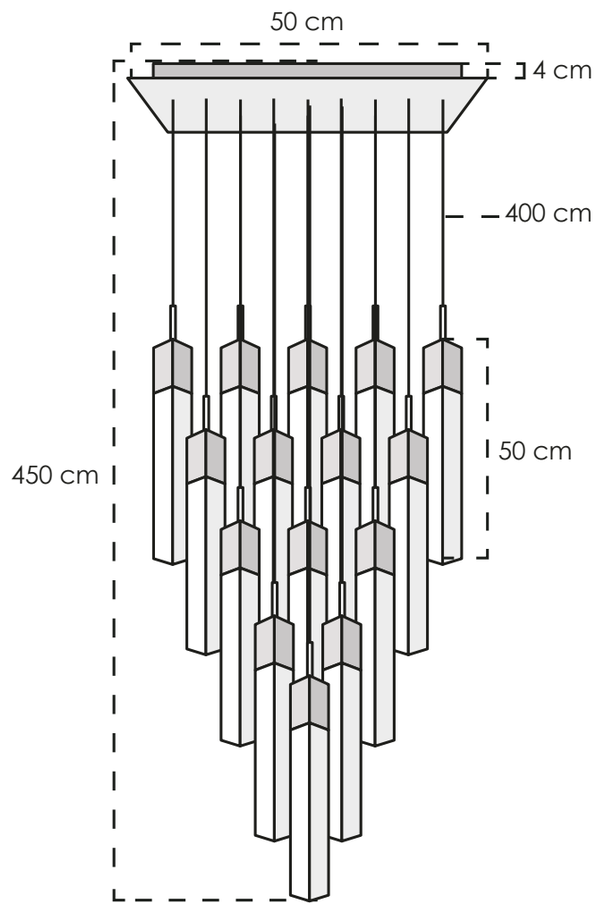

2CTP89

MATERIAL	Metal y vidrio
COLOR	Dorado y claro
PESO NETO	46 kg
FOCOS	15 GU10
TEMPERATURA	3000° K
POTENCIA	75 W



CLASS 2026: COLGANTES

Regresar al inicio



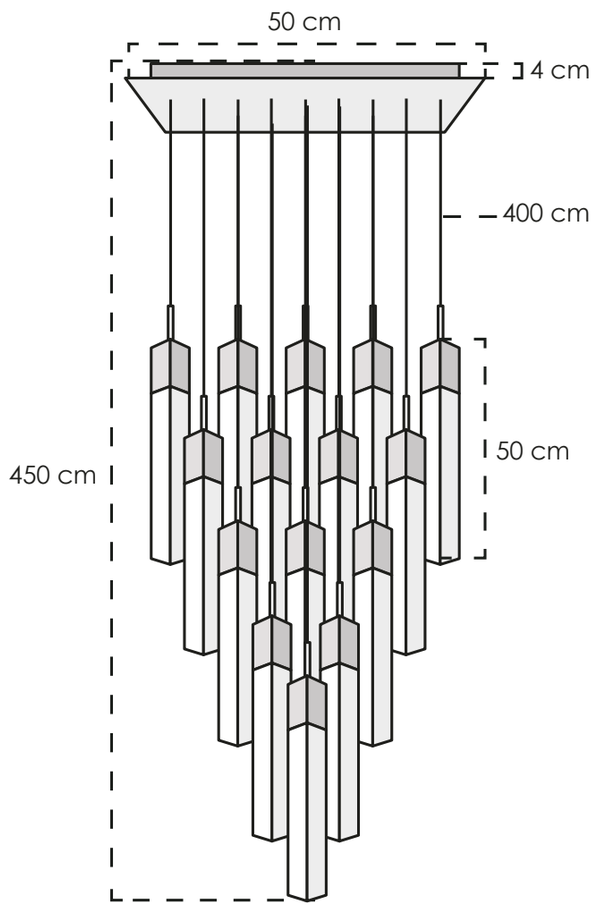

2CTP84

MATERIAL	Metal y vidrio
COLOR	Cromo y claro
PESO NETO	46.5 kg
FOCOS	15 GU10
TEMPERATURA	3000° K
POTENCIA	75 W



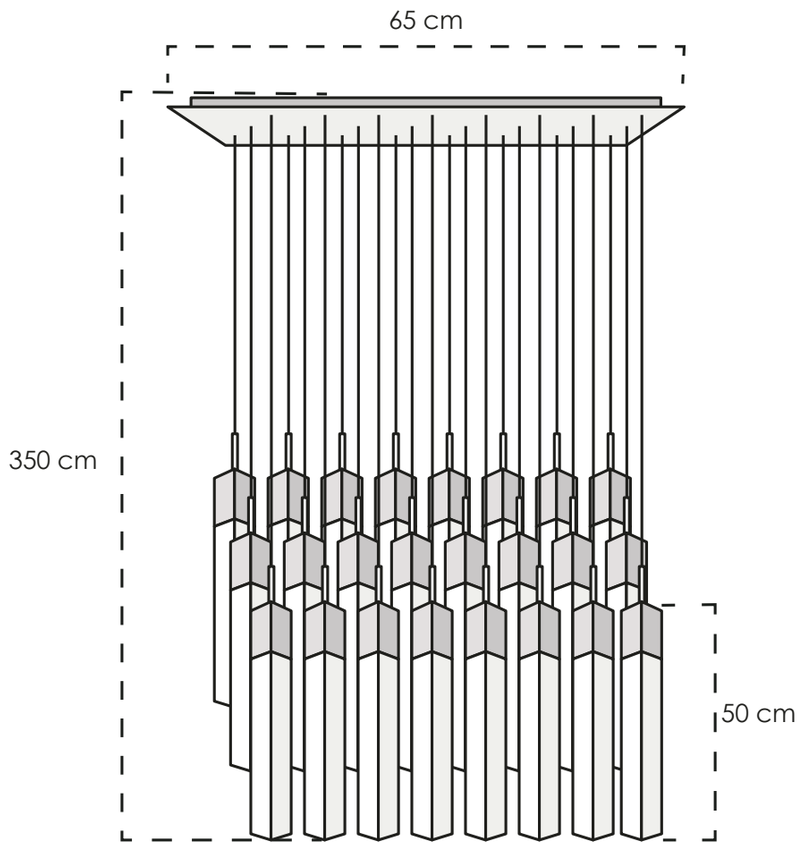

2CTP80

MATERIAL	Metal y vidrio
COLOR	Cromo y claro
PESO NETO	73.1 kg
FOCOS	24 GU10
TEMPERATURA	3000° K
POTENCIA	120 W



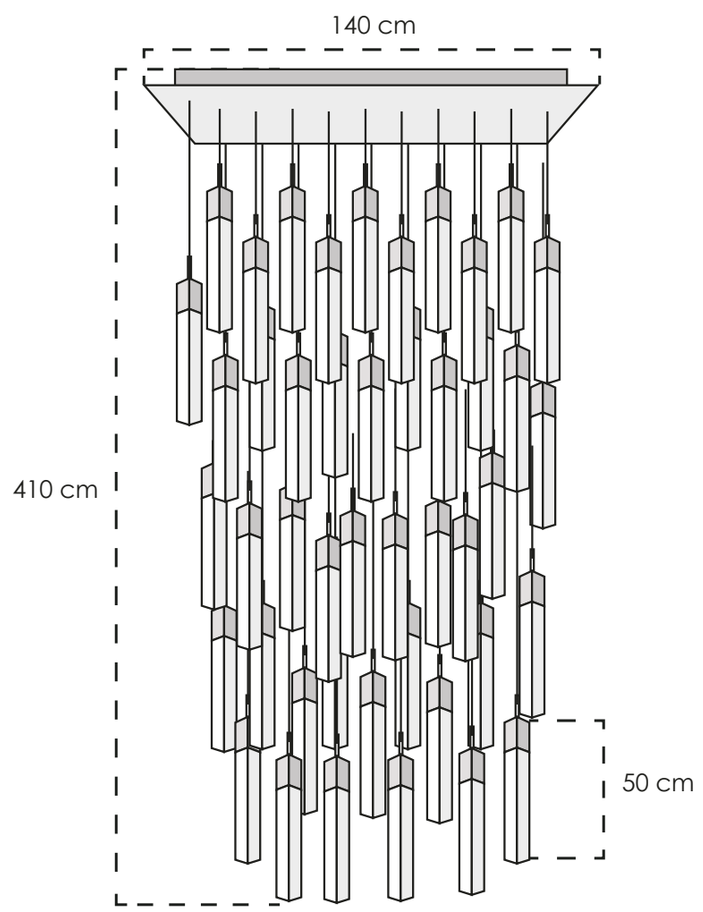

2CTP86

MATERIAL	Metal y vidrio
COLOR	Cromo y claro
PESO NETO	158 kg
FOCOS	45 GU10
TEMPERATURA	3000° K
POTENCIA	225 W

CLASS®

CLASS 2026: COLGANTES

Regresar al inicio



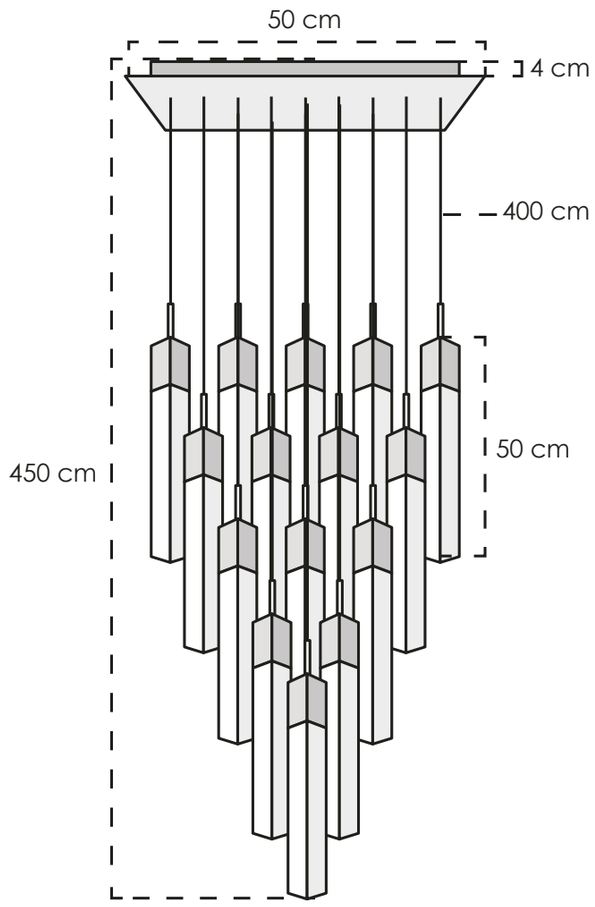

2CTP93

MATERIAL	Metal y vidrio
COLOR	Negro y claro
PESO NETO	46.5 kg
FOCOS	15 GU10
TEMPERATURA	3000° K
POTENCIA	75 W



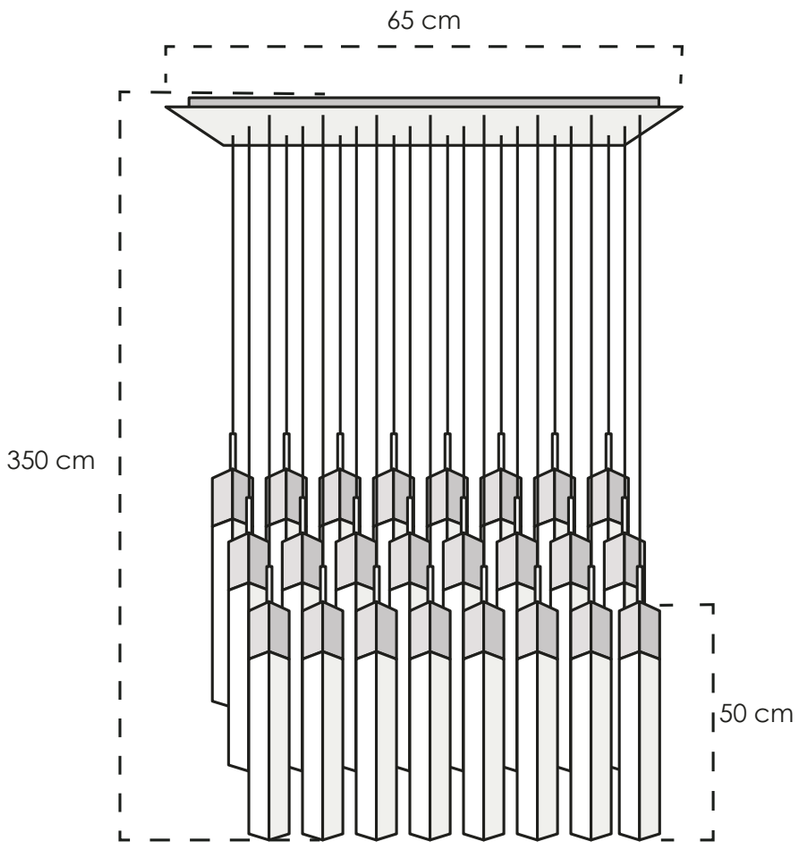

2CTP94

MATERIAL	Metal y vidrio
COLOR	Negro y claro
PESO NETO	73.1 kg
FOCOS	24 GU10
TEMPERATURA	3000° K
POTENCIA	120 W



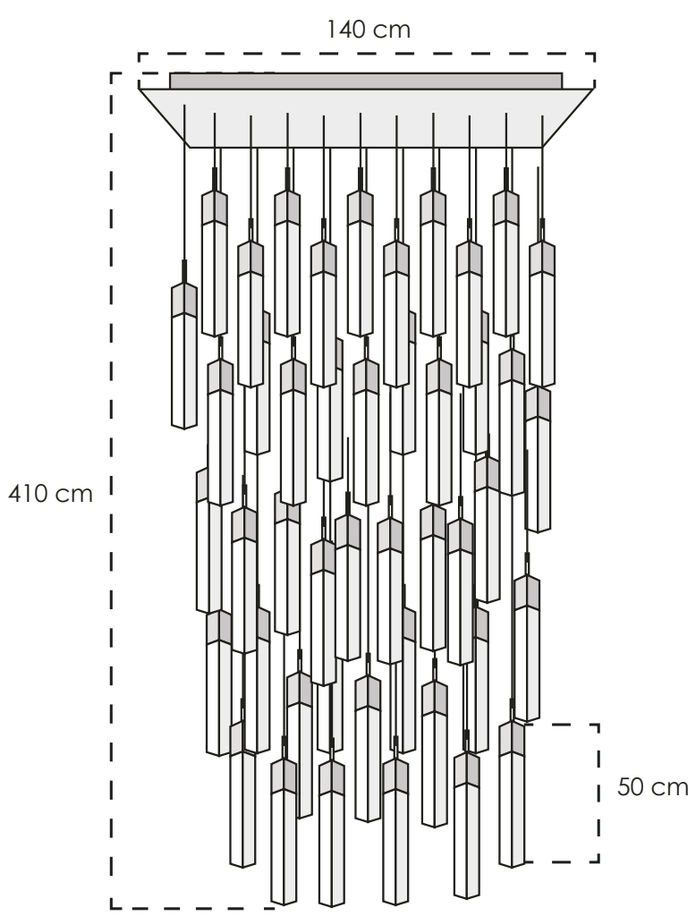

2CTP95

MATERIAL	Metal y vidrio
COLOR	Negro y claro
PESO NETO	158 kg
FOCOS	45 GU10
TEMPERATURA	3000° K
POTENCIA	225 W

CLASS®

CLASS 2026: COLGANTES

Regresar al inicio



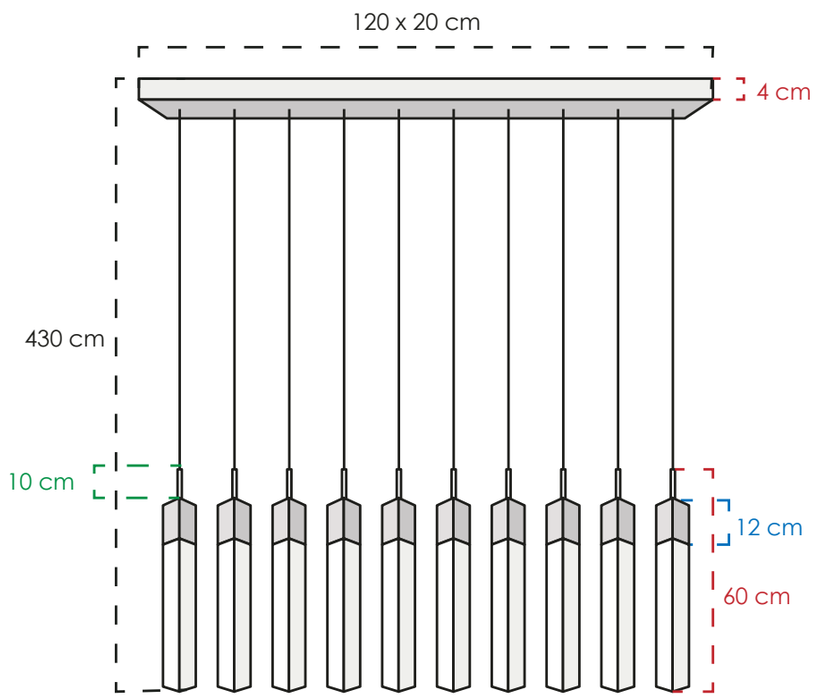

2CLDI62

MATERIAL	Metal y vidrio
COLOR	Cromo y claro
PESO NETO	31.3 kg
FOCOS	10 GU10
TEMPERATURA	3000° K
POTENCIA	50 W



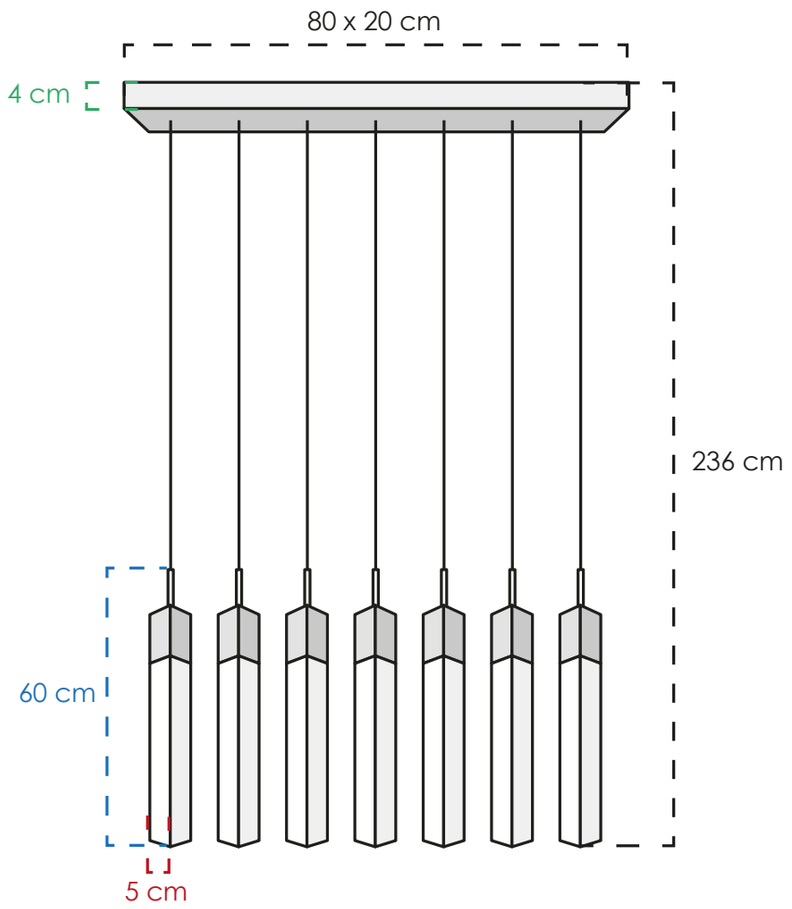

2CLDI63

MATERIAL	Metal y vidrio
COLOR	Cromo y claro
PESO NETO	21.9 kg
FOCOS	7 GU10
TEMPERATURA	3000° K
POTENCIA	35 W



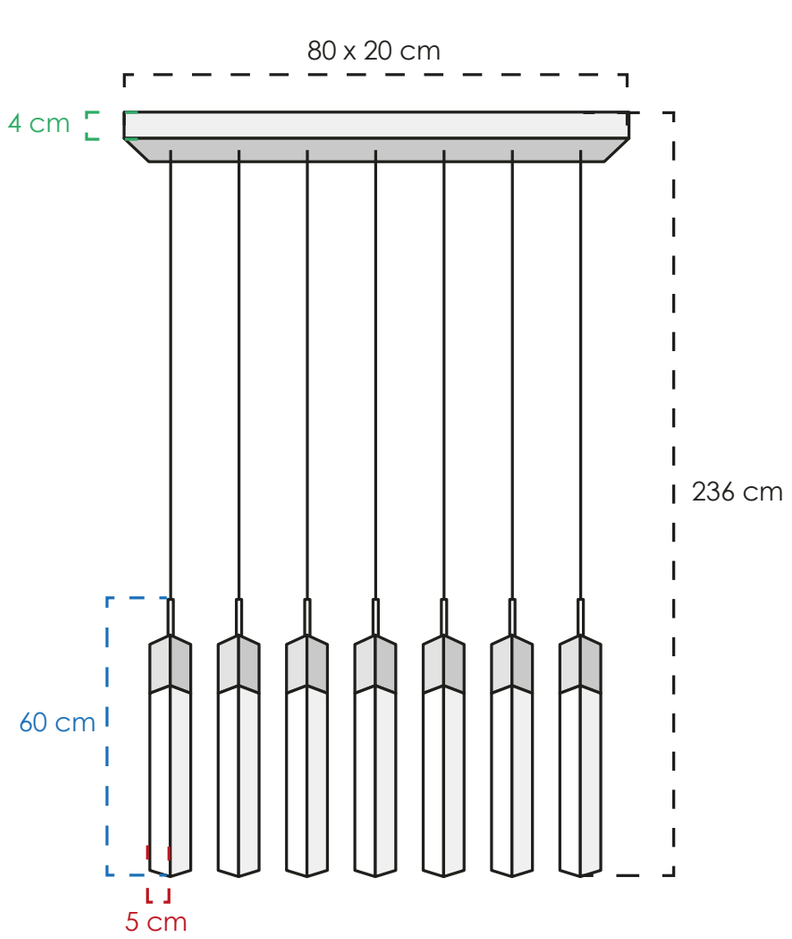

2CLDI76

MATERIAL	Metal y vidrio
COLOR	N y claro
PESO NETO	21.9 kg
FOCOS	7 GU10
TEMPERATURA	3000° K
POTENCIA	35 W

CLASS

CLASS 2026: COLGANTES

Regresar al inicio



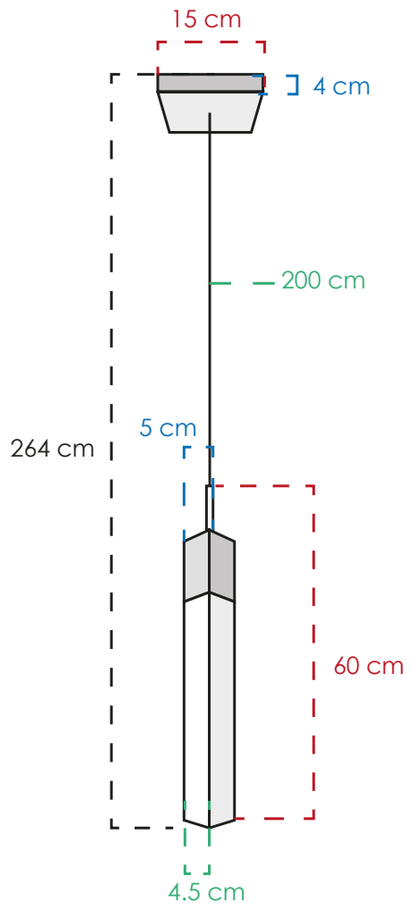

2CLTP612

MATERIAL	Metal y vidrio
COLOR	Dorado y claro
PESO NETO	3.3 kg
FOCOS	1 GU10
TEMPERATURA	3000° K
POTENCIA	5 W



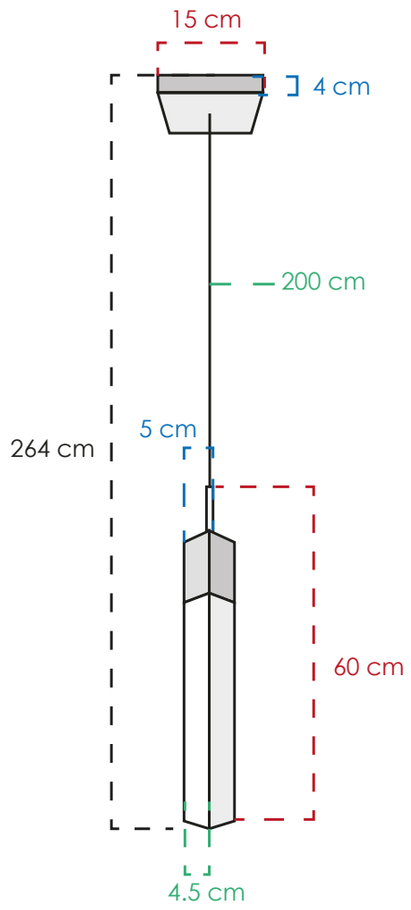

2CLTP565

MATERIAL	Metal y vidrio
COLOR	Cromo y claro
PESO NETO	3.3 kg
FOCOS	1 GU10
TEMPERATURA	3000° K
POTENCIA	5 W



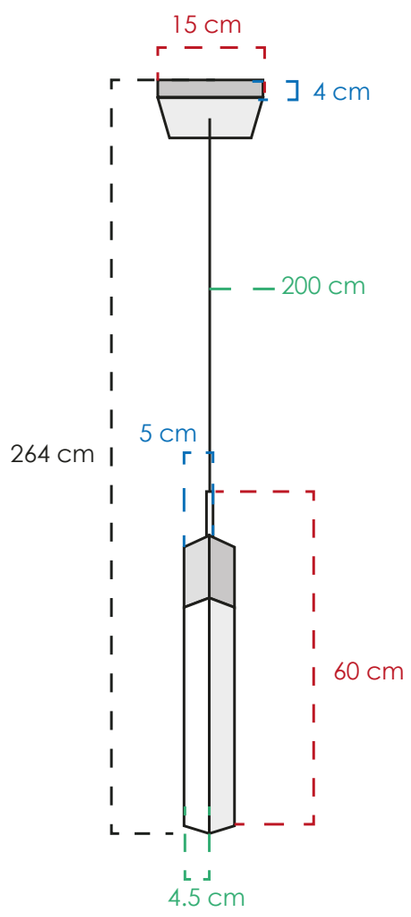

2CLDI78

MATERIAL	Metal y vidrio
COLOR	Negro y claro
PESO NETO	3.3 kg
FOCOS	1 GU10
TEMPERATURA	3000° K
POTENCIA	5 W

CLASS®

CLASS 2026: COLGANTES

Regresar al inicio



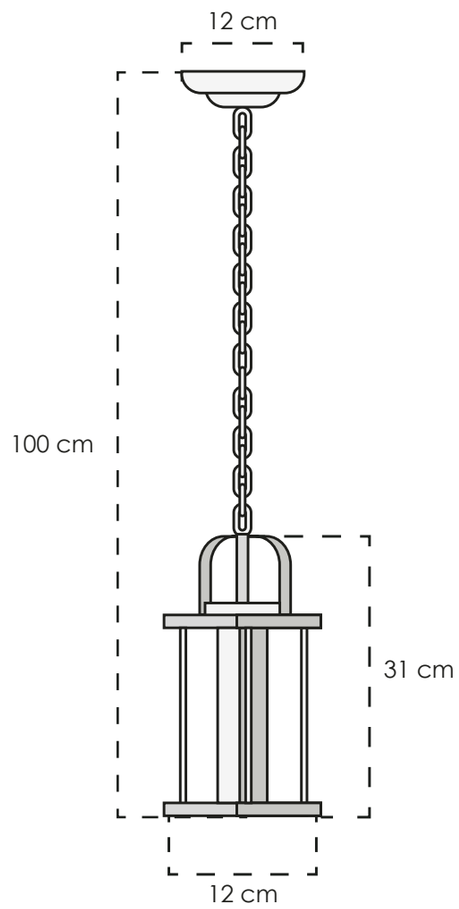

2CLTP748

MATERIAL	Metal y vidrio
COLOR	Negro y claro
PESO NETO	2.01 kg
FOCOS	1 led integrado
TEMPERATURA	3000° K
POTENCIA	11 W



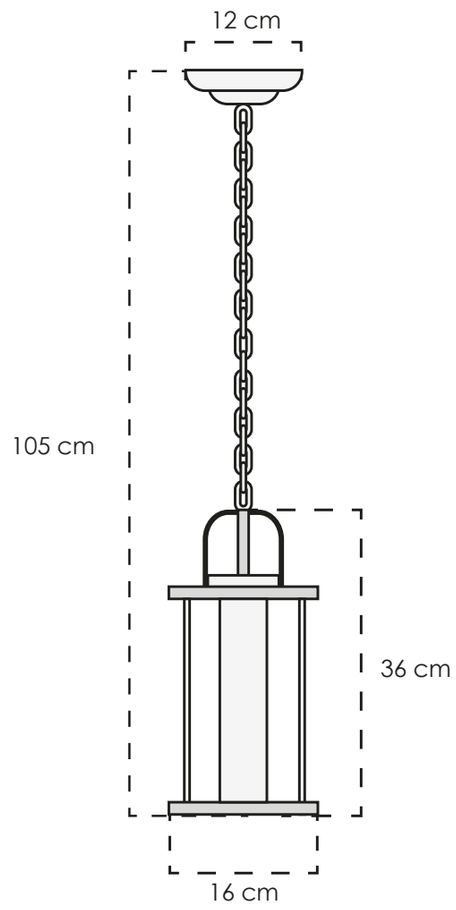

2CLTP749

MATERIAL	Metal y vidrio
COLOR	Negro y claro
PESO NETO	2.52 kg
FOCOS	1 led integrado
TEMPERATURA	3000° K
POTENCIA	11 W



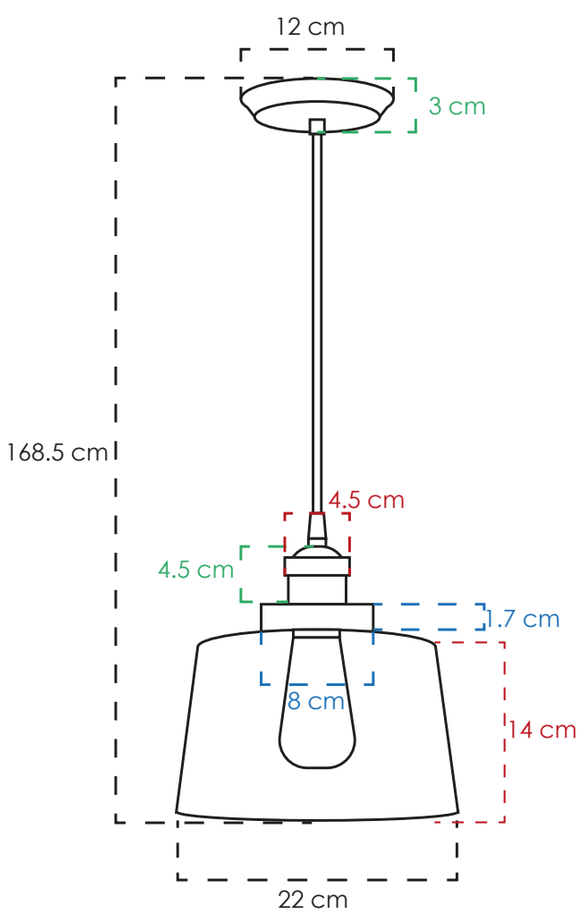

2CLZM54

MATERIAL	Metal y vidrio
COLOR	Cromo y humo
PESO NETO	1.3 kg
FOCOS	1 E26
TEMPERATURA	3000° K
POTENCIA	4 W

CLASS 2026: COLGANTES

Regresar al inicio



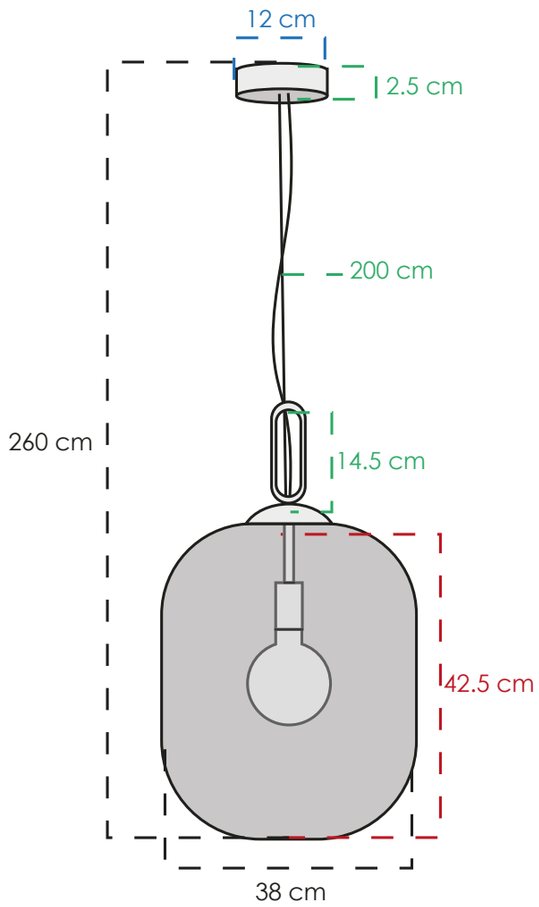

2CLZM35

MATERIAL	Metal y vidrio
COLOR	Cromo y humo
PESO NETO	2.6 kg
FOCOS	1 E26
TEMPERATURA	3000° K
POTENCIA	4 W



CLASS 2026: COLGANTES

Regresar al inicio



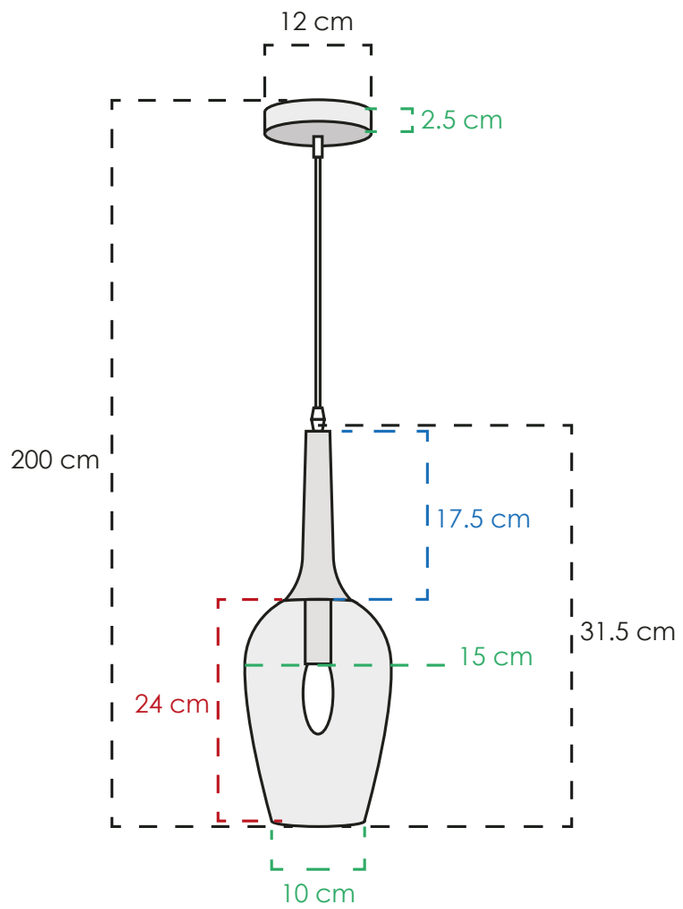

2CLZM55

MATERIAL	Metal y vidrio
COLOR	Cromo y humo
PESO NETO	0.9 kg
FOCOS	1 E14
TEMPERATURA	3000° K
POTENCIA	7 W



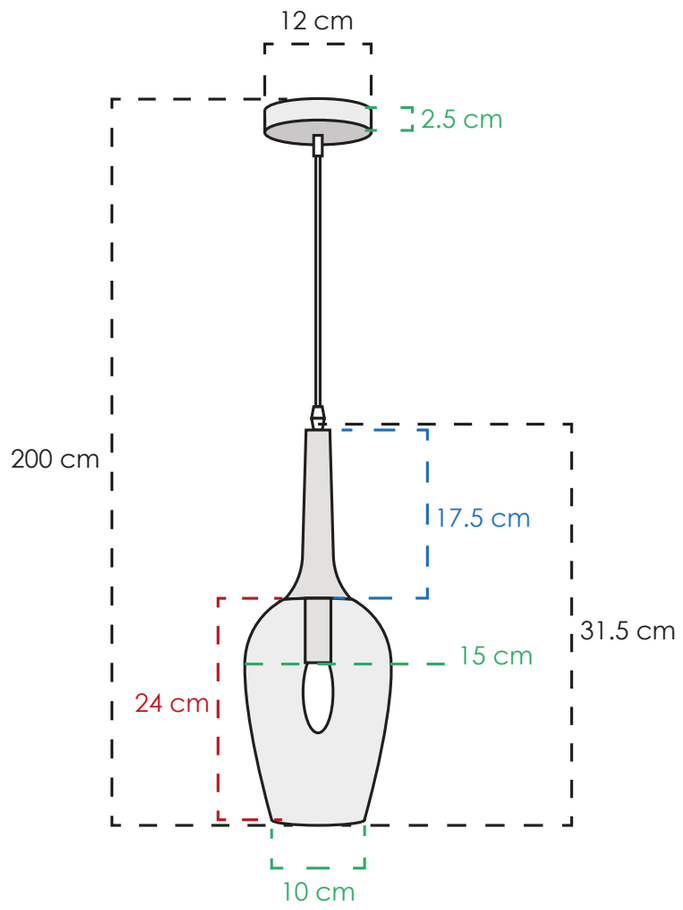

2CLZM56

MATERIAL	Metal y vidrio
COLOR	Dorado y ámbar
PESO NETO	0.9 kg
FOCOS	1 E14
TEMPERATURA	3000° K
POTENCIA	7 W



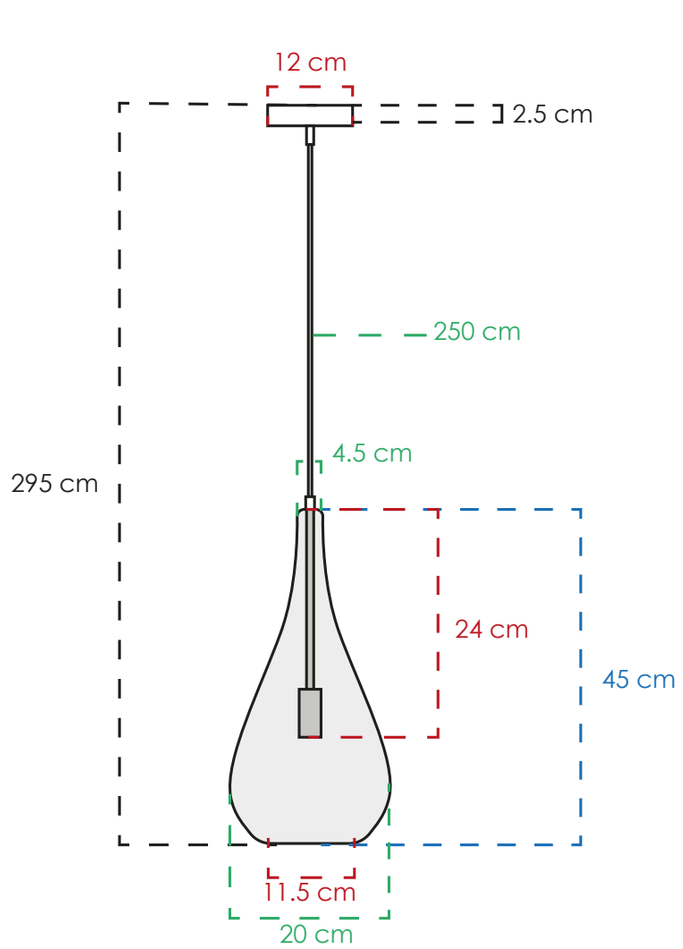

2CLDI24

MATERIAL	Metal y vidrio
COLOR	Cromo y humo
PESO NETO	1.2 kg
FOCOS	1 E26
TEMPERATURA	3000° K
POTENCIA	4 W

CLASS®

CLASS 2026: COLGANTES

Regresar al inicio



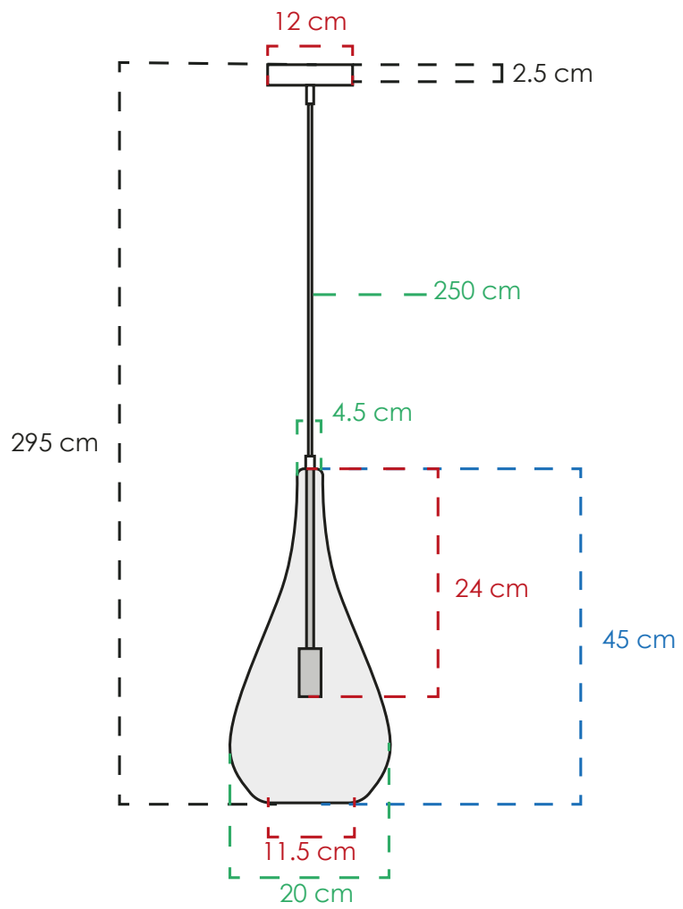

2CLDI25

MATERIAL	Metal y vidrio
COLOR	Dorado y ámbar
PESO NETO	1.2 kg
FOCOS	1 E26
TEMPERATURA	3000° K
POTENCIA	4 W



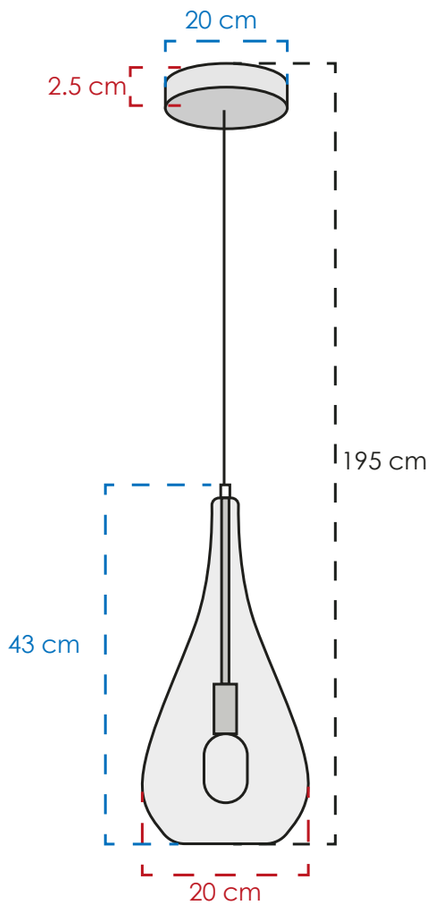

CLASSCL00281

MATERIAL	Metal y vidrio
COLOR	Negro y claro
PESO NETO	1.2 kg
FOCOS	1 E26
TEMPERATURA	3000° K
POTENCIA	4 W



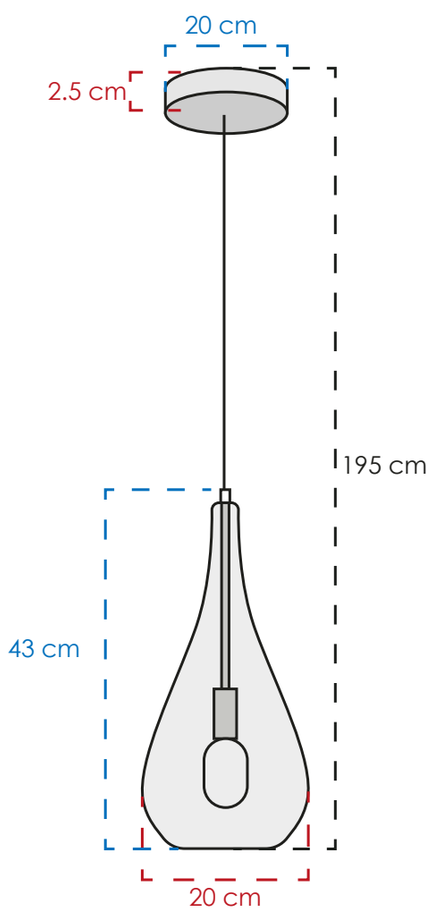

CLASSCL00282

MATERIAL	Metal y vidrio
COLOR	Negro y cobrizo
PESO NETO	1.2 kg
FOCOS	1 E26
TEMPERATURA	3000° K
POTENCIA	4 W

CLASS®

CLASS 2026: COLGANTES

Regresar al inicio



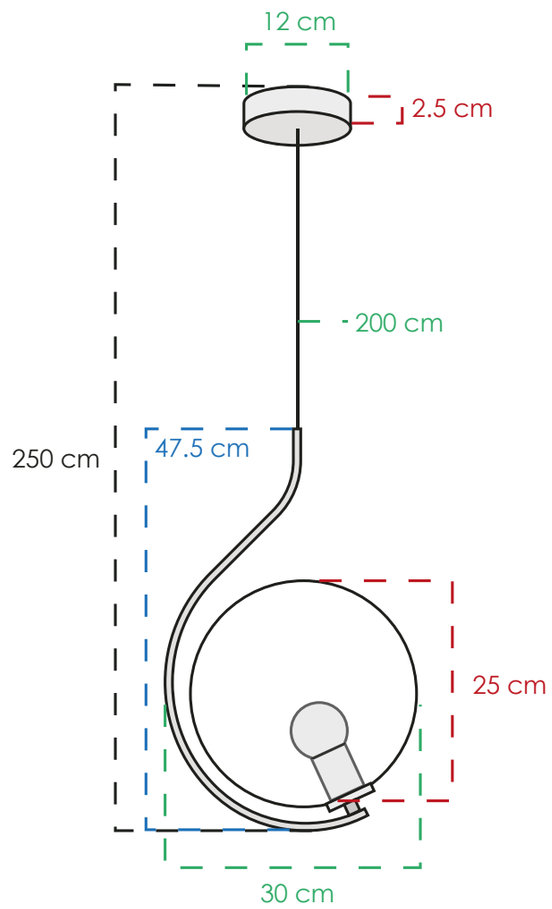

2CLDI116

MATERIAL	Metal y vidrio
COLOR	Dorado y ámbar
PESO NETO	1.2 kg
FOCOS	1 E26
TEMPERATURA	3000° K
POTENCIA	4 W



CLASS 2026: COLGANTES

Regresar al inicio



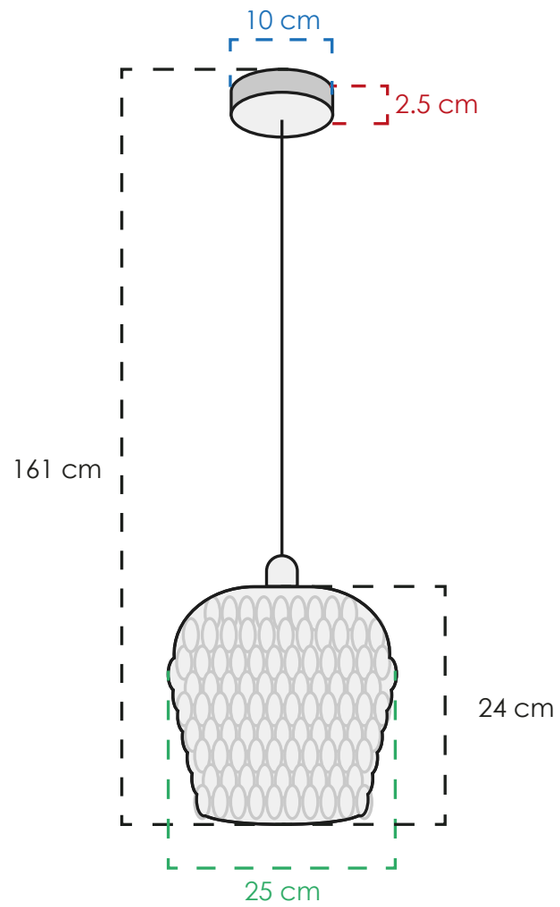

2CLTP737

MATERIAL	Metal y vidrio
COLOR	Cromo y humo
PESO NETO	1.1 kg
FOCOS	1 E26
TEMPERATURA	3000° K
POTENCIA	60 W



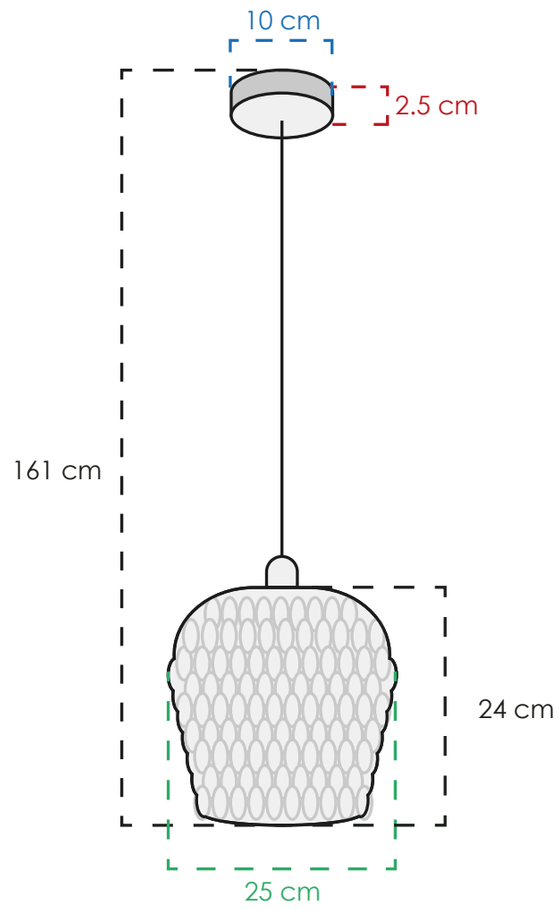

2CLTP738

MATERIAL	Metal y vidrio
COLOR	Dorado y ámbar
PESO NETO	1.1 kg
FOCOS	1 E26
TEMPERATURA	3000° K
POTENCIA	60 W



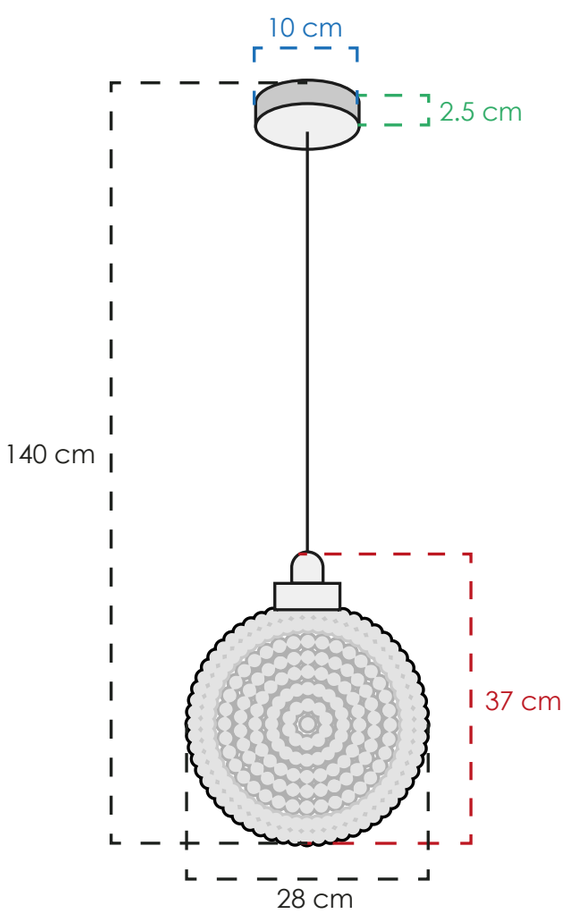

2CLTP735

MATERIAL	Metal y vidrio
COLOR	Cromo y humo
PESO NETO	2 kg
FOCOS	1 E26
TEMPERATURA	3000° K
POTENCIA	60 W

CLASS®

CLASS 2026: COLGANTES

Regresar al inicio



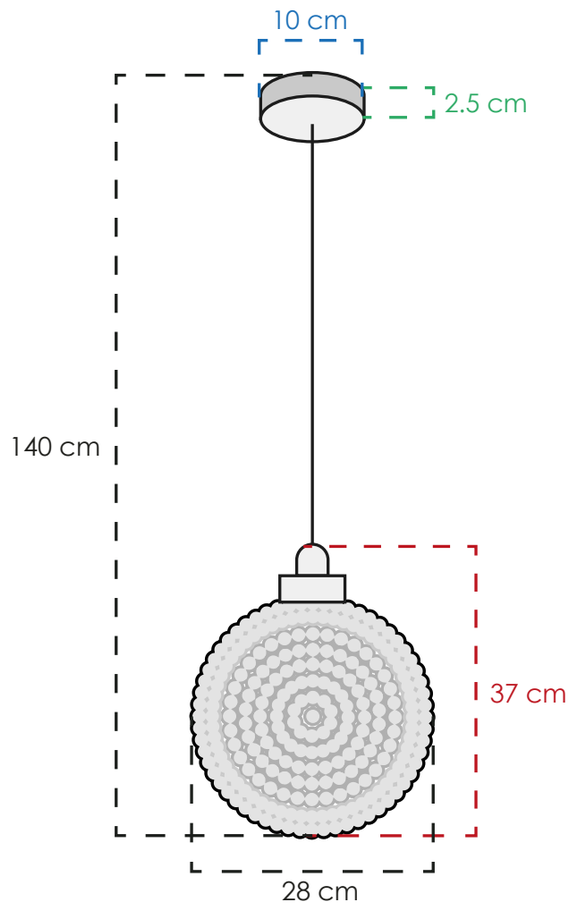

2CLTP734

MATERIAL	Metal y vidrio
COLOR	Cromo y claro
PESO NETO	2 kg
FOCOS	1 E26
TEMPERATURA	3000° K
POTENCIA	60 W

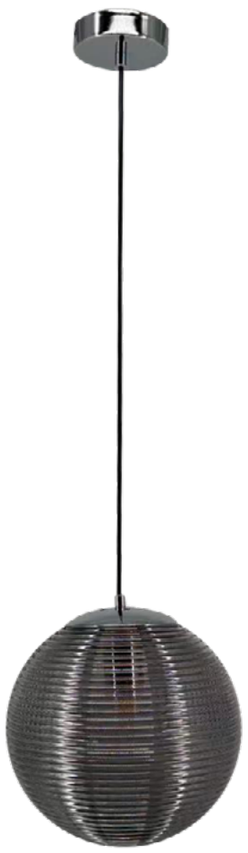

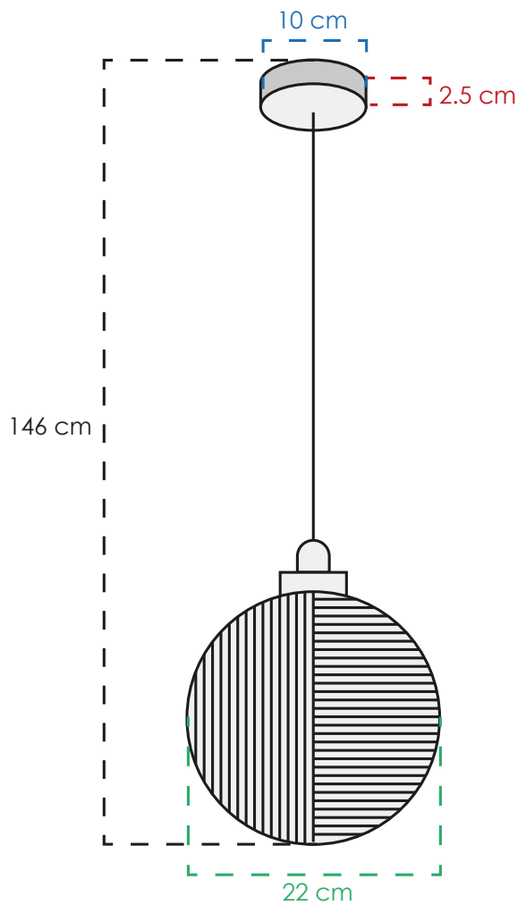

2CLTP730

MATERIAL	Metal y vidrio
COLOR	Cromo y humo
PESO NETO	1.3 kg
FOCOS	1 E26
TEMPERATURA	3000° K
POTENCIA	60 W

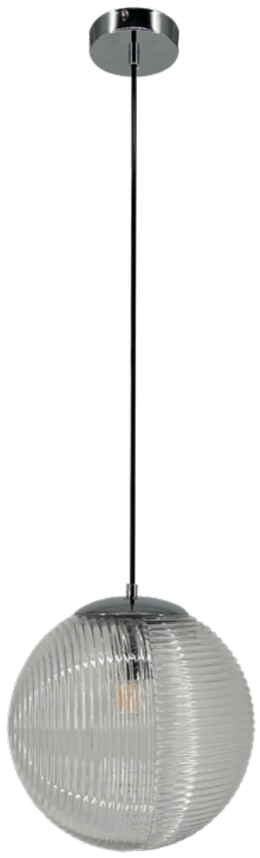

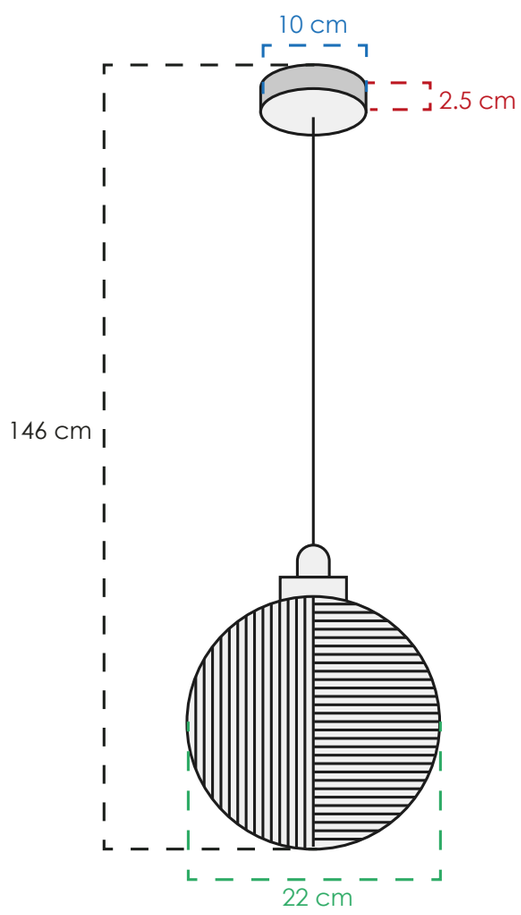

2CLTP731

MATERIAL	Metal y vidrio
COLOR	Cromo y claro
PESO NETO	1.3 kg
FOCOS	1 E26
TEMPERATURA	3000° K
POTENCIA	60 W

CLASS®

CLASS 2026: COLGANTES

Regresar al inicio

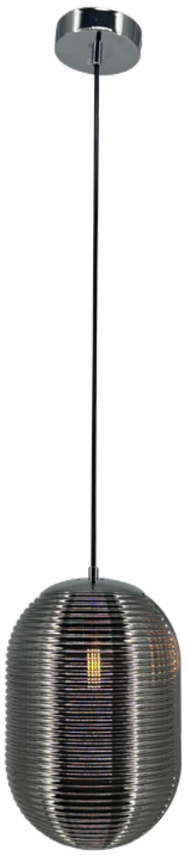

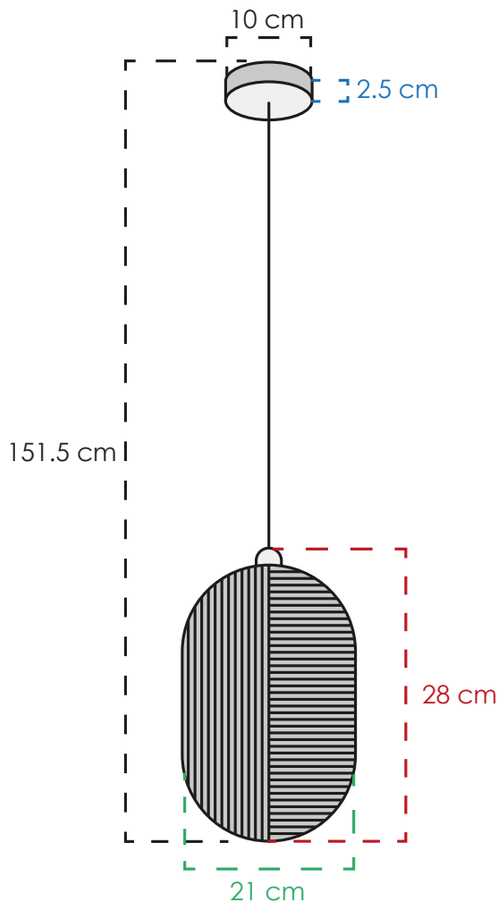

2CLTP732

MATERIAL	Metal y vidrio
COLOR	Cromo y humo
PESO NETO	1.7 kg
FOCOS	1 E26
TEMPERATURA	3000° K
POTENCIA	60 W



CLASS 2026: COLGANTES

Regresar al inicio



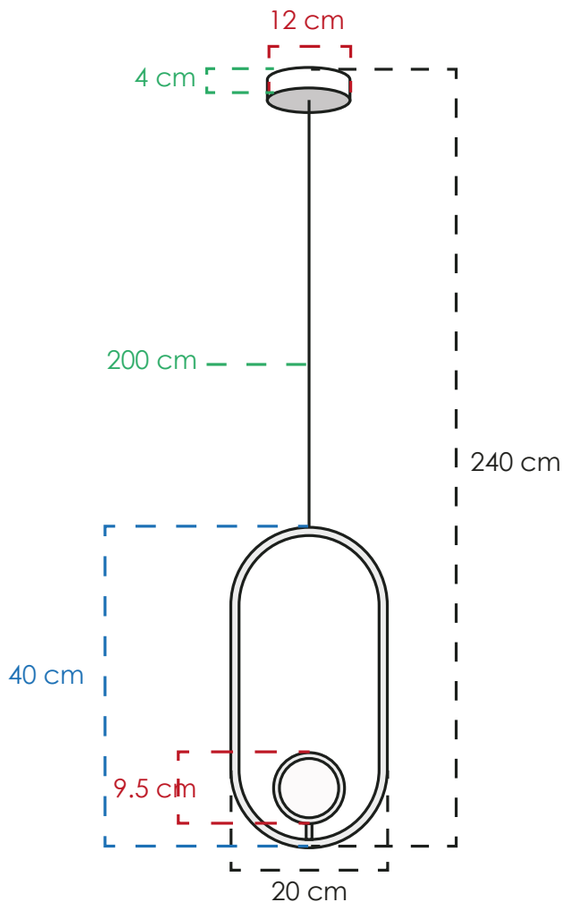

2CLAT115

MATERIAL	Metal, vidrio, silicon
COLOR	Dorado y claro
PESO NETO	1.3 kg
FOCOS	1 led integrado
TEMPERATURA	3000° K
POTENCIA	26 W

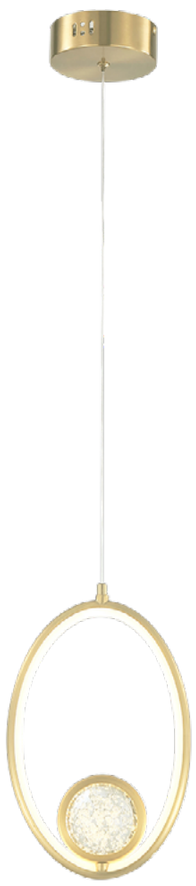

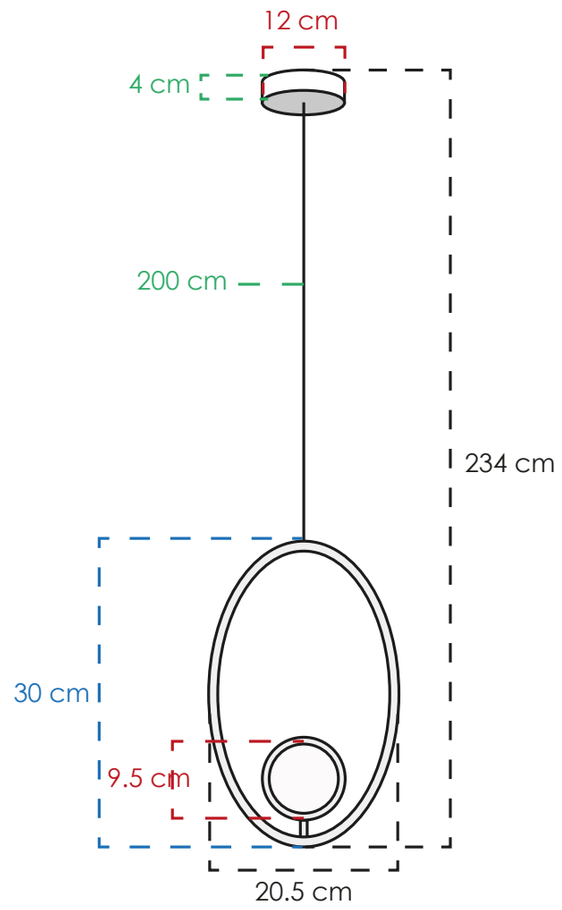

2CLAT116

MATERIAL	Metal, vidrio, silicon
COLOR	Dorado y claro
PESO NETO	1.3 kg
FOCOS	1 led integrado
TEMPERATURA	3000° K
POTENCIA	22 W



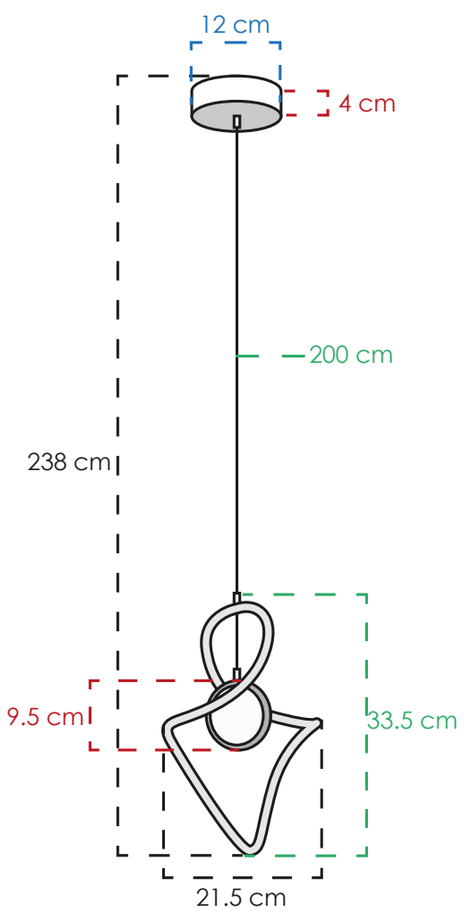

2CLAT117

MATERIAL	Metal, vidrio, silicon
COLOR	Dorado y claro
PESO NETO	1.8 kg
FOCOS	1 led integrado
TEMPERATURA	3000° K
POTENCIA	32 W

CLASS

CLASS 2026: COLGANTES

Regresar al inicio



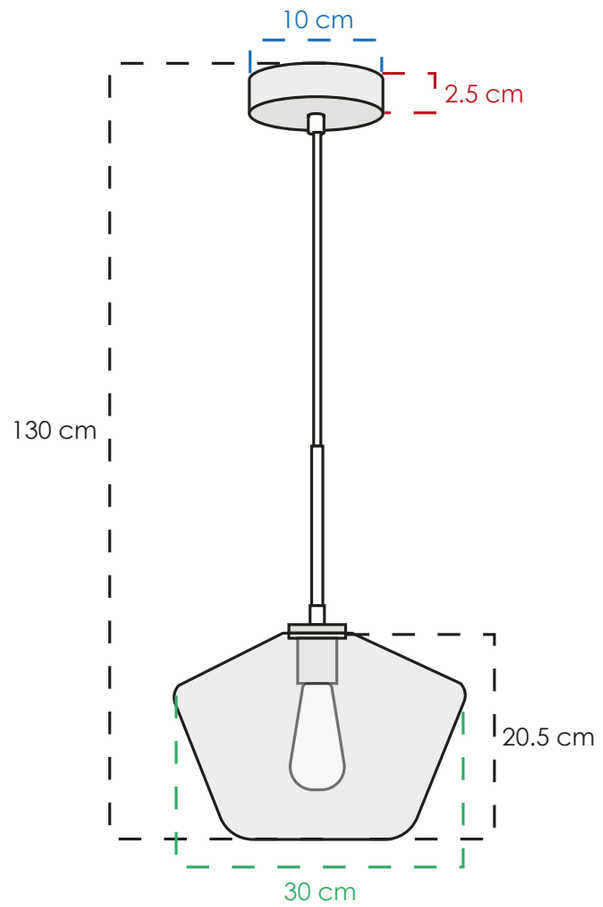

2CLDW05

MATERIAL	Metal y vidrio
COLOR	Dorado y ámbar
PESO NETO	1.6 kg
FOCOS	1 E26
TEMPERATURA	3000° K
POTENCIA	4 W



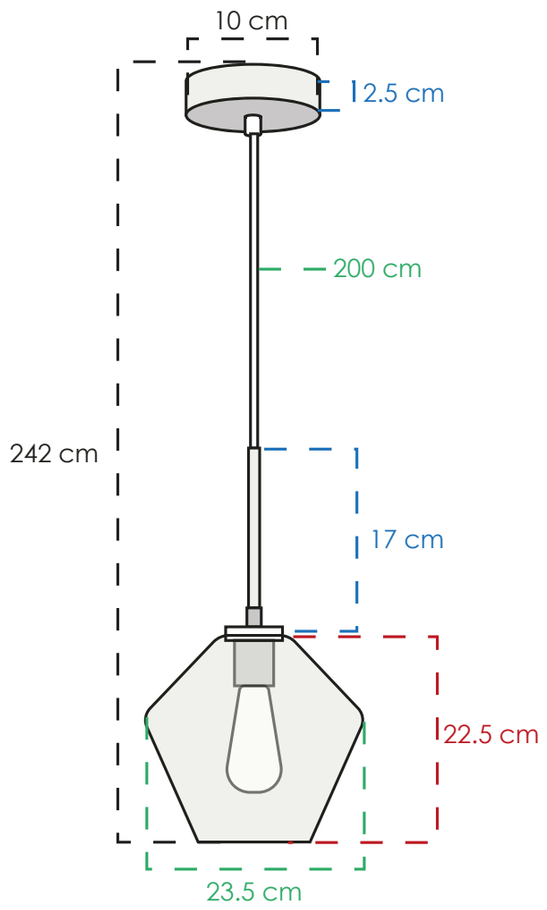

2CLDW06

MATERIAL	Metal y vidrio
COLOR	Dorado y ámbar
PESO NETO	1.3 kg
FOCOS	1 E26
TEMPERATURA	3000° K
POTENCIA	4 W



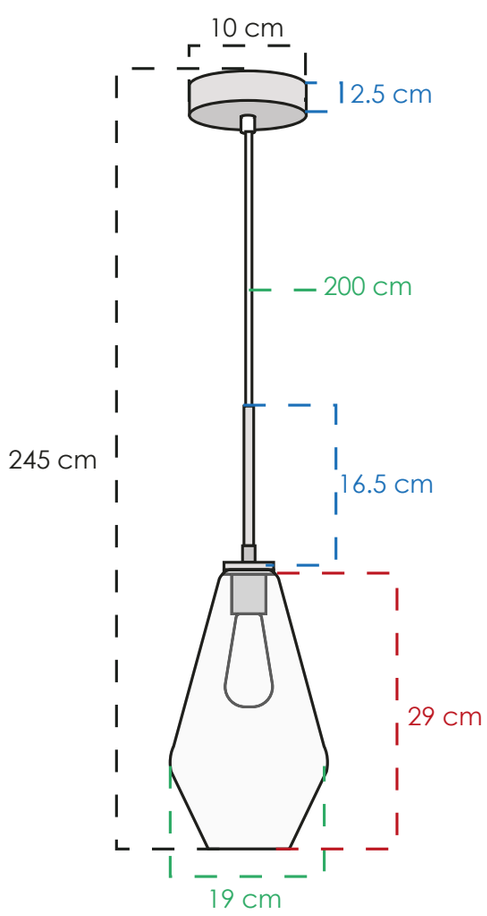

2CLDW07

MATERIAL	Metal y vidrio
COLOR	Dorado y ámbar
PESO NETO	1.9 kg
FOCOS	1 E26
TEMPERATURA	3000° K
POTENCIA	4 W

CLASS 2026: COLGANTES

Regresar al inicio



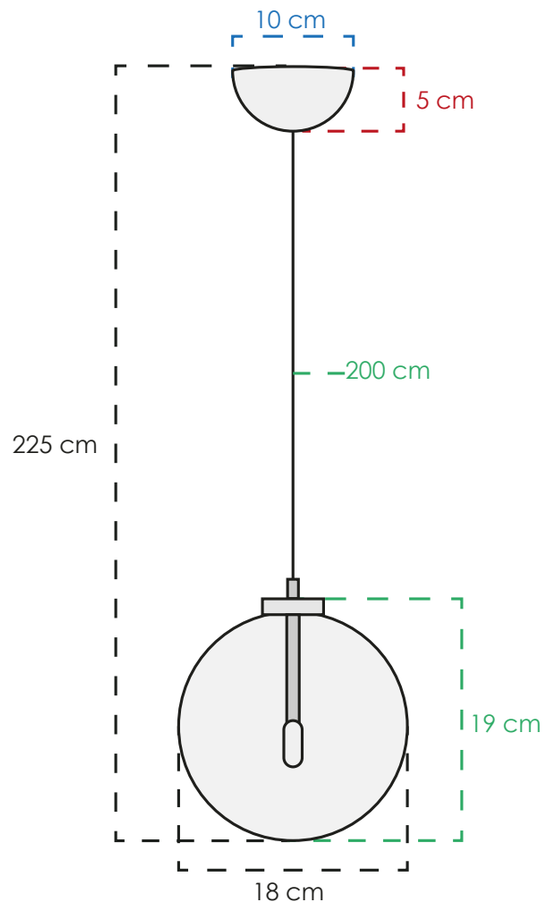

2CLDW14

MATERIAL	Metal y vidrio
COLOR	Dorado y claro
PESO NETO	0.8 kg
FOCOS	1 G9
TEMPERATURA	3000° K
POTENCIA	3 W



CLASS 2026: COLGANTES

Regresar al inicio



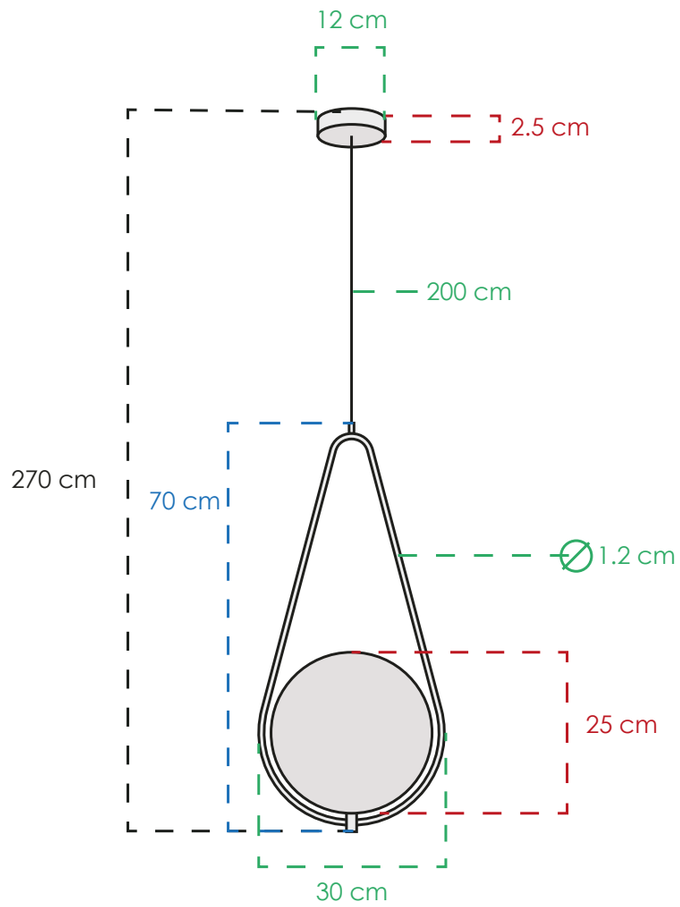

2CLDI08

MATERIAL	Metal y vidrio
COLOR	Negro y humo
PESO NETO	1.5 kg
FOCOS	1 E26
TEMPERATURA	3000° K
POTENCIA	4 W



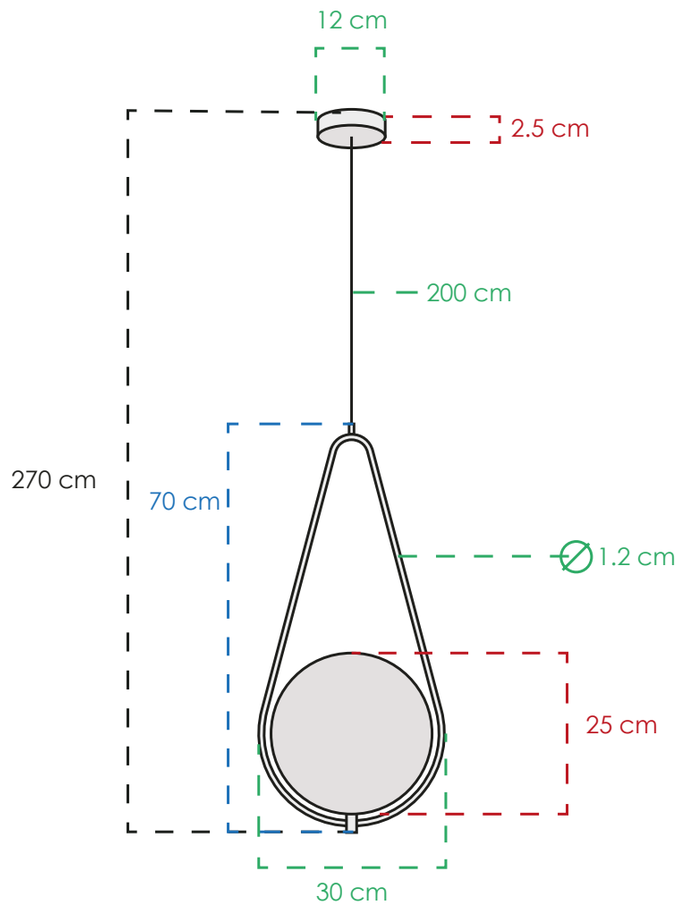

2CLDI109

MATERIAL	Metal y vidrio
COLOR	Dorado y ámbar
PESO NETO	1.5 kg
FOCOS	1 E26
TEMPERATURA	3000° K
POTENCIA	4 W



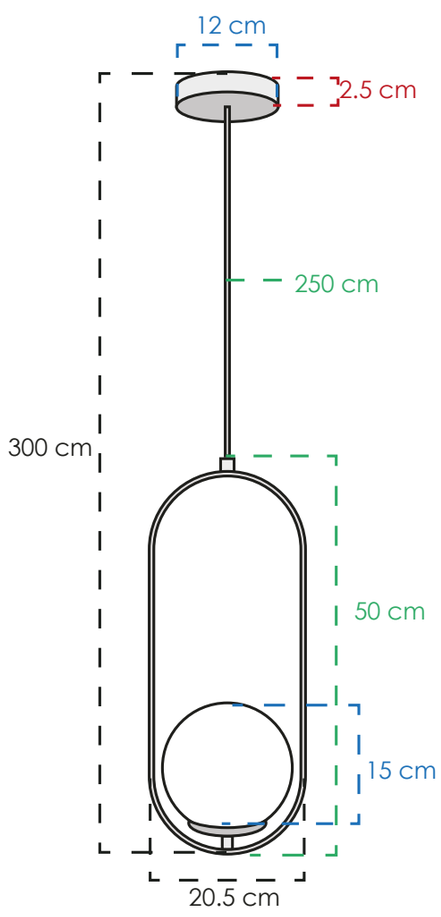

2CLDI09

MATERIAL	Metal y vidrio
COLOR	Dorado y blanco
PESO NETO	0.9 kg
FOCOS	1 G9
TEMPERATURA	3000° K
POTENCIA	7 W

CLASS®

CLASS 2026: COLGANTES

Regresar al inicio



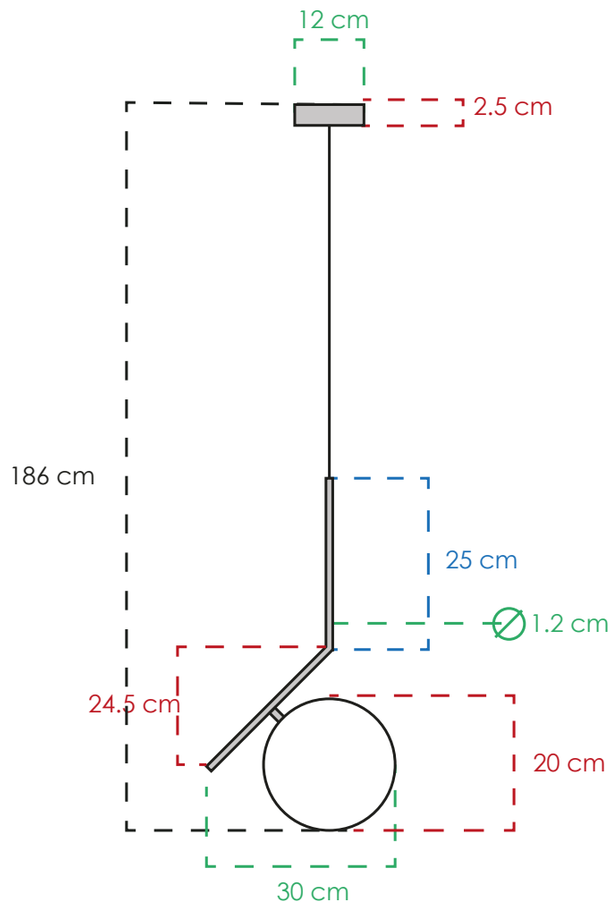

2CLDI31

MATERIAL	Metal y vidrio
COLOR	Dorado y blanco
PESO NETO	1.5 kg
FOCOS	1 E26
TEMPERATURA	3000° K
POTENCIA	7 W



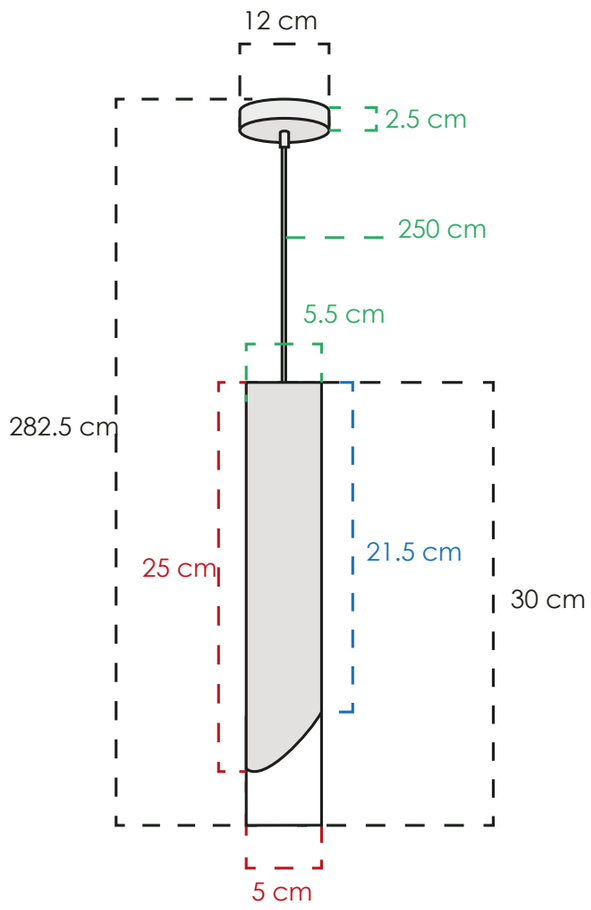

2CLDI100

MATERIAL	Metal y acrílico
COLOR	Dorado y mate
PESO NETO	0.8 kg
FOCOS	1 led integrado
TEMPERATURA	3000° K
POTENCIA	5 W



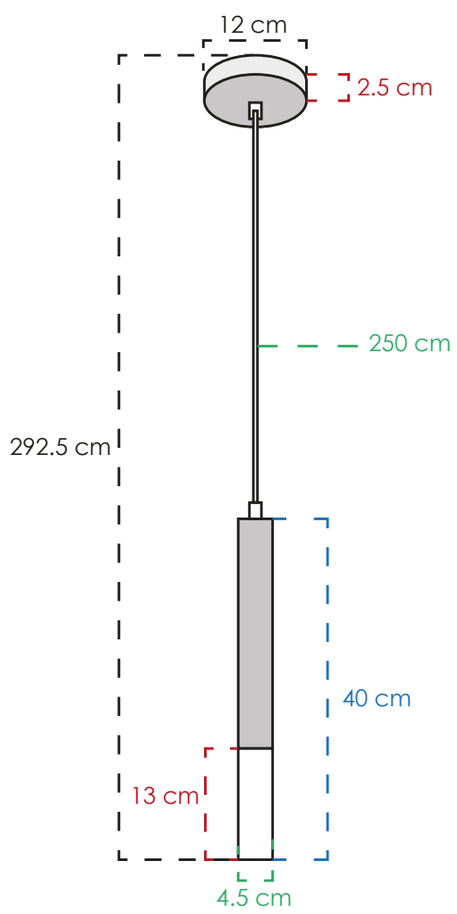

2CLDI101

MATERIAL	Metal y acrílico
COLOR	Negro y mate
PESO NETO	0.5 kg
FOCOS	1 led integrado
TEMPERATURA	3000° K
POTENCIA	5 W

CLASS®

CLASS 2026: COLGANTES

Regresar al inicio



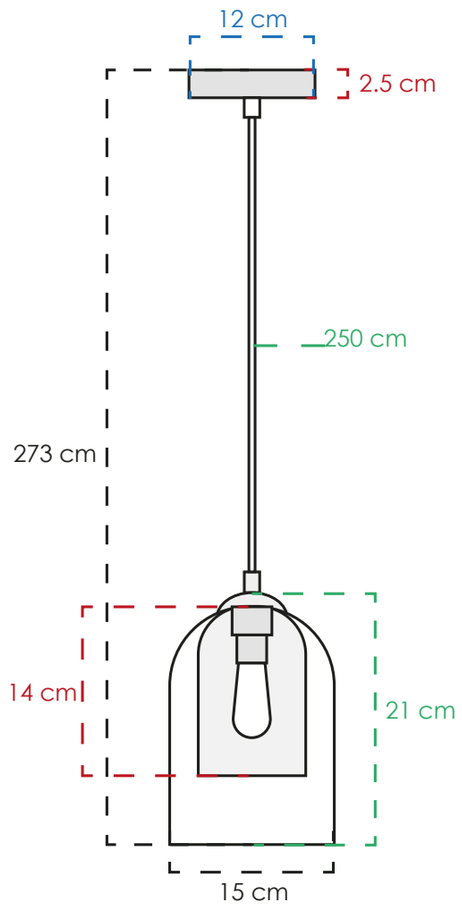

2CLZM95

MATERIAL	Metal y vidrio
COLOR	Negro y humo
PESO NETO	1.48 kg
FOCOS	1 E26
TEMPERATURA	3000° K
POTENCIA	5 W



CLASS 2026: COLGANTES

Regresar al inicio



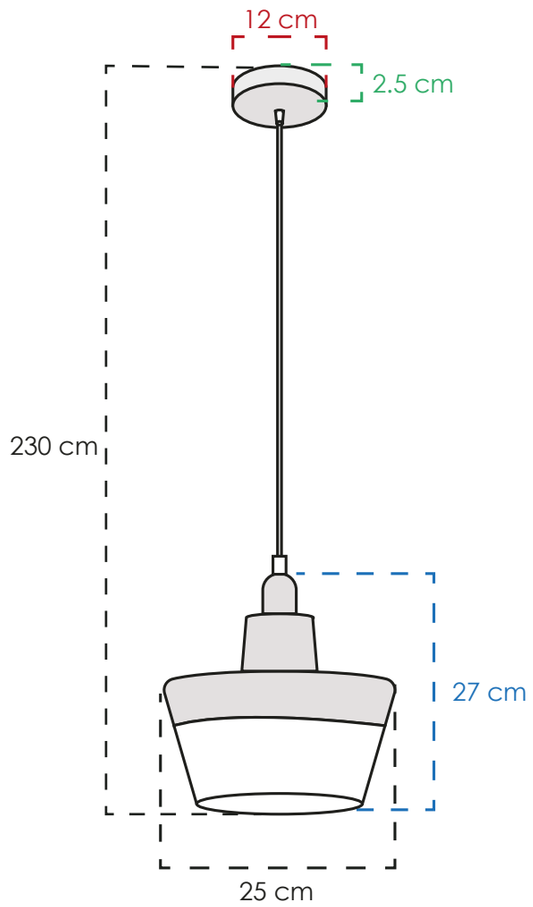

2CLTP381

MATERIAL	Metal y vidrio
COLOR	Negro y claro
PESO NETO	1 kg
FOCOS	1 E26
TEMPERATURA	3000° K
POTENCIA	4 W



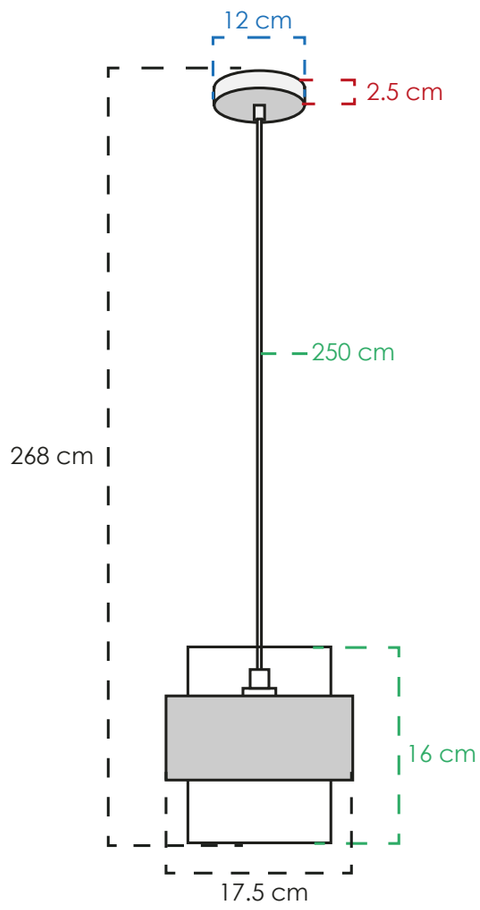

2CLZM96

MATERIAL	Metal y vidrio
COLOR	Dorado y humo
PESO NETO	0.98 kg
FOCOS	1 E26
TEMPERATURA	3000° K
POTENCIA	5 W



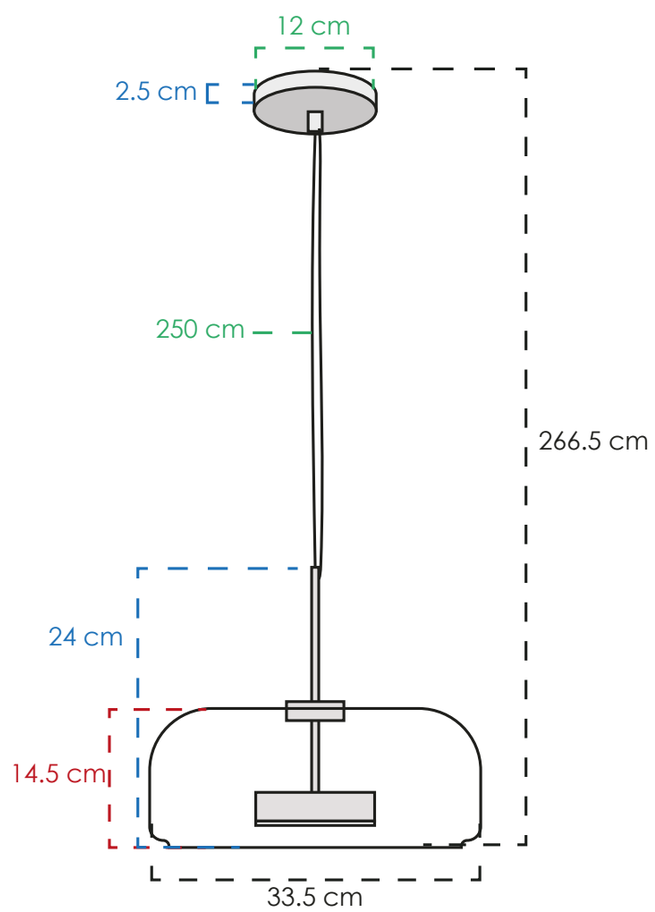

2CLZM97

MATERIAL	Metal y vidrio
COLOR	Dorado y humo
PESO NETO	1.8 kg
FOCOS	1 led integrado
TEMPERATURA	3000° K
POTENCIA	5 W

CLASS

CLASS 2026: COLGANTES

Regresar al inicio



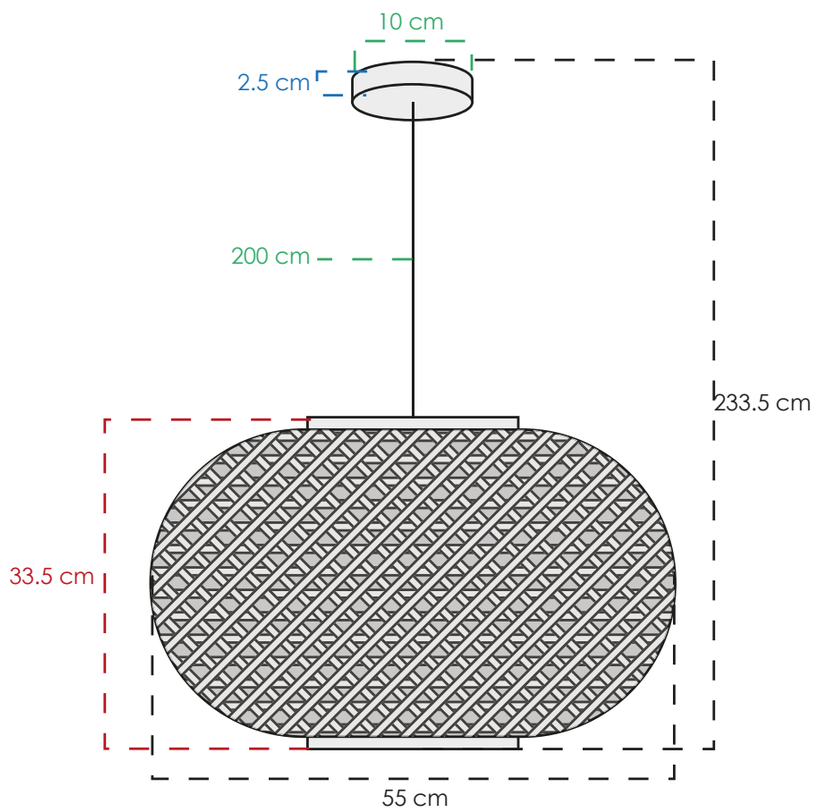

2CLTP728

MATERIAL	Metal y bambú
COLOR	Negro y natural
PESO NETO	1.2 kg
FOCOS	1 E26
TEMPERATURA	3000° K
POTENCIA	60 W



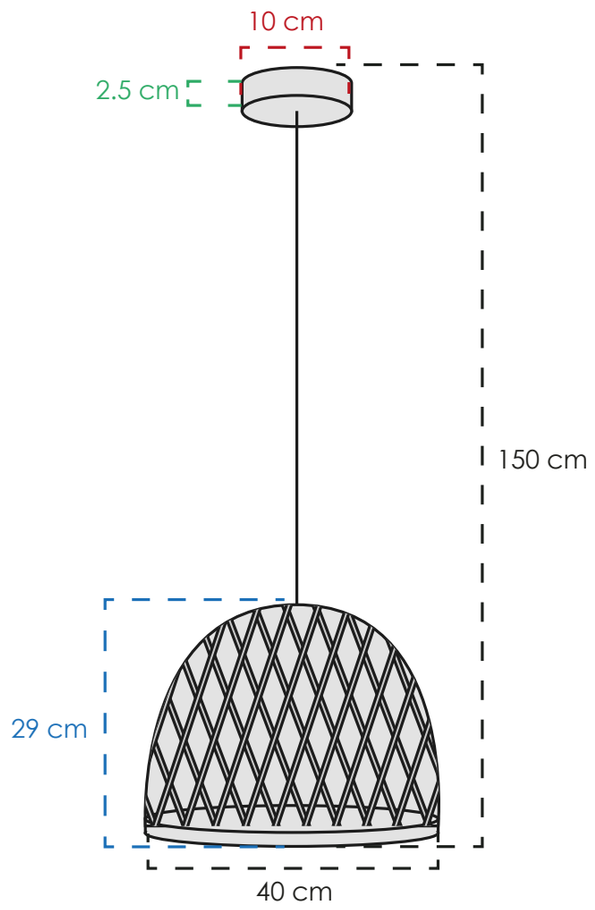

2CLTP723

MATERIAL	Metal y bambú
COLOR	Negro y natural
PESO NETO	1 kg
FOCOS	1 E26
TEMPERATURA	3000° K
POTENCIA	60 W



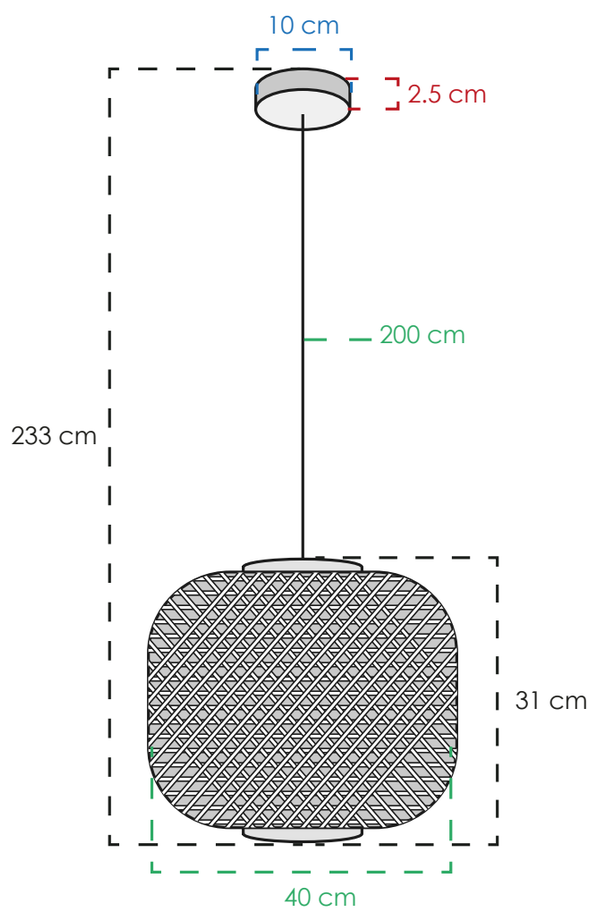

2CLTP726

MATERIAL	Metal y bambú
COLOR	Negro y natural
PESO NETO	0.6 kg
FOCOS	1 E26
TEMPERATURA	3000° K
POTENCIA	60 W

CLASS®

CLASS 2026: COLGANTES

Regresar al inicio



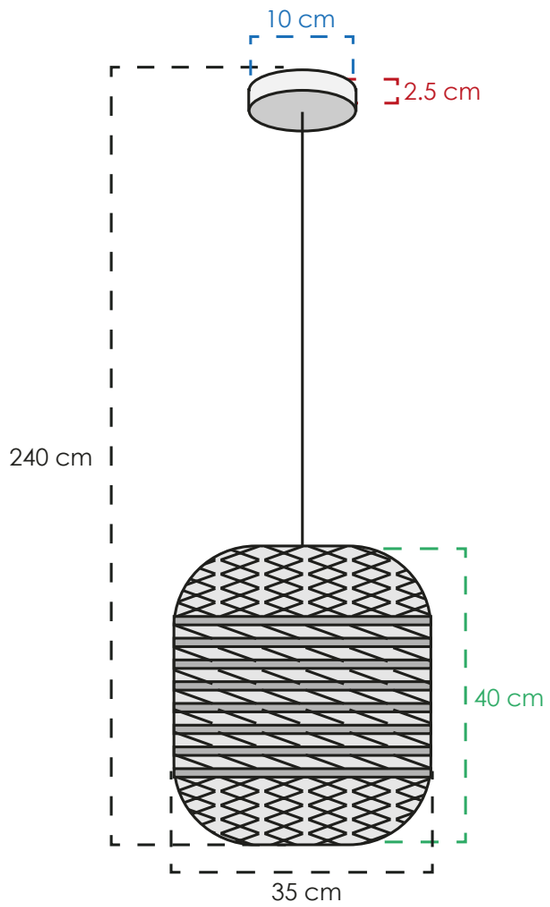

2CLTP721

MATERIAL	Metal y ratán
COLOR	Negro y natural
PESO NETO	1.5 kg
FOCOS	1 E26
TEMPERATURA	3000° K
POTENCIA	60 W



CLASS 2026: COLGANTES

Regresar al inicio



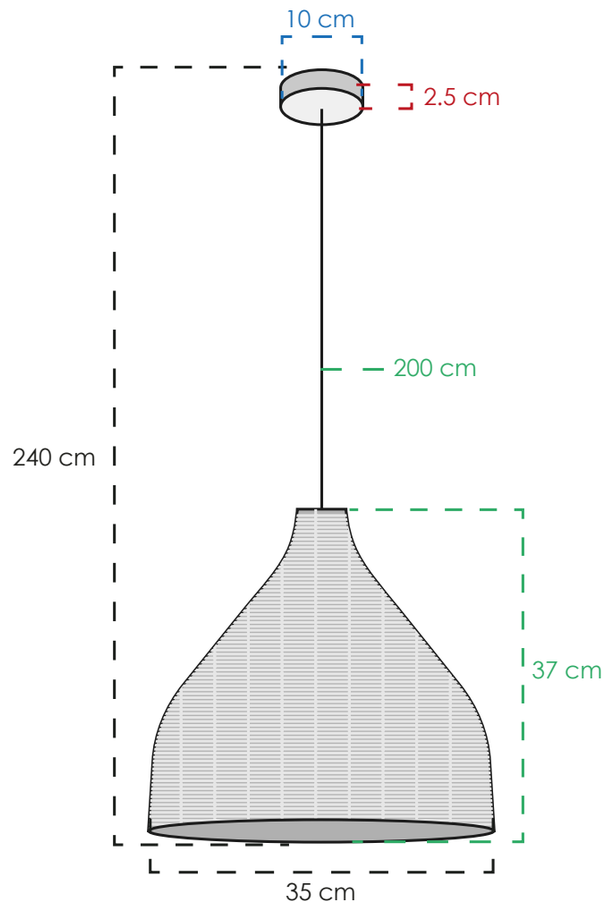

2CLTP712

MATERIAL	Metal y ratán
COLOR	Negro y natural
PESO NETO	1.25 kg
FOCOS	1 E26
TEMPERATURA	3000° K
POTENCIA	60 W



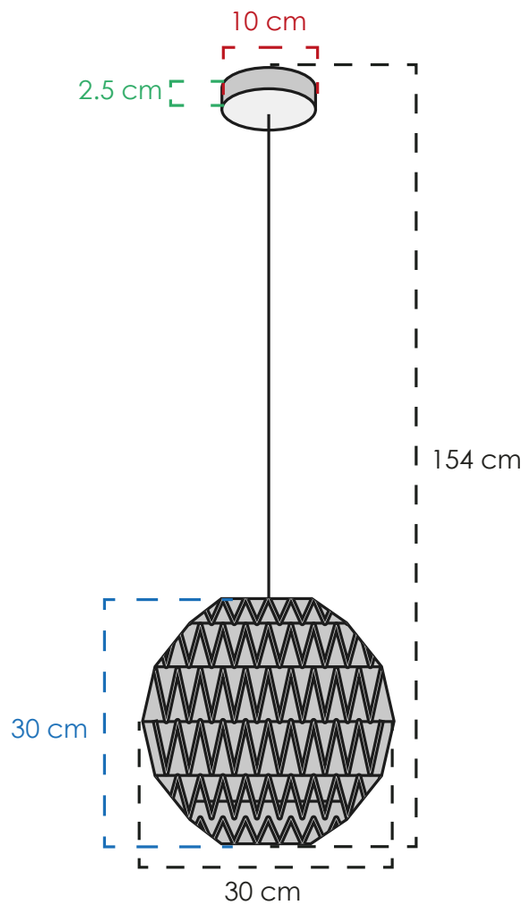

2CLTP720

MATERIAL	Metal e hilo prensado
COLOR	Negro y natural
PESO NETO	0.8 kg
FOCOS	1 E26
TEMPERATURA	3000° K
POTENCIA	60 W



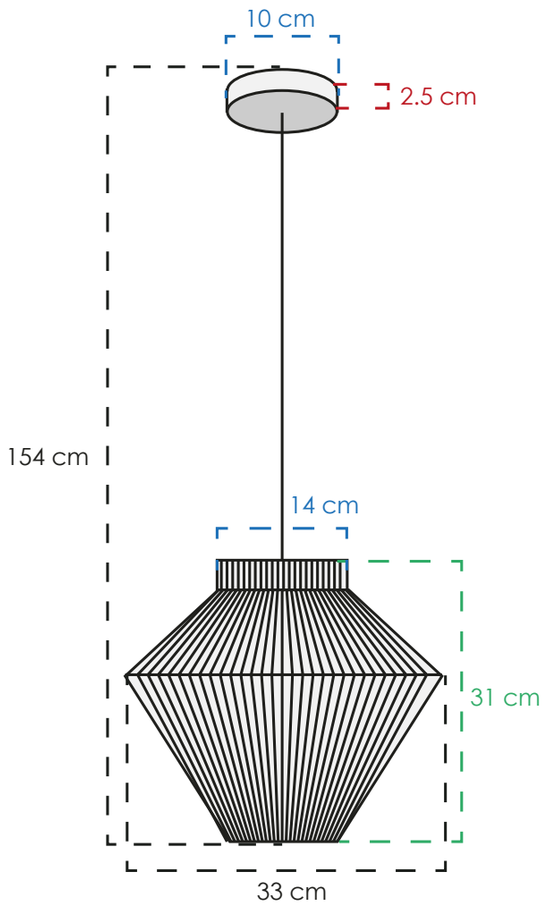

2CLTP747

MATERIAL	Metal y fibra natural
COLOR	Negro y natural
PESO NETO	1 kg
FOCOS	1 E26
TEMPERATURA	3000° K
POTENCIA	60 W

CLASS®

CLASS 2026: COLGANTES

Regresar al inicio



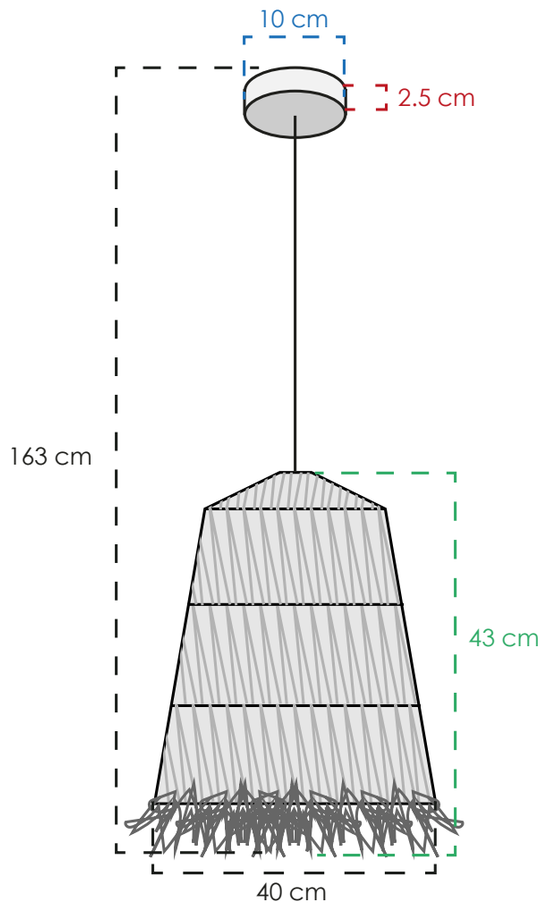

2CLTP743

MATERIAL	Metal y fibra natural
COLOR	Negro y natural
PESO NETO	2.2 kg
FOCOS	1 E26
TEMPERATURA	3000° K
POTENCIA	60 W



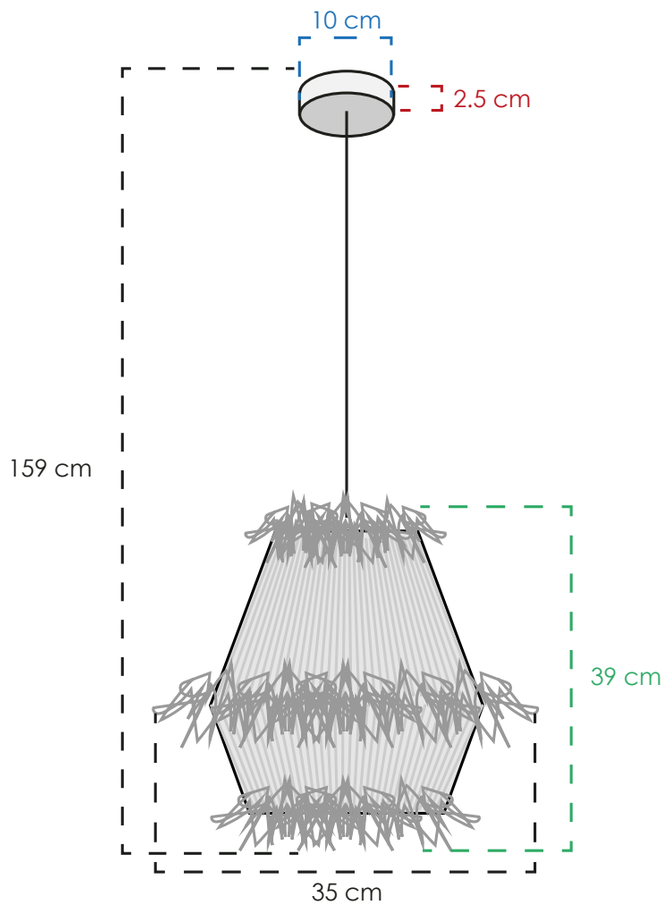

2CLTP744

MATERIAL	Metal y fibra natural
COLOR	Negro y natural
PESO NETO	1 kg
FOCOS	1 E26
TEMPERATURA	3000° K
POTENCIA	60 W



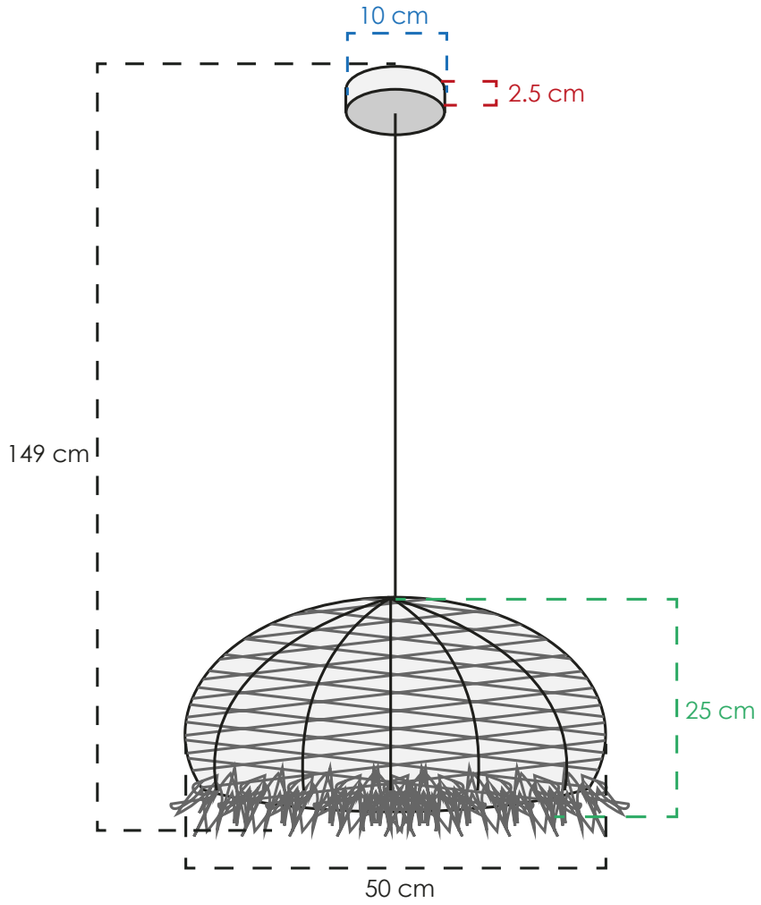

2CLTP745

MATERIAL	Metal y fibra natural
COLOR	Negro y natural
PESO NETO	1.2 kg
FOCOS	1 E26
TEMPERATURA	3000° K
POTENCIA	60 W

CLASS®

CLASS 2026: COLGANTES

Regresar al inicio

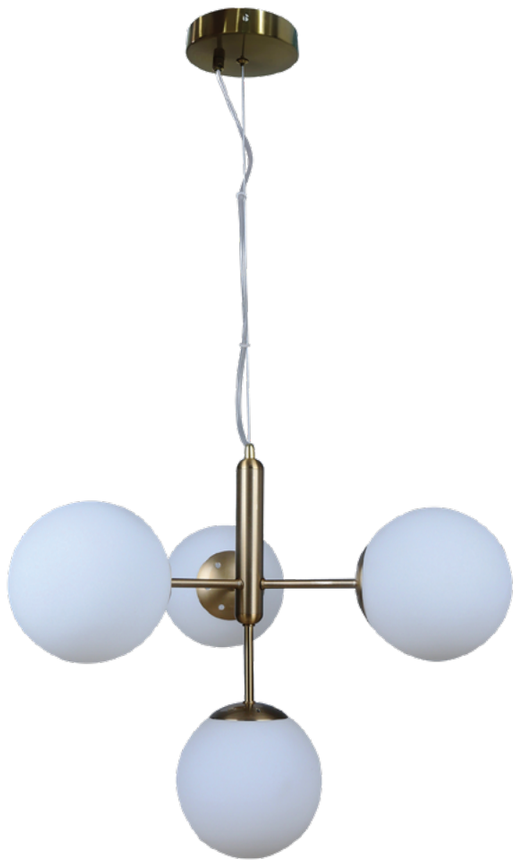

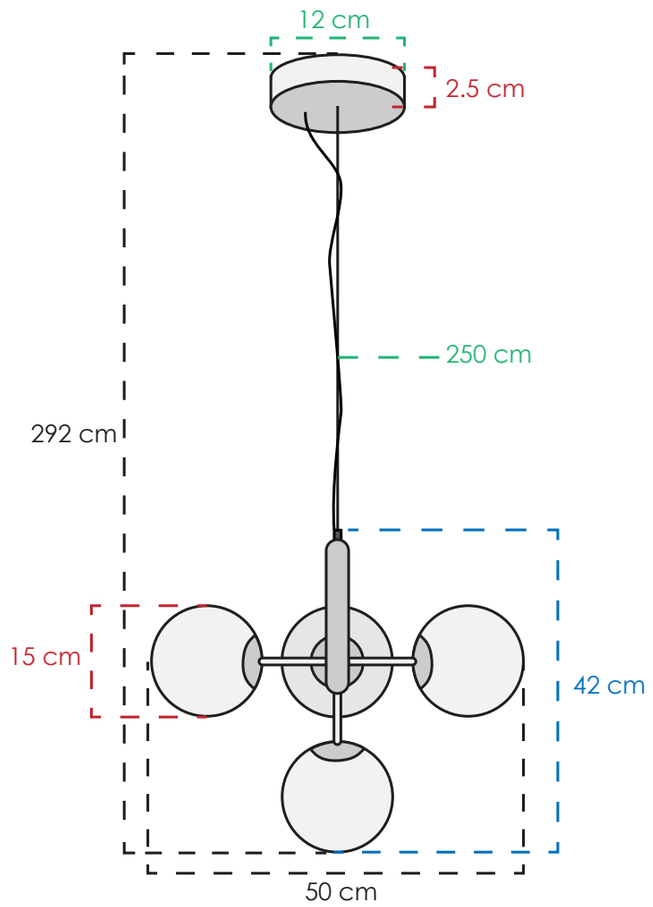

2CLTP691

MATERIAL	Metal y vidrio
COLOR	Dorado y blanco
PESO NETO	1.3 kg
FOCOS	4 E26
TEMPERATURA	3000° K
POTENCIA	24 W

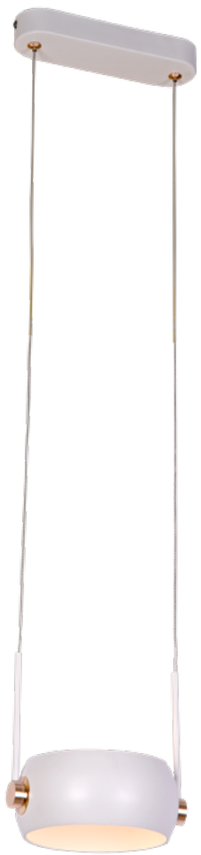

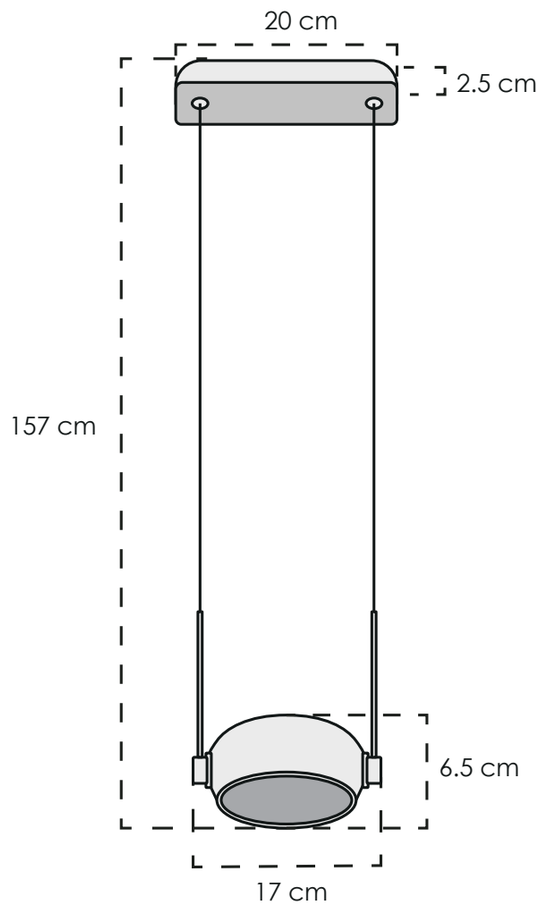

2CLTP693

MATERIAL	Metal y acríilco
COLOR	Blanco y dorado
PESO NETO	0.6 kg
FOCOS	1 led integrado
TEMPERATURA	3000° K
POTENCIA	6 W



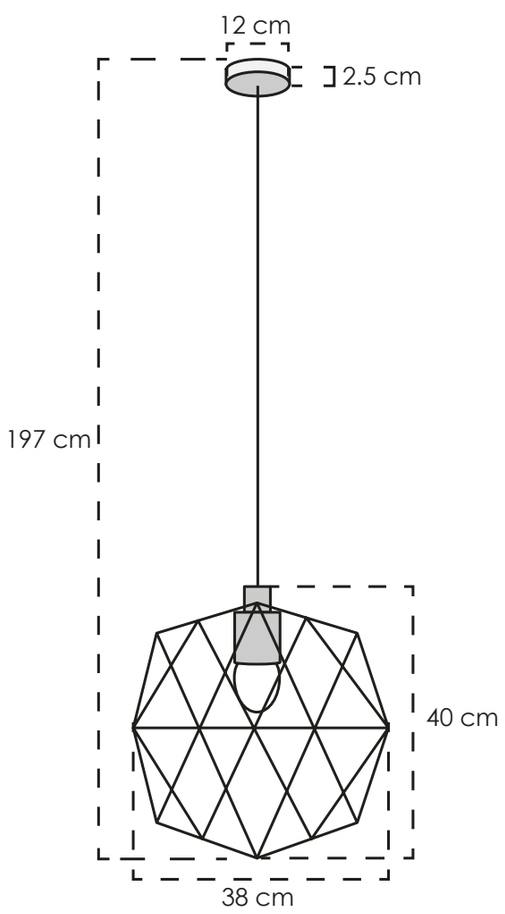

2CLTP689

MATERIAL	Metal
COLOR	Dorado y negro
PESO NETO	0.8 kg
FOCOS	1 E26
TEMPERATURA	3000° K
POTENCIA	6 W

CLASS

CLASS 2026: COLGANTES

Regresar al inicio



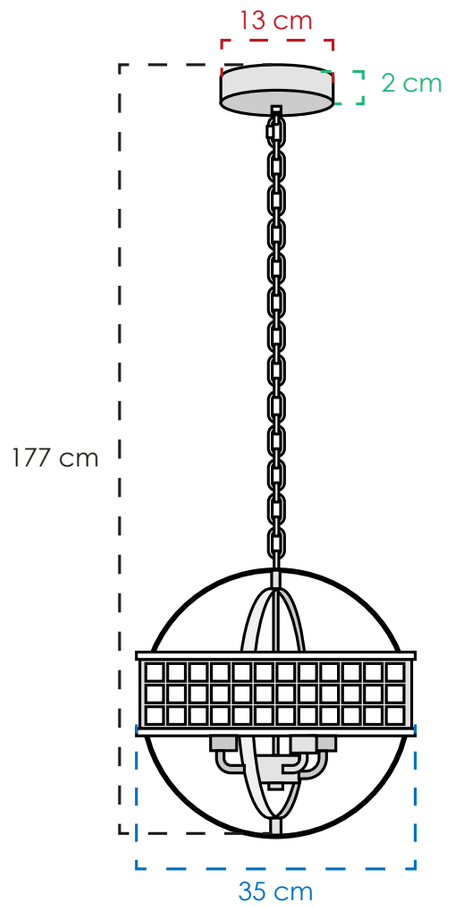

2CLAT41

MATERIAL	Material 1 y 2
COLOR	Color 1 y 2
PESO NETO	000 kg
FOCOS	000 foco
TEMPERATURA	3000° K
POTENCIA	0000 W



CLASS 2026: COLGANTES

Regresar al inicio

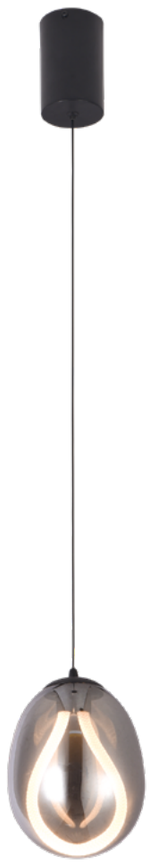

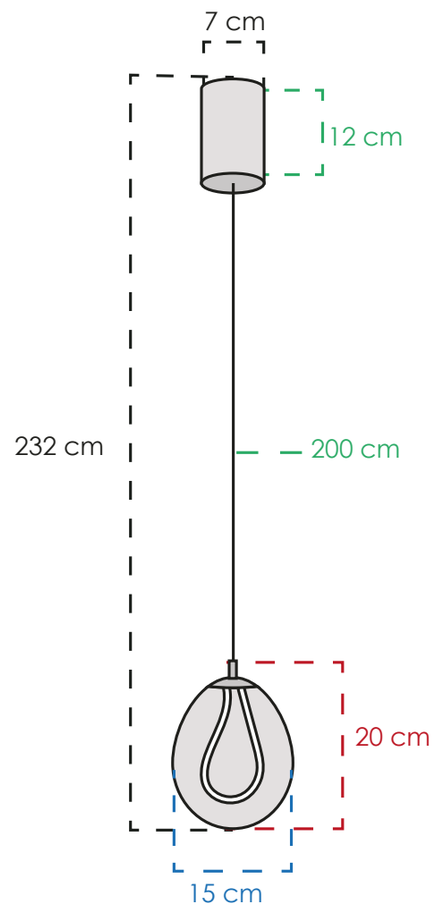

2CLTP696

MATERIAL	Metal y vidrio
COLOR	Negro y humo
PESO NETO	0.74 kg
FOCOS	1 led integrado
TEMPERATURA	3000° K
POTENCIA	6 W



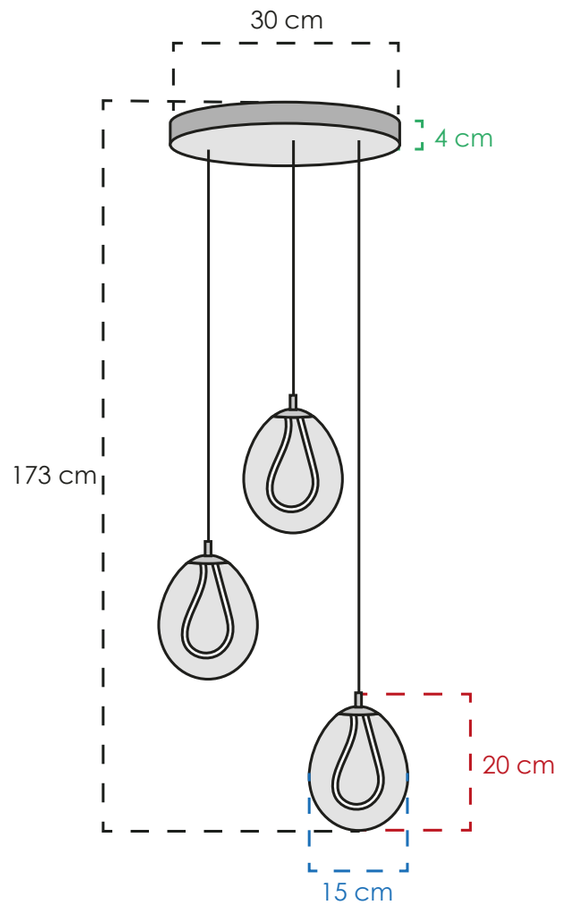

2CLTP697

MATERIAL	Metal y vidrio
COLOR	Negro y humo
PESO NETO	2.4 kg
FOCOS	3 leds integrados
TEMPERATURA	3000° K
POTENCIA	24 W



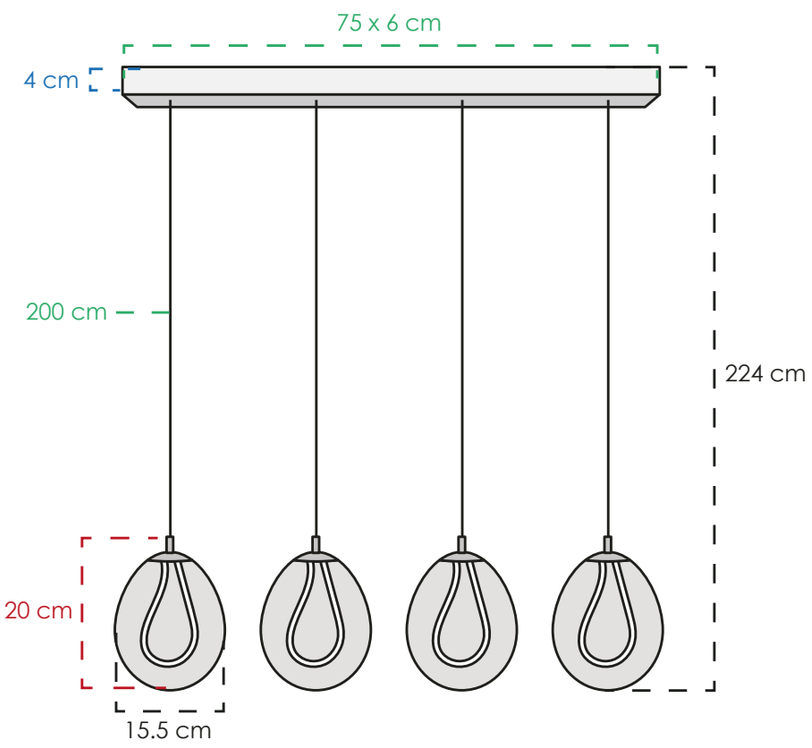

2CLTP698

MATERIAL	Metal y vidrio
COLOR	Negro y humo
PESO NETO	3.16 kg
FOCOS	4 leds integrados
TEMPERATURA	3000° K
POTENCIA	24 W

CLASS®

CLASS 2026: COLGANTES

Regresar al inicio



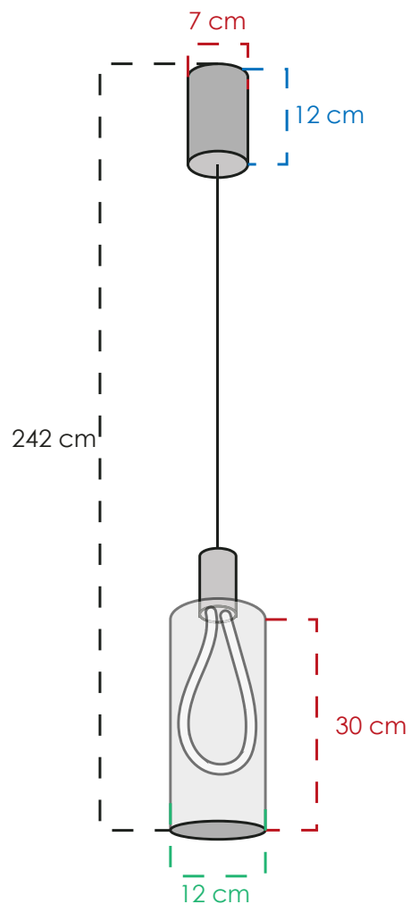

2CLTP694

MATERIAL	Metal y vidrio
COLOR	Negro y humo
PESO NETO	1.1 kg
FOCOS	1 led integrado
TEMPERATURA	3000° K
POTENCIA	6 W



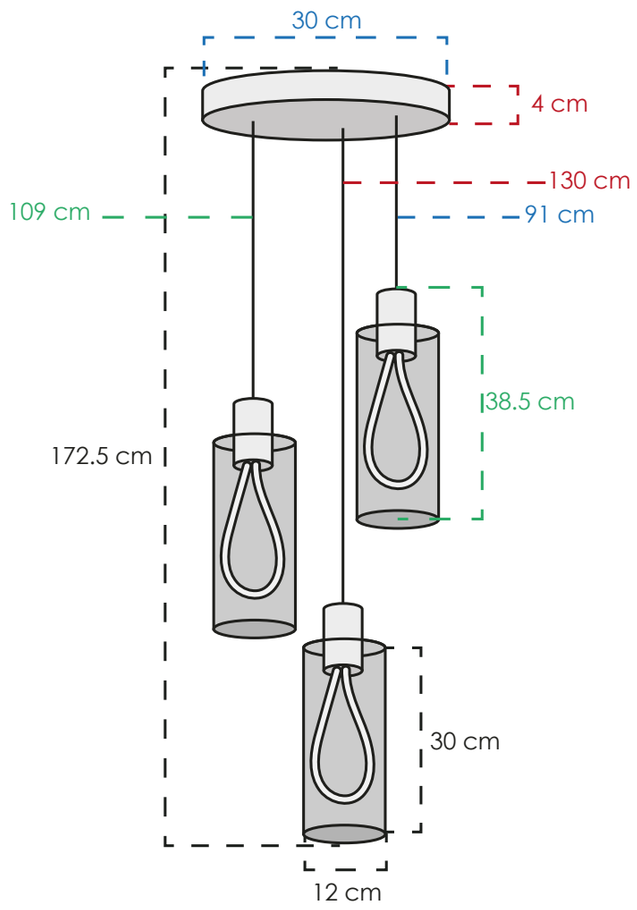

2CLTP695

MATERIAL	Metal y vidrio
COLOR	Negro y humo
PESO NETO	3 kg
FOCOS	3 leds integrados
TEMPERATURA	3000° K
POTENCIA	24 W



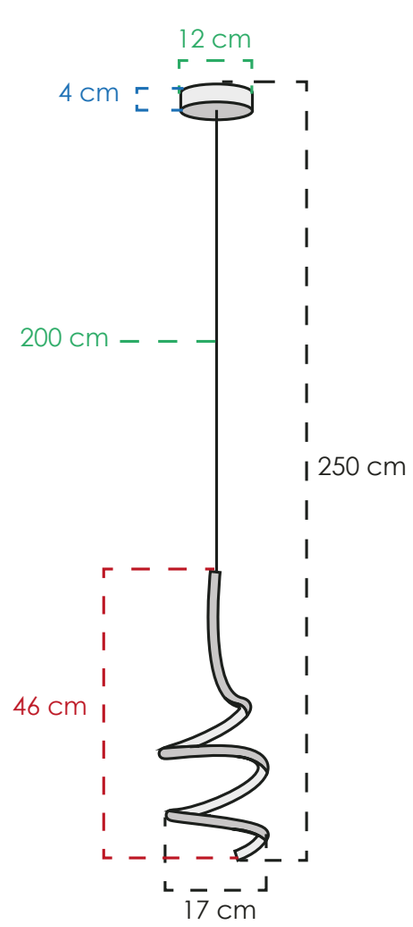

2CLTP647

MATERIAL	Metal y silicon
COLOR	Dorado y mate
PESO NETO	0.5 kg
FOCOS	1 led integrado
TEMPERATURA	3000° K
POTENCIA	18 W

CLASS®

CLASS 2026: COLGANTES

Regresar al inicio



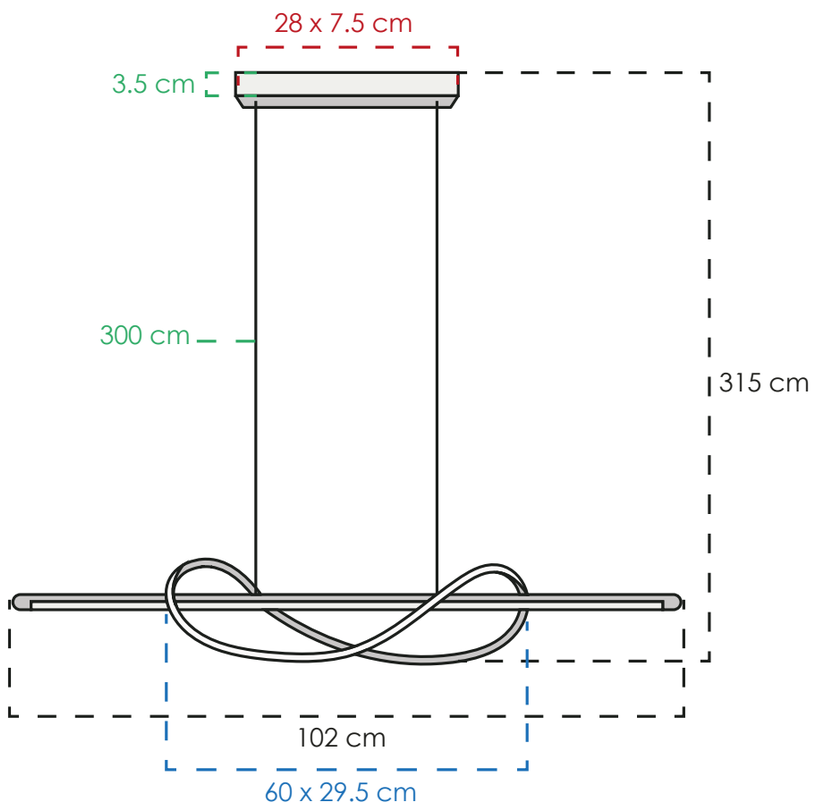

2CLTP648

MATERIAL	Metal y silicon
COLOR	Dorado y mate
PESO NETO	1 kg
FOCOS	2 leds integrados
TEMPERATURA	3000° K
POTENCIA	40 W



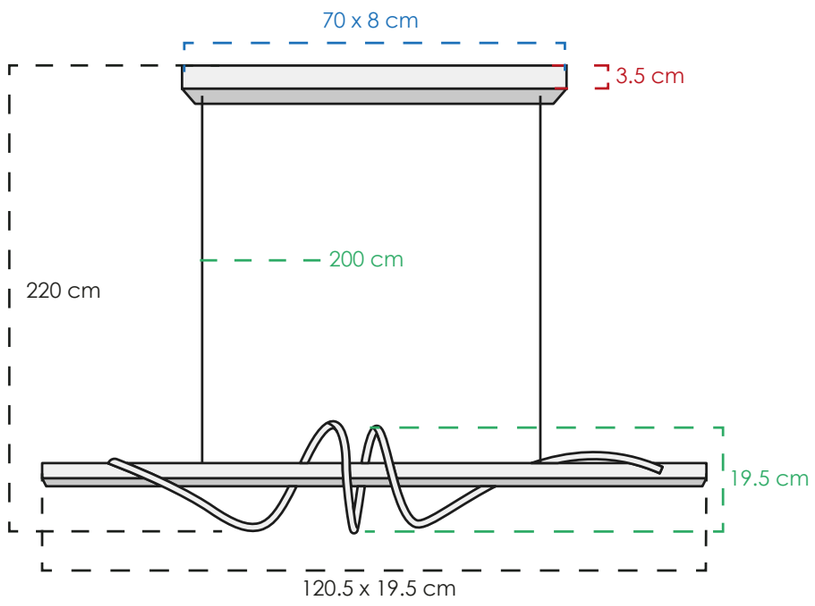

2CLTP646

MATERIAL	Metal y silicon
COLOR	Dorado y mate
PESO NETO	0.9 kg
FOCOS	2 leds integrados
TEMPERATURA	3000° K
POTENCIA	36 W

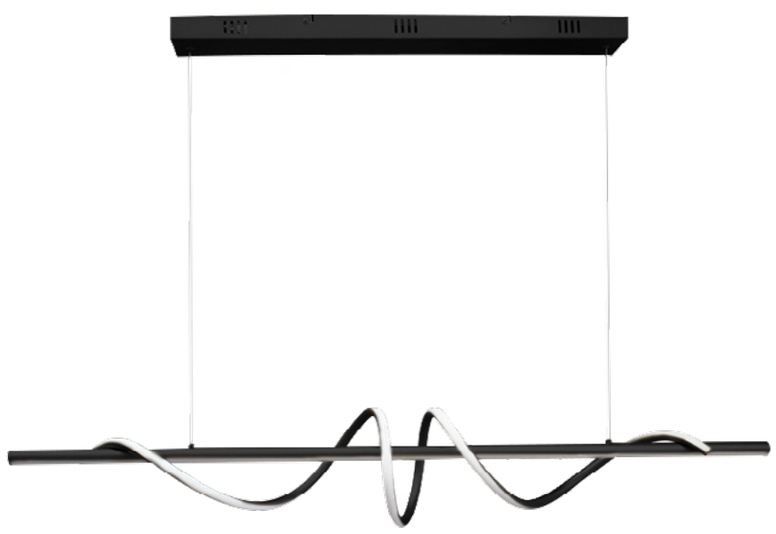

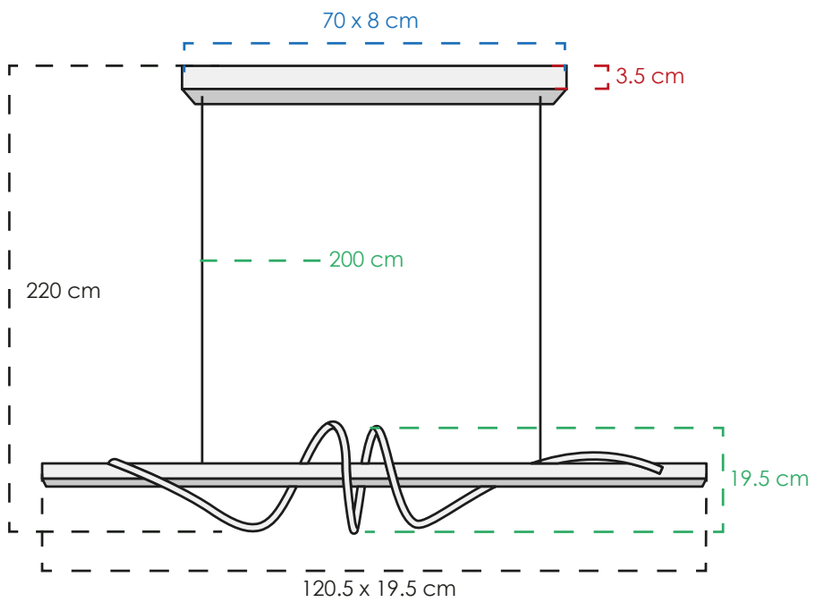

2CLTP765

MATERIAL	Metal y silicon
COLOR	Negro y mate
PESO NETO	0.9 kg
FOCOS	2 leds integrados
TEMPERATURA	3000° K
POTENCIA	36 W

CLASS®

CLASS 2026: COLGANTES

Regresar al inicio



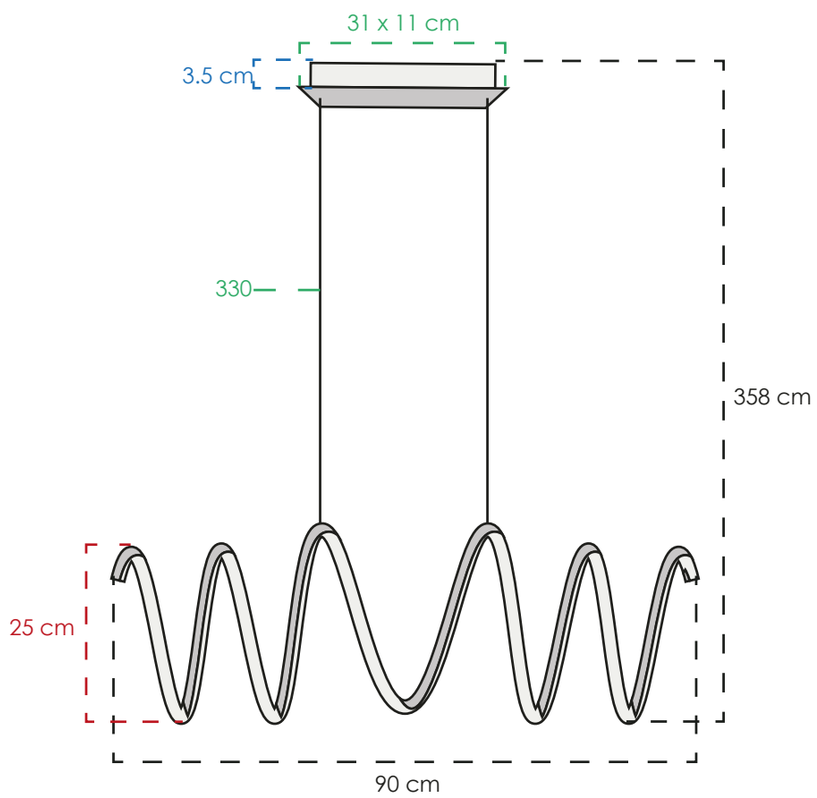

2CLTP645

MATERIAL	Metal y silicon
COLOR	Negro y mate
PESO NETO	1.4 kg
FOCOS	1 led integrado
TEMPERATURA	3000° K
POTENCIA	50 W



CLASS 2026: COLGANTES

Regresar al inicio



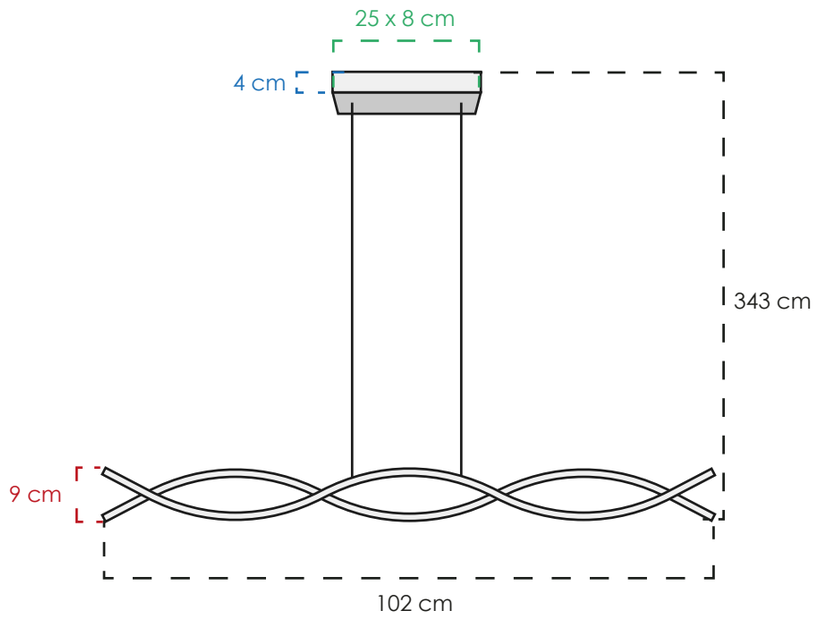

2CLTP643

MATERIAL	Metal y silicon
COLOR	Negro y mate
PESO NETO	1.2 kg
FOCOS	3 leds integrados
TEMPERATURA	3000° K
POTENCIA	43 W



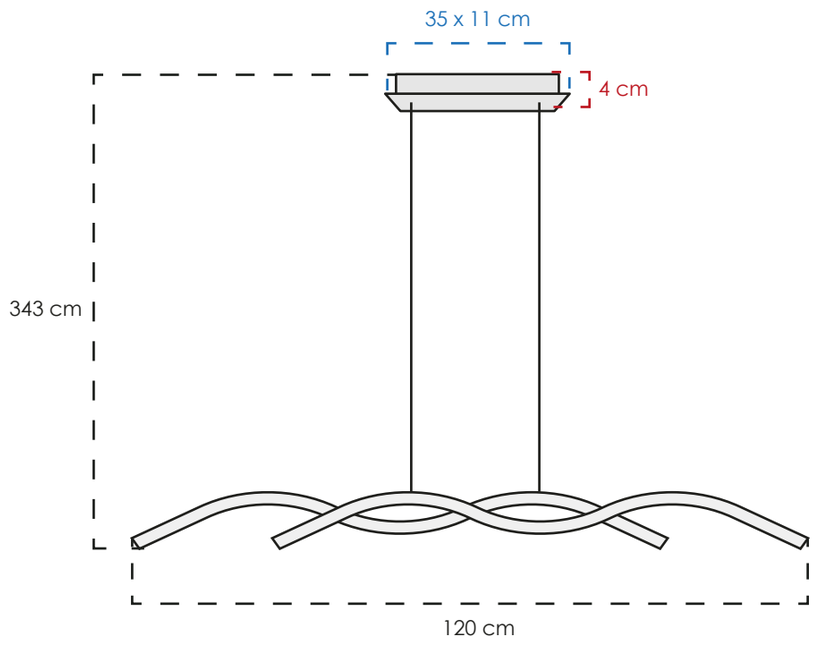

2CLTP703

MATERIAL	Metal y acrílico
COLOR	Negro y claro
PESO NETO	1.5 kg
FOCOS	2 leds integrados
TEMPERATURA	3000° K
POTENCIA	36 W



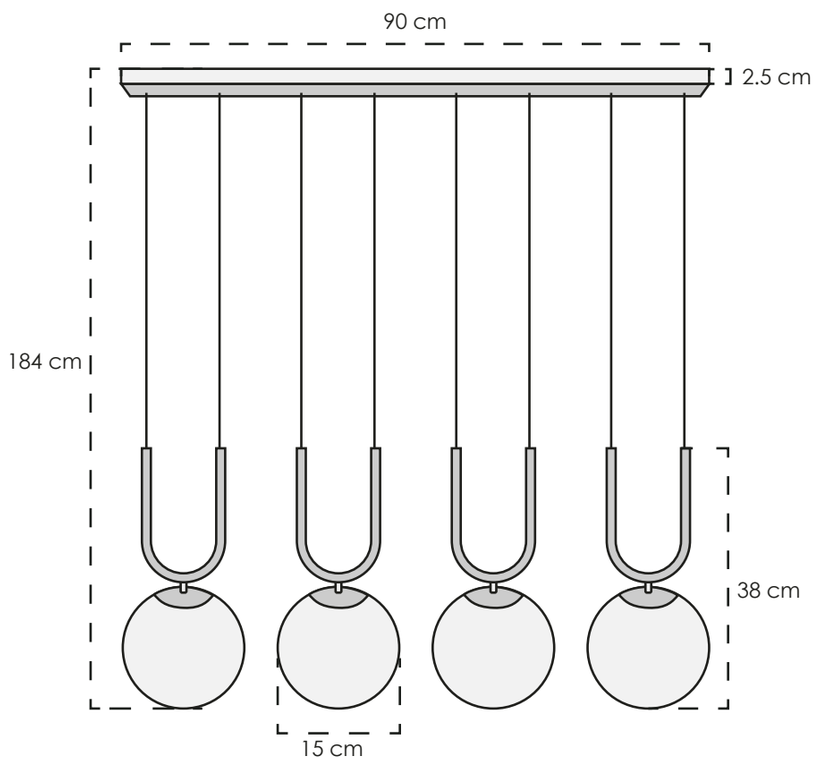

2CLTP686

MATERIAL	Metal y vidrio
COLOR	Cromo, negro, blanco
PESO NETO	3.3 kg
FOCOS	4 E26
TEMPERATURA	3000° K
POTENCIA	24 W

CLASS®

CLASS 2026: COLGANTES

Regresar al inicio



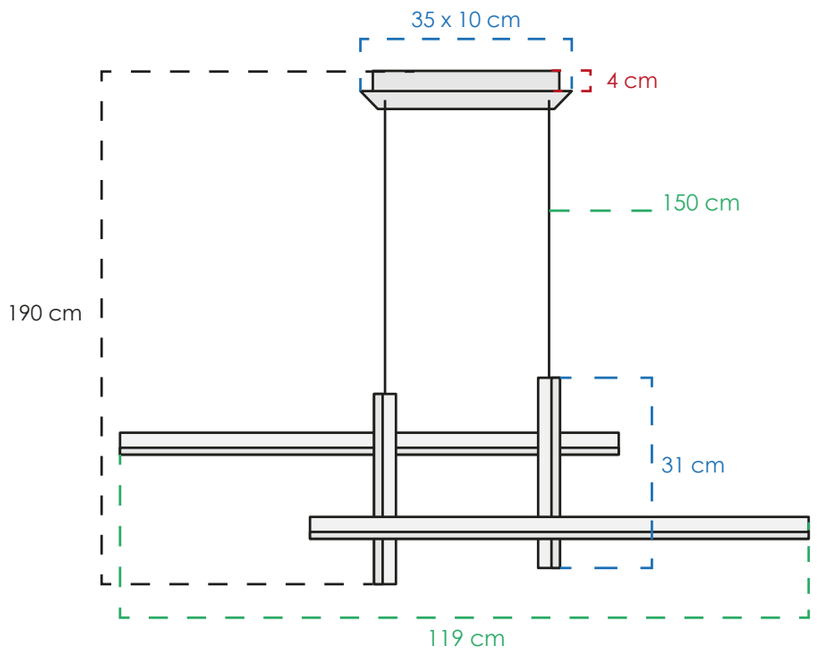

2CLTP710

MATERIAL	Metal y acrílico
COLOR	Negro y dorado
PESO NETO	1.7 kg
FOCOS	4 leds integrados
TEMPERATURA	3000° K
POTENCIA	40 W



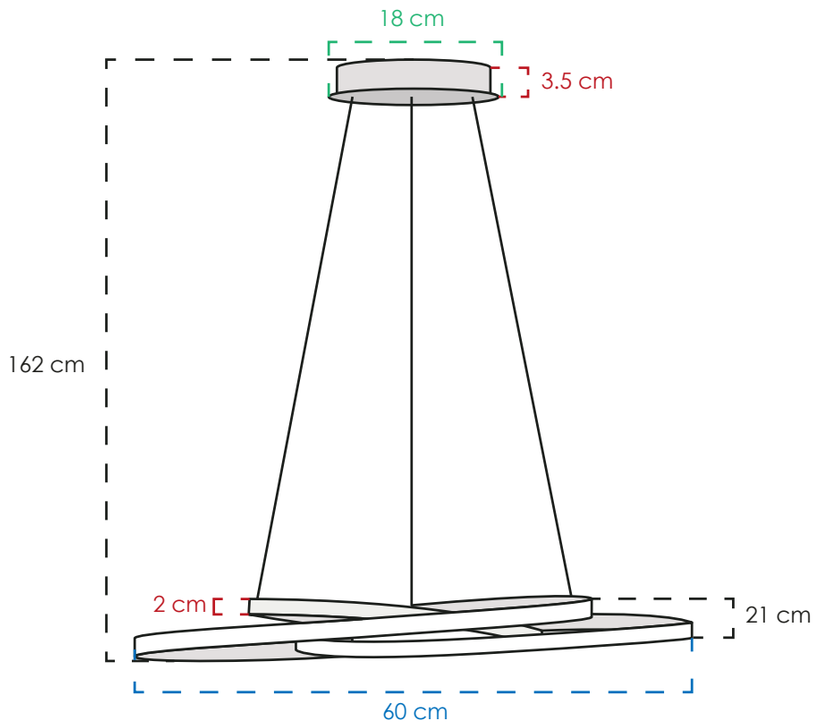

2CLTP641

MATERIAL	Metal y acrílico
COLOR	Negro y claro
PESO NETO	1.3 kg
FOCOS	1 led integrado
TEMPERATURA	3000° K
POTENCIA	56 W



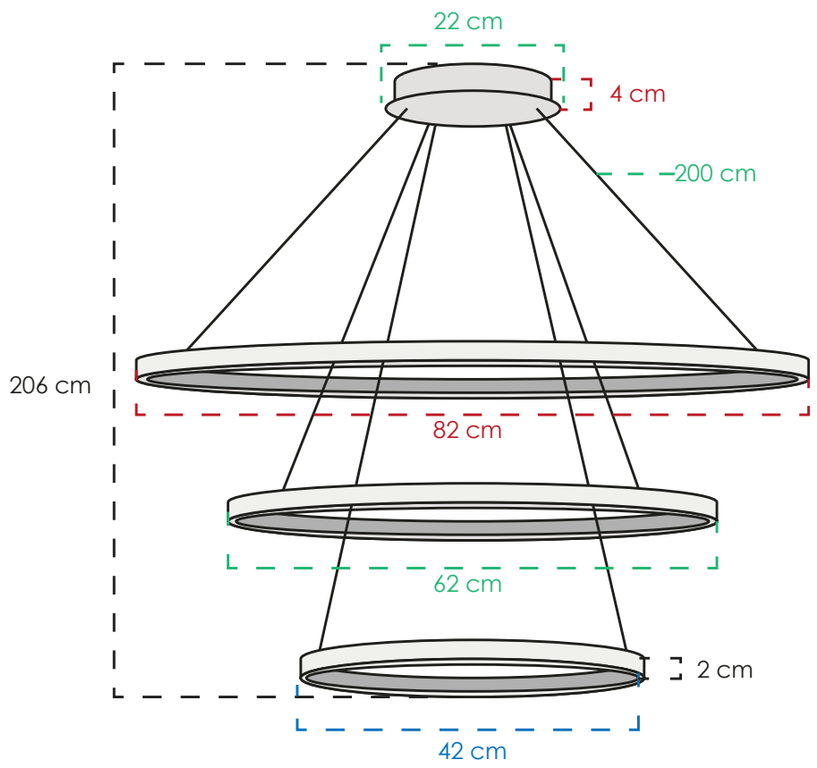

2CLTP644

MATERIAL	Metal y acrílico
COLOR	Negro y claro
PESO NETO	2 kg
FOCOS	3 leds integrados
TEMPERATURA	3000° K
POTENCIA	85 W

CLASS®

CLASS 2026: COLGANTES

Regresar al inicio



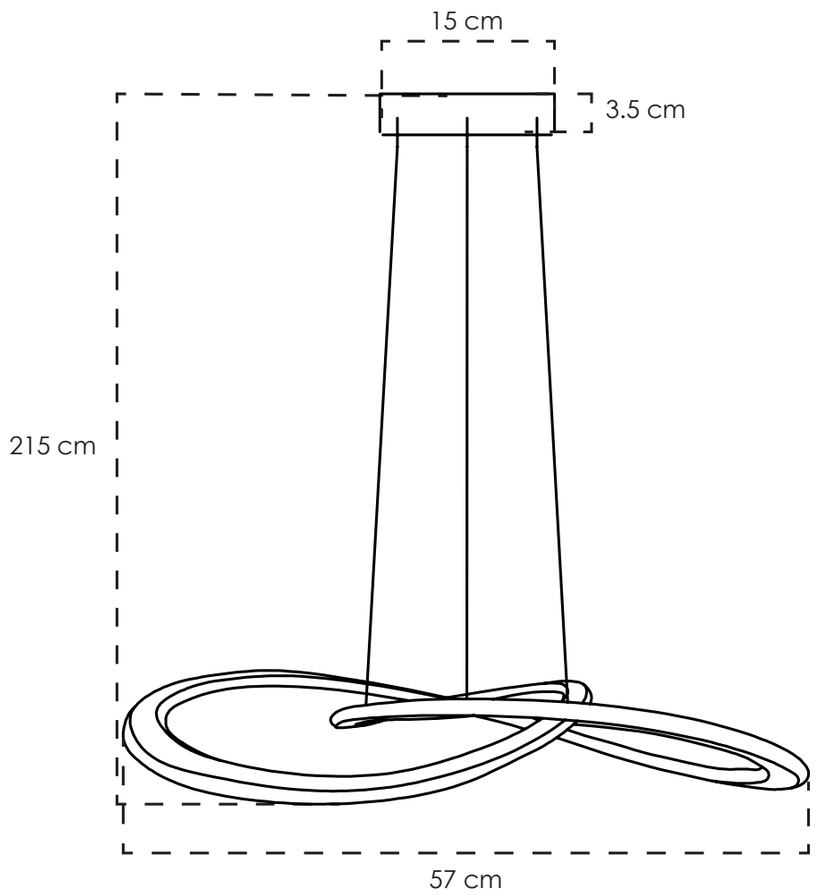

2CLTP649

MATERIAL	Metal y silicon
COLOR	Dorado y mate
PESO NETO	1.5 kg
FOCOS	1 led integrado
TEMPERATURA	3000° K
POTENCIA	34 W



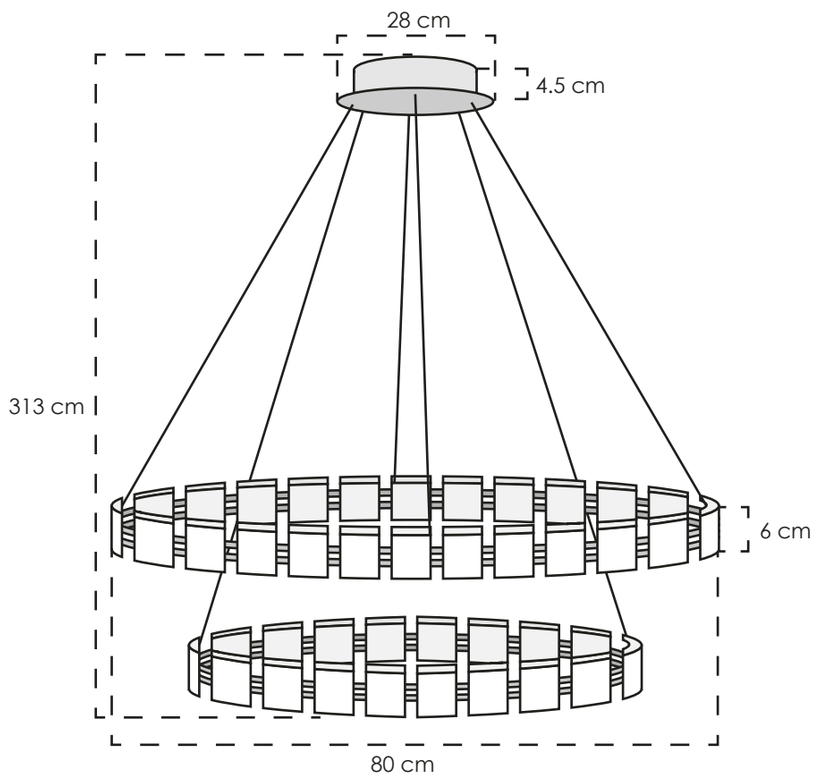

2CLTP706

MATERIAL	Metal y acrílico
COLOR	Negro y blanco
PESO NETO	2.45 kg
FOCOS	2 leds integrados
TEMPERATURA	3000° K
POTENCIA	150 W



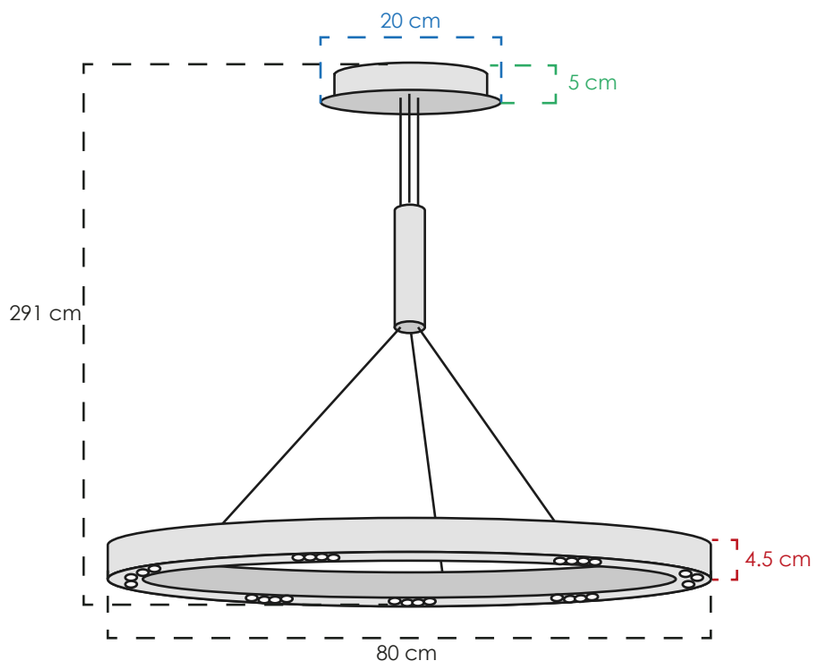

2CLTP654

MATERIAL	Metal y acrílico
COLOR	Negro y mate
PESO NETO	3.35 kg
FOCOS	1 led integrado
TEMPERATURA	3000° K
POTENCIA	28 W

CLASS

CLASS 2026: COLGANTES

Regresar al inicio



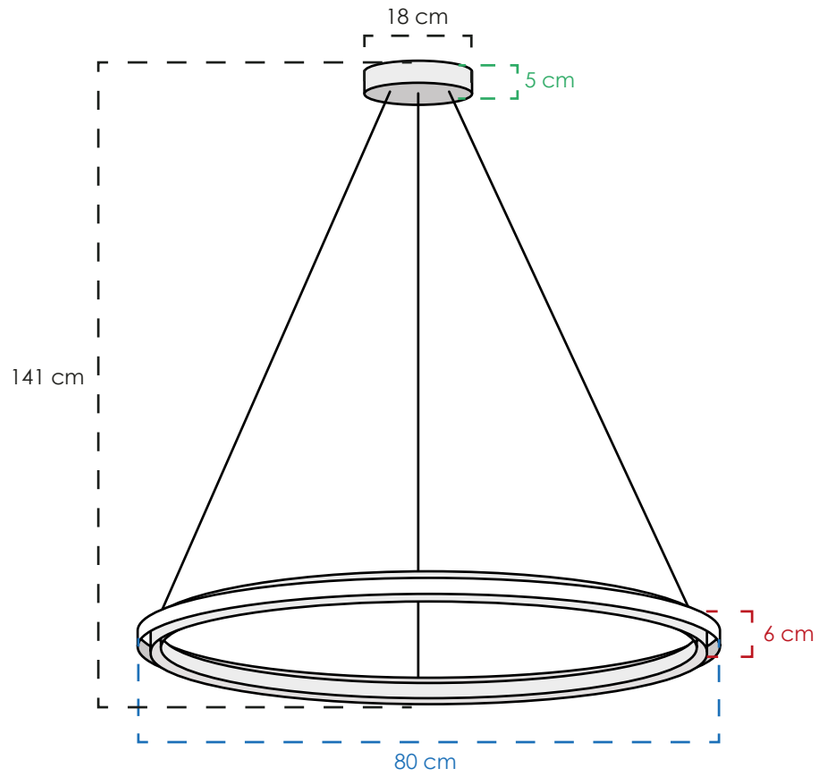

2CLDI96

MATERIAL	Metal
COLOR	Negro y dorado
PESO NETO	4 kg
FOCOS	1 led integrado
TEMPERATURA	3000° K
POTENCIA	60 W



CLASS 2026: COLGANTES

Regresar al inicio



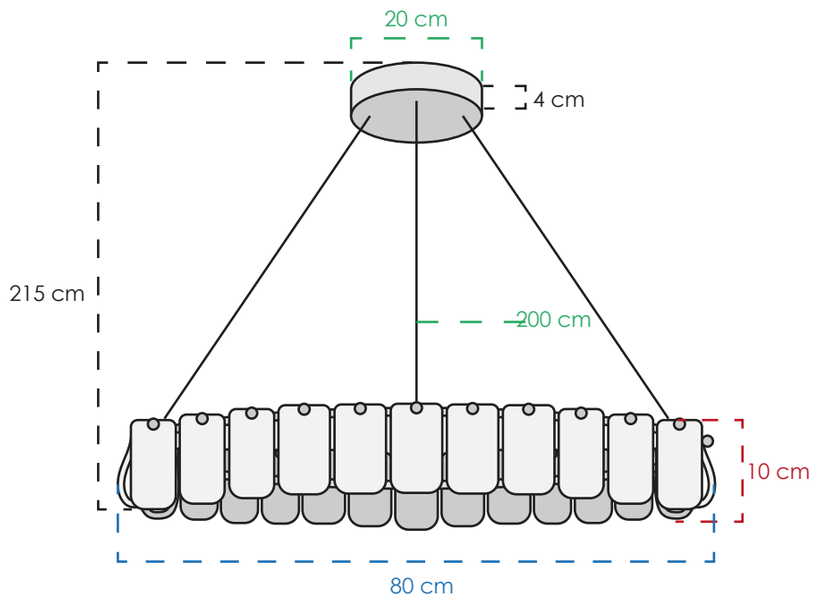

2CLTP752

MATERIAL	Metal y vidrio
COLOR	Cromo, claro, blanco
PESO NETO	11.3 kg
FOCOS	1 led integrado
TEMPERATURA	3 cambios de luz
POTENCIA	88 W



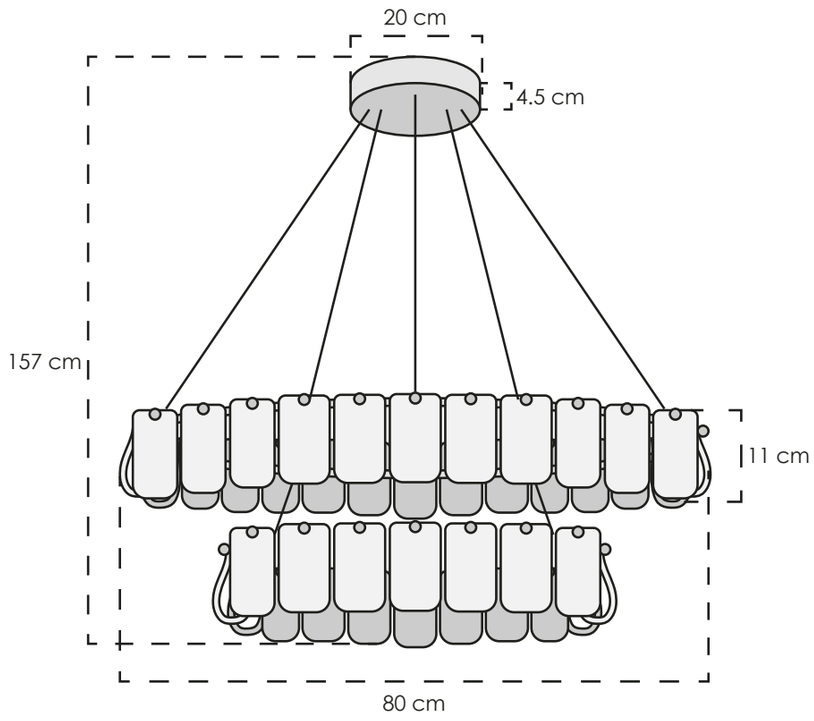

2CLTP753

MATERIAL	Metal y vidrio
COLOR	Cromo, claro, blanco
PESO NETO	16.3 kg
FOCOS	2 leds integrados
TEMPERATURA	3 cambios de luz
POTENCIA	140 W



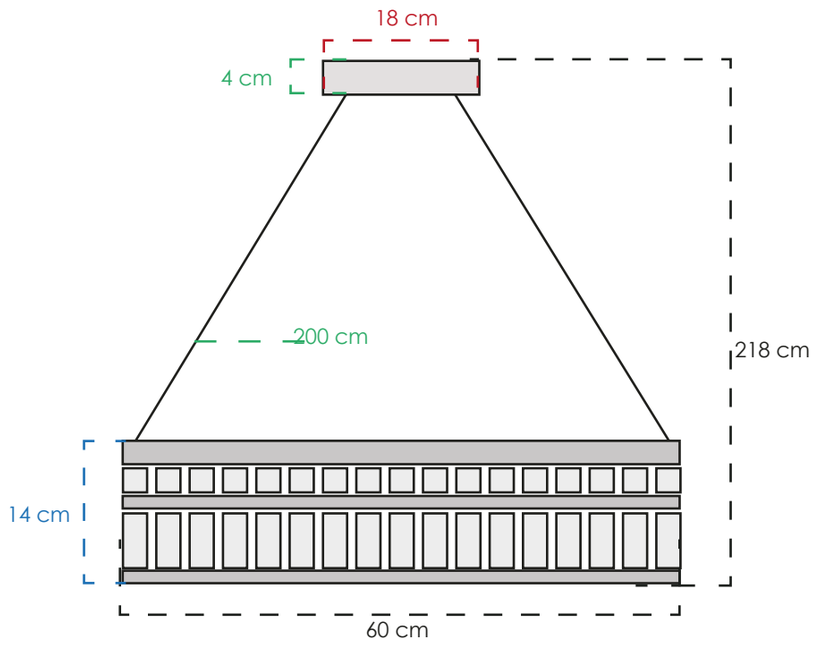

2CLTP757

MATERIAL	Metal y cristal
COLOR	Dorado y claro
PESO NETO	10.3 kg
FOCOS	1 led integrado
TEMPERATURA	3 cambios de luz
POTENCIA	41 W

CLASS®

CLASS 2026: COLGANTES

Regresar al inicio



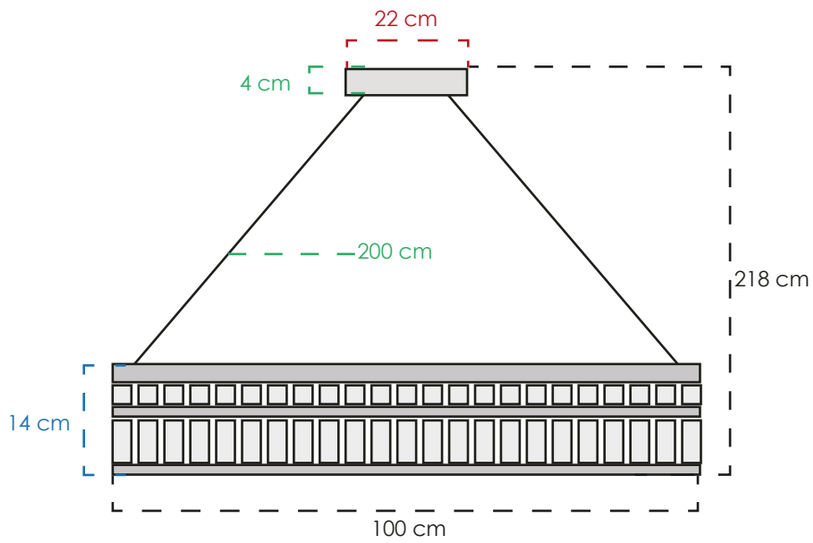

2CLTP758

MATERIAL	Metal y cristal
COLOR	Dorado y claro
PESO NETO	14.3 kg
FOCOS	1 led integrado
TEMPERATURA	3 cambios de luz
POTENCIA	71 W



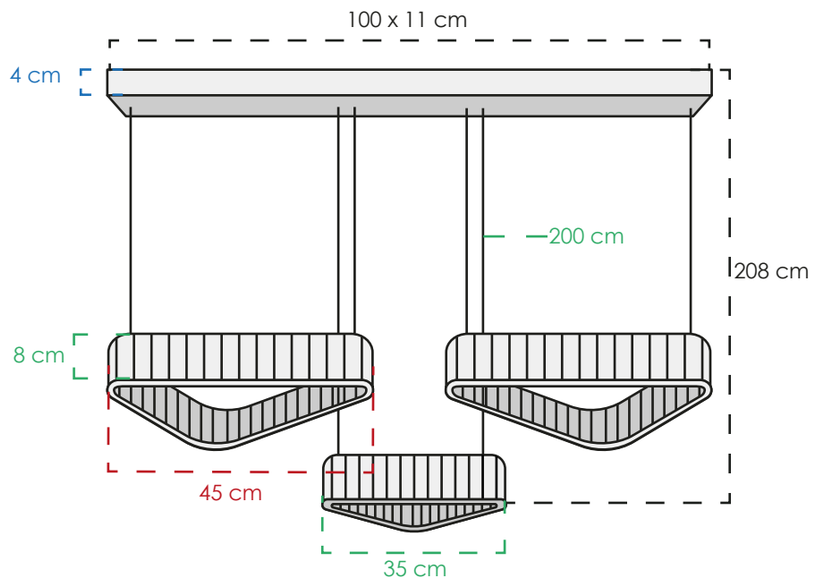

2CLTP762

MATERIAL	Metal y cristal
COLOR	Dorado y claro
PESO NETO	16.3 kg
FOCOS	3 leds integrados
TEMPERATURA	3 cambios de luz
POTENCIA	50 W



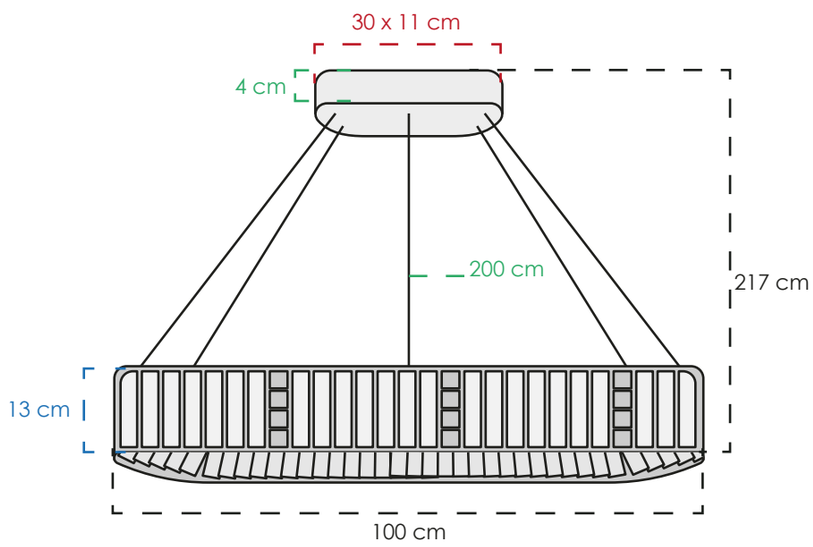

2CLTP754

MATERIAL	Metal y cristal
COLOR	Dorado y claro
PESO NETO	16.3 kg
FOCOS	1 led integrado
TEMPERATURA	3 cambios de luz
POTENCIA	50 W

CLASS

CLASS 2026: COLGANTES

Regresar al inicio



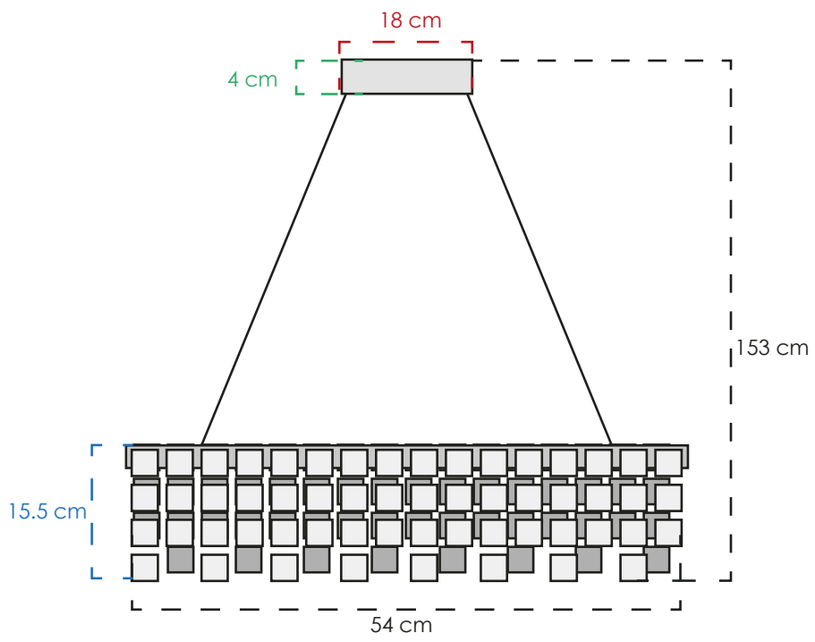

2CLTP760

MATERIAL	Metal y cristal
COLOR	Dorado y claro
PESO NETO	10.3 kg
FOCOS	8 E14
TEMPERATURA	3000° K
POTENCIA	48 W



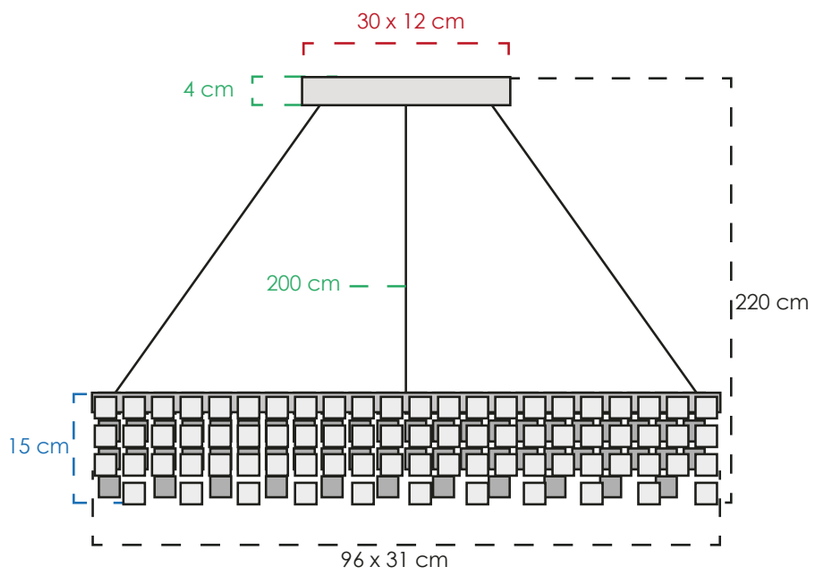

2CLTP761

MATERIAL	Metal y cristal
COLOR	Dorado y claro
PESO NETO	13.3 kg
FOCOS	12 E14
TEMPERATURA	3000° K
POTENCIA	72 W



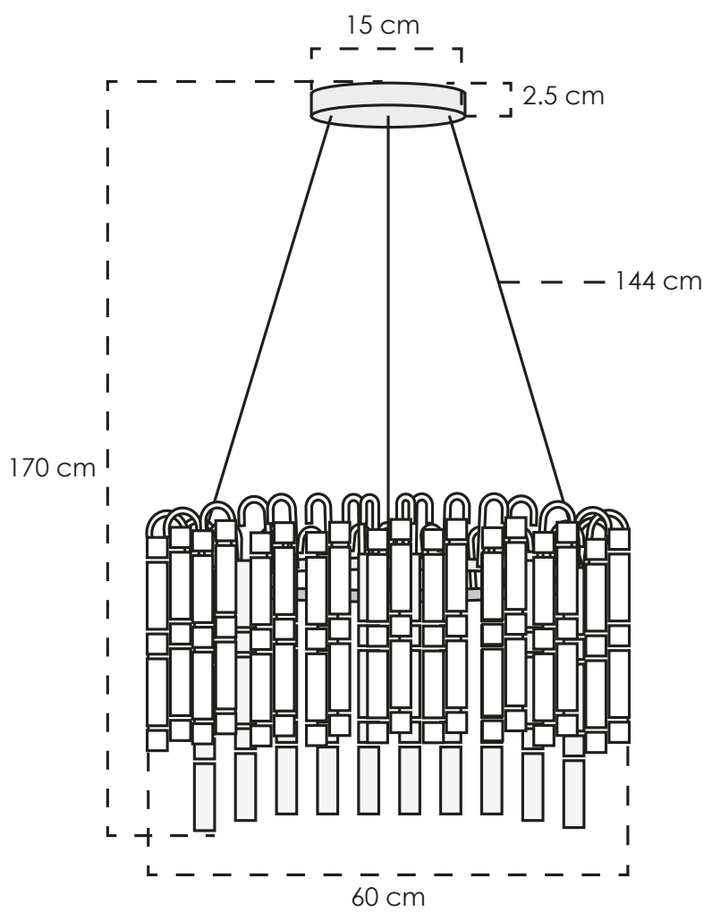

2CLTP661

MATERIAL	Metal y cristal
COLOR	Dorado y claro
PESO NETO	15.2 kg
FOCOS	12 G9
TEMPERATURA	3000° K
POTENCIA	72 W

CLASS

CLASS 2026: COLGANTES

Regresar al inicio



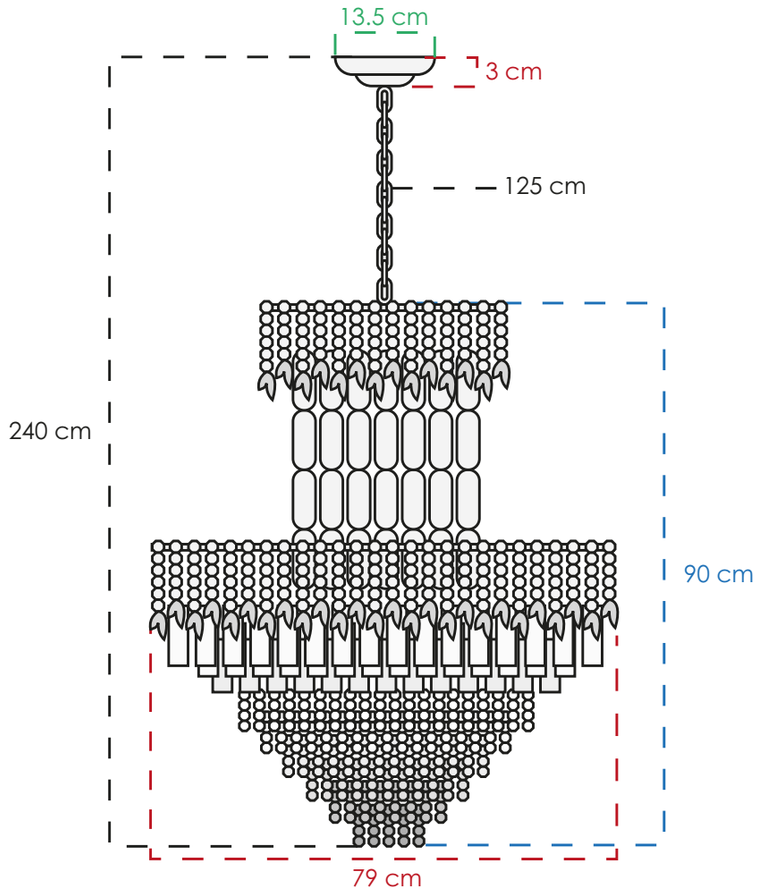

2CLTP660

MATERIAL	Metal y cristal
COLOR	Dorado y claro
PESO NETO	24.4 kg
FOCOS	22 E14
TEMPERATURA	3000° K
POTENCIA	168 W



CLASS 2026: COLGANTES

Regresar al inicio



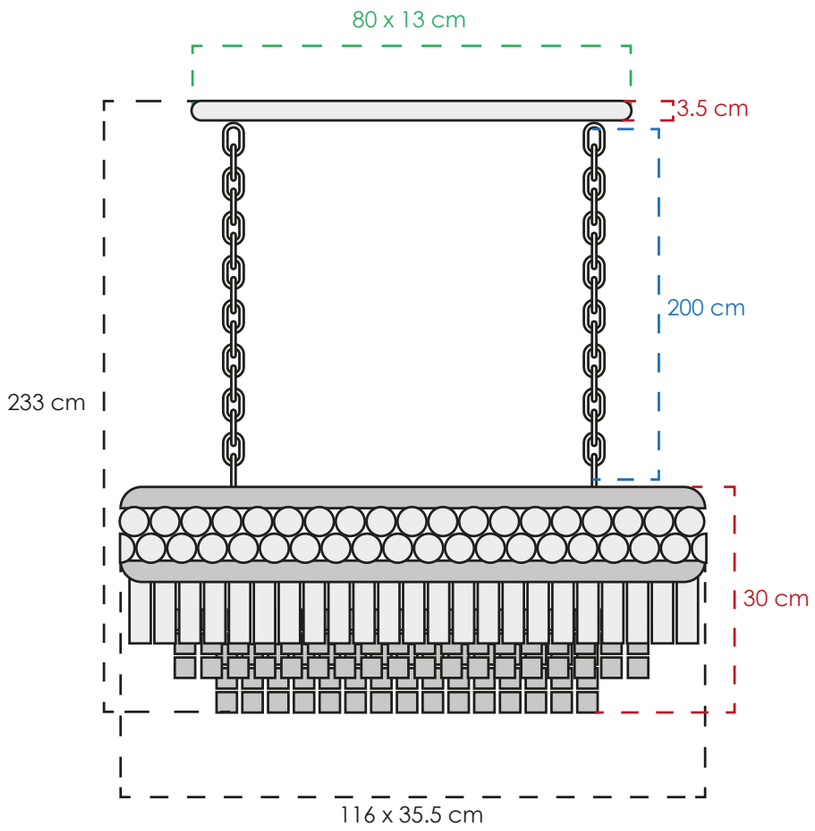

2CLTP659

MATERIAL	Metal y cristal
COLOR	Dorado y claro
PESO NETO	25 kg
FOCOS	17 E14
TEMPERATURA	3000° K
POTENCIA	102 W



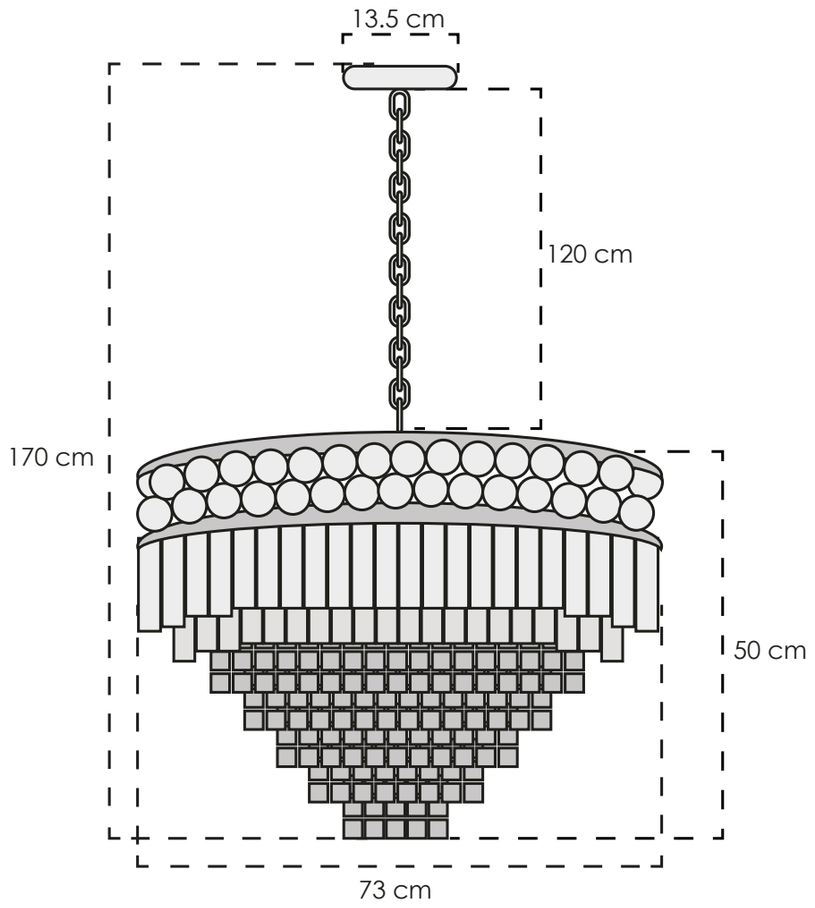

2CLTP658

MATERIAL	Metal y cristal
COLOR	Dorado y claro
PESO NETO	27 kg
FOCOS	22 E14
TEMPERATURA	3000° K
POTENCIA	132 W



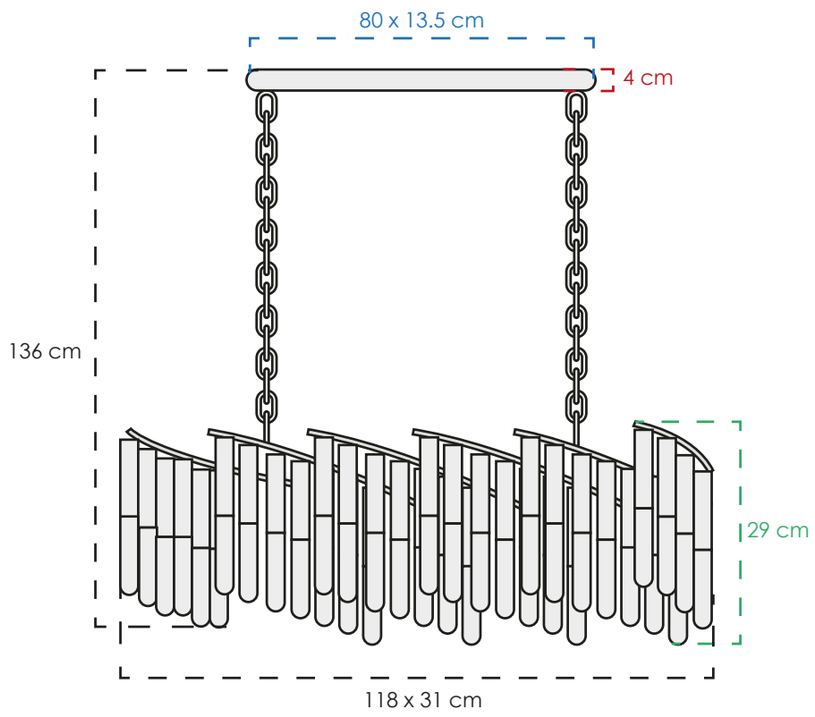

2CLTP657

MATERIAL	Metal y cristal
COLOR	Dorado y claro
PESO NETO	19 kg
FOCOS	12 E14
TEMPERATURA	3000° K
POTENCIA	72 W

CLASS®

CLASS 2026: COLGANTES

Regresar al inicio



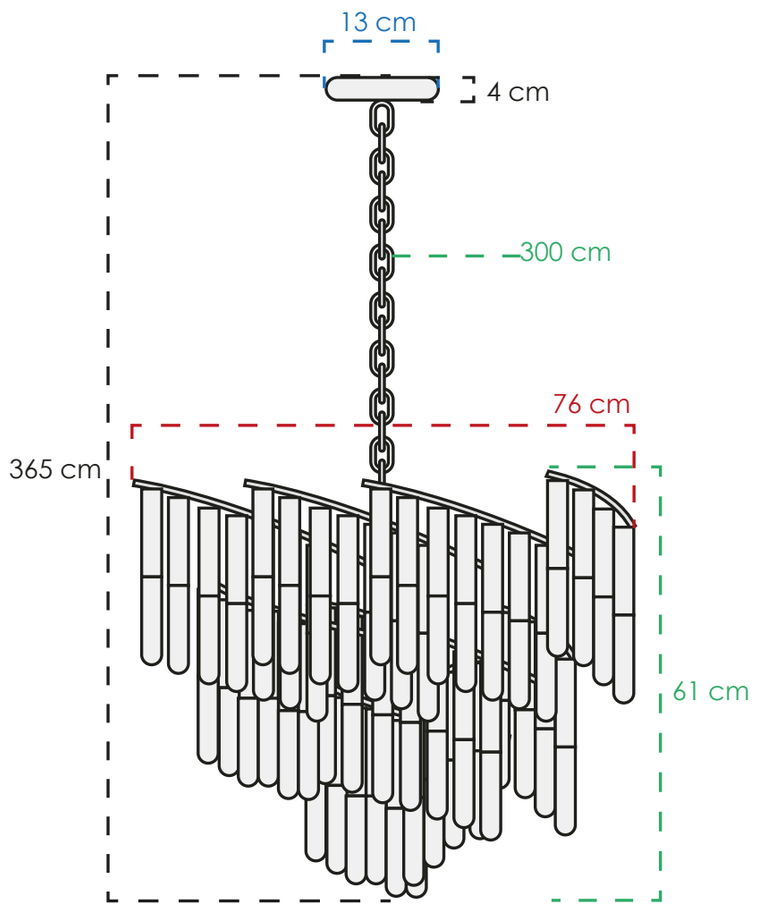

2CLTP656

MATERIAL	Metal y cristal
COLOR	Dorado y claro
PESO NETO	10.2 kg
FOCOS	26 E14
TEMPERATURA	3000° K
POTENCIA	156 W



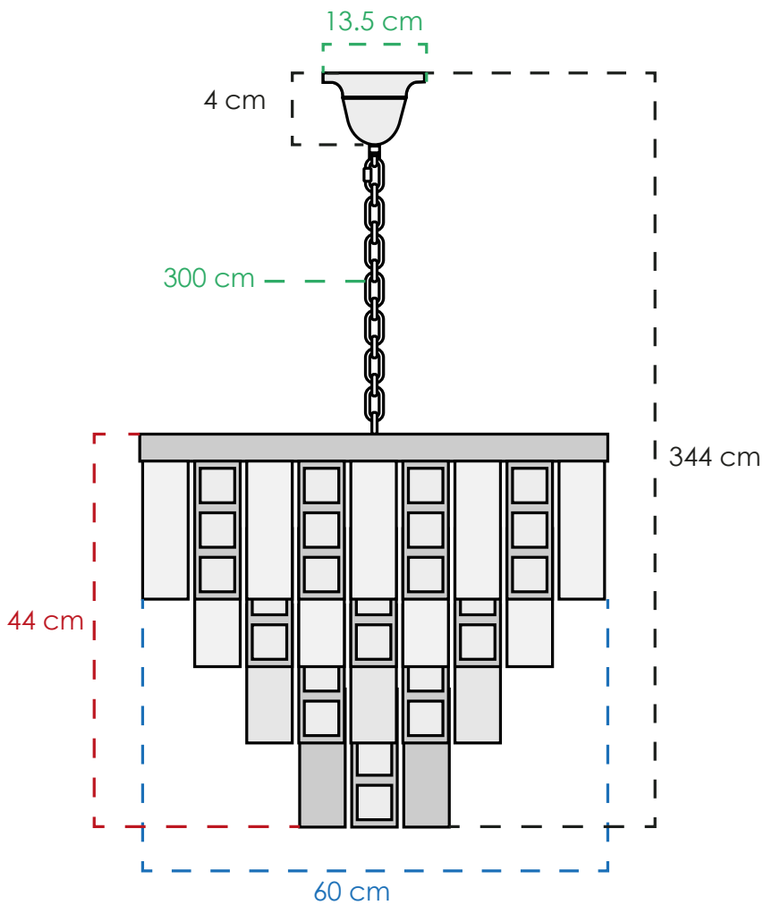

2CLTP750

MATERIAL	Metal y cristal
COLOR	Dorado y claro
PESO NETO	13 kg
FOCOS	12 E14
TEMPERATURA	3000° K
POTENCIA	72 W



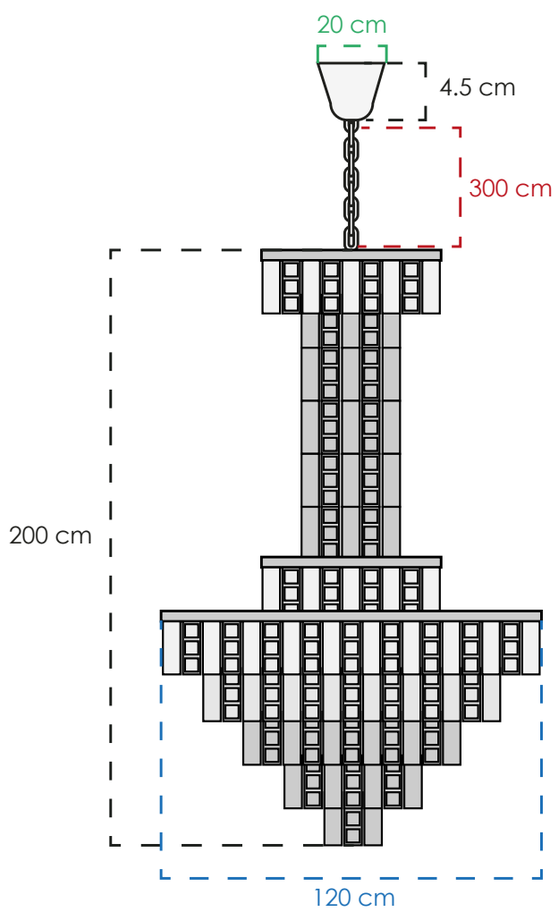

2CLTP751

MATERIAL	Metal y cristal
COLOR	Dorado y claro
PESO NETO	93 kg
FOCOS	58 E14
TEMPERATURA	3000° K
POTENCIA	348 W

CLASS®

CLASS 2026: COLGANTES

Regresar al inicio



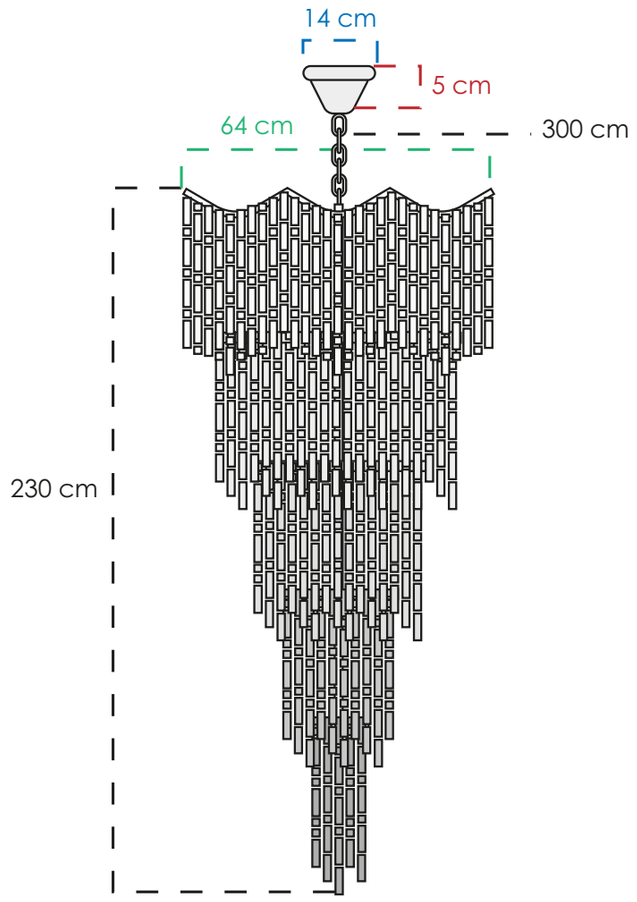

2CLTP655

MATERIAL	Metal y cristal
COLOR	Dorado y claro
PESO NETO	13 kg
FOCOS	27 E14
TEMPERATURA	3000° K
POTENCIA	162 W



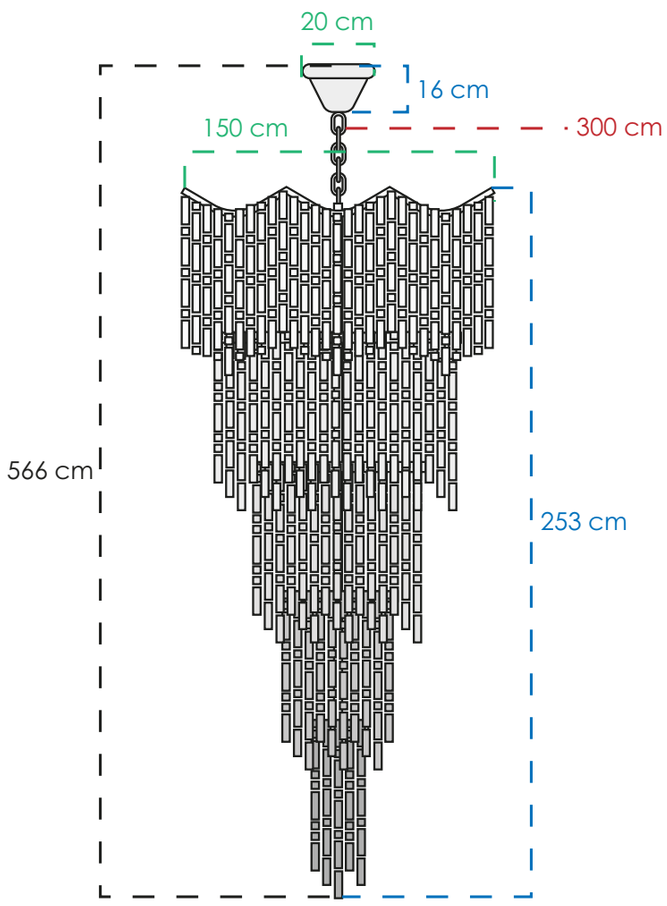

2CLTP765

MATERIAL	Metal y cristal
COLOR	Dorado y claro
PESO NETO	183 kg
FOCOS	71 E14
TEMPERATURA	3000° K
POTENCIA	284 W



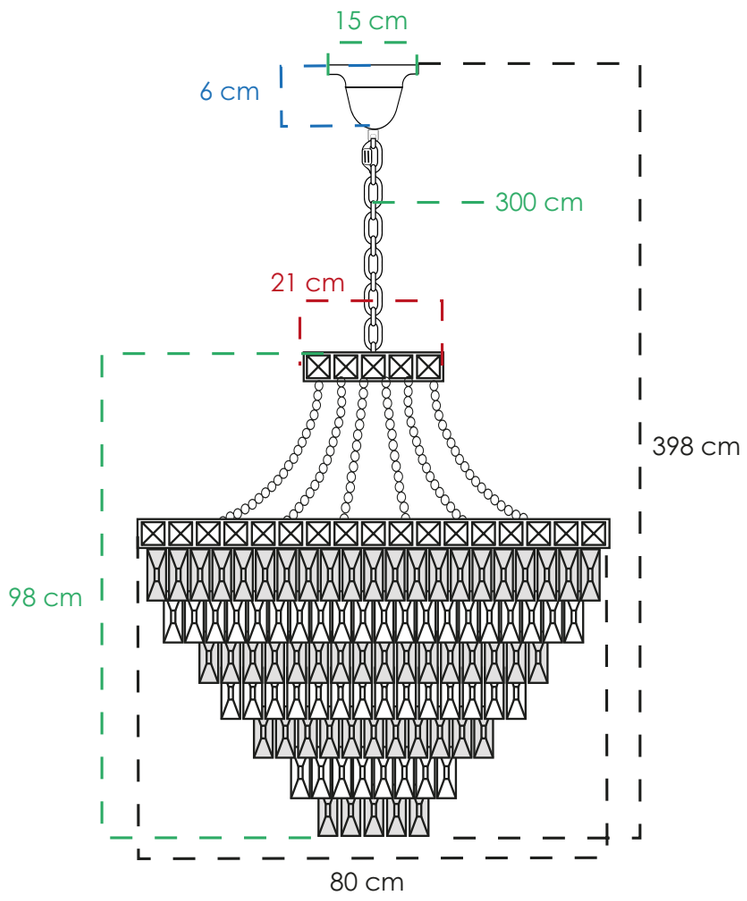

2COC02

MATERIAL	Metal y cristal
COLOR	Cromo y claro
PESO NETO	29 kg
FOCOS	13 E14
TEMPERATURA	3000° K
POTENCIA	65 W

CLASS®

CLASS 2026: COLGANTES

Regresar al inicio



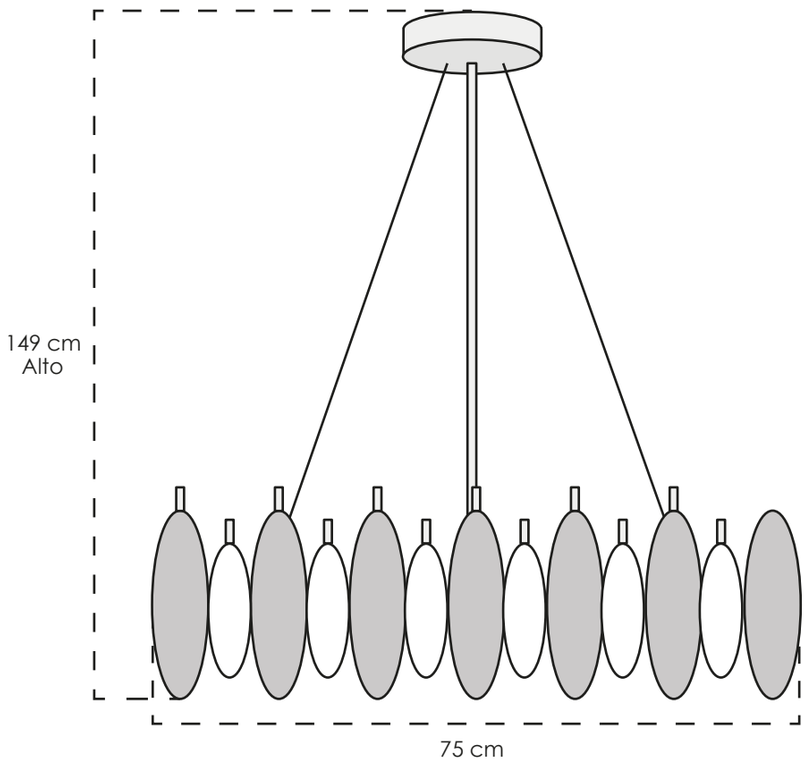

2CLAT84

MATERIAL	Metal y cristal
COLOR	Dorado, claro, humo
PESO NETO	22.3 kg
FOCOS	10 E14
TEMPERATURA	3000° K
POTENCIA	32 W



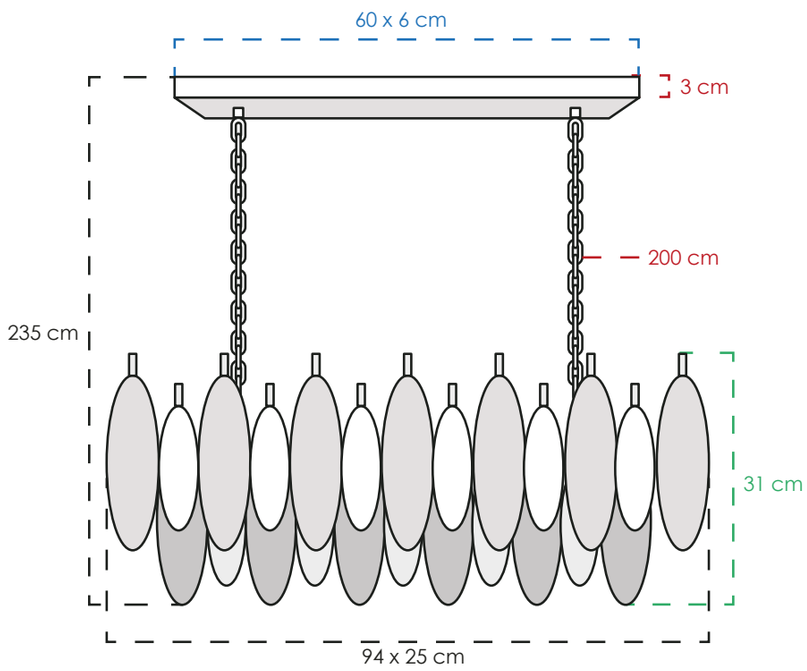

2CLAT85

MATERIAL	Metal y cristal
COLOR	Dorado, claro, humo
PESO NETO	18.5 kg
FOCOS	5 E14
TEMPERATURA	3000° K
POTENCIA	48 W



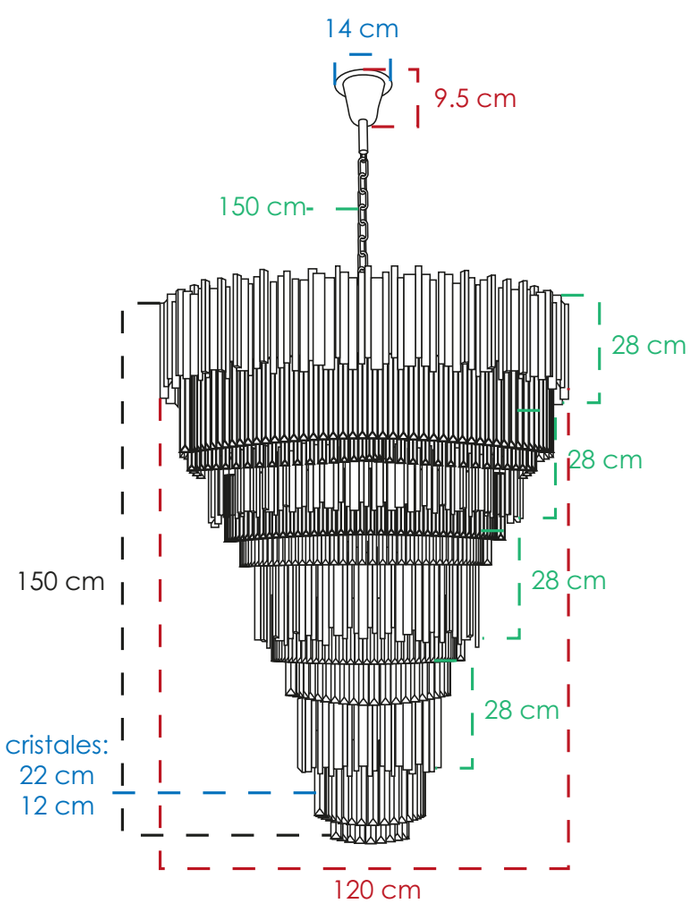

2CLAT06

MATERIAL	Metal y cristal
COLOR	Dorado y claro
PESO NETO	118.7 kg
FOCOS	60 E14
TEMPERATURA	3000° K
POTENCIA	160 W

CLASS®

CLASS 2026: COLGANTES

Regresar al inicio



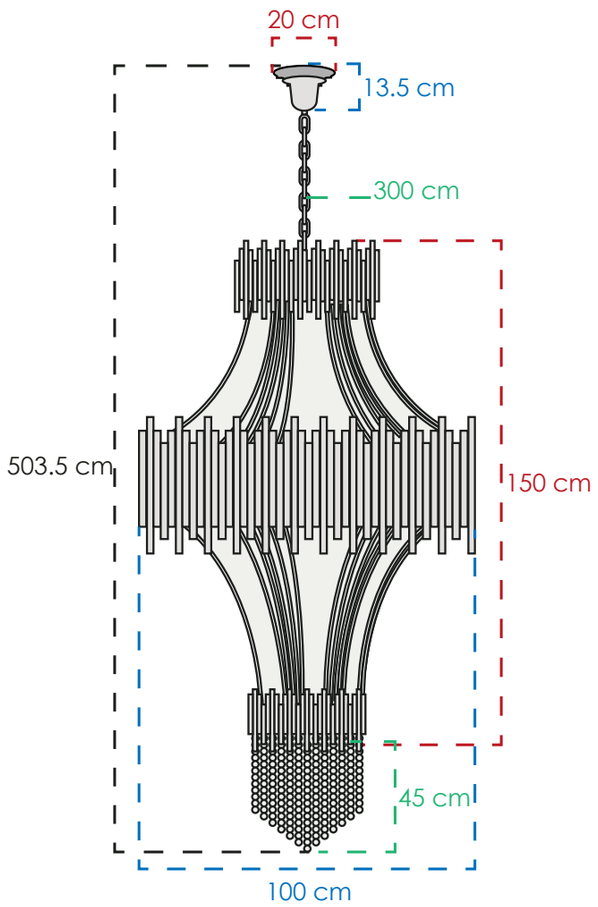

2CLAT01

MATERIAL	Metal y cristal
COLOR	Dorado y claro
PESO NETO	73 kg
FOCOS	46 E14
TEMPERATURA	3000° K
POTENCIA	230 W

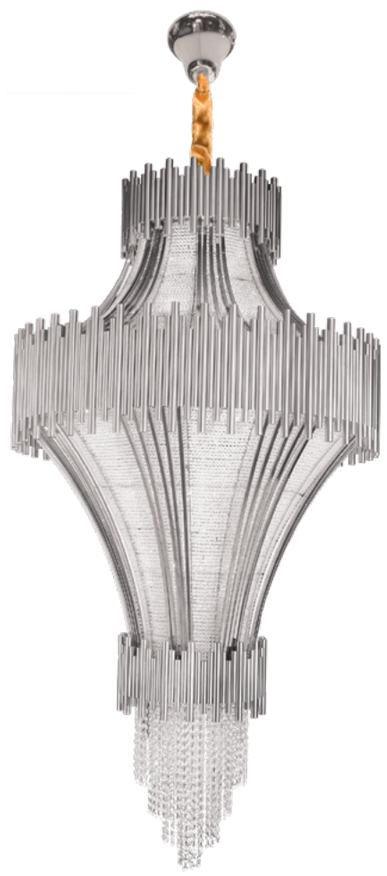

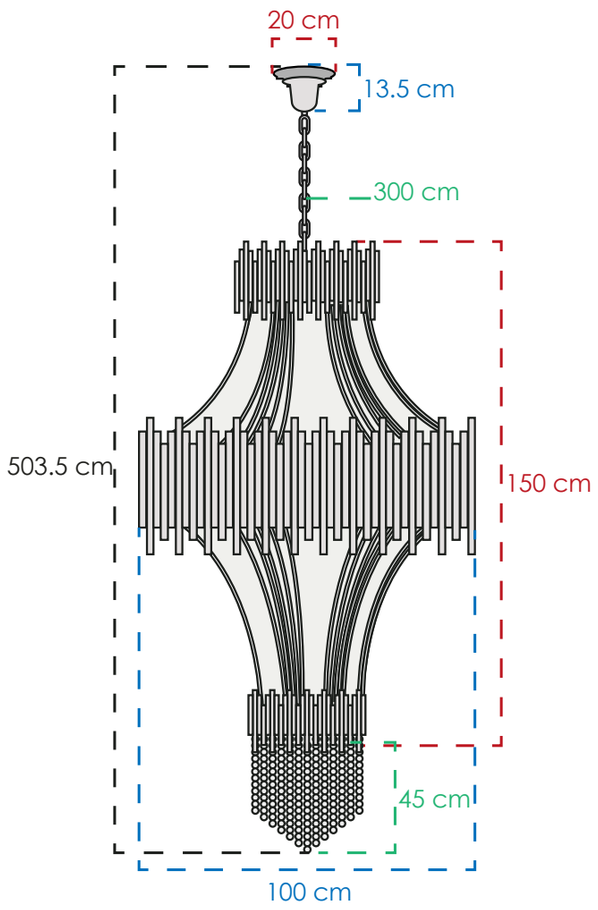

2CLAT05

MATERIAL	Metal y cristal
COLOR	Níquel sat. y cromo
PESO NETO	73 kg
FOCOS	46 E14
TEMPERATURA	3000° K
POTENCIA	230 W



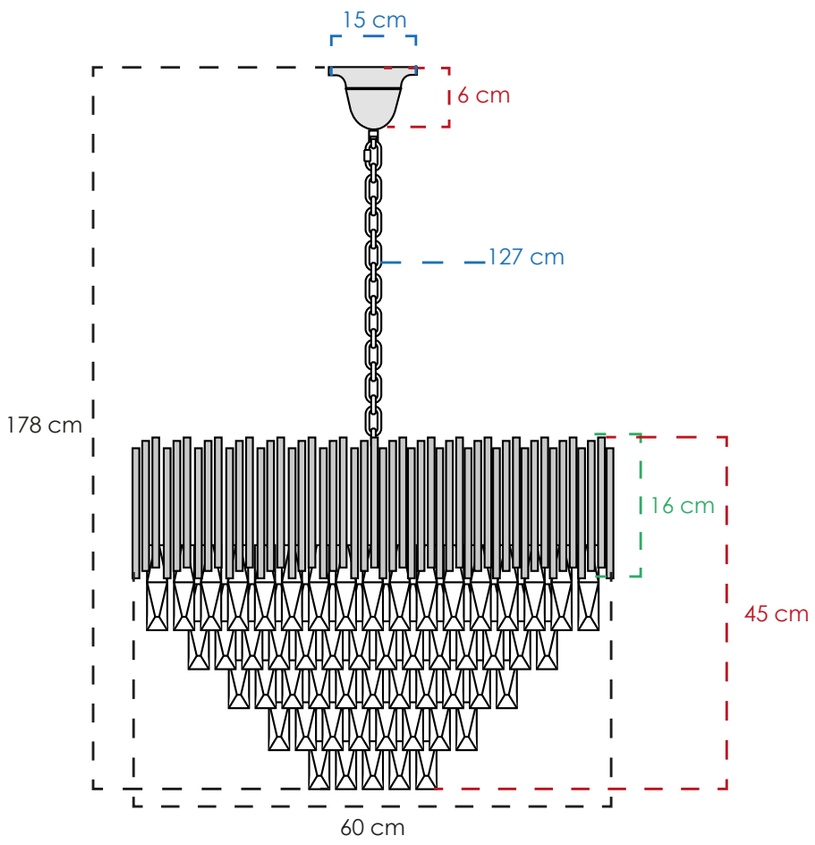

2CLWL07

MATERIAL	Metal y cristal
COLOR	Cromo y claro
PESO NETO	18.6 kg
FOCOS	15 E14
TEMPERATURA	3000° K
POTENCIA	120 W

CLASS®

CLASS 2026: COLGANTES

Regresar al inicio



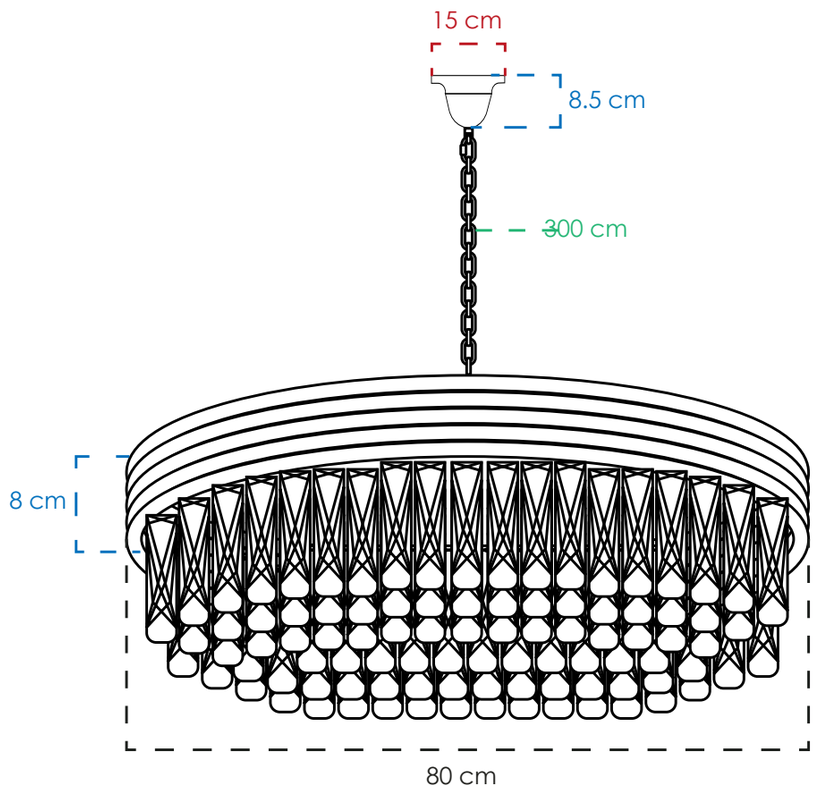

2CLKT02

MATERIAL	Metal y cristal
COLOR	Dorado, negro, claro y humo
PESO NETO	12 kg
FOCOS	18 E14
TEMPERATURA	3000° K
POTENCIA	90 W



Regresar al inicio

VENTILADORES

VENTILADORES
VENTILADORES
VENTILADORES



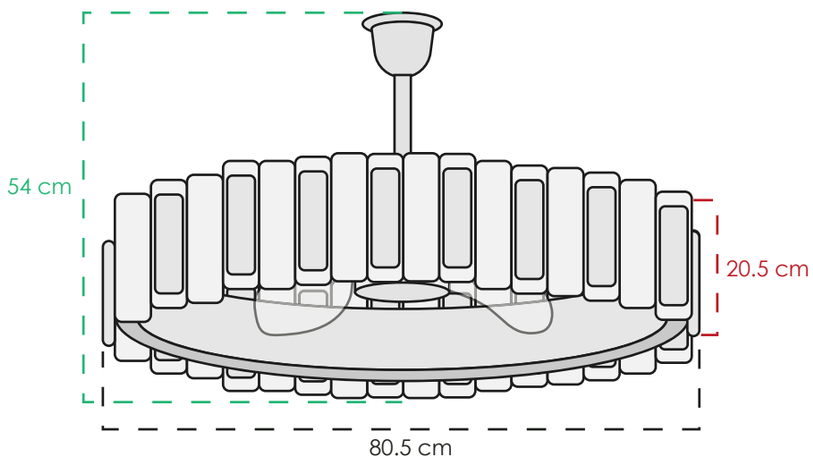

CLASSVE00084

MATERIAL	Metal y cristal
COLOR	Dorado y claro
PESO NETO	16.5 kg
FOCOS	10 E14
TEMPERATURA	3000° K
POTENCIA	60 W



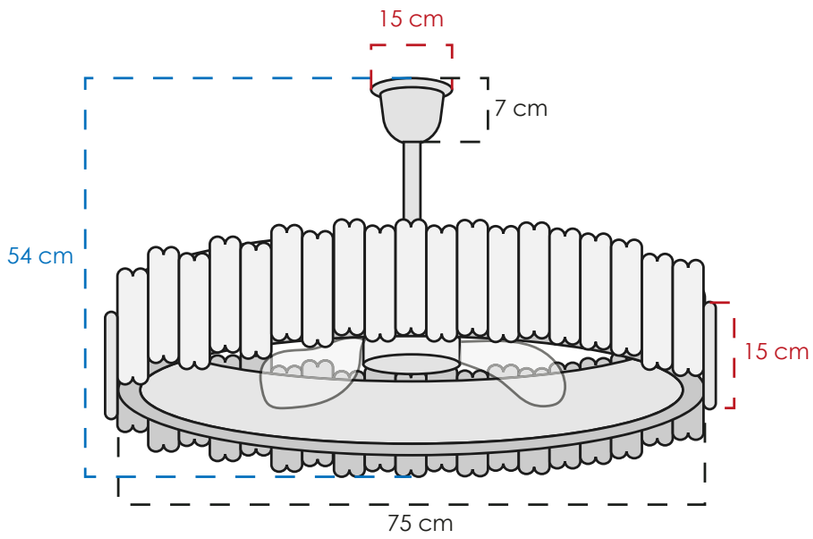

CLASSVE00085

MATERIAL	Metal y cristal
COLOR	Dorado y claro
PESO NETO	18.5 kg
FOCOS	10 E14
TEMPERATURA	3000° K
POTENCIA	60 W



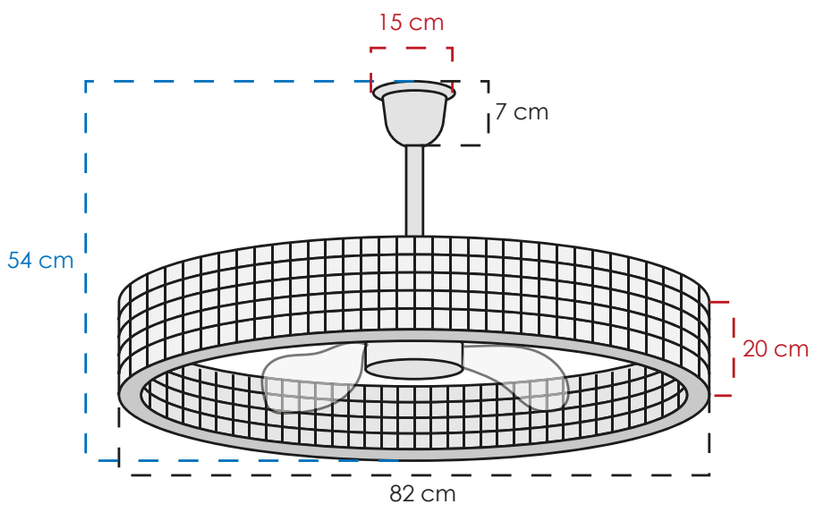

CLASSVE00086

MATERIAL	Metal y cristal
COLOR	Dorado, claro, humo
PESO NETO	14.5 kg
FOCOS	10 E14
TEMPERATURA	3000° K
POTENCIA	60 W



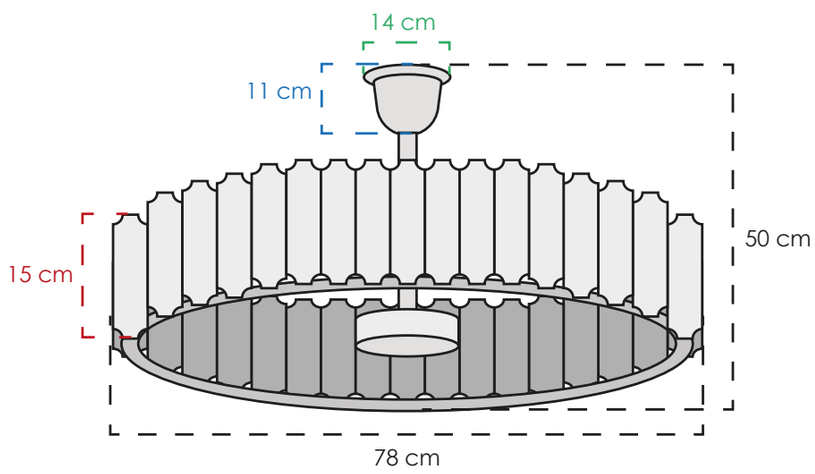

2CLTP665

MATERIAL	Metal y vidrio
COLOR	Dorado y humo
PESO NETO	20 kg
FOCOS	16 G9
TEMPERATURA	3000° K
POTENCIA	96 W



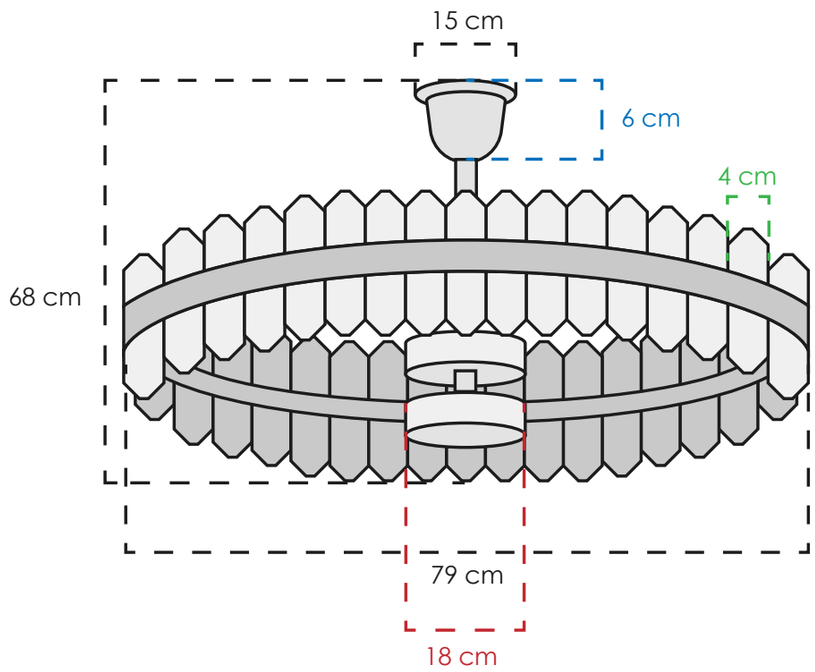

2CLTP664

MATERIAL	Metal y vidrio
COLOR	Dorado y claro
PESO NETO	21 kg
FOCOS	1 led integrado
TEMPERATURA	3 cambios de luz
POTENCIA	112 W



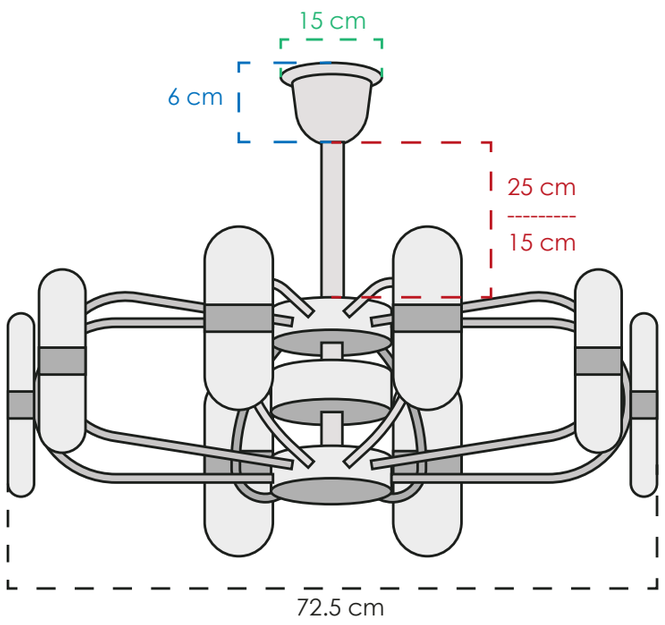

2CLTP663

MATERIAL	Metal y acrílico
COLOR	Dorado, negro, claro
PESO NETO	14.5 kg
FOCOS	6 leds integrados
TEMPERATURA	3000° K
POTENCIA	76 W

CLASS

Regresar al inicio

PLAFONES
PLAFONES
PLAFONES
PLAFONES

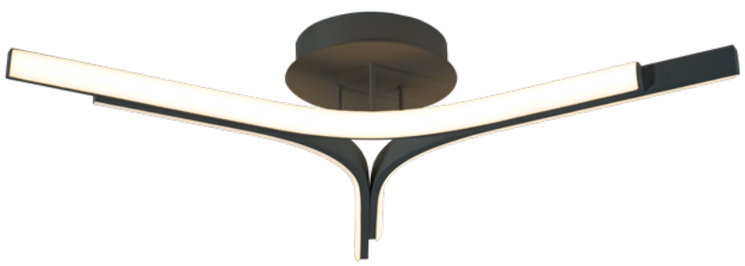

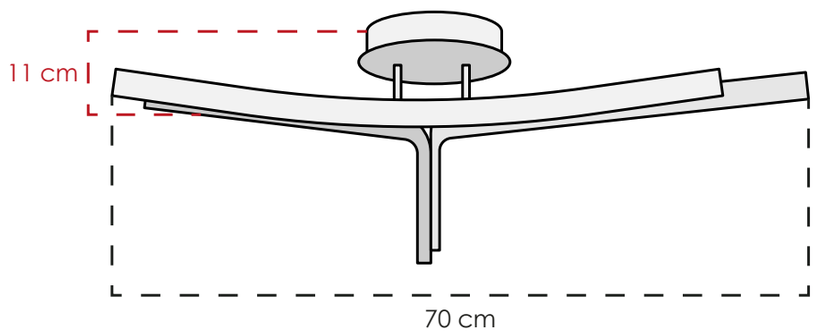

CLASSPL00037

MATERIAL	Metal y acrílico
COLOR	Negro y mate
PESO NETO	0.9 kg
FOCOS	3 leds integrados
TEMPERATURA	3000° K
POTENCIA	30 W

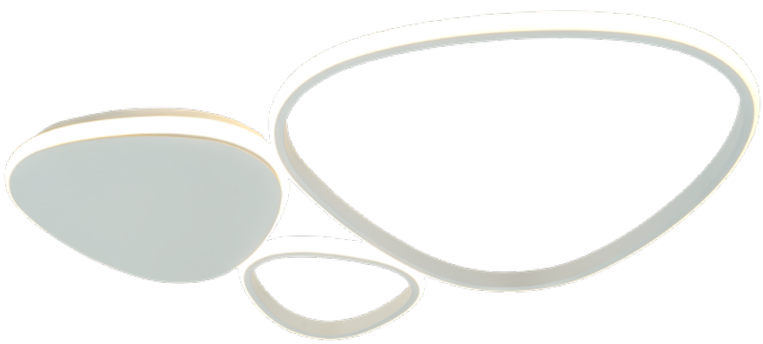

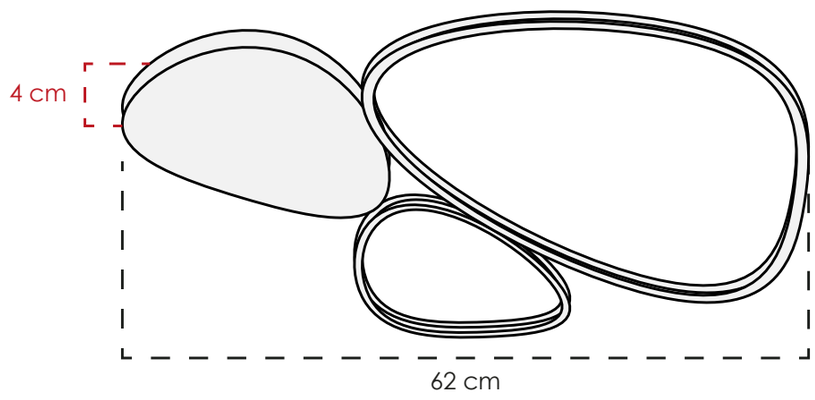

CLASSPL00043

MATERIAL	Metal y acrílico
COLOR	Blanco y mate
PESO NETO	1 kg
FOCOS	3 leds integrados
TEMPERATURA	3000° K
POTENCIA	30 W



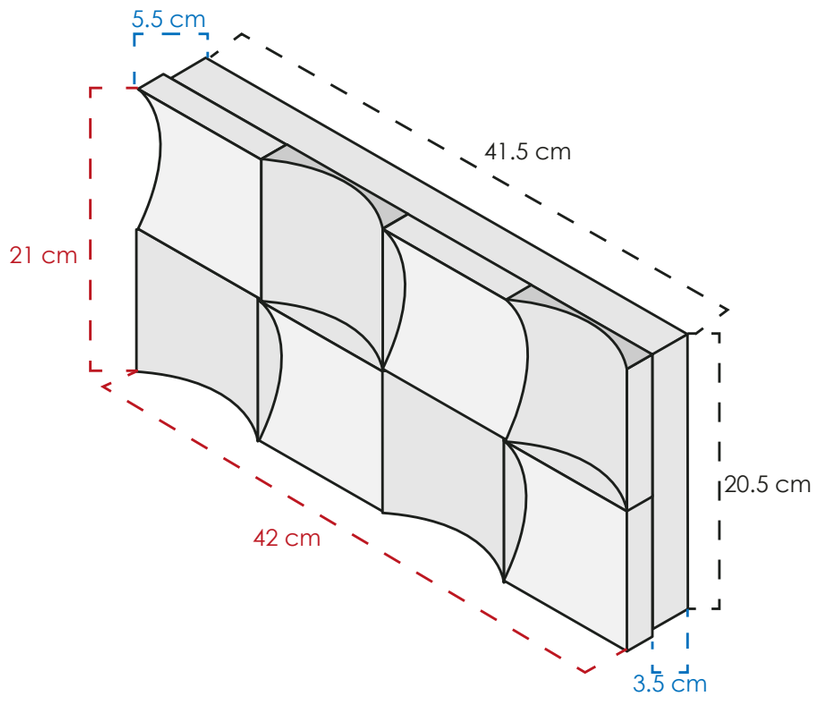

CLASSPL00131

MATERIAL	Metal y acrílico
COLOR	Dorado y blanco
PESO NETO	2.1 kg
FOCOS	4 leds integrados
TEMPERATURA	3000° K
POTENCIA	42 W



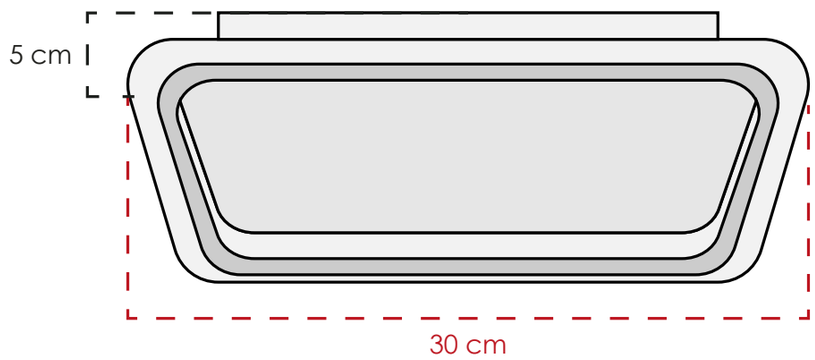

CLASSPL00116

MATERIAL	Metal y pvc
COLOR	Negro y blanco
PESO NETO	5.3 kg
FOCOS	1 led integrado
TEMPERATURA	3000° K
POTENCIA	26 W



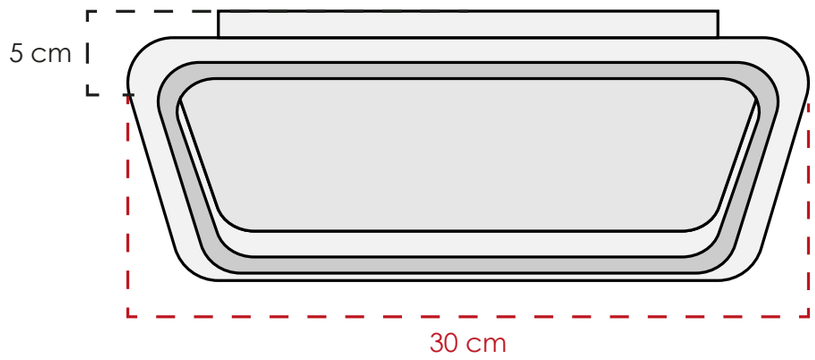

CLASSPL00117

MATERIAL	Metal y pvc
COLOR	Dorado y blanco
PESO NETO	5.3 kg
FOCOS	1 led integrado
TEMPERATURA	3000° K
POTENCIA	26 W



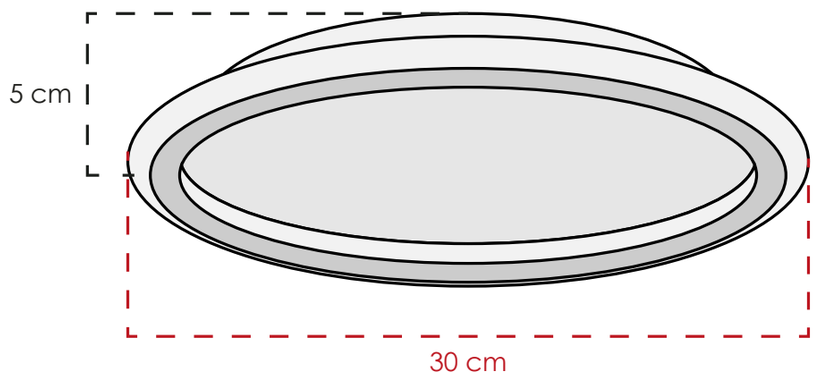

CLASSPL00114

MATERIAL	Metal y pvc
COLOR	Negro y blanco
PESO NETO	5.1 kg
FOCOS	1 led integrado
TEMPERATURA	3000° K
POTENCIA	24 W



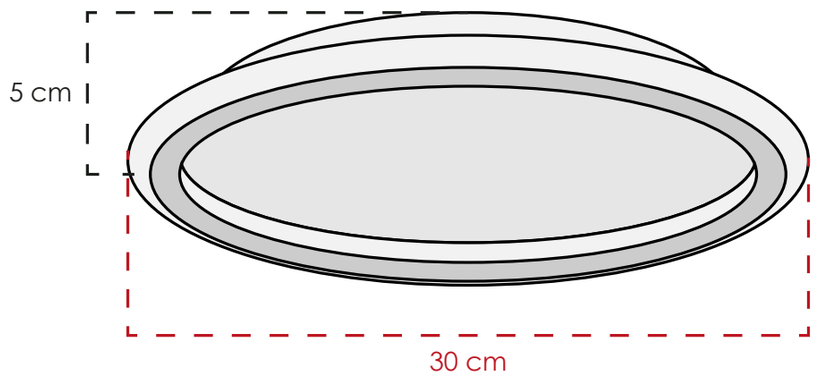

CLASSPL00115

MATERIAL	Metal y pvc
COLOR	Dorado y blanco
PESO NETO	5.1 kg
FOCOS	1 led integrado
TEMPERATURA	3000° K
POTENCIA	24 W



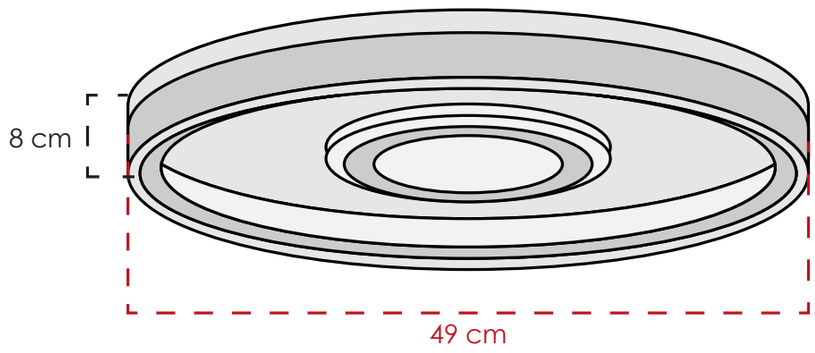

CLASSPL00118

MATERIAL	Metal y pvc
COLOR	Negro y blanco
PESO NETO	11.4 kg
FOCOS	1 led integrado
TEMPERATURA	3000° K
POTENCIA	34 W



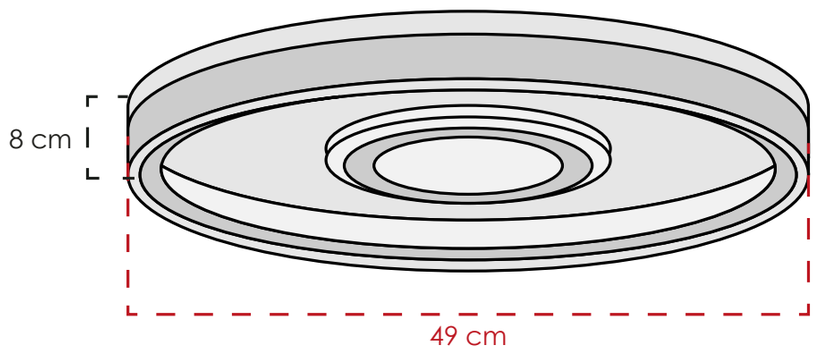

CLASSPL00119

MATERIAL	Metal y pvc
COLOR	Dorado y blanco
PESO NETO	11.4 kg
FOCOS	1 led integrado
TEMPERATURA	3000° K
POTENCIA	34 W

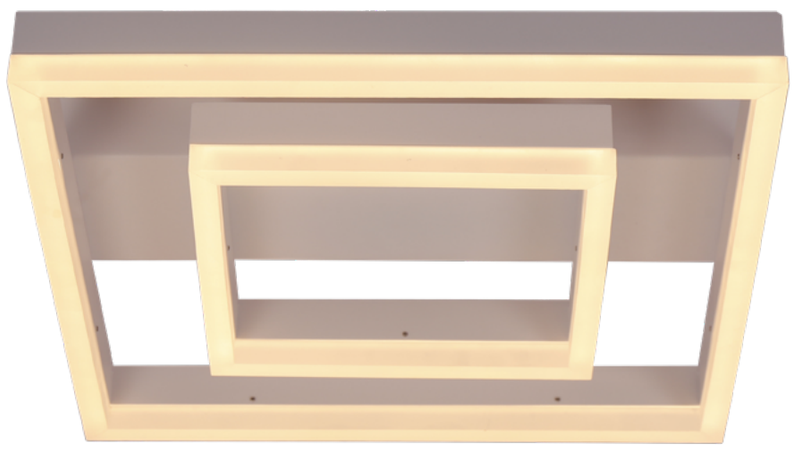

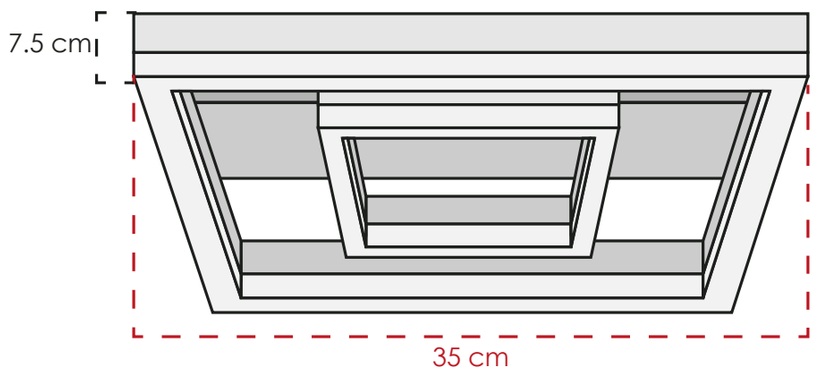

CLASSPL00126

MATERIAL	Metal y acrílico
COLOR	Blanco y mate
PESO NETO	5.4 kg
FOCOS	2 leds integrados
TEMPERATURA	3000° K
POTENCIA	40 W





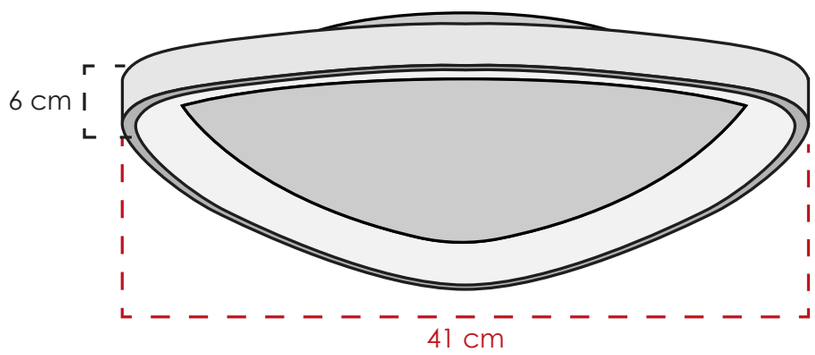

CLASSPL00120

MATERIAL	Metal y pvc
COLOR	Negro y blanco
PESO NETO	6.2 kg
FOCOS	1 led integrado
TEMPERATURA	3000° K
POTENCIA	64 W



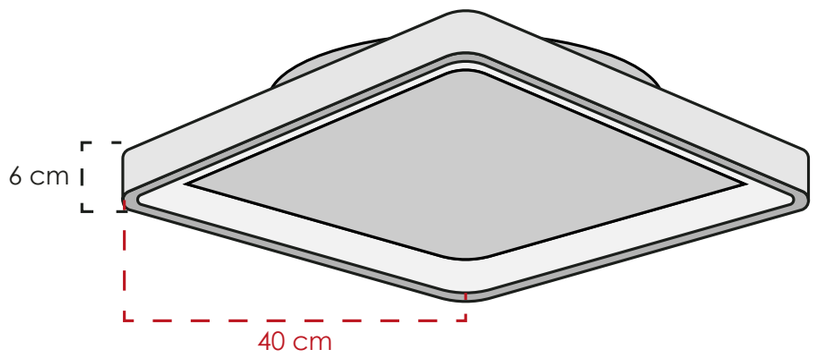

CLASSPL00121

MATERIAL	Metal y pvc
COLOR	Blanco y mate
PESO NETO	7.7 kg
FOCOS	1 led integrado
TEMPERATURA	3000° K
POTENCIA	74 W



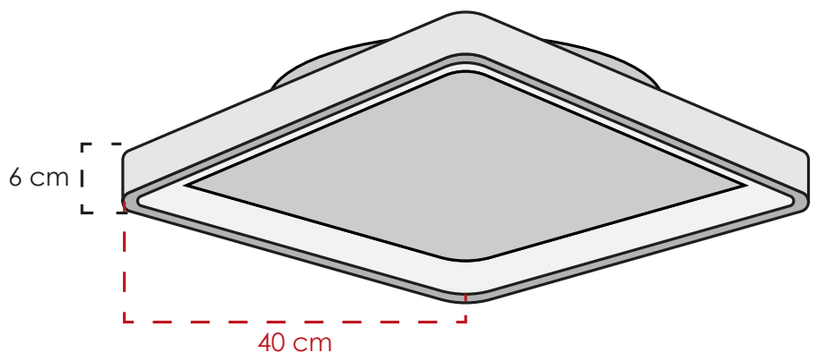

CLASSPL00122

MATERIAL	Metal y pvc
COLOR	Negro y mate
PESO NETO	7.7 kg
FOCOS	1 led integrado
TEMPERATURA	3000° K
POTENCIA	74 W



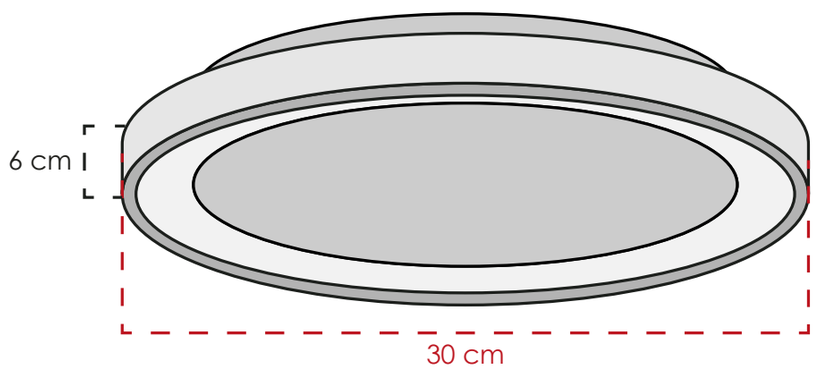

CLASSPL00123

MATERIAL	Metal y pvc
COLOR	Negro y mate
PESO NETO	4 kg
FOCOS	1 led integrado
TEMPERATURA	3000° K
POTENCIA	47 W



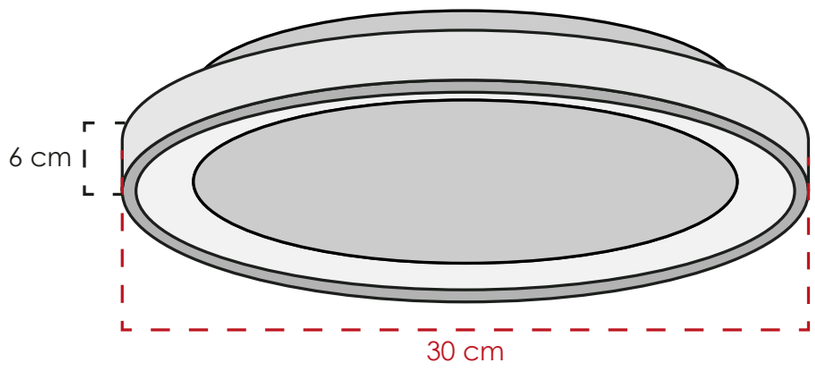

CLASSPL00124

MATERIAL	Metal y pvc
COLOR	Blanco y mate
PESO NETO	4 kg
FOCOS	1 led integrado
TEMPERATURA	3000° K
POTENCIA	47 W



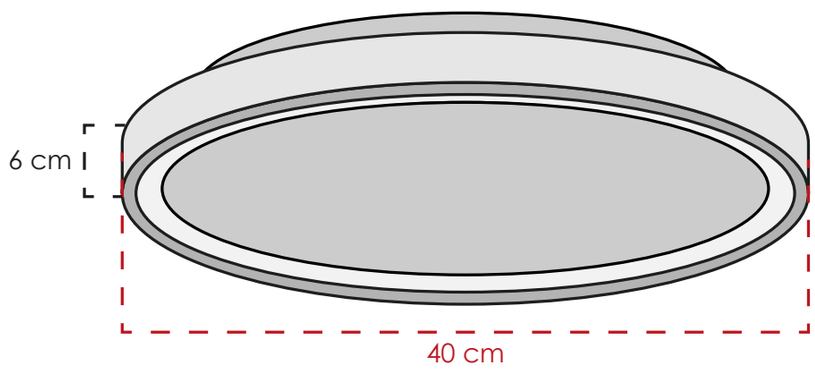

CLASSPL00125

MATERIAL	Metal y pvc
COLOR	Negro y blanco
PESO NETO	6.5 kg
FOCOS	1 led integrado
TEMPERATURA	3000° K
POTENCIA	64 W



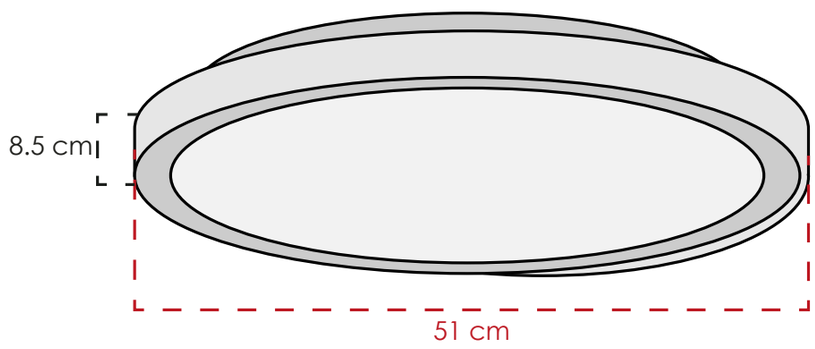

CLASSPL00129

MATERIAL	Metal y pvc
COLOR	Blanco y mate
PESO NETO	1.6 kg
FOCOS	1 led integrado
TEMPERATURA	3000° K
POTENCIA	52 W



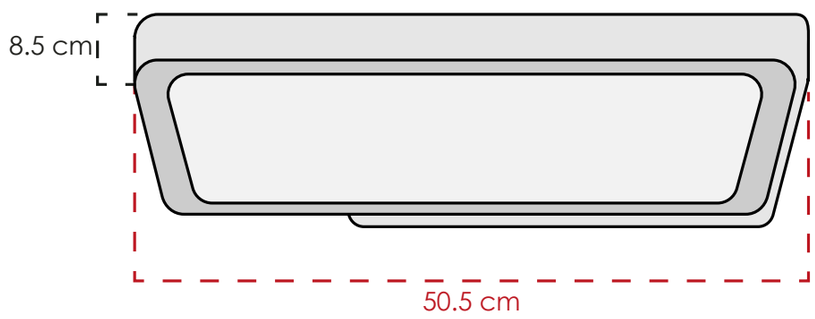

CLASSPL00130

MATERIAL	Metal y pvc
COLOR	Blanco y mate
PESO NETO	1.8 kg
FOCOS	1 led integrado
TEMPERATURA	3000° K
POTENCIA	52 W



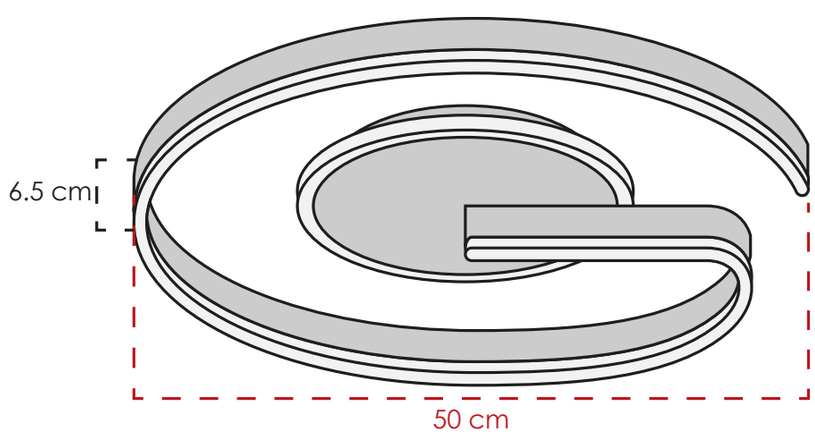

CLASSPL00127

MATERIAL	Metal y pvc
COLOR	Negro y mate
PESO NETO	5.5 kg
FOCOS	1 led integrado
TEMPERATURA	3000° K
POTENCIA	30 W



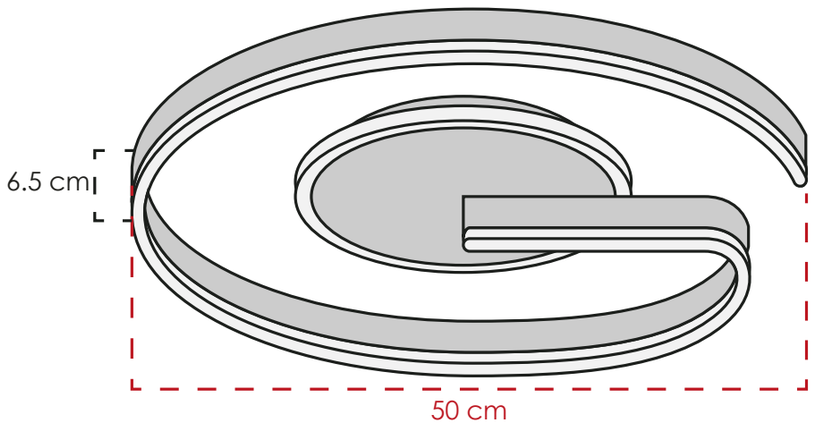

CLASSPL00128

MATERIAL	Metal y pvc
COLOR	Dorado y mate
PESO NETO	5.5 kg
FOCOS	1 led integrado
TEMPERATURA	3000° K
POTENCIA	30 W



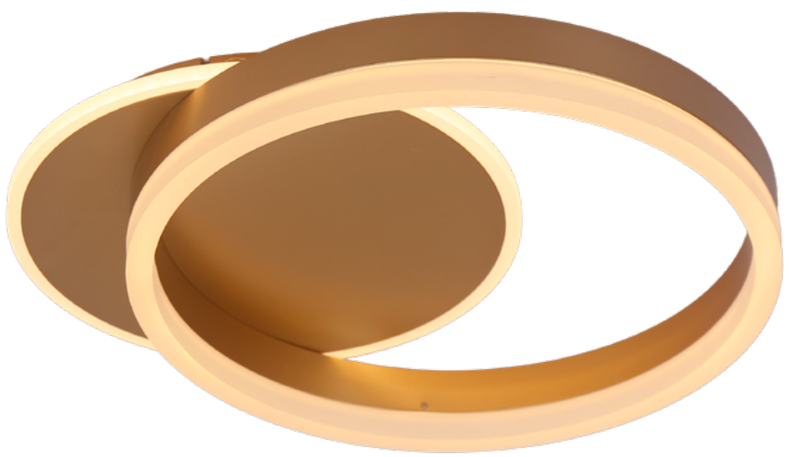

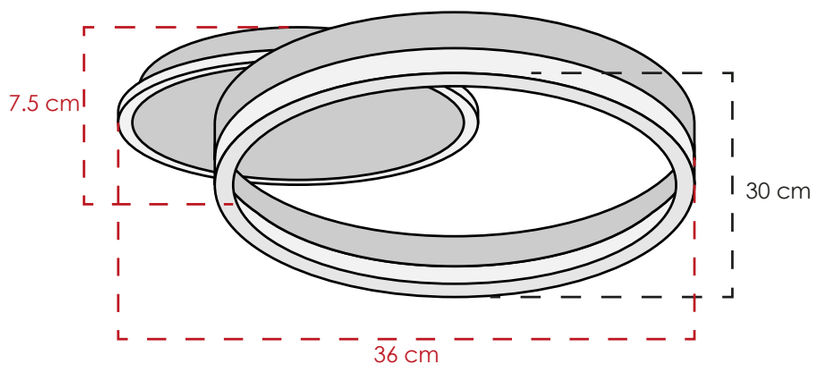

CLASSPL00113

MATERIAL	Metal y acrílico
COLOR	Dorado y mate
PESO NETO	4.7 kg
FOCOS	2 leds integrados
TEMPERATURA	3000° K
POTENCIA	20 W



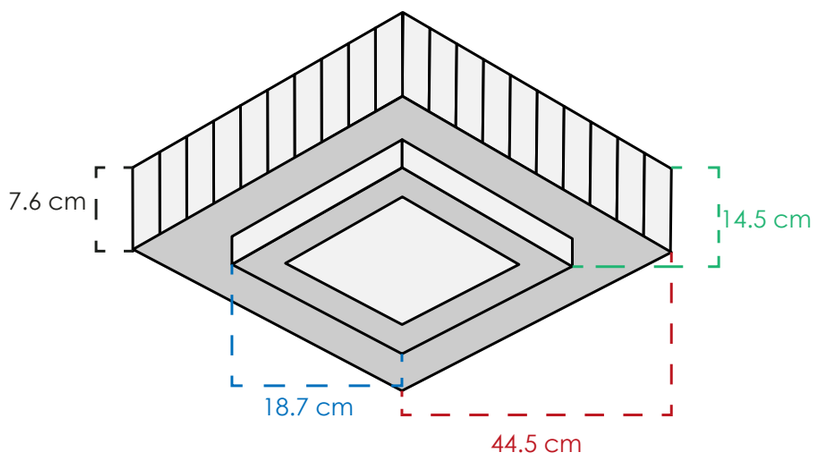

CLASSPL00109

MATERIAL	Metal y cristal
COLOR	Dorado y claro
PESO NETO	3.7 kg
FOCOS	1 led integrado
TEMPERATURA	3 cambios de luz
POTENCIA	140 W



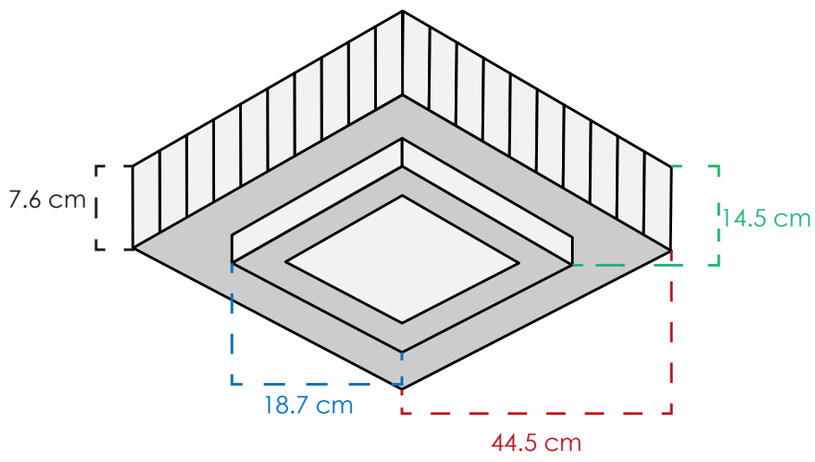

CLASSPL00110

MATERIAL	Metal y cristal
COLOR	Cromo y claro
PESO NETO	3.7 kg
FOCOS	1 led integrado
TEMPERATURA	3 cambios de luz
POTENCIA	140 W

CLASS



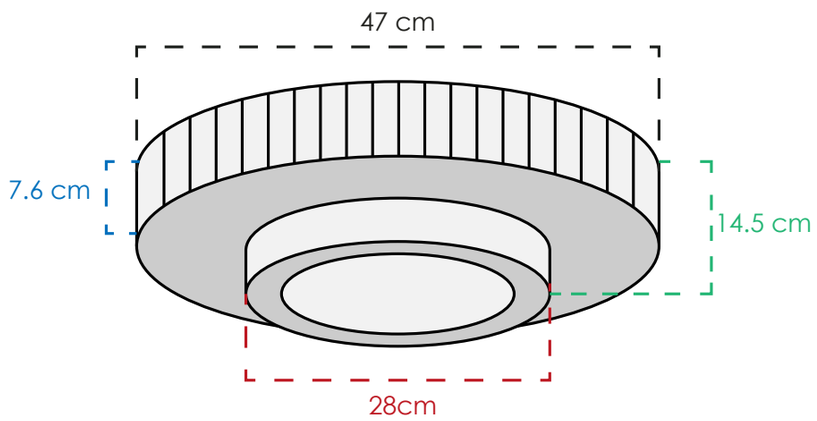

CLASSPL00111

MATERIAL	Metal y cristal
COLOR	Dorado y claro
PESO NETO	2.4 kg
FOCOS	1 led integrado
TEMPERATURA	3 cambios de luz
POTENCIA	140 W



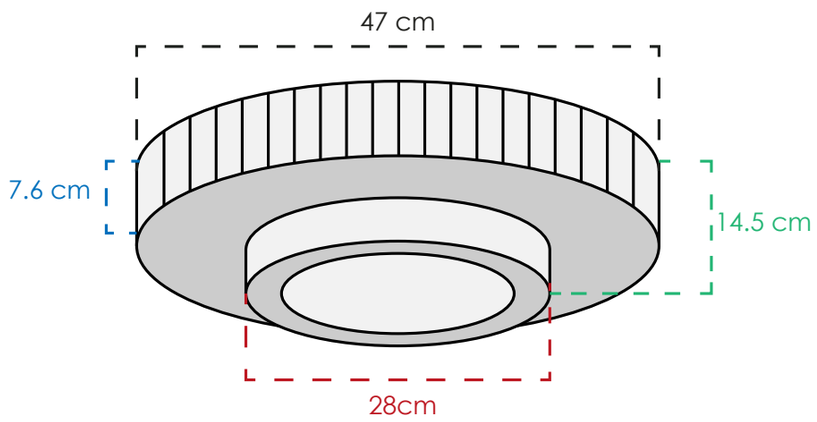

CLASSPL00112

MATERIAL	Metal y cristal
COLOR	Cromo y claro
PESO NETO	2.4 kg
FOCOS	1 led integrado
TEMPERATURA	3 cambios de luz
POTENCIA	140 W



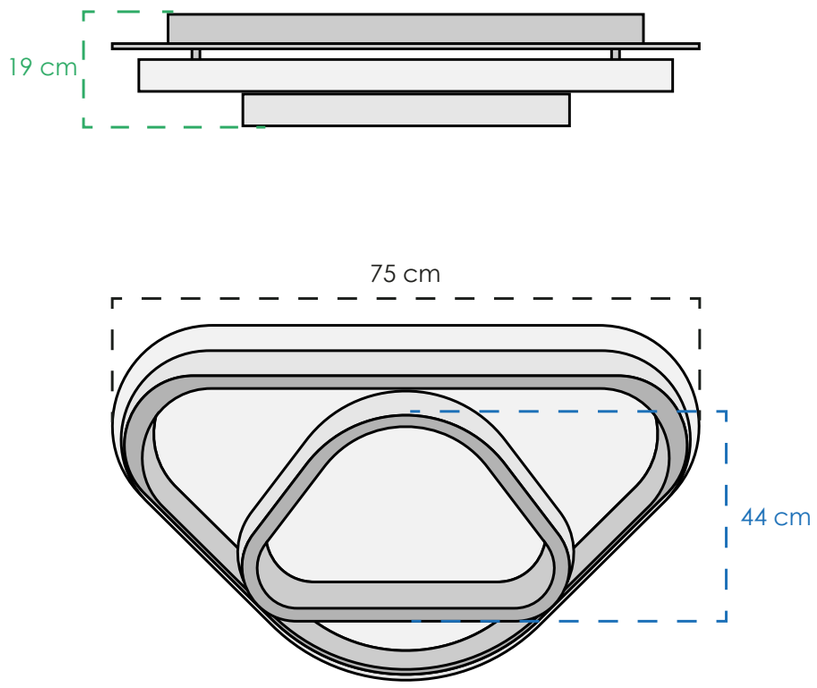

CLASSPL00001

MATERIAL	Metal y cristal
COLOR	Dorado y claro
PESO NETO	13.3 kg
FOCOS	2 leds integrados
TEMPERATURA	3 cambios de luz
POTENCIA	144 W



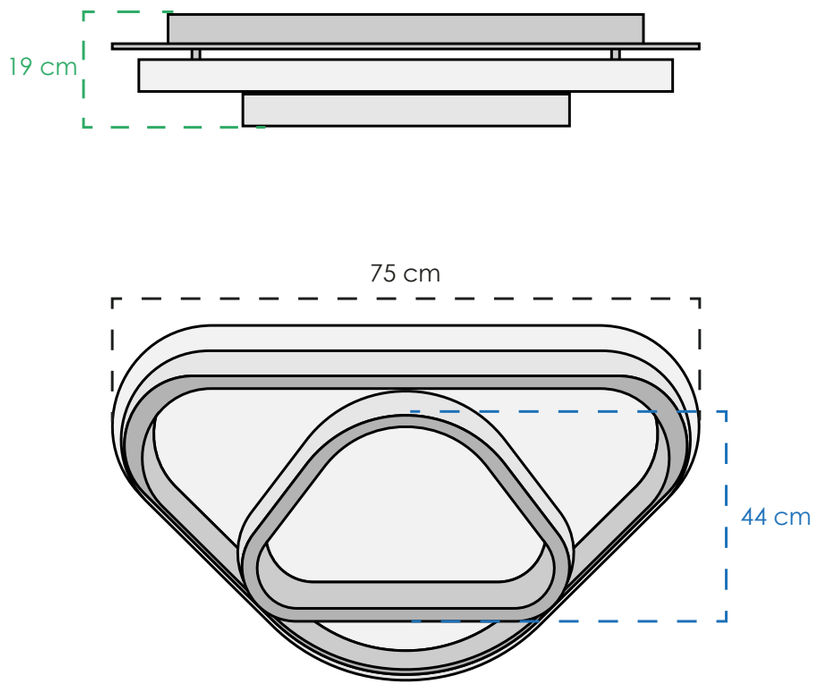

2PLMT36

MATERIAL	Metal y cristal
COLOR	Cromo y claro
PESO NETO	13.3 kg
FOCOS	2 leds integrados
TEMPERATURA	3 cambios de luz
POTENCIA	144 W



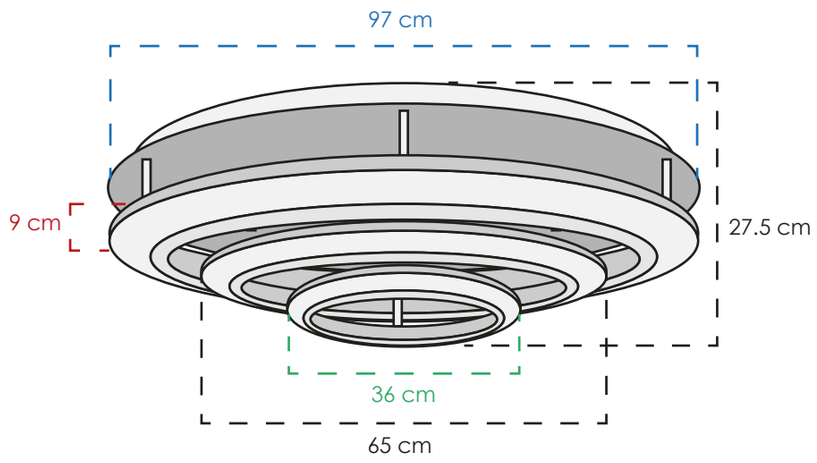

2PLKT02

MATERIAL	Metal y cristal
COLOR	Cromo, claro, ámbar
PESO NETO	23 kg
FOCOS	3 leds + 6 leds
TEMPERATURA	3 cambios de luz
POTENCIA	212 W

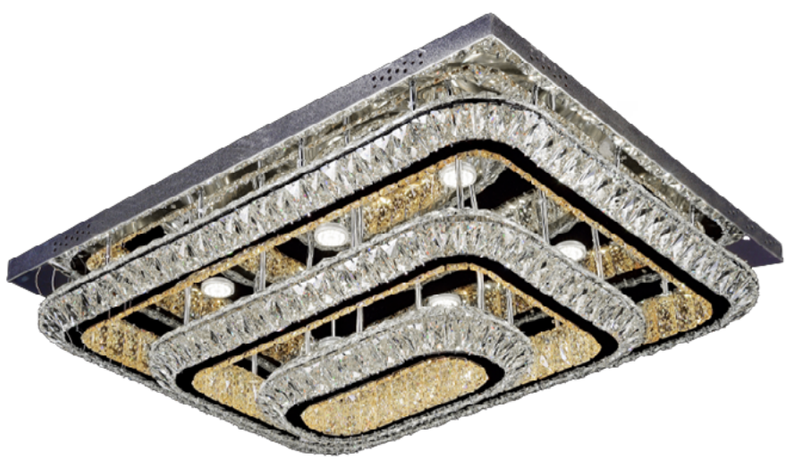

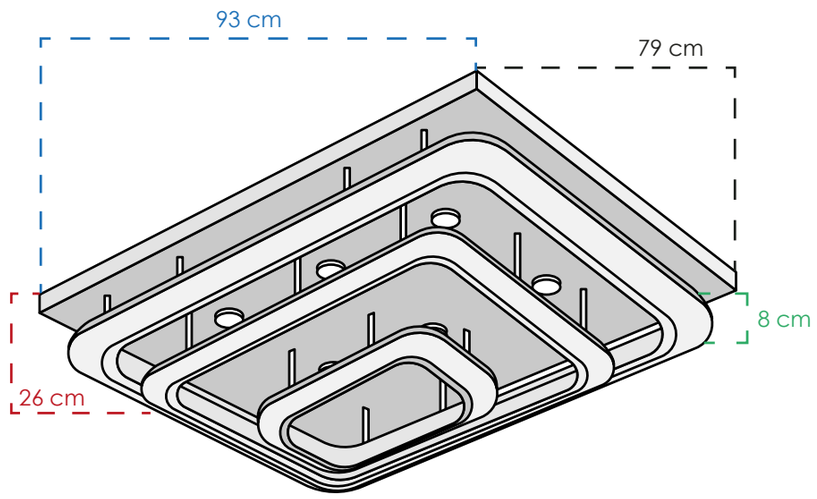

2PLKT03

MATERIAL	Metal y cristal
COLOR	Cromo y claro
PESO NETO	23.6 kg
FOCOS	3 leds + 8 leds
TEMPERATURA	3 cambios de luz
POTENCIA	224 W



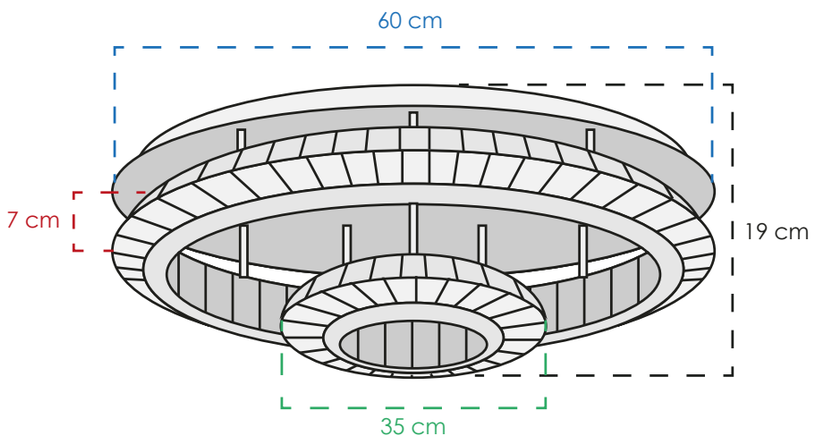

2PLKT04

MATERIAL	Metal y cristal
COLOR	Cromo, claro, ámbar
PESO NETO	9.5 kg
FOCOS	2 leds + 4 leds
TEMPERATURA	3 cambios de luz
POTENCIA	102 W



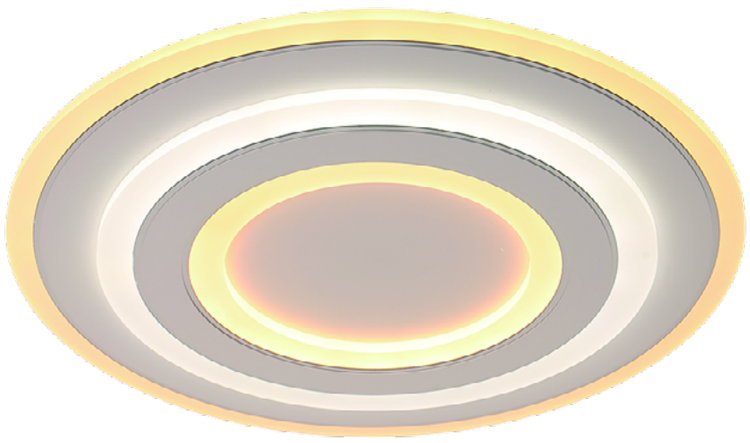

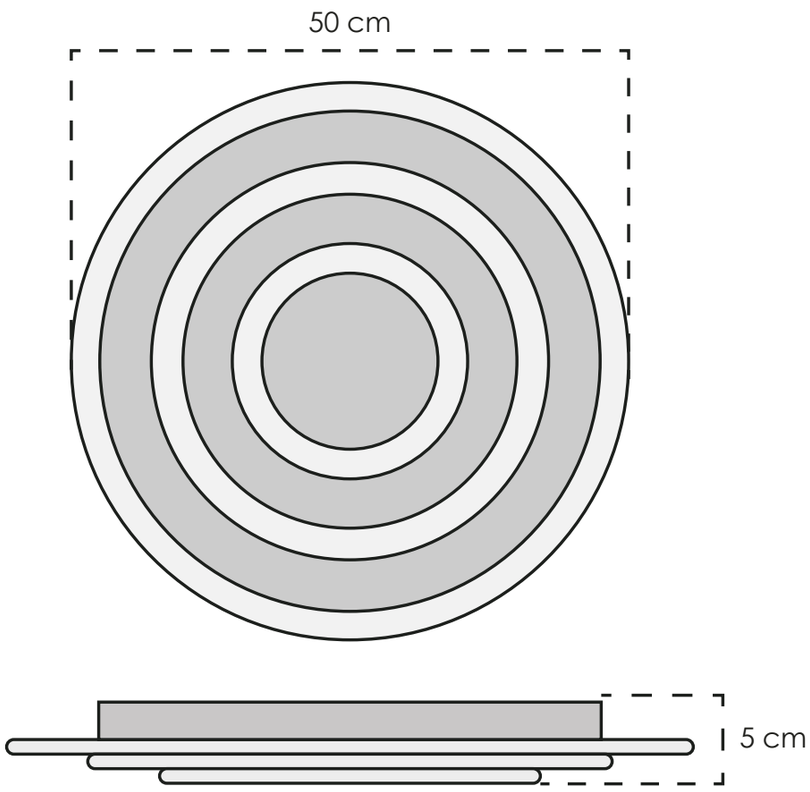

2PLHW09

MATERIAL	Metal y acrílico
COLOR	Blanco y mate
PESO NETO	2.64 kg
FOCOS	3 leds integrados
TEMPERATURA	3 cambios de luz
POTENCIA	72 W



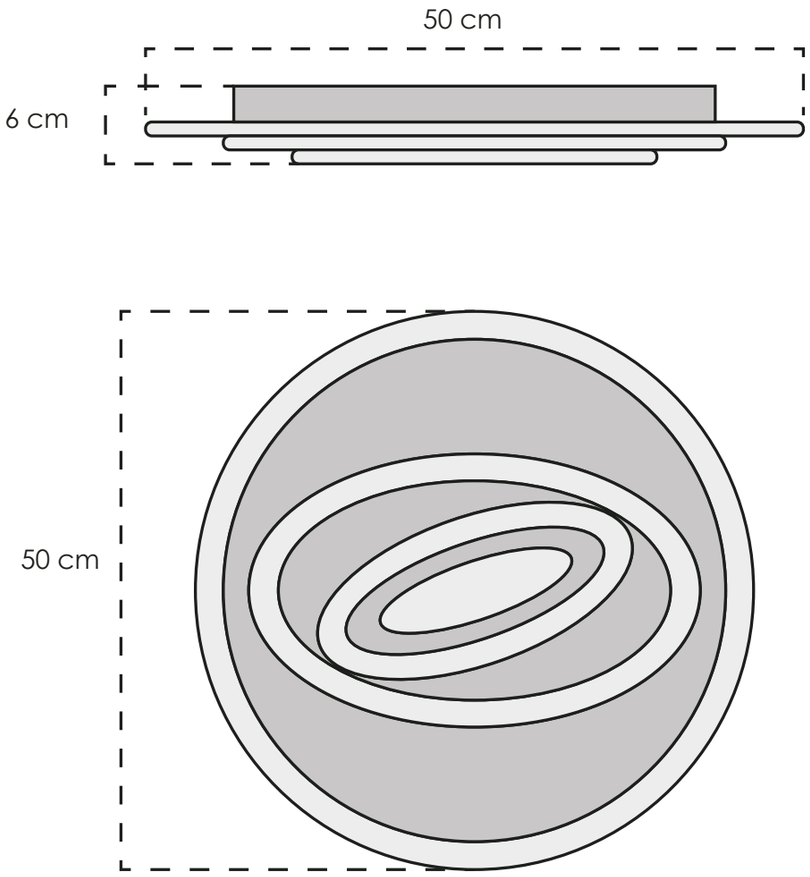

2PLHW10

MATERIAL	Metal y acrílico
COLOR	Blanco y mate
PESO NETO	2.8 kg
FOCOS	3 leds integrados
TEMPERATURA	3 cambios de luz
POTENCIA	76 W

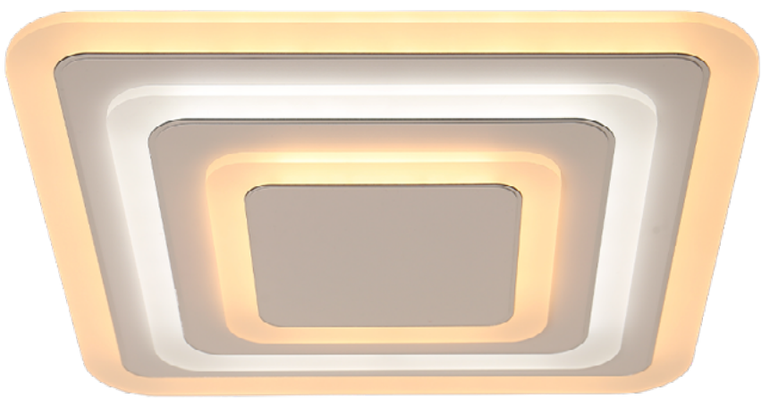

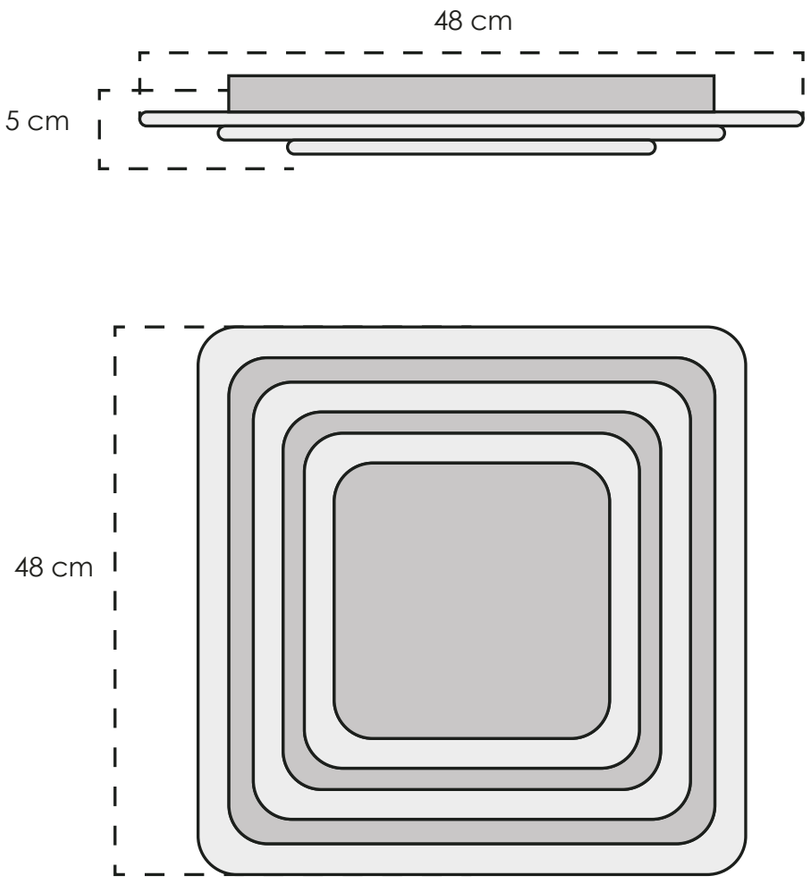

2PLHW08

MATERIAL	Metal y acrílico
COLOR	Blanco y mate
PESO NETO	3.9 kg
FOCOS	3 leds integrados
TEMPERATURA	3 cambios de luz
POTENCIA	87 W



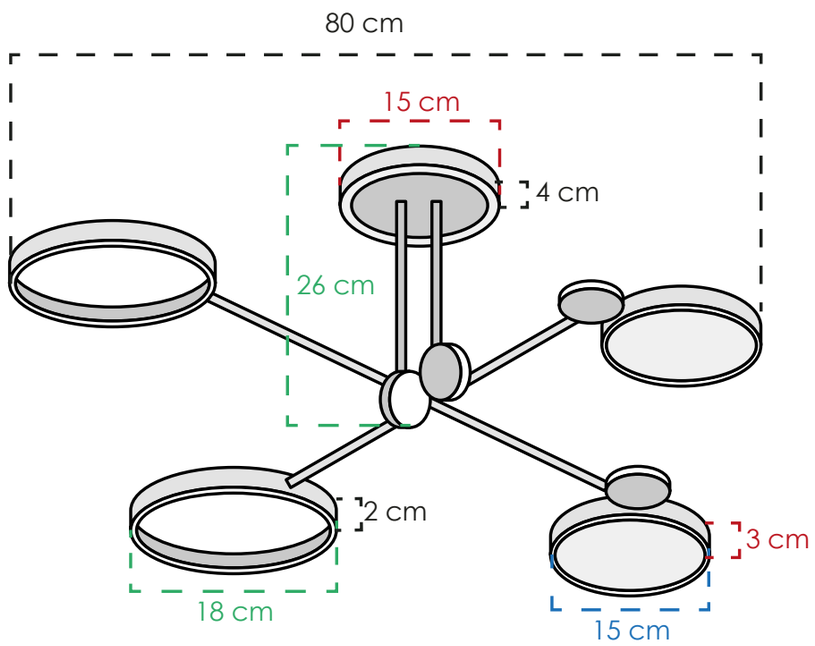

2PLHW05

MATERIAL	Metal y acrílico
COLOR	Negro y dorado
PESO NETO	1.8 kg
FOCOS	4 leds integrados
TEMPERATURA	3000° K
POTENCIA	28 W



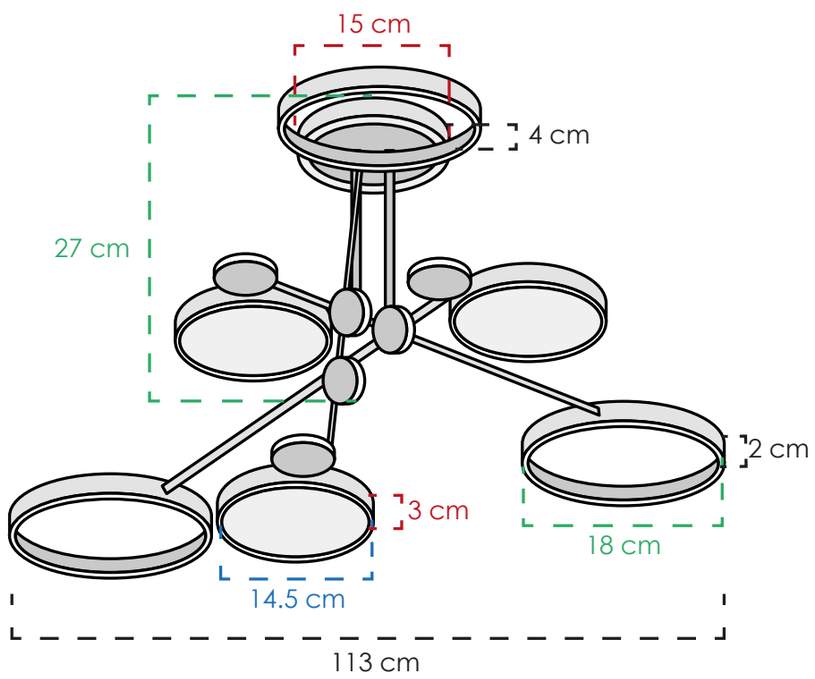

2PLHW06

MATERIAL	Metal y acrílico
COLOR	Negro y dorado
PESO NETO	2.2 kg
FOCOS	6 leds integrados
TEMPERATURA	3000° K
POTENCIA	44 W



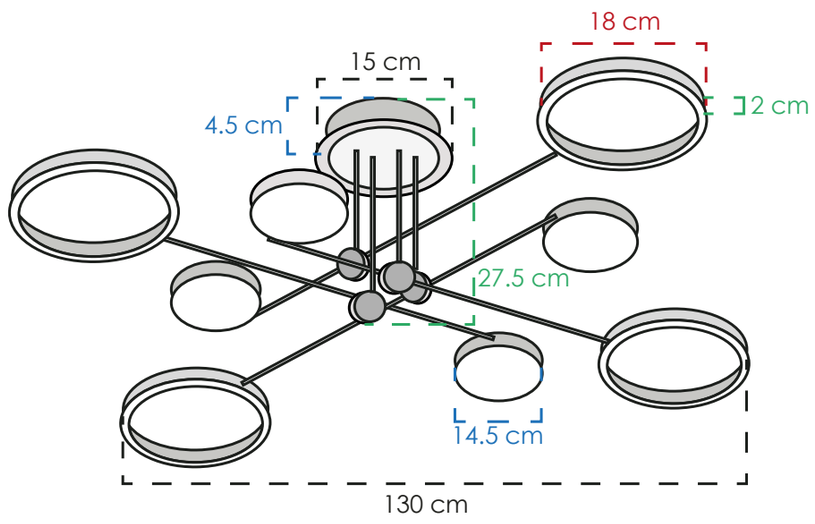

2PLHW07

MATERIAL	Metal y acrílico
COLOR	Negro y dorado
PESO NETO	2.9 kg
FOCOS	8 leds integrados
TEMPERATURA	3000° K
POTENCIA	52 W

CLASS 2026: PLAFONES

Regresar al inicio



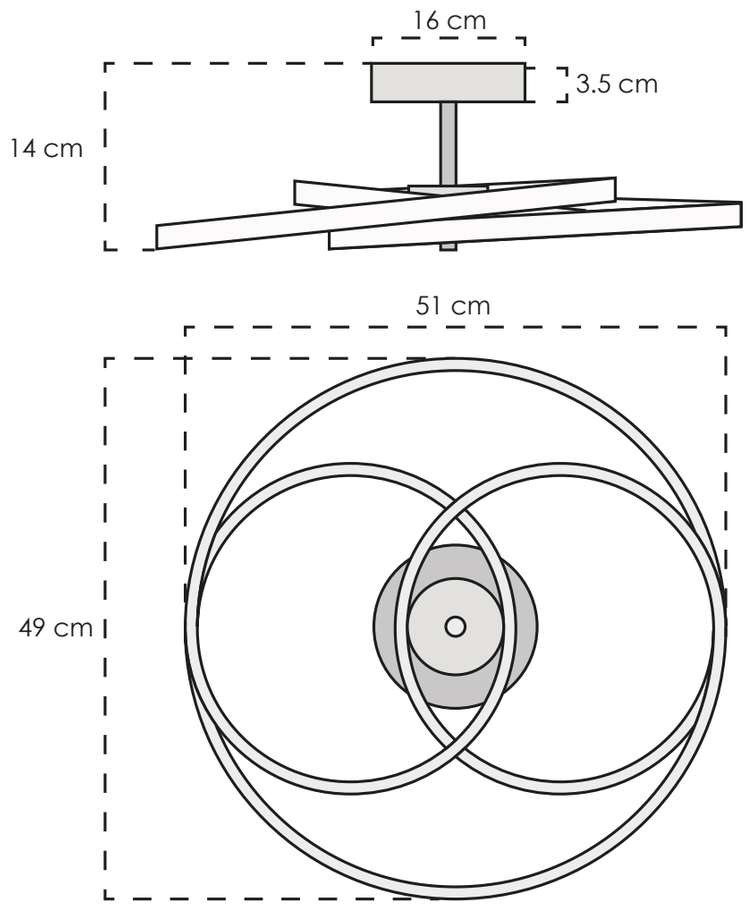

2PLHW13

MATERIAL	Metal y acrílico
COLOR	Negro y claro
PESO NETO	1.3 kg
FOCOS	1 led integrado
TEMPERATURA	3000° K
POTENCIA	52 W



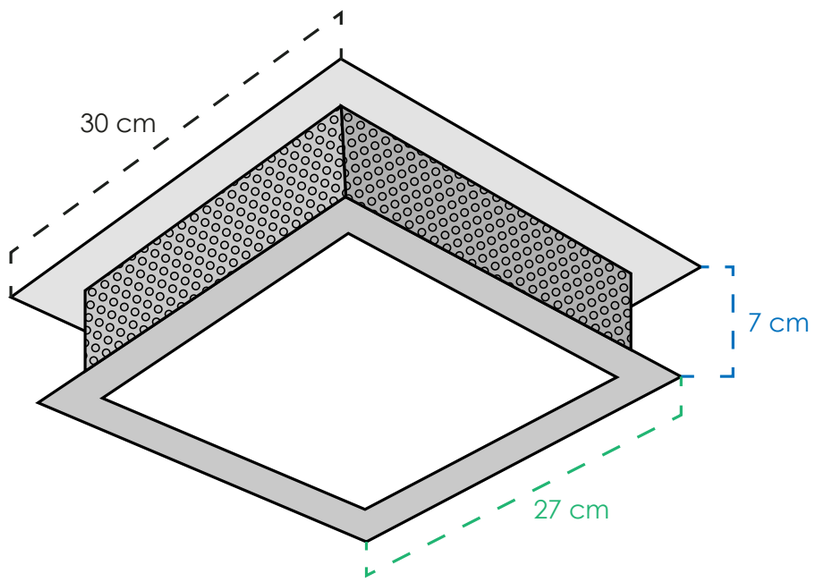

2PLBN30

MATERIAL	Metal y acrílico
COLOR	Cromo y mate
PESO NETO	3.2 kg
FOCOS	2 E26
TEMPERATURA	3000° K
POTENCIA	8 W

Regresar al inicio

MESA

MESA
MESA
MESA
MESA

CLASS 2026: MESA

Regresar al inicio



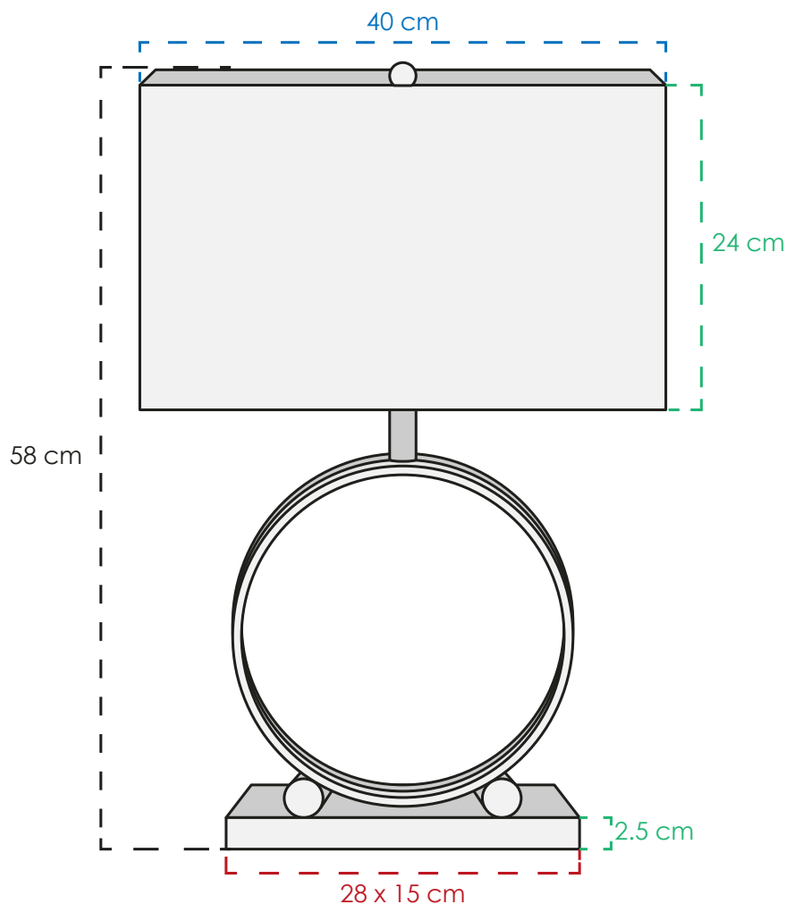

CLASSLM00059

MATERIAL	Metal, tela y mármol
COLOR	Dorado y blanco
PESO NETO	4.2 kg
FOCOS	1 E26
TEMPERATURA	3000° K
POTENCIA	5 W



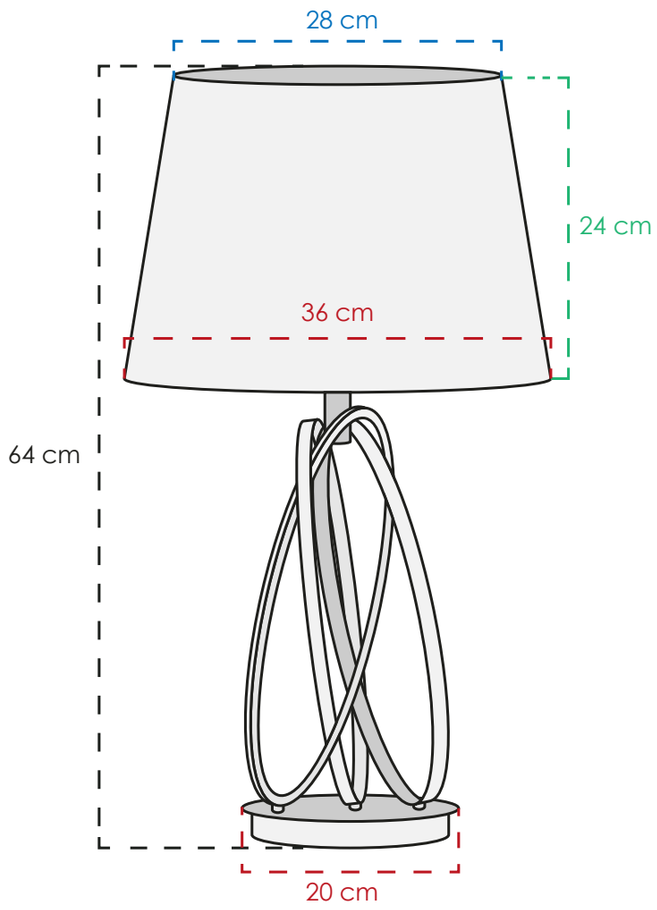

CLASSLM00060

MATERIAL	Metal y tela
COLOR	Dorado y blanco
PESO NETO	3.2 kg
FOCOS	1 E26
TEMPERATURA	3000° K
POTENCIA	5 W



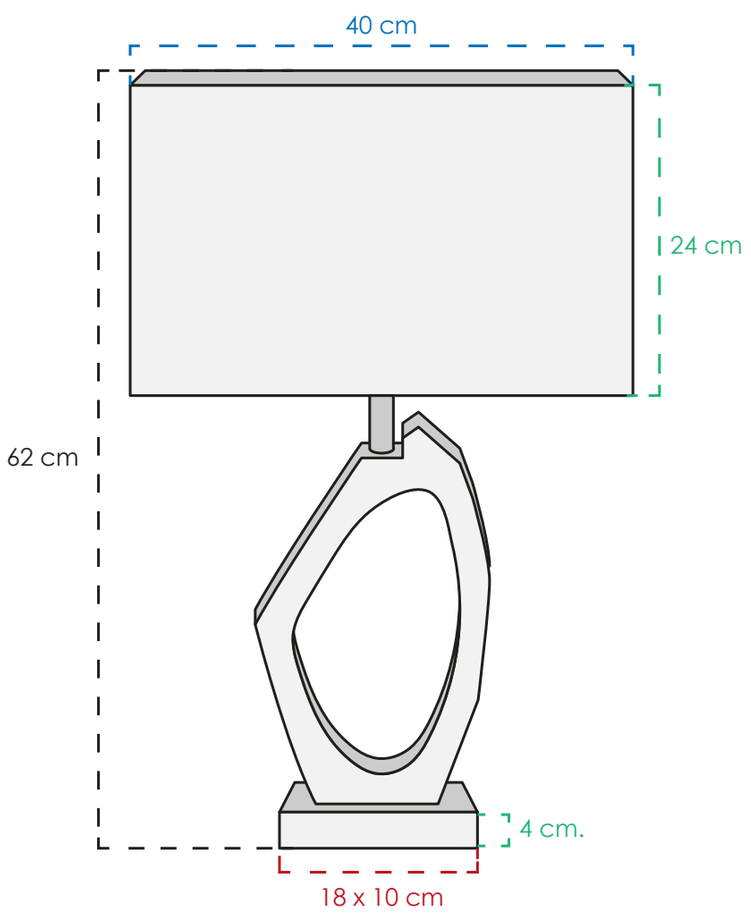

CLASSLM00061

MATERIAL	Metal, tela y resina
COLOR	Dorado, blanco, negro
PESO NETO	3.6 kg
FOCOS	1 E26
TEMPERATURA	3000° K
POTENCIA	5 W

CLASS

CLASS 2026: MESA

Regresar al inicio



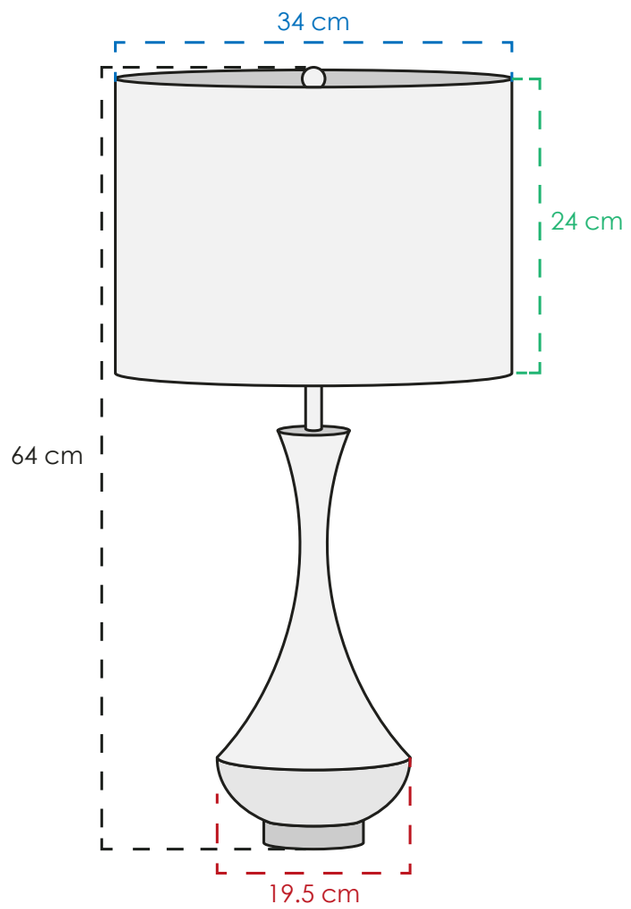

CLASSLM00058

MATERIAL	Metal y tela
COLOR	Dorado y blanco
PESO NETO	2.5 kg
FOCOS	1 E26
TEMPERATURA	3000° K
POTENCIA	5 W



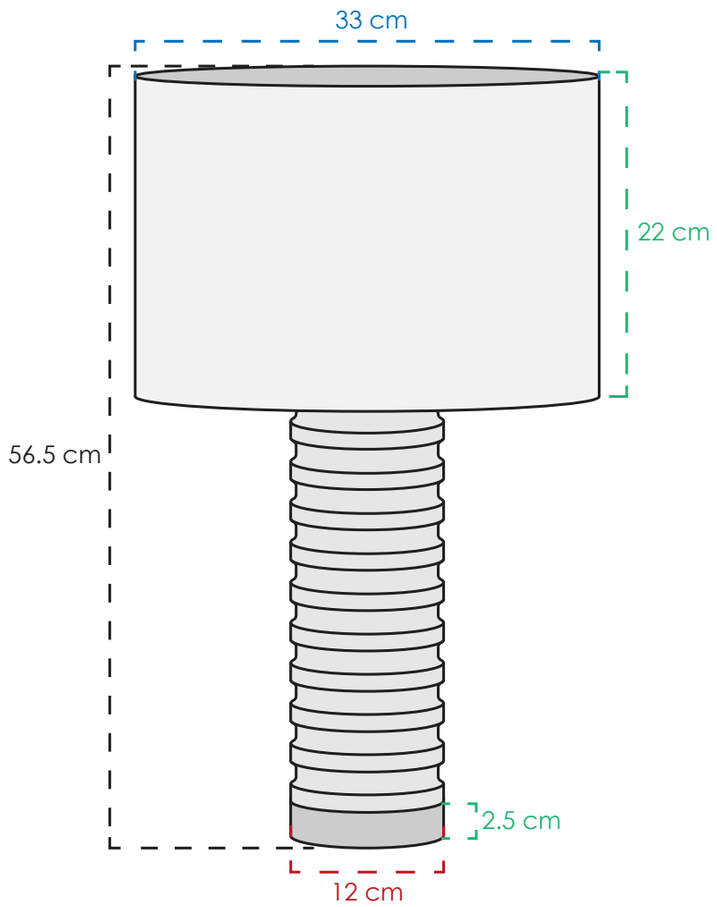

CLASSLM00067

MATERIAL	Metal, resina y tela
COLOR	Dorado y blanco
PESO NETO	4 kg
FOCOS	1 E26
TEMPERATURA	3000° K
POTENCIA	5 W



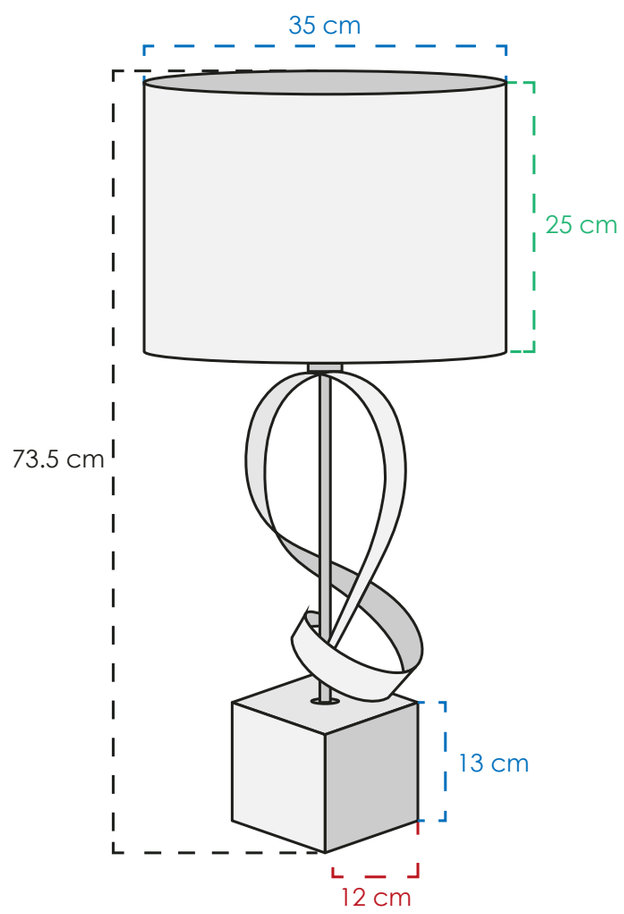

CLASSLM00068

MATERIAL	Metal, mármol y tela
COLOR	Negro y blanco
PESO NETO	5.8 kg
FOCOS	1 E26
TEMPERATURA	3000° K
POTENCIA	5 W

CLASS®

CLASS 2026: MESA

Regresar al inicio



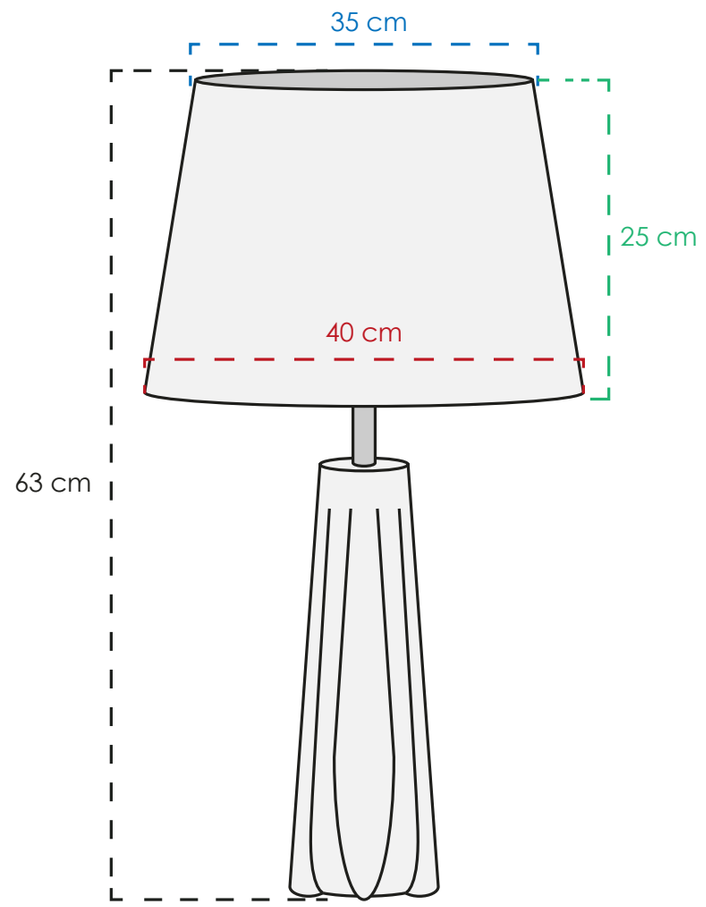

CLASSLM00063

MATERIAL	Vidrio, metal y tela
COLOR	Ámbar y blanco
PESO NETO	3.4 kg
FOCOS	1 E26
TEMPERATURA	3000° K
POTENCIA	5 W



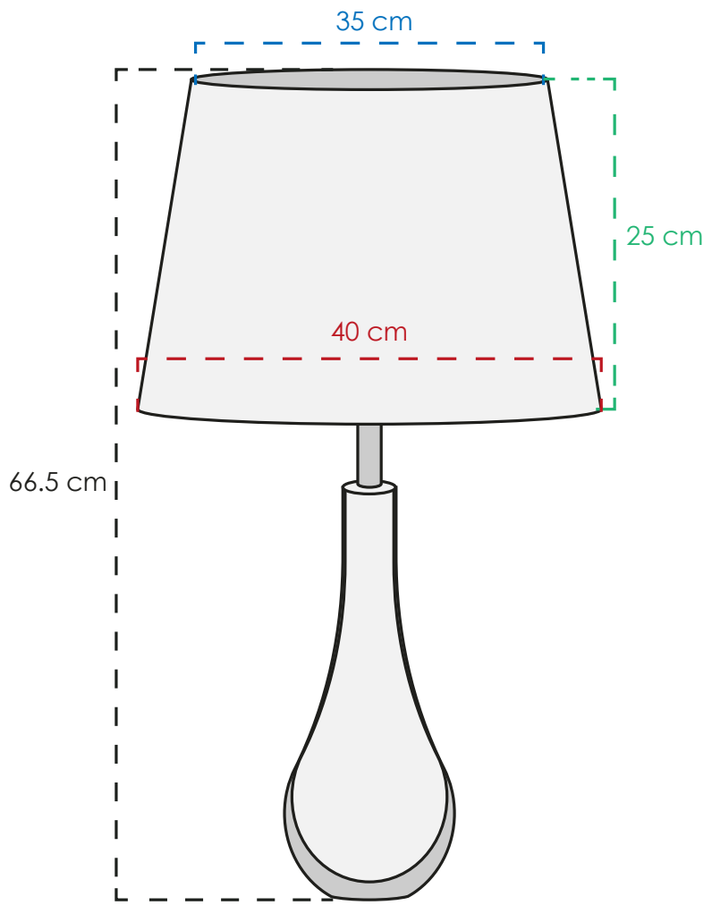

CLASSLM00065

MATERIAL	Vidrio, metal y tela
COLOR	Ámbar y negro
PESO NETO	5.4 kg
FOCOS	1 E26
TEMPERATURA	3000° K
POTENCIA	5 W



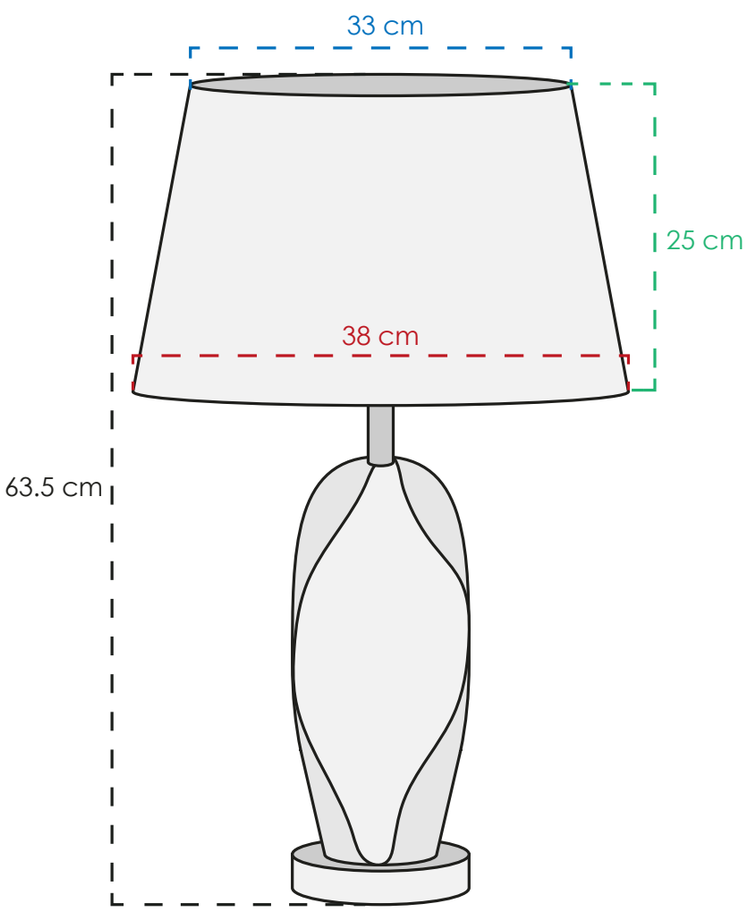

CLASSLM00066

MATERIAL	Vidrio, metal y tela
COLOR	Ámbar y blanco
PESO NETO	6.7 kg
FOCOS	1 E26
TEMPERATURA	3000° K
POTENCIA	5 W

CLASS

CLASS 2026: MESA

Regresar al inicio



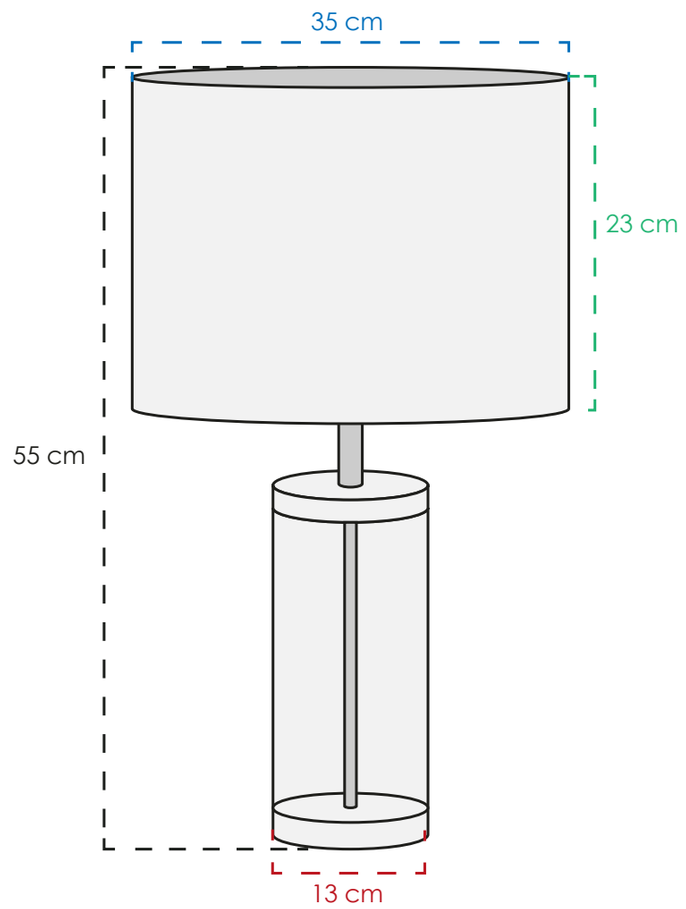

CLASSLM00064

MATERIAL	Vidrio, metal y tela
COLOR	Dorado, claro y blanco
PESO NETO	2.1 kg
FOCOS	1 E26
TEMPERATURA	3000° K
POTENCIA	5 W



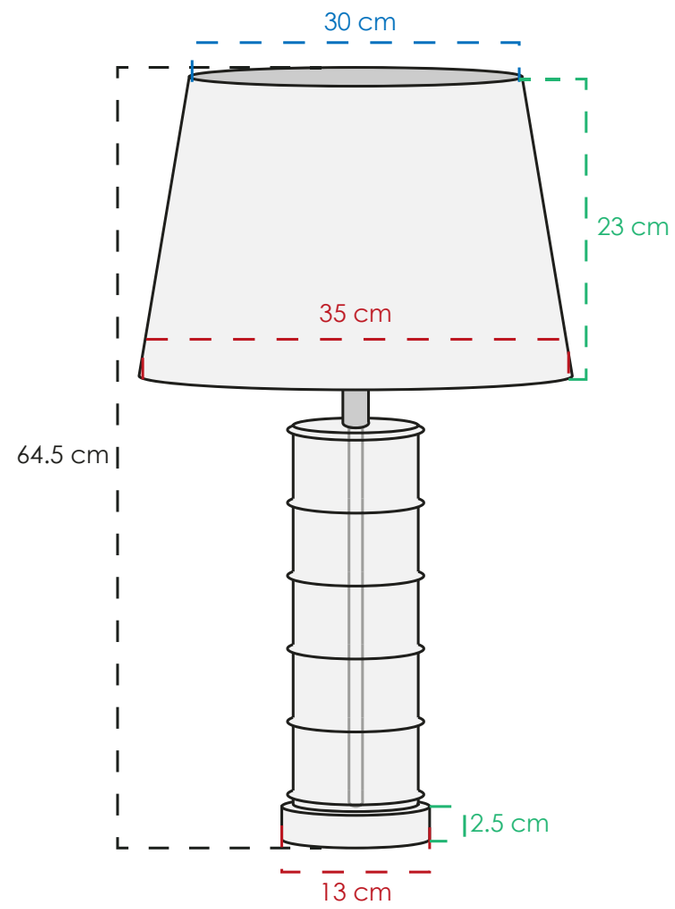

CLASSLM00062

MATERIAL	Vidrio, metal y tela
COLOR	Claro, cromo y blanco
PESO NETO	3.8 kg
FOCOS	1 E26
TEMPERATURA	3000° K
POTENCIA	5 W



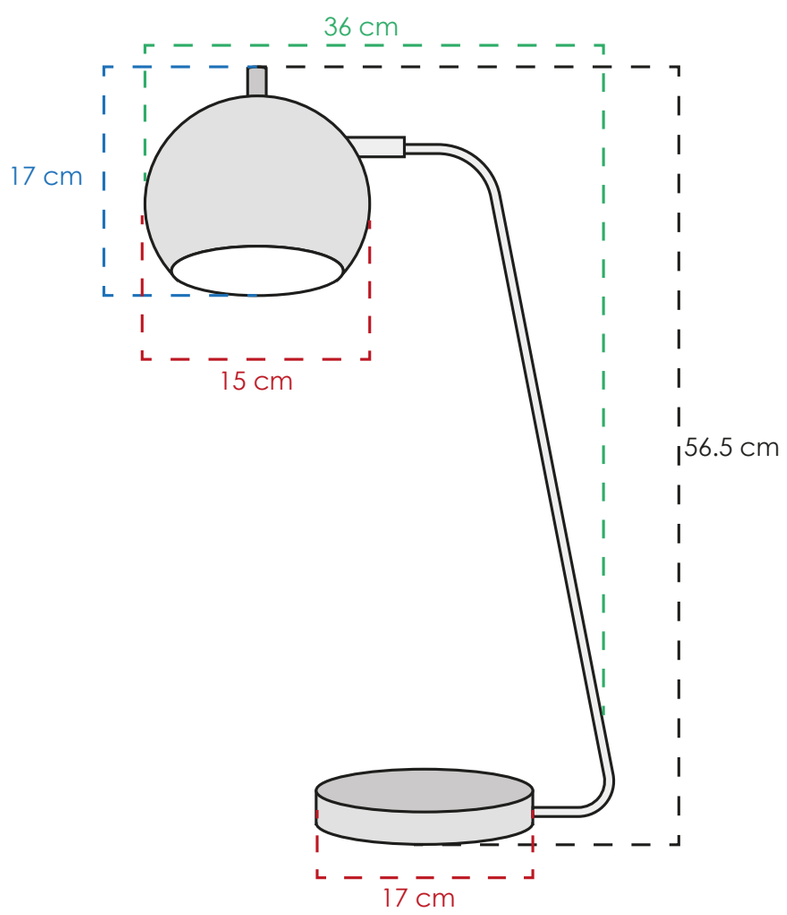

CLASSLM00075

MATERIAL	Metal
COLOR	Negro
PESO NETO	1.6 kg
FOCOS	1 E26
TEMPERATURA	3000° K
POTENCIA	4 W

CLASS 2026: MESA

Regresar al inicio



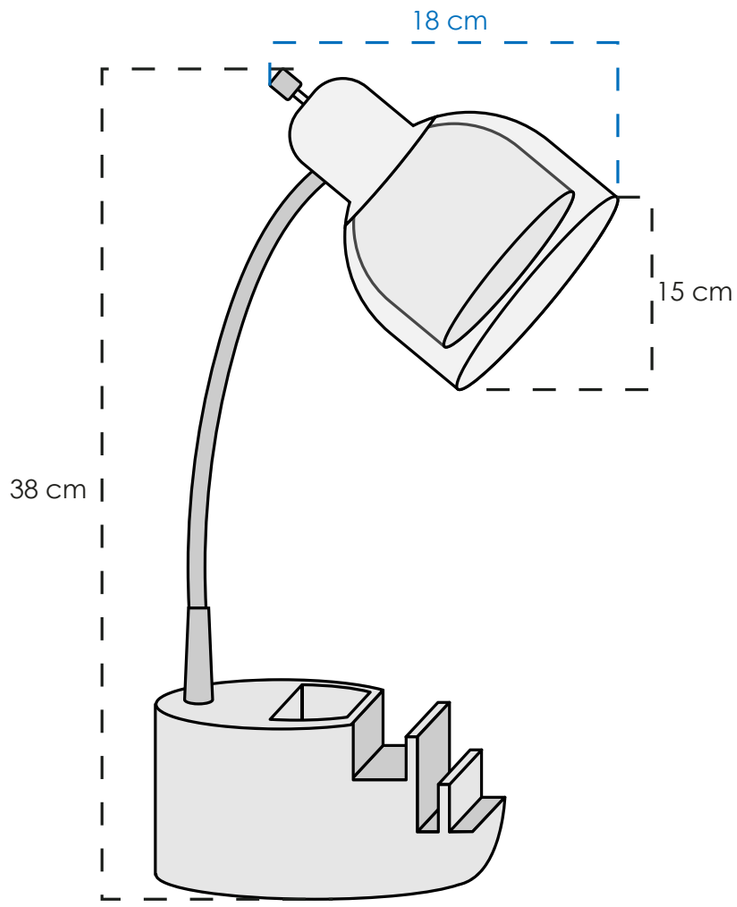

CLASSLM00075

MATERIAL	Metal y acrílico
COLOR	Blanco y claro
PESO NETO	2.11 kg
FOCOS	1 E26
TEMPERATURA	3000° K
POTENCIA	6 W



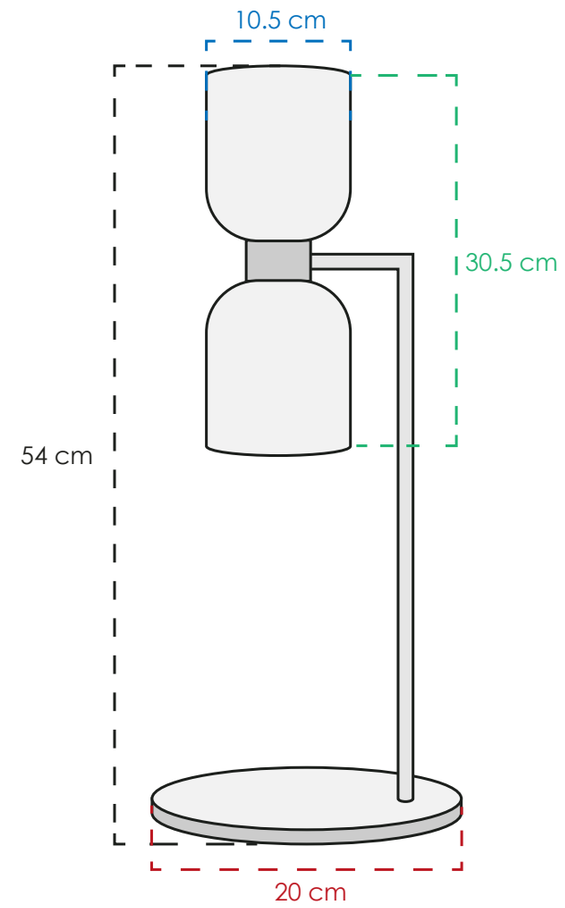

CLASSLM00070

MATERIAL	Metal y vidrio
COLOR	Dorado y blanco
PESO NETO	1.6 kg
FOCOS	2 E26
TEMPERATURA	3000° K
POTENCIA	10 W



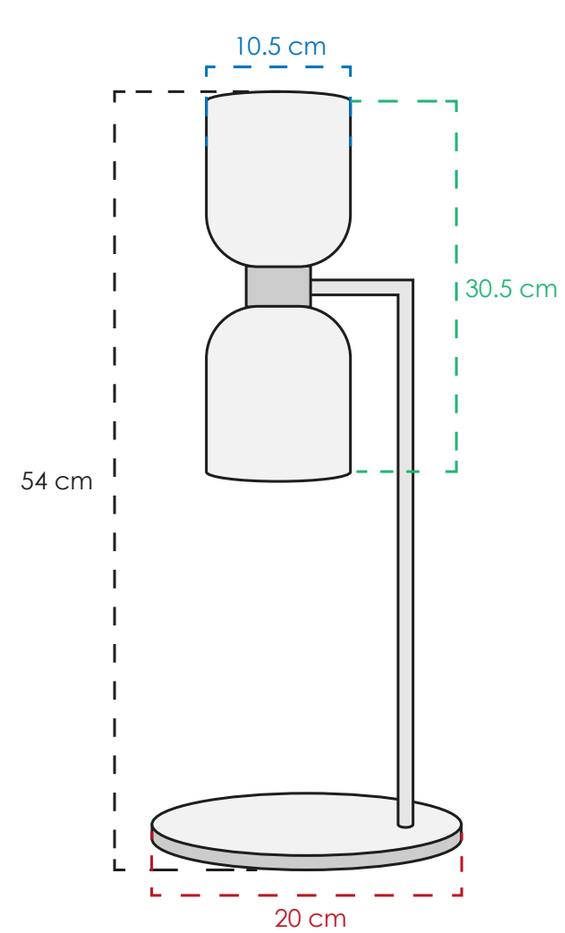

CLASSLM00078

MATERIAL	Metal y vidrio
COLOR	Negro y blanco
PESO NETO	1.6 kg
FOCOS	2 E26
TEMPERATURA	3000° K
POTENCIA	10 W

CLASS®

CLASS 2026: MESA

Regresar al inicio



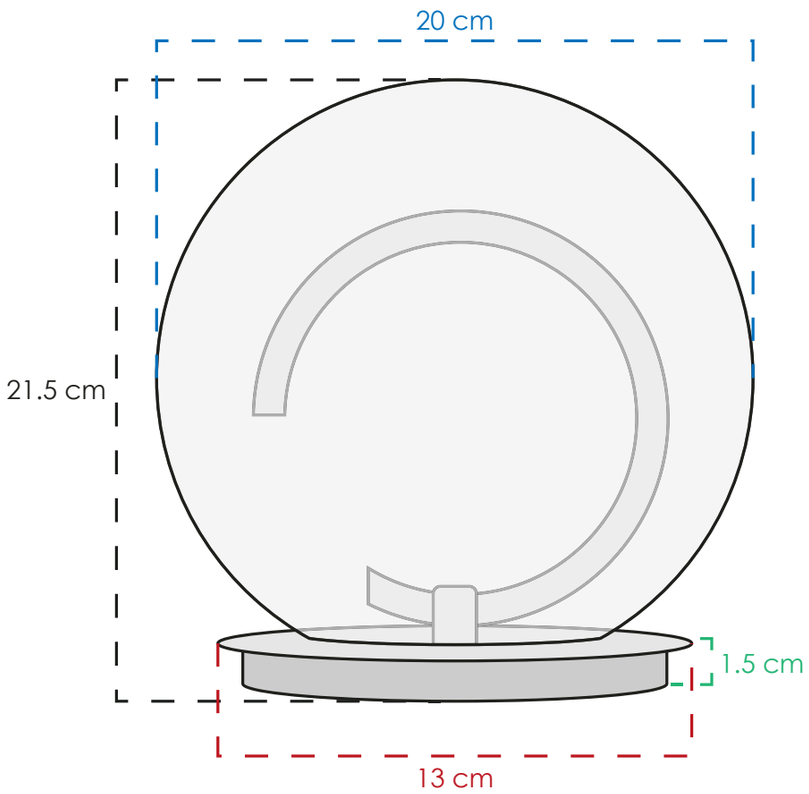

CLASSLM00051

MATERIAL	Metal y vidrio
COLOR	Negro y ámbar
PESO NETO	0.85 kg
FOCOS	1 led integrado
TEMPERATURA	3000° K
POTENCIA	5 W



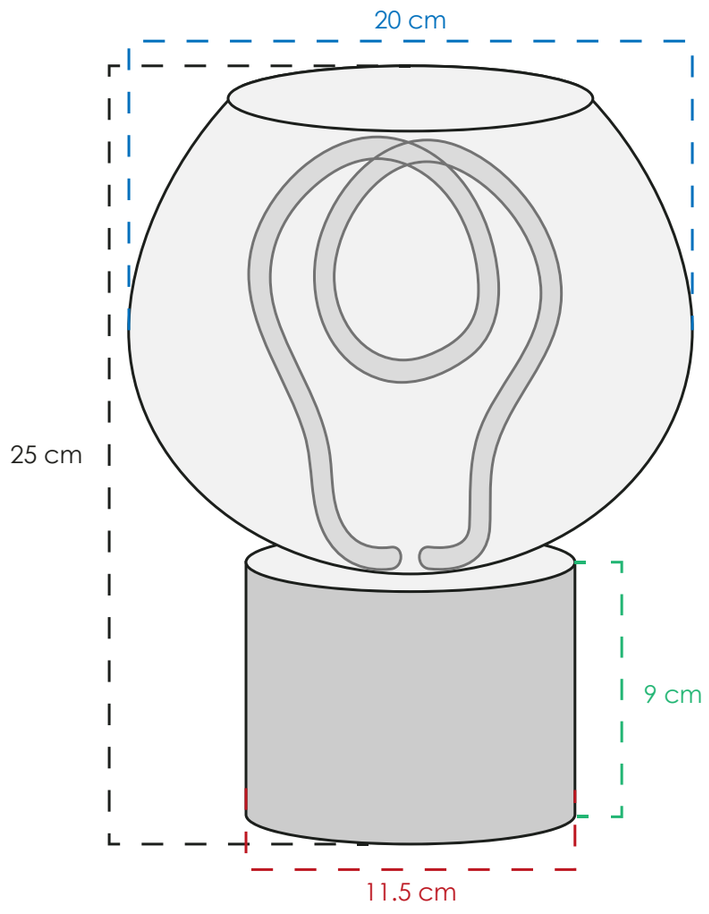

CLASSLM00052

MATERIAL	Piedra y vidrio
COLOR	Blanco y claro
PESO NETO	1.9 kg
FOCOS	1 led integrado
TEMPERATURA	3000° K
POTENCIA	10 W



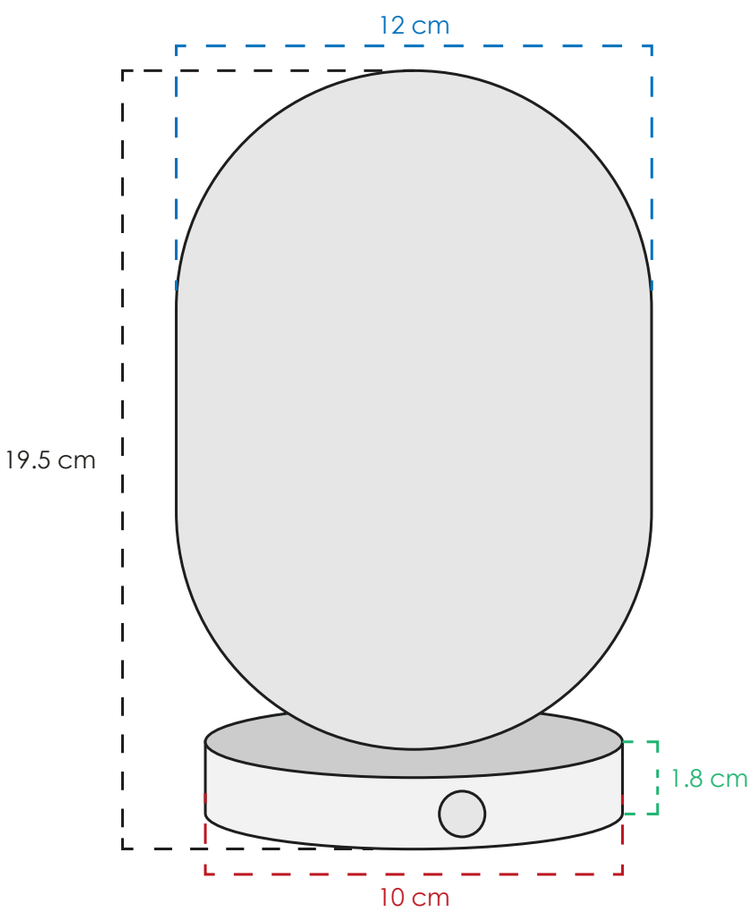

CLASSLM00015

MATERIAL	Metal y vidrio
COLOR	Negro y humo
PESO NETO	0.65 kg
FOCOS	1 led integrado
TEMPERATURA	3000° K
POTENCIA	2 W

CLASS®

CLASS 2026: MESA

Regresar al inicio

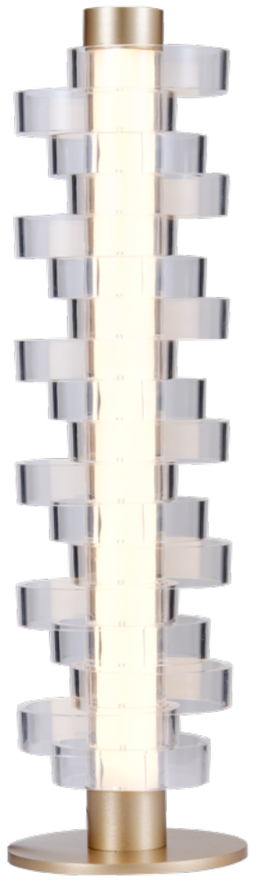

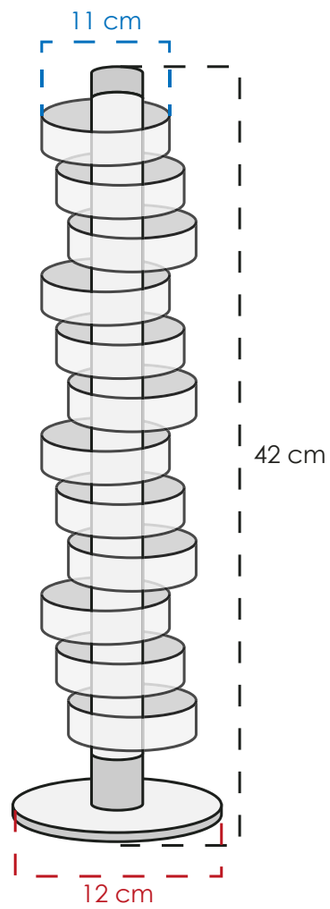

CLASSLM00076

MATERIAL	Metal y acrílico
COLOR	Dorado y claro
PESO NETO	1.45 kg
FOCOS	1 led integrado
TEMPERATURA	3000° K
POTENCIA	12 W



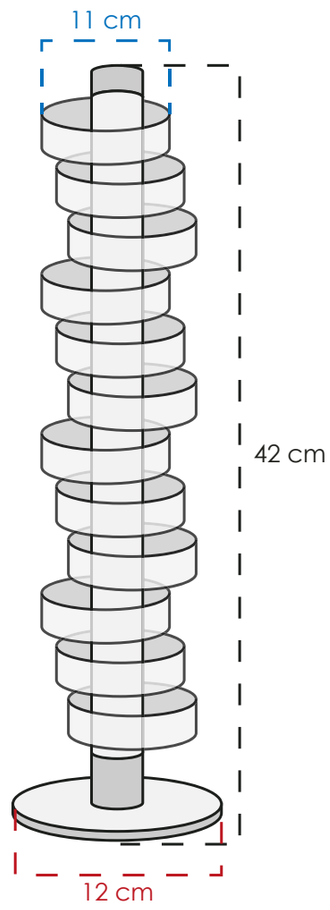

CLASSLM00077

MATERIAL	Metal y acrílico
COLOR	Negro y claro
PESO NETO	1.45 kg
FOCOS	1 led integrado
TEMPERATURA	3000° K
POTENCIA	12 W



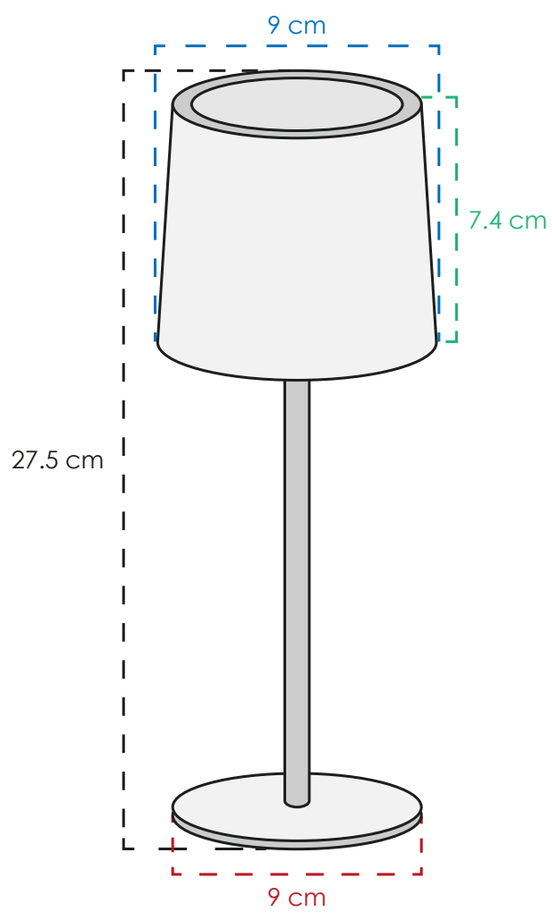

CLASSLM00018

MATERIAL	Metal y acrílico
COLOR	Dorado y mate
PESO NETO	0.5 kg
FOCOS	1 led integrado
TEMPERATURA	3 cambios de luz
POTENCIA	1.5 W

CLASS 2026: MESA

Regresar al inicio



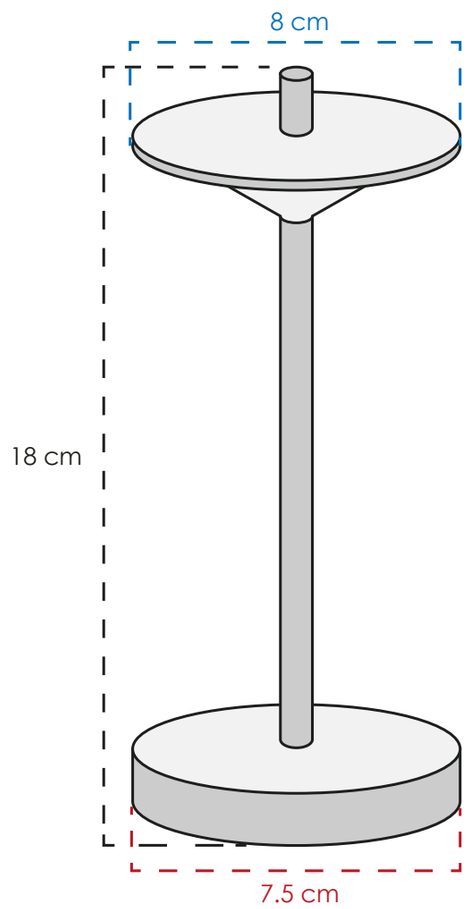

CLASSLM00017

MATERIAL	Metal, ABS y acrílico
COLOR	Café y mate
PESO NETO	0.17 kg
FOCOS	1 led integrado
TEMPERATURA	3000° K
POTENCIA	1 W



CLASS 2026: MESA

Regresar al inicio



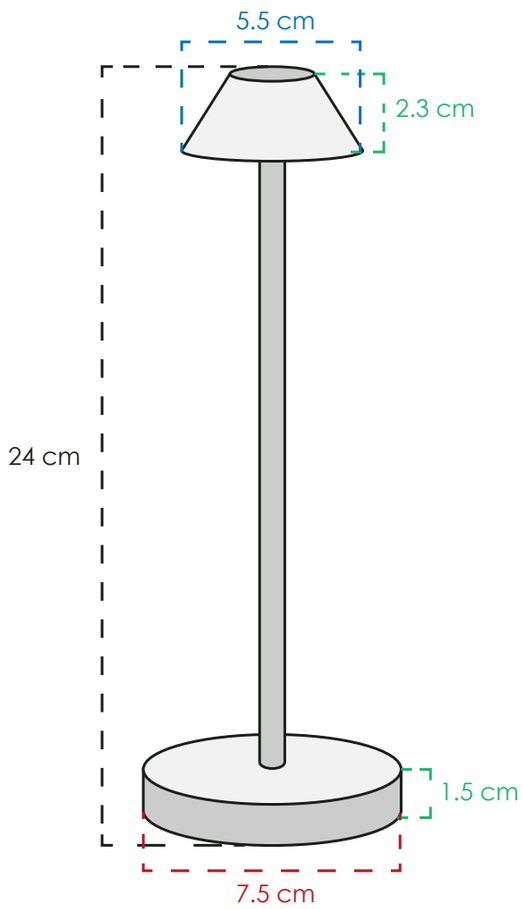

CLASSLM00016

MATERIAL	Metal, ABS y acrílico
COLOR	Café y mate
PESO NETO	0.16 kg
FOCOS	1 led integrado
TEMPERATURA	3000° K
POTENCIA	1 W



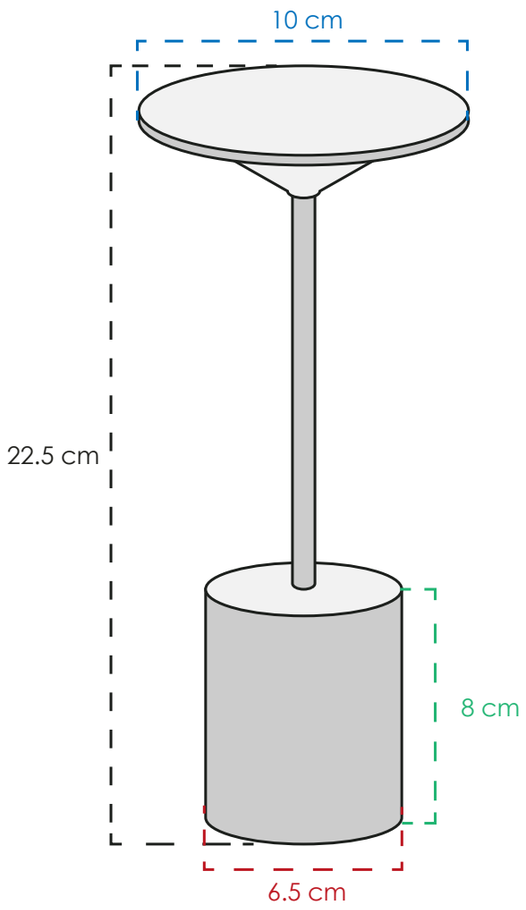

CLASSLM00019

MATERIAL	Metal, ABS y acrílico
COLOR	Negro y mate
PESO NETO	0.42 kg
FOCOS	1 led integrado
TEMPERATURA	3000° K
POTENCIA	2 W



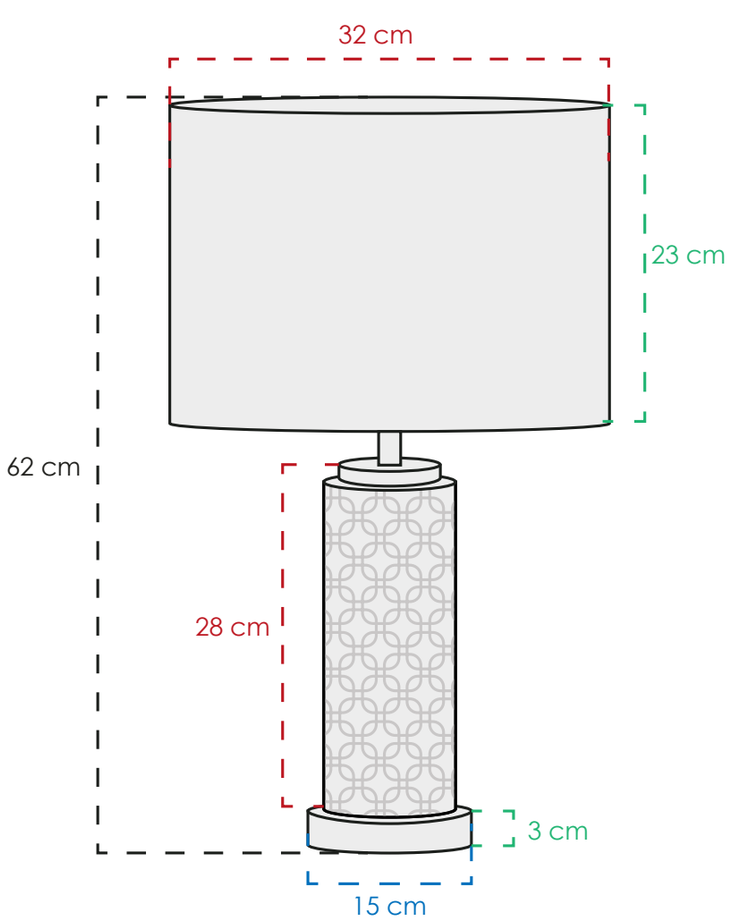

CLASSLM00084

MATERIAL	Metal, cerámica y tela
COLOR	Negro, dorado, beige
PESO NETO	2.1 kg
FOCOS	1 E26
TEMPERATURA	3000° K
POTENCIA	6 W

CLASS 2026: MESA

Regresar al inicio



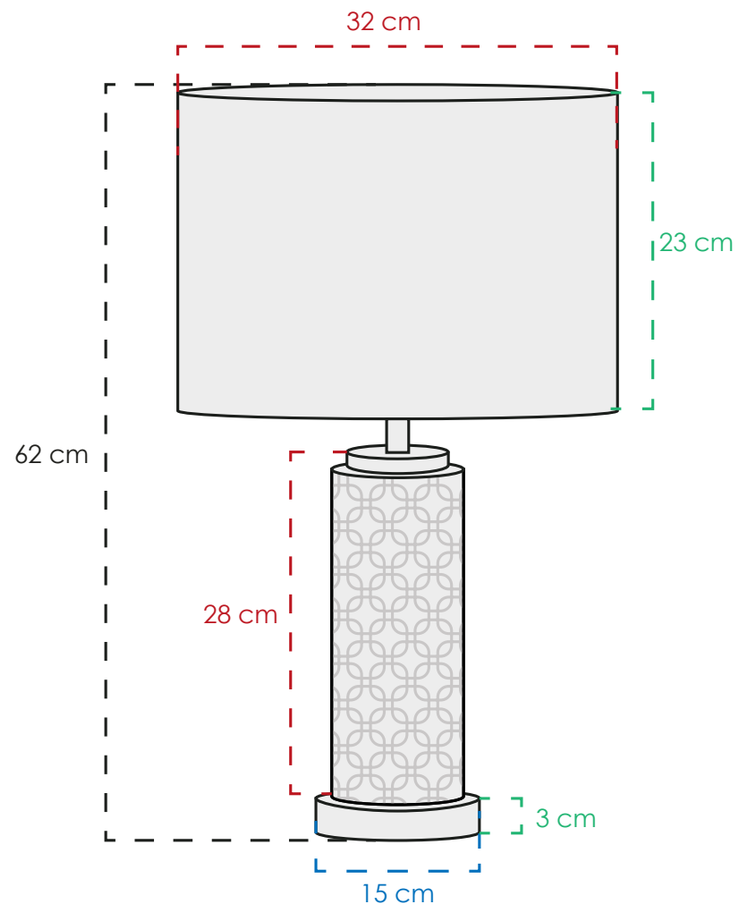

3LMTP597

MATERIAL	Metal, cerámica y tela
COLOR	Blanco, dorado, beige
PESO NETO	2.1 kg
FOCOS	1 E26
TEMPERATURA	3000° K
POTENCIA	6 W



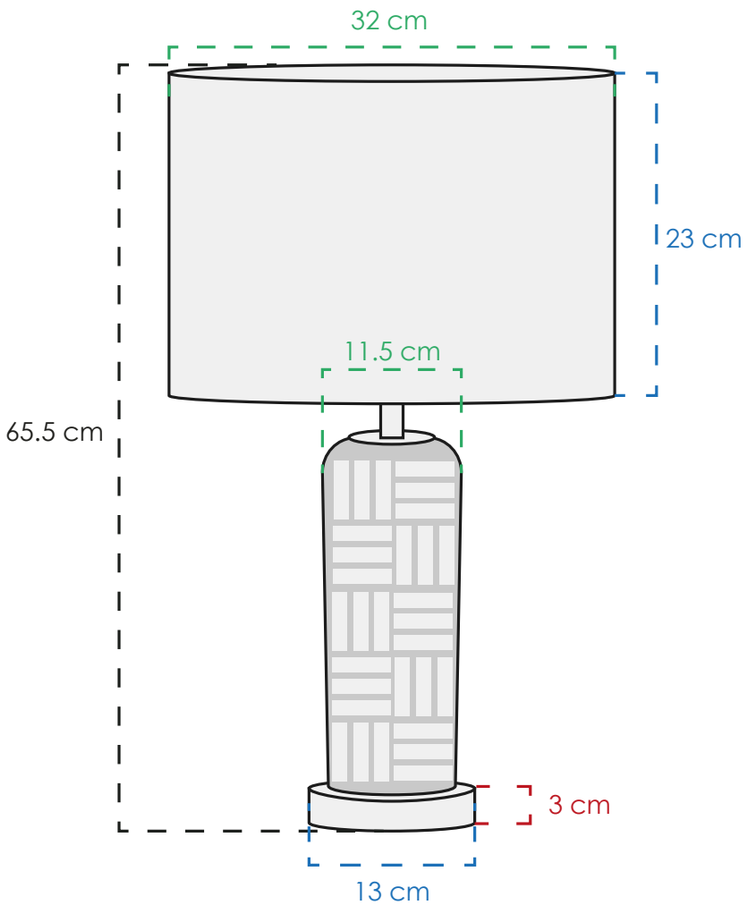

3LMTP599

MATERIAL	Metal, cerámica y tela
COLOR	Níquel sat, blanco
PESO NETO	2.3 kg
FOCOS	1 E26
TEMPERATURA	3000° K
POTENCIA	6 W



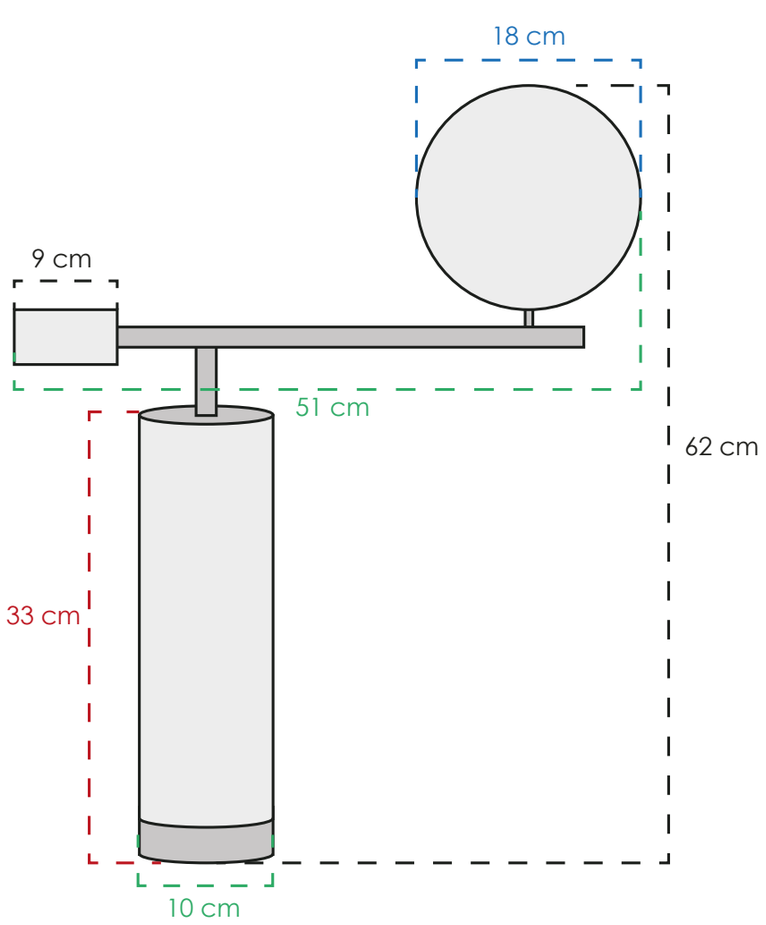

3LMTP596

MATERIAL	Metal, mármol y vidrio
COLOR	Blanco y dorado
PESO NETO	10.6 kg
FOCOS	1 E26
TEMPERATURA	3000° K
POTENCIA	6 W

CLASS 2026: MESA

Regresar al inicio



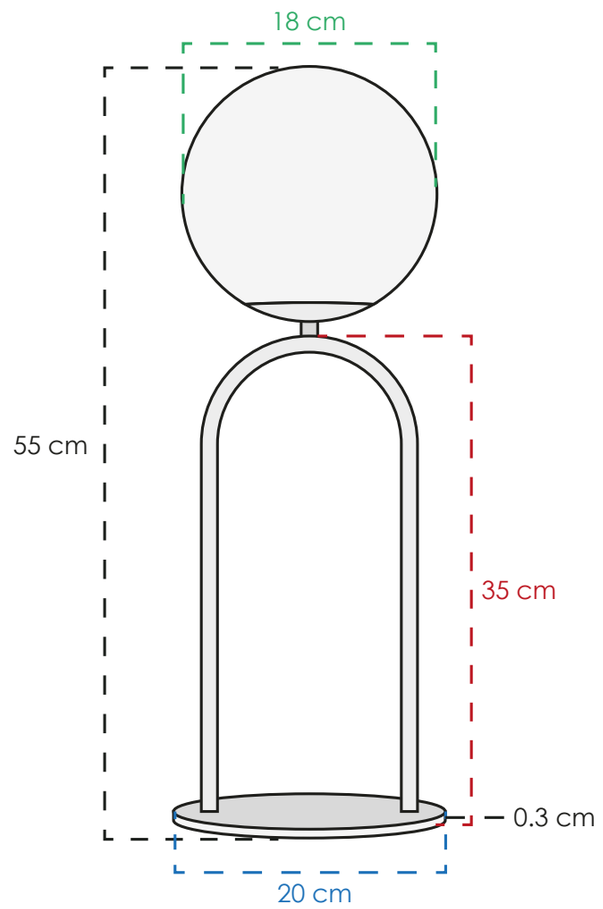

3LMTP594

MATERIAL	Metal y vidrio
COLOR	Dorado y ámbar
PESO NETO	1.6 kg
FOCOS	1 E26
TEMPERATURA	3000° K
POTENCIA	6 W



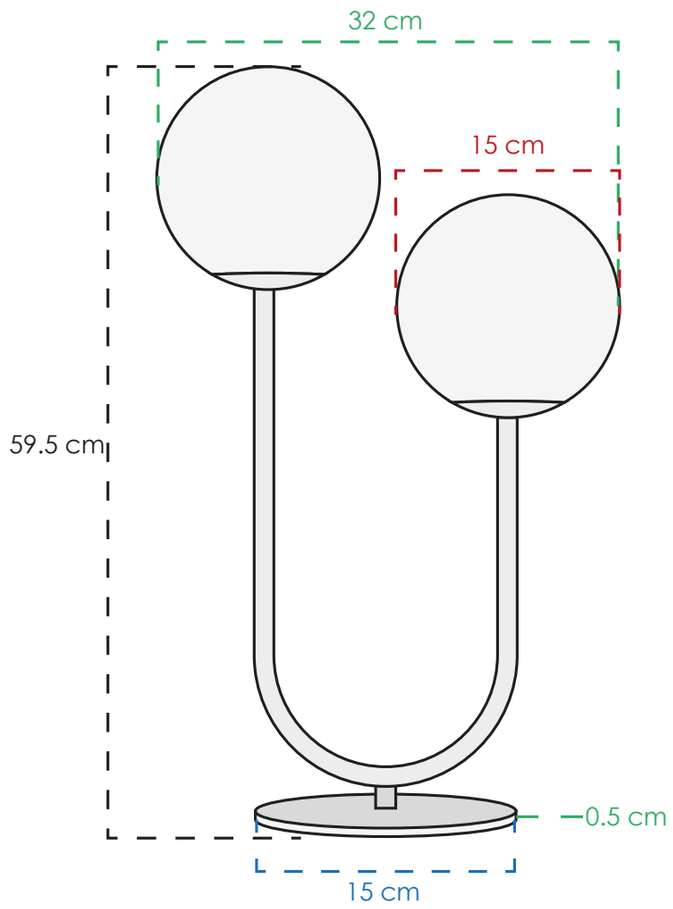

3LMTP595

MATERIAL	Metal y vidrio
COLOR	Dorado y humo
PESO NETO	2 kg
FOCOS	2 E14
TEMPERATURA	3000° K
POTENCIA	12 W



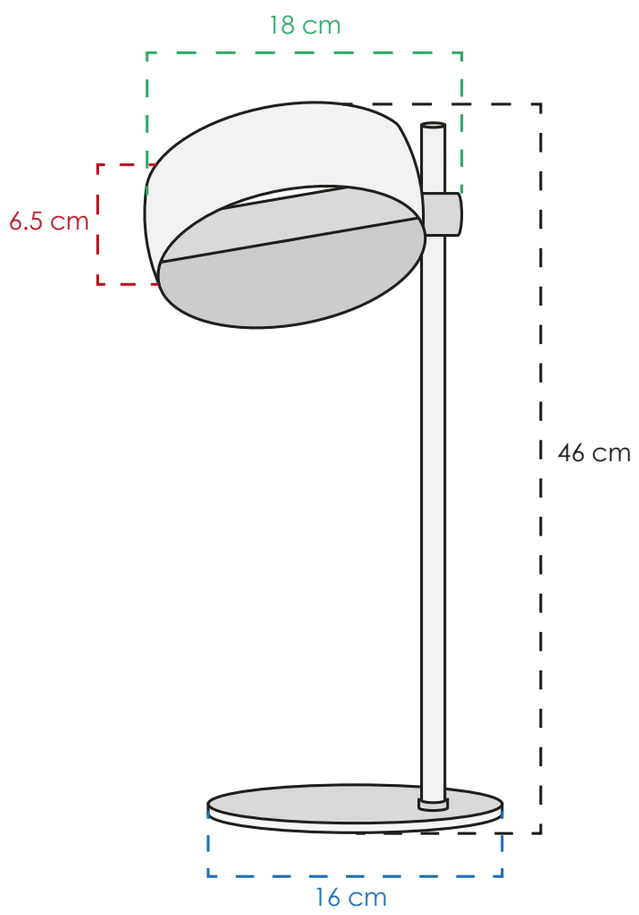

3LMTP565

MATERIAL	Metal y acrílico
COLOR	Blanco y bronce
PESO NETO	1.4 kg
FOCOS	1 led intergado
TEMPERATURA	3000° K
POTENCIA	10 W

CLASS®

CLASS 2026: MESA

Regresar al inicio

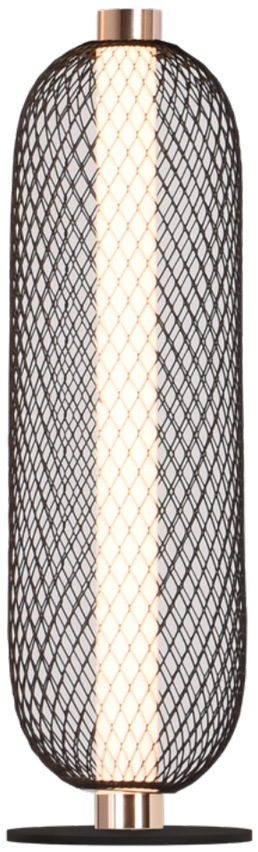

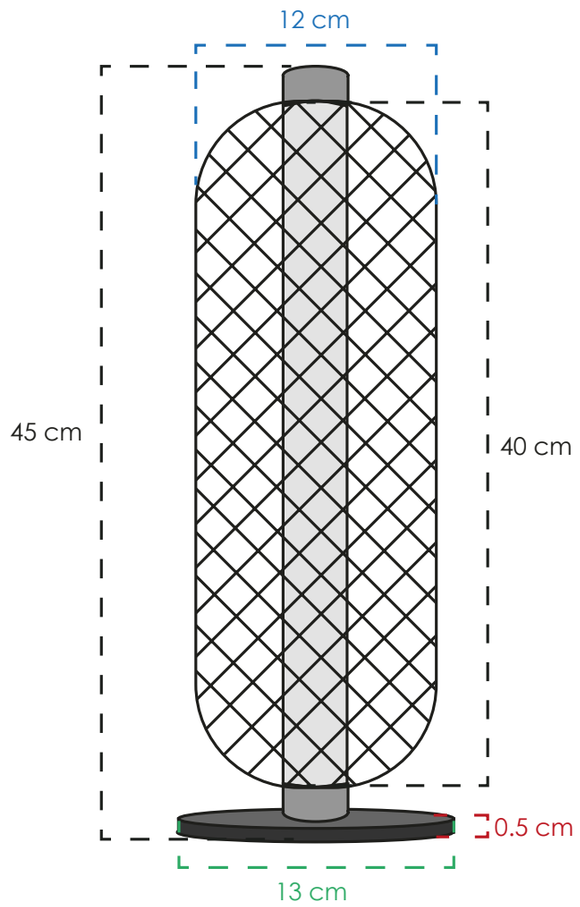

3LMTP566

MATERIAL	Metal y acrílico
COLOR	Negro, dorado, mate
PESO NETO	1.07 kg
FOCOS	1 led integrado
TEMPERATURA	3000° K
POTENCIA	18 W



CLASS 2026: MESA

Regresar al inicio



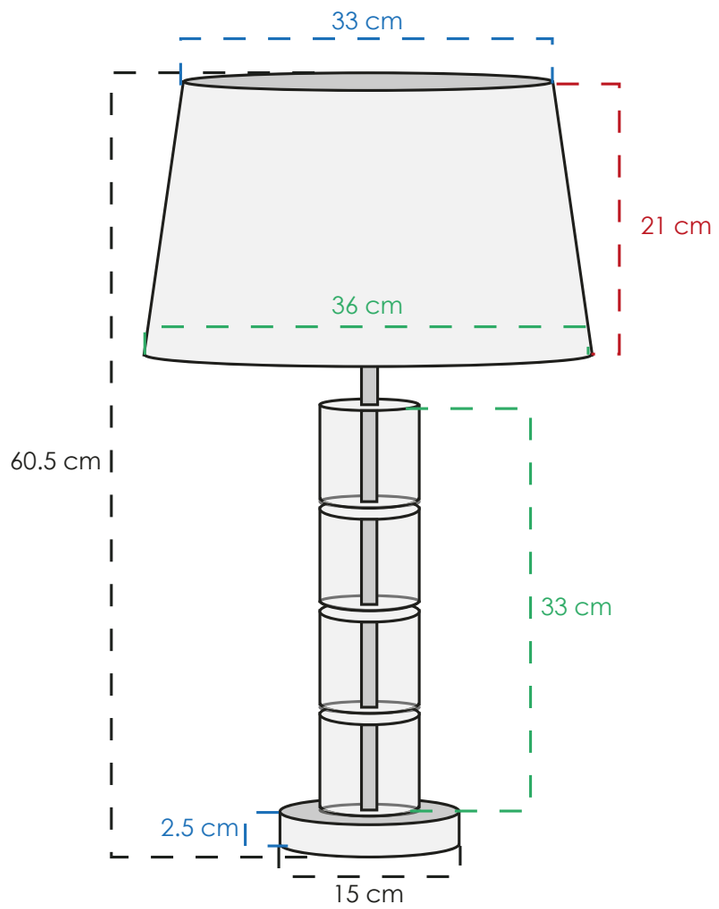

3LMAT29

MATERIAL	Metal, vidrio y tela
COLOR	Dorado, claro, blanco
PESO NETO	4.6 kg
FOCOS	1 E26
TEMPERATURA	3000° K
POTENCIA	4 W



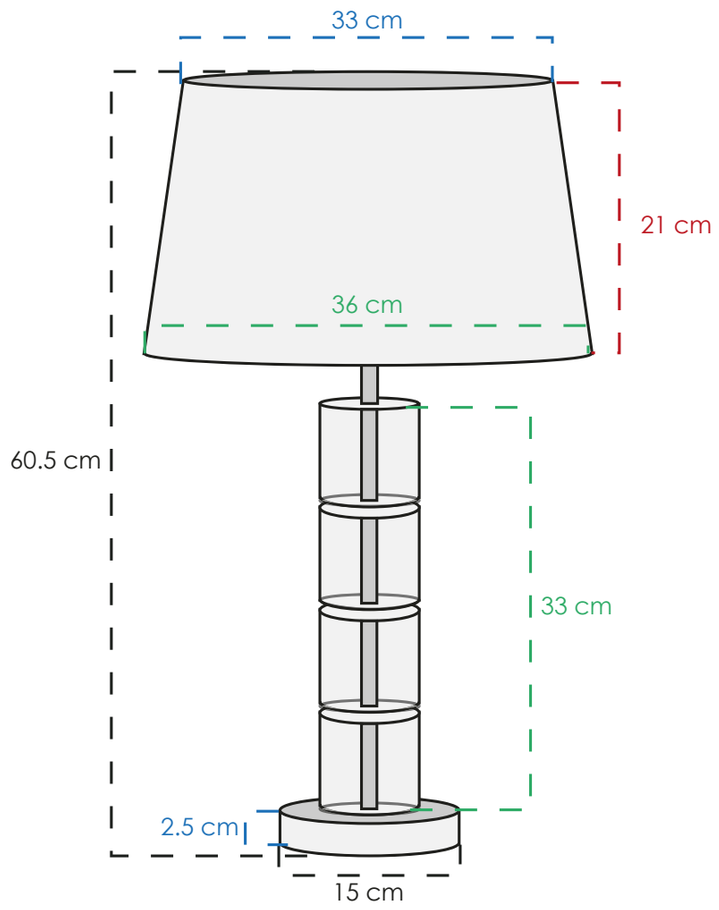

3LMAT30

MATERIAL	Metal, vidrio y tela
COLOR	Cromo, claro, blanco
PESO NETO	4.6 kg
FOCOS	1 E26
TEMPERATURA	3000° K
POTENCIA	4 W



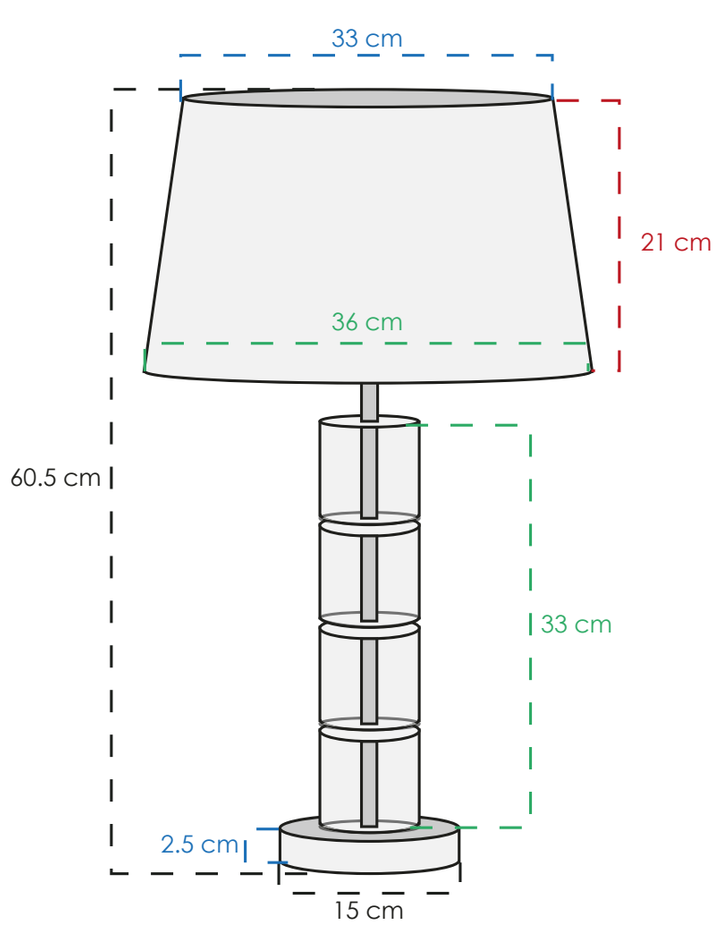

3LMAT31

MATERIAL	Metal, vidrio y tela
COLOR	Negro, claro, blanco
PESO NETO	4.6 kg
FOCOS	1 E26
TEMPERATURA	3000° K
POTENCIA	4 W

CLASS

CLASS 2026: MESA

Regresar al inicio



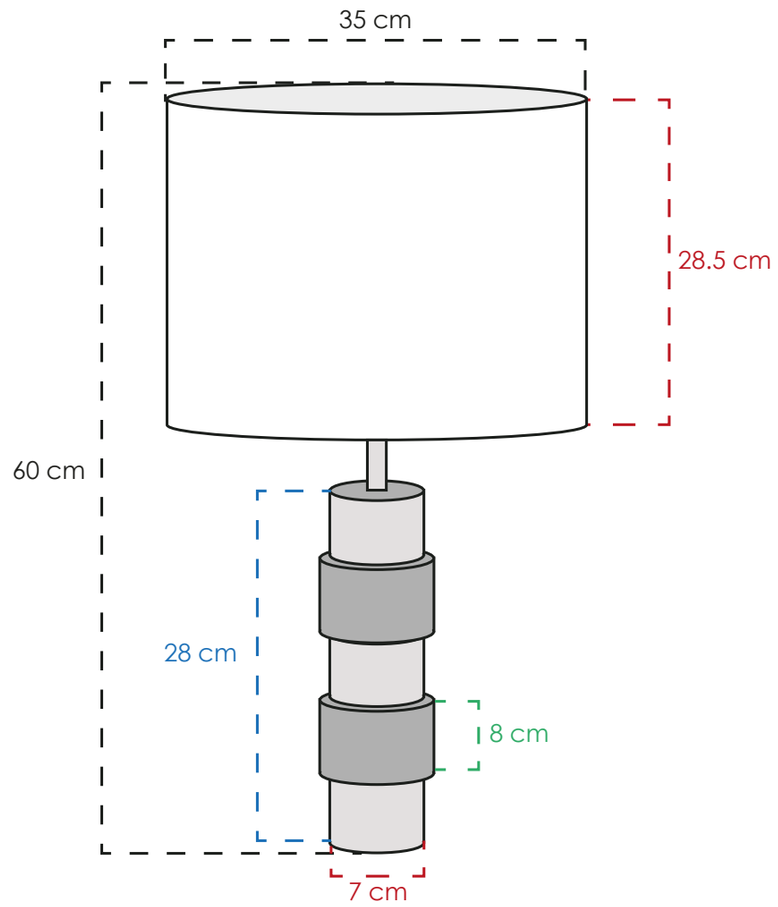

3LMAT25

MATERIAL	Metal, mármol, tela
COLOR	Negro y dorado
PESO NETO	3.9 kg
FOCOS	1 E26
TEMPERATURA	3000° K
POTENCIA	4 W



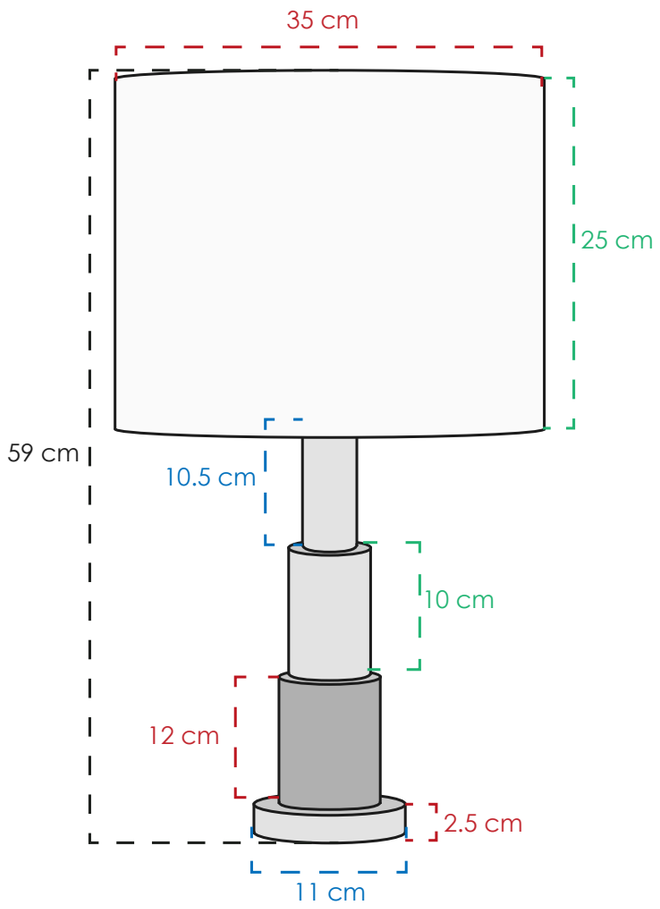

3LMAT27

MATERIAL	Metal y tela
COLOR	Dorado, negro, blanco
PESO NETO	1.65 kg
FOCOS	1 E26
TEMPERATURA	3000° K
POTENCIA	4 W



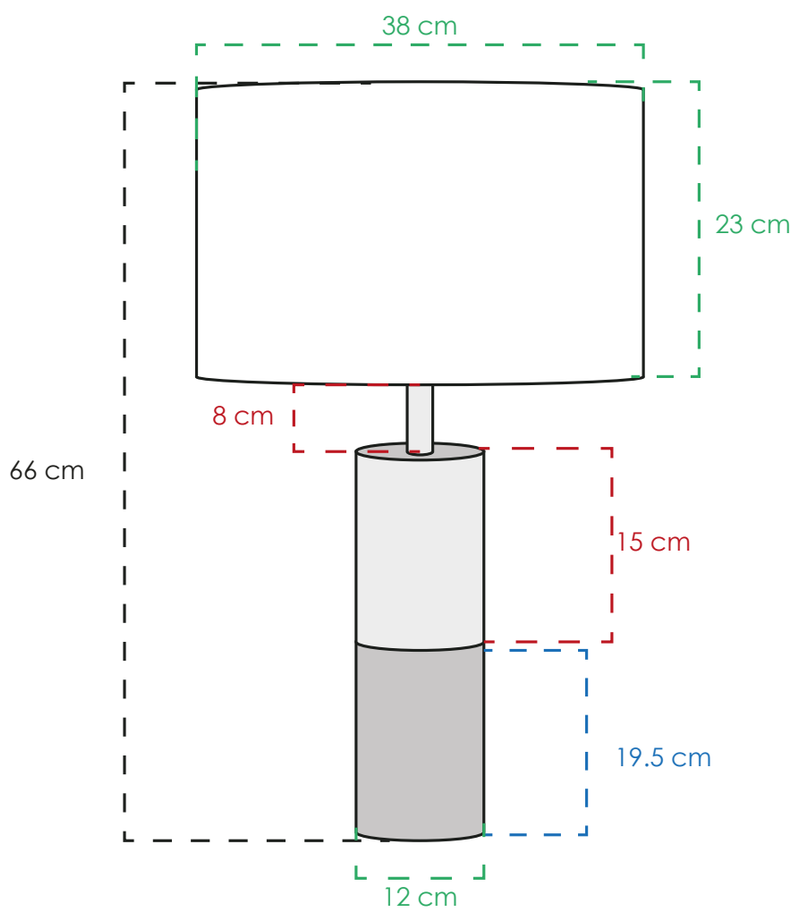

3LMDI39

MATERIAL	Metal, mármol, tela
COLOR	Negro y dorado
PESO NETO	6.5 kg
FOCOS	1 E26
TEMPERATURA	3000° K
POTENCIA	4 W

CLASS®

CLASS 2026: MESA

Regresar al inicio



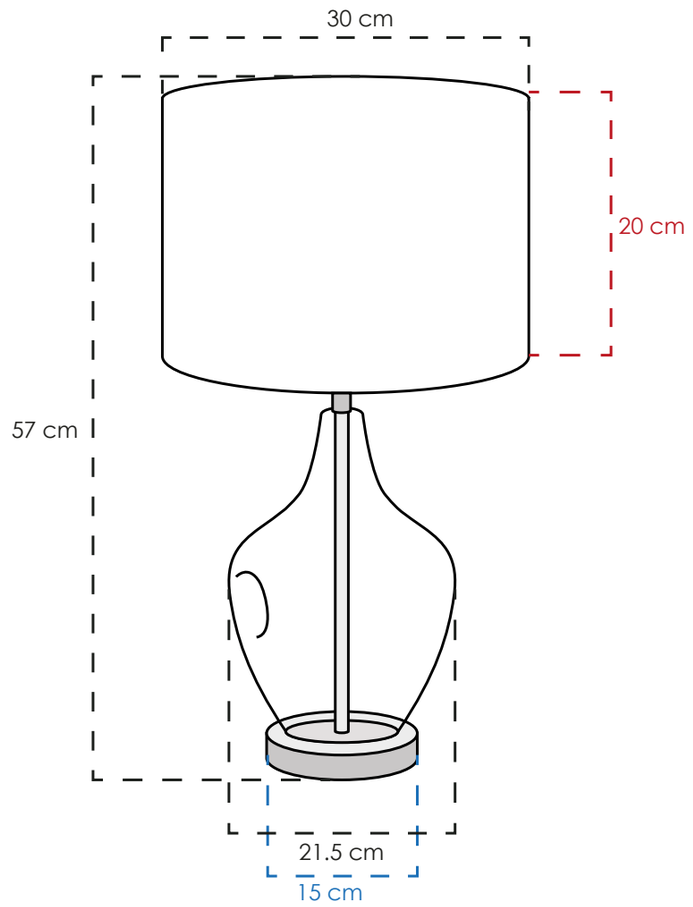

3LMDI60

MATERIAL	Metal, vidrio y tela
COLOR	Dorado, claro, blanco
PESO NETO	2.5 kg
FOCOS	1 E26
TEMPERATURA	3000° K
POTENCIA	4 W



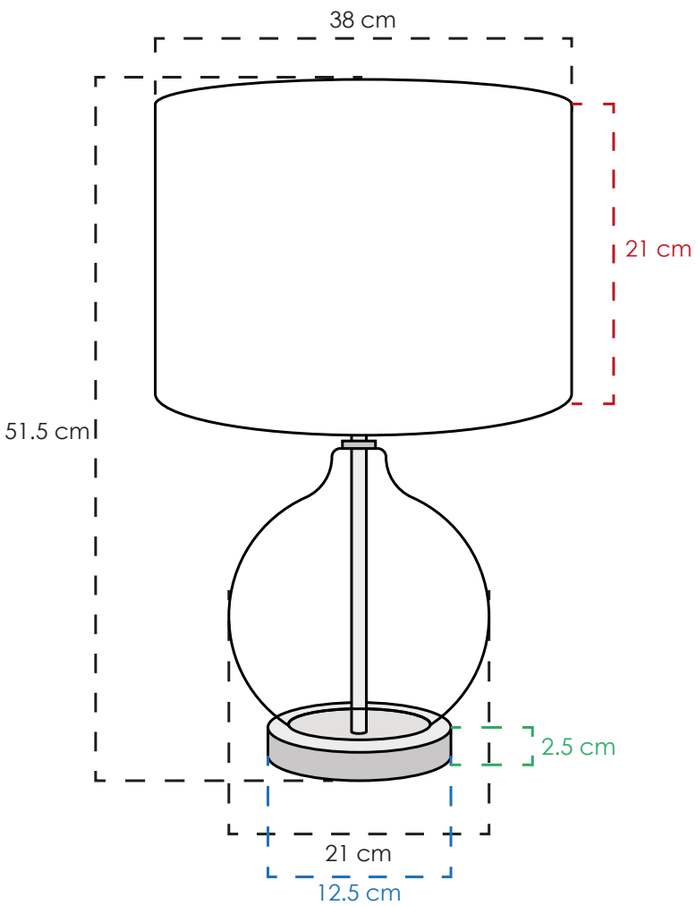

3LMDI61

MATERIAL	Metal, vidrio y tela
COLOR	Negro, claro, blanco
PESO NETO	2.8 kg
FOCOS	1 E26
TEMPERATURA	3000° K
POTENCIA	4 W



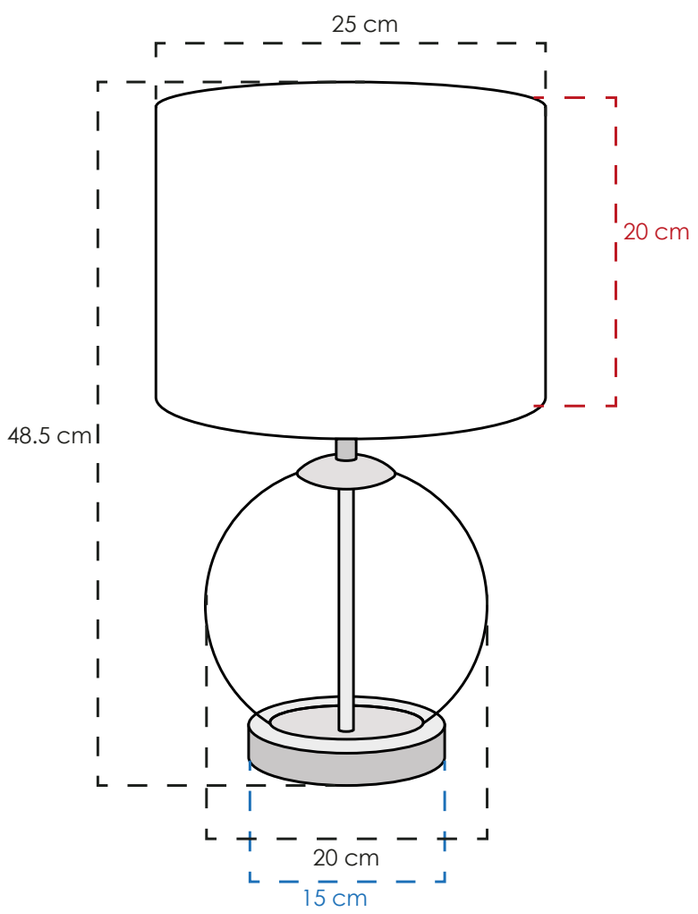

3LMDI62

MATERIAL	Metal, vidrio y tela
COLOR	Dorado, claro, blanco
PESO NETO	1.8 kg
FOCOS	1 E26
TEMPERATURA	3000° K
POTENCIA	4 W

CLASS

CLASS 2026: MESA

Regresar al inicio



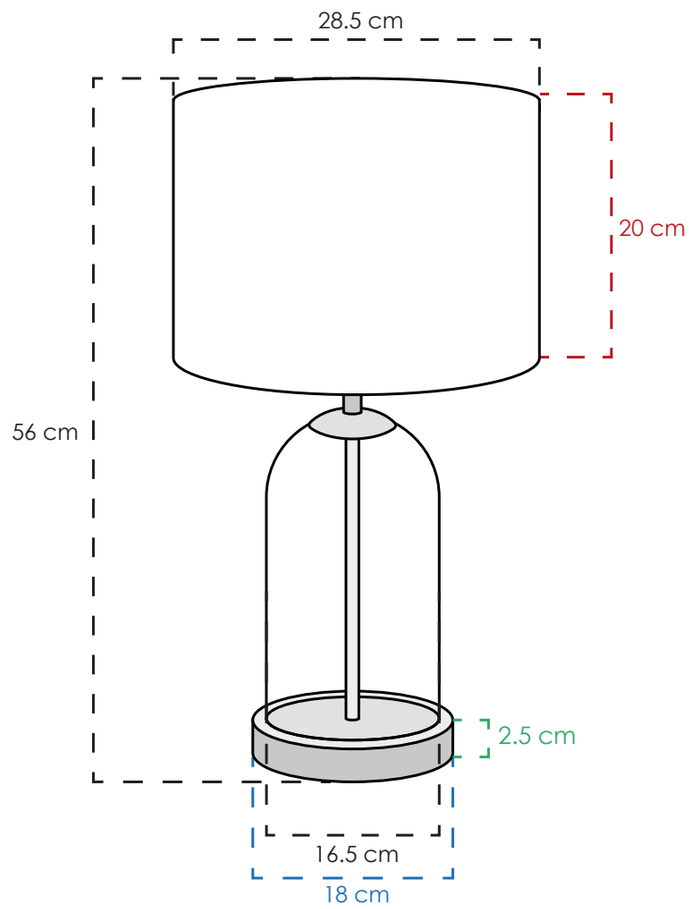

3LMDI63

MATERIAL	Metal, vidrio y tela
COLOR	Dorado, claro, blanco
PESO NETO	1.65 kg
FOCOS	1 E26
TEMPERATURA	3000° K
POTENCIA	4 W



CLASS 2026: MESA

Regresar al inicio



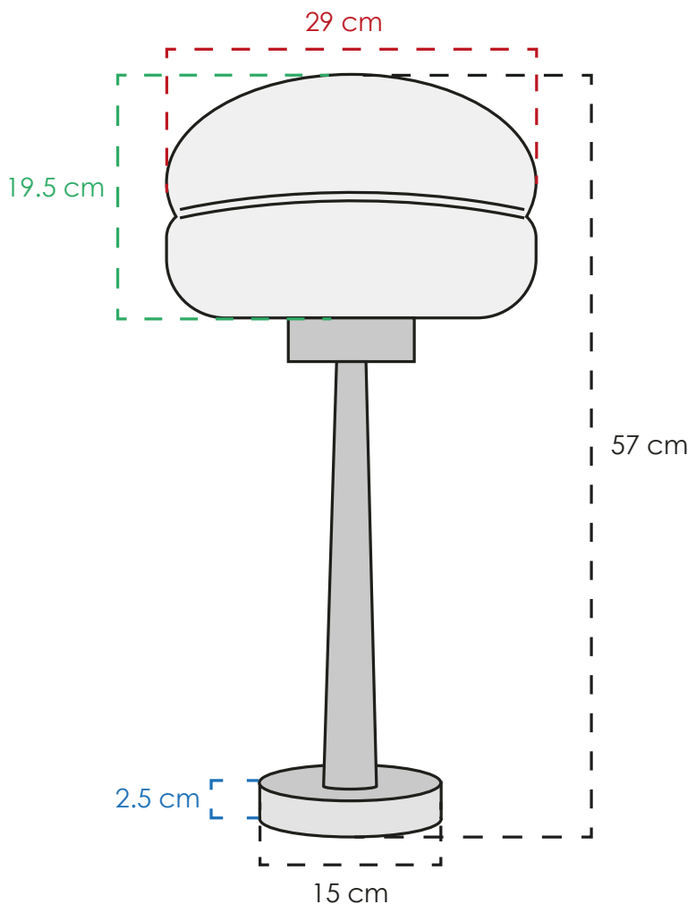

3LMAT06

MATERIAL	Metal y vidrio
COLOR	Dorado y ámbar
PESO NETO	3.8 kg
FOCOS	1 E26
TEMPERATURA	3000° K
POTENCIA	4 W



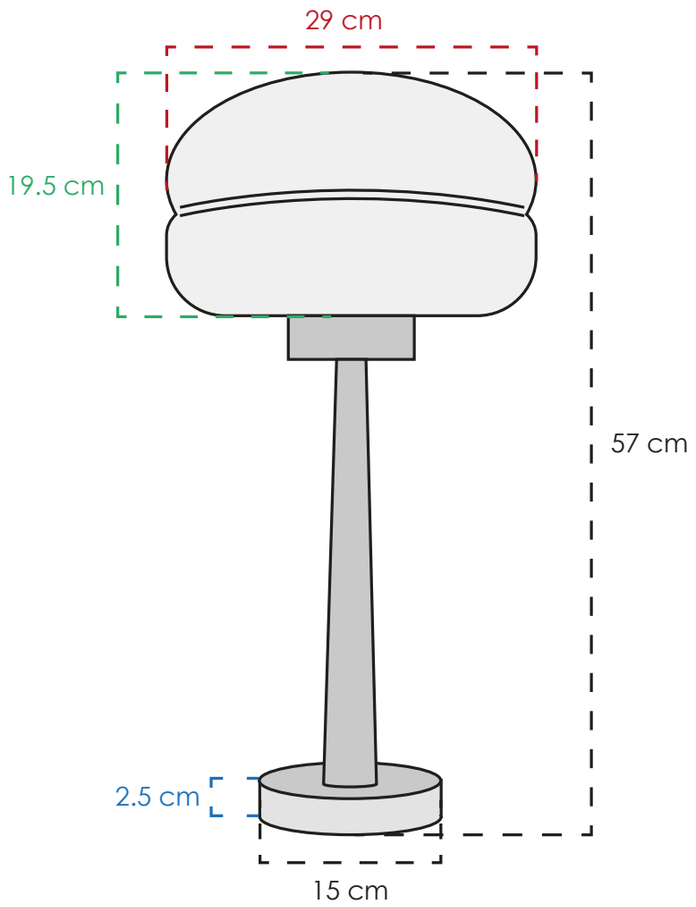

3LMAT21

MATERIAL	Metal y vidrio
COLOR	Níquel sat. y humo
PESO NETO	3.8 kg
FOCOS	1 E26
TEMPERATURA	3000° K
POTENCIA	4 W



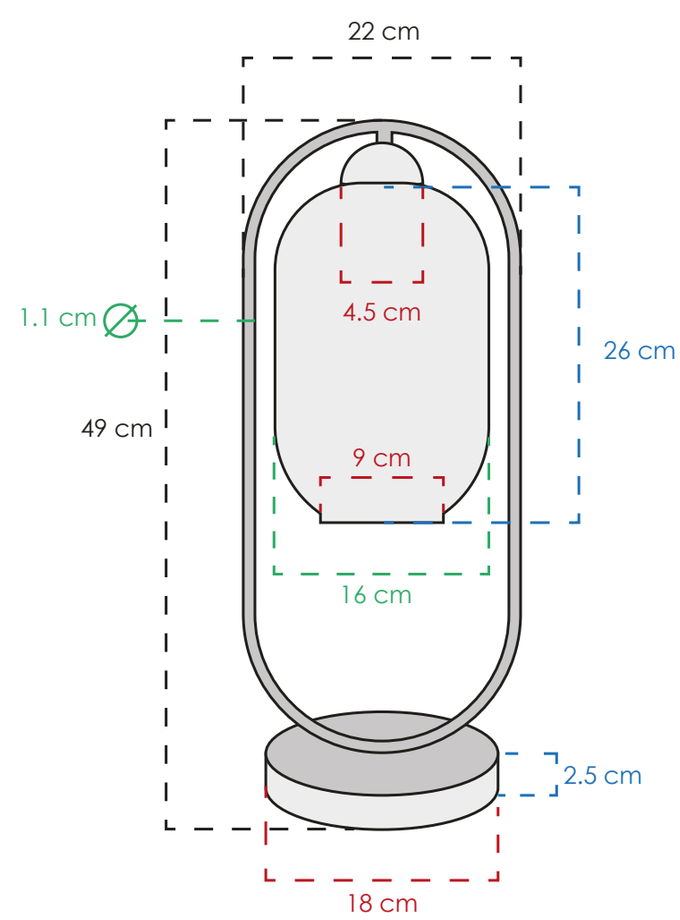

3LMDI03

MATERIAL	Metal y vidrio
COLOR	Dorado y ámbar
PESO NETO	2.6 kg
FOCOS	1 E26
TEMPERATURA	3000° K
POTENCIA	4 W

CLASS®

CLASS 2026: MESA

Regresar al inicio



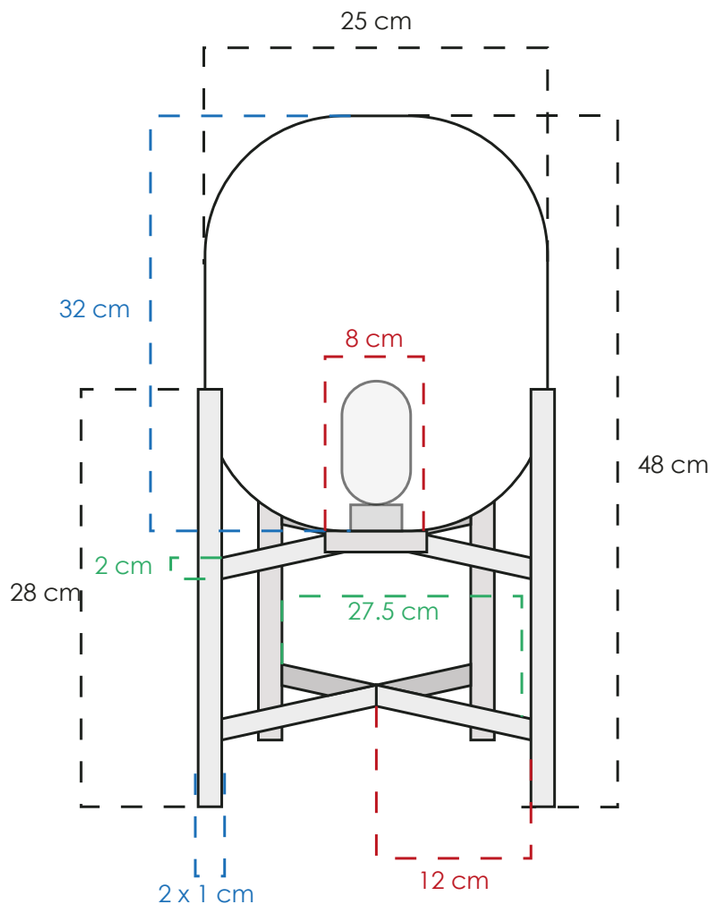

3LMDI02

MATERIAL	Metal y vidrio
COLOR	Negro y ámbar
PESO NETO	2 kg
FOCOS	1 E26
TEMPERATURA	3000° K
POTENCIA	4 W



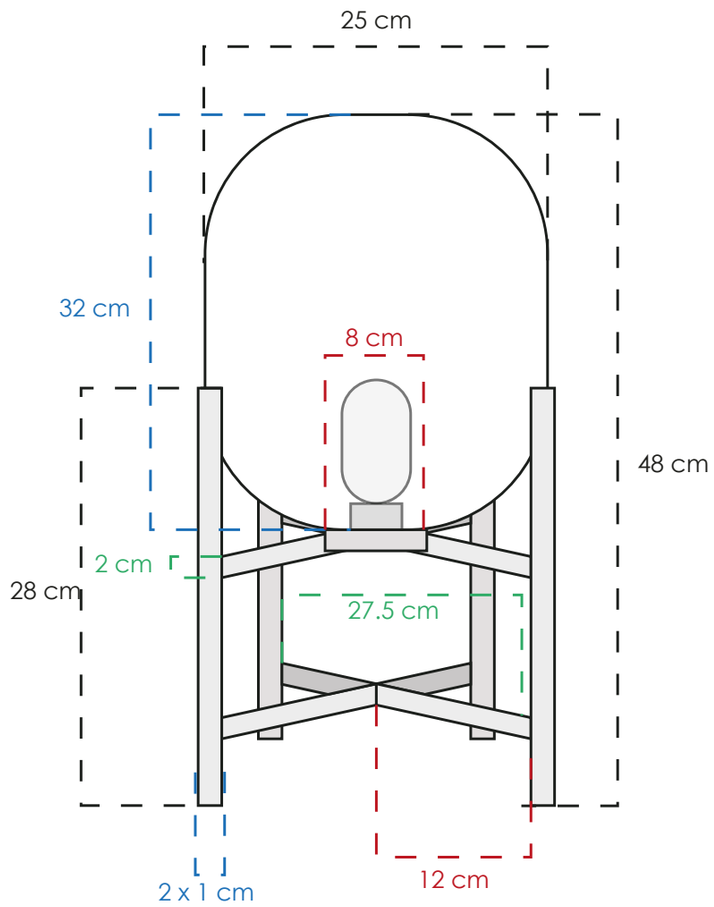

3LMZM55

MATERIAL	Metal y vidrio
COLOR	Negro y humo
PESO NETO	2 kg
FOCOS	1 E26
TEMPERATURA	3000° K
POTENCIA	4 W



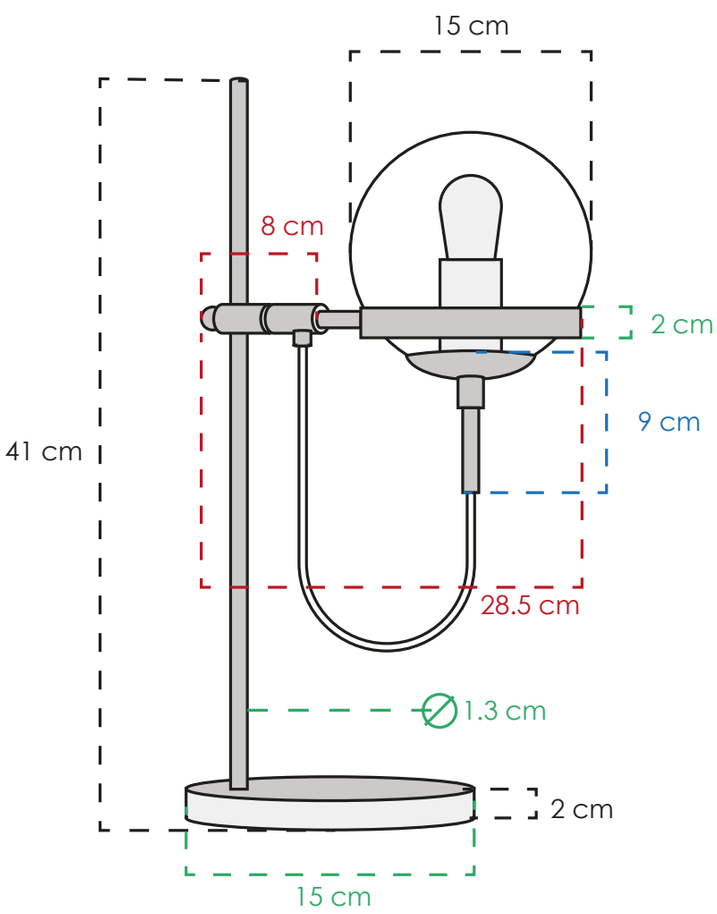

3LMAF01

MATERIAL	Metal, vidrio, mármol
COLOR	Negro y ámbar
PESO NETO	2 kg
FOCOS	1 E26
TEMPERATURA	3000° K
POTENCIA	4 W

CLASS

CLASS 2026: MESA

Regresar al inicio



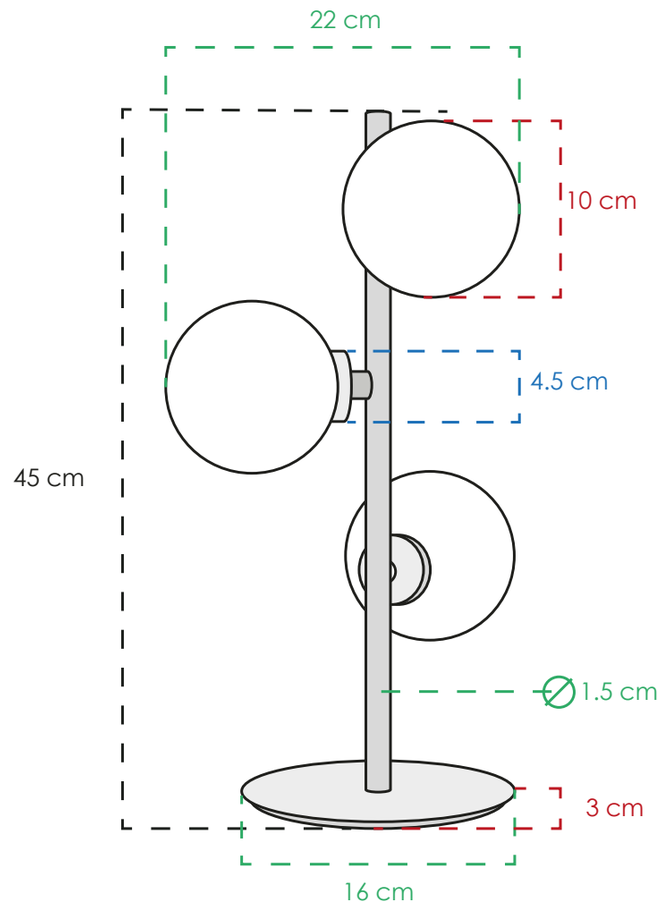

3LMDI01

MATERIAL	Metal y vidrio
COLOR	Dorado y blanco
PESO NETO	2.1 kg
FOCOS	3 G9
TEMPERATURA	3000° K
POTENCIA	21 W



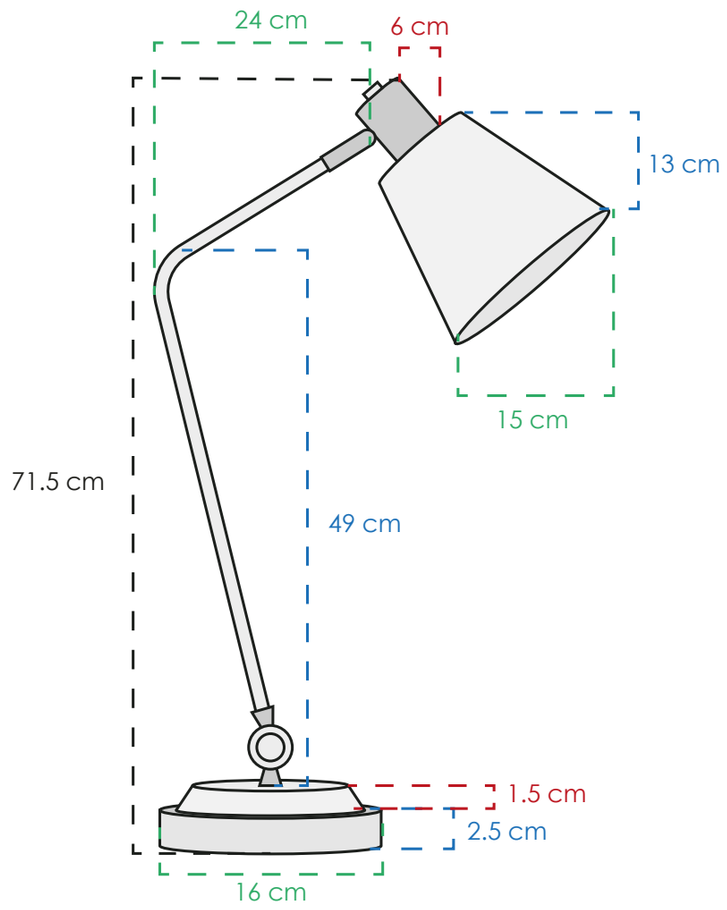

3LMDI14

MATERIAL	Metal
COLOR	Dorado y negro
PESO NETO	1.6 kg
FOCOS	1 E26
TEMPERATURA	3000° K
POTENCIA	4 W



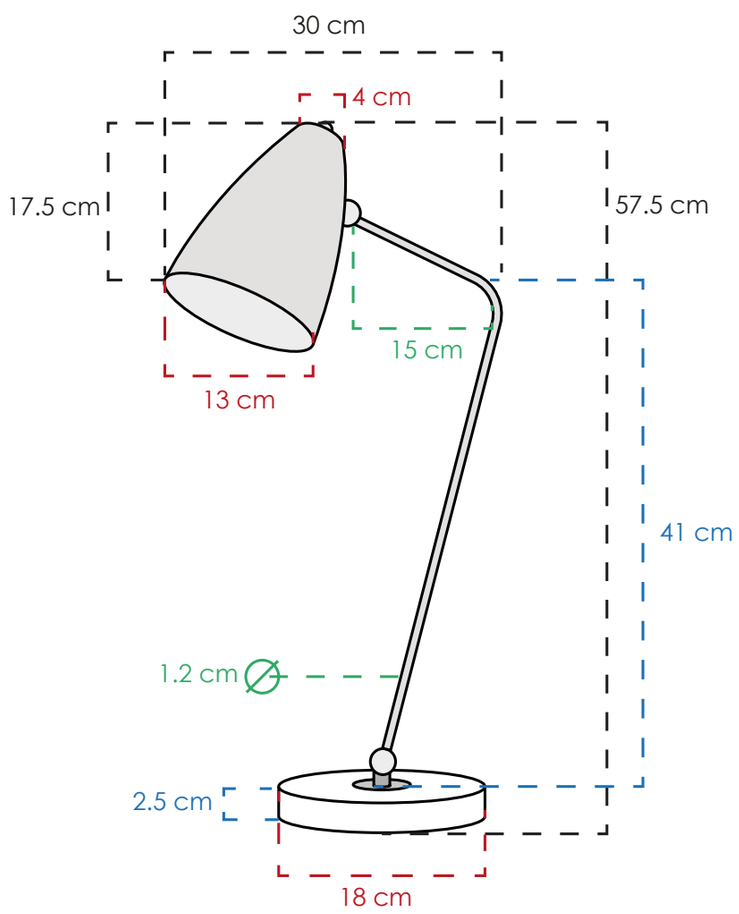

3LMDI13

MATERIAL	Metal y mármol
COLOR	Dorado y blanco
PESO NETO	1.9 kg
FOCOS	1 E26
TEMPERATURA	3000° K
POTENCIA	4 W

CLASS®

CLASS 2026: MESA

Regresar al inicio



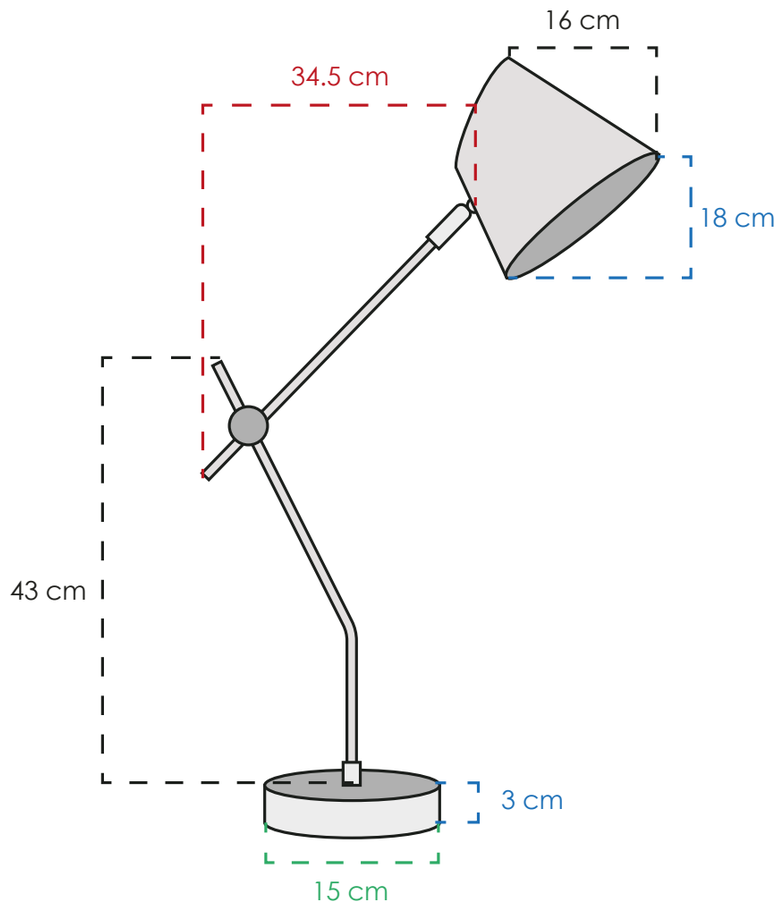

3LMDI16

MATERIAL	Metal y madera
COLOR	Negro y madera
PESO NETO	2.1 kg
FOCOS	1 E26
TEMPERATURA	3000° K
POTENCIA	4 W



CLASS 2026: MESA

Regresar al inicio



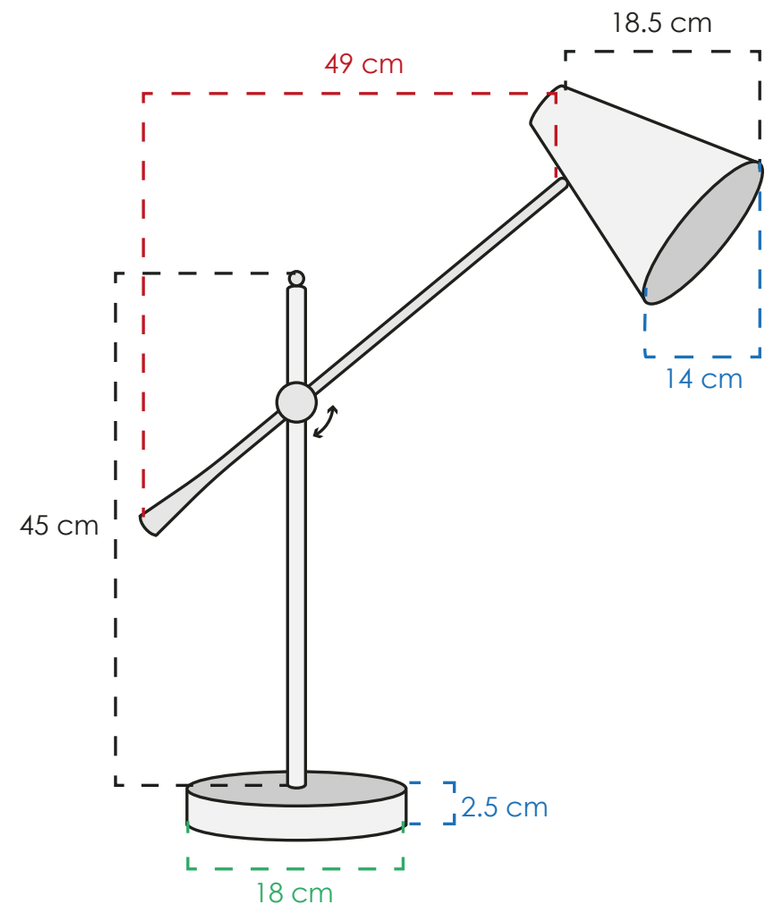

3LMDI11

MATERIAL	Metal
COLOR	Dorado
PESO NETO	2.6 kg
FOCOS	1 E26
TEMPERATURA	3000° K
POTENCIA	4 W



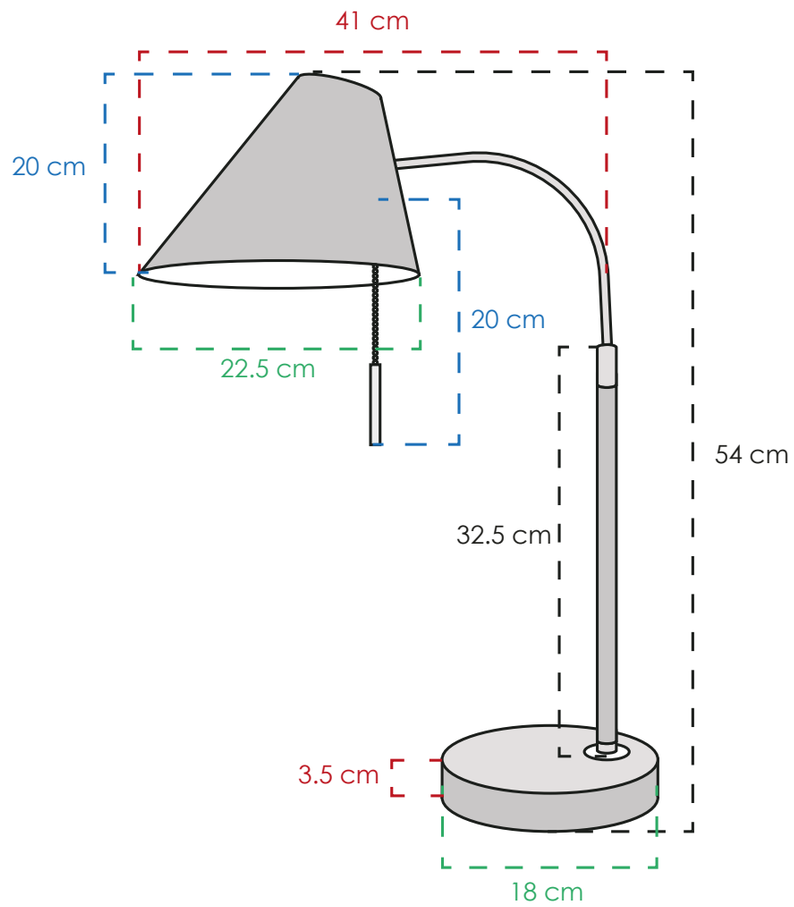

3LMDI24

MATERIAL	Metal y mármol
COLOR	Negro y dorado
PESO NETO	1.8 kg
FOCOS	1 E26
TEMPERATURA	3000° K
POTENCIA	4 W



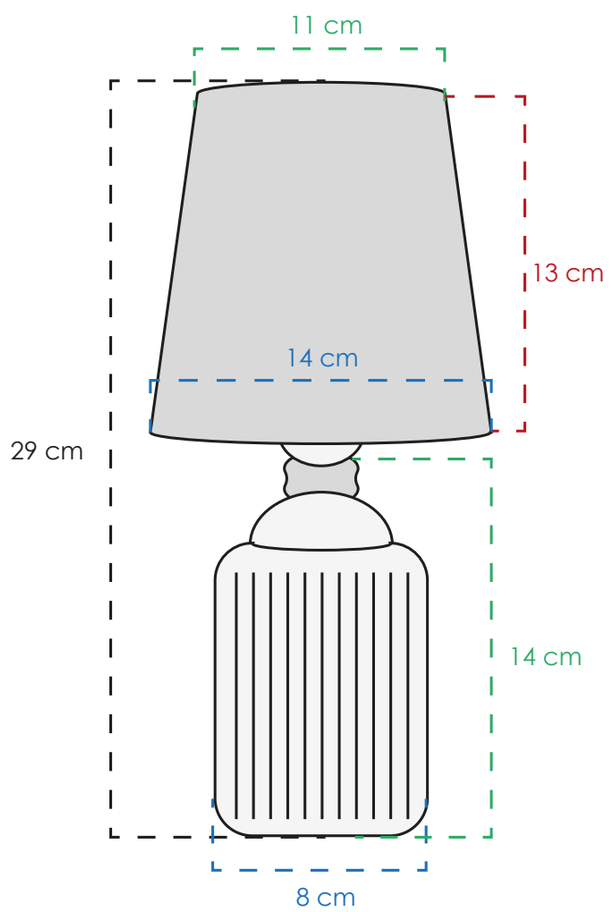

3LMTP588

MATERIAL	Metal, vidrio y tela
COLOR	Cromo, claro, blanco
PESO NETO	0.45 kg
FOCOS	1 led integrado
TEMPERATURA	3 cambios de luz
POTENCIA	5 W

CLASS 2026: MESA

Regresar al inicio



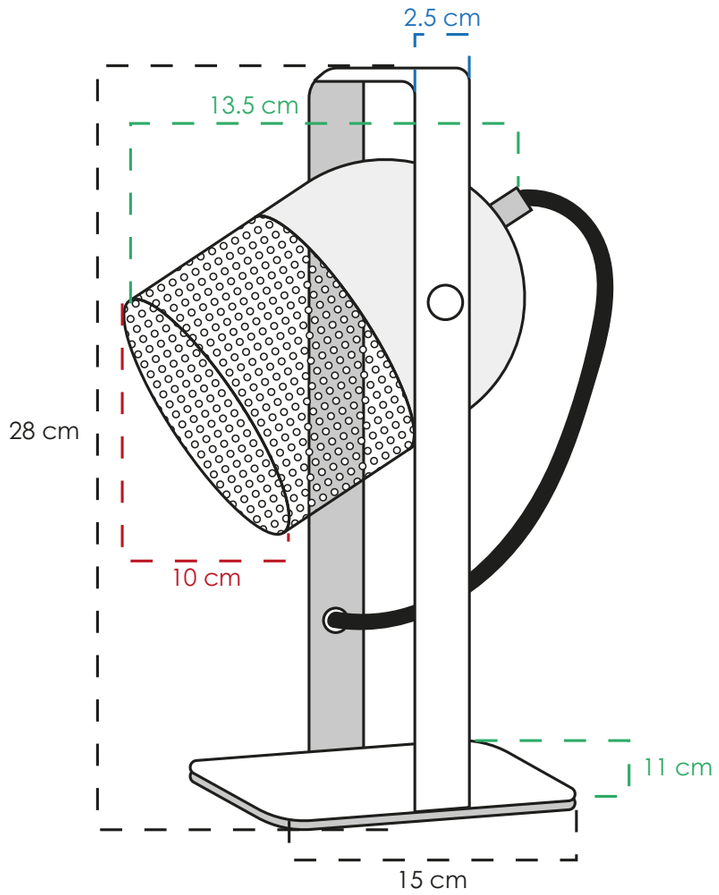

3LMZM63

MATERIAL	Metal
COLOR	Gris
PESO NETO	0.69 kg
FOCOS	1 E26
TEMPERATURA	3000° K
POTENCIA	4 W



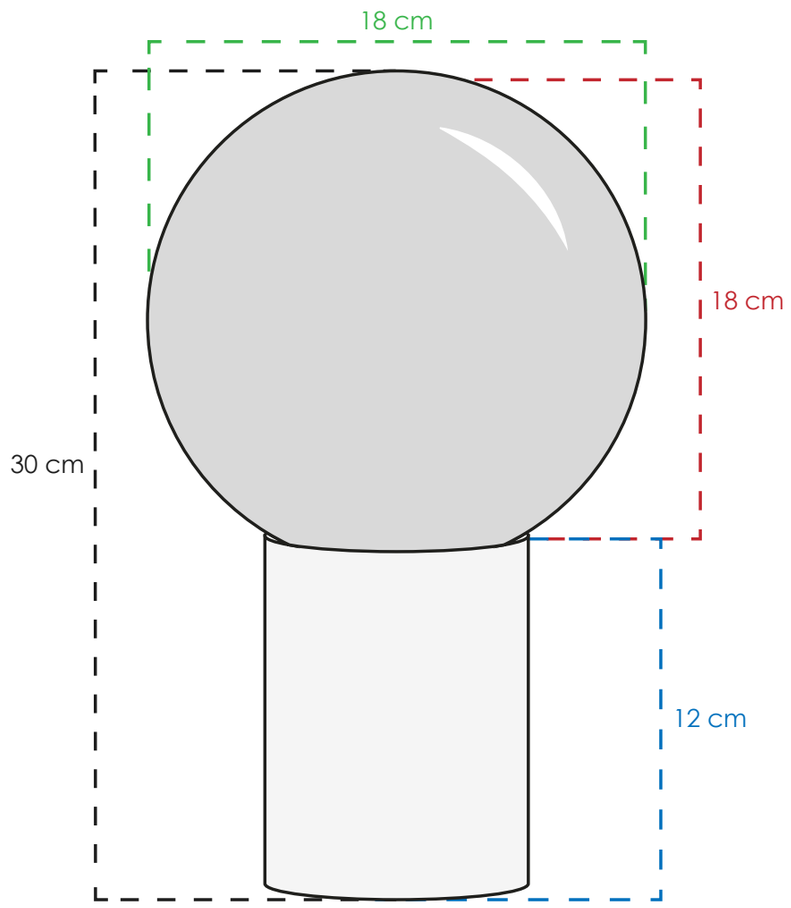

3LMTP524

MATERIAL	Metal y vidrio
COLOR	Dorado y humo
PESO NETO	0.9 kg
FOCOS	1 E26
TEMPERATURA	3000° K
POTENCIA	4 W



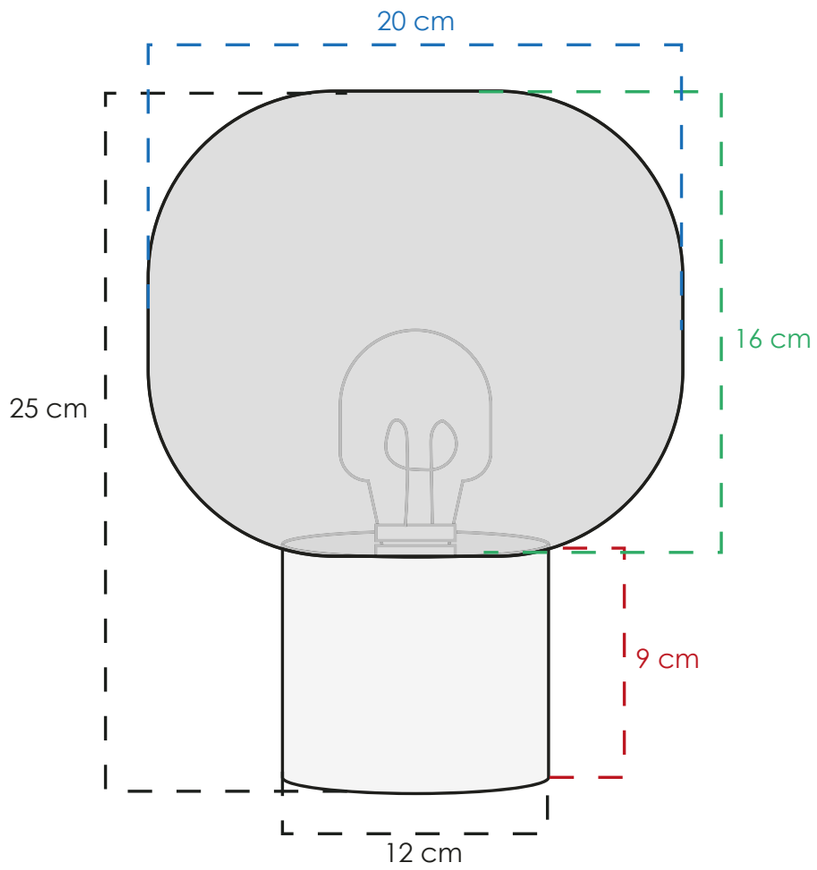

3LMTP525

MATERIAL	Metal y vidrio
COLOR	Dorado y ámbar
PESO NETO	1.3 kg
FOCOS	1 E26
TEMPERATURA	3000° K
POTENCIA	4 W

CLASS®

CLASS 2026: MESA

Regresar al inicio



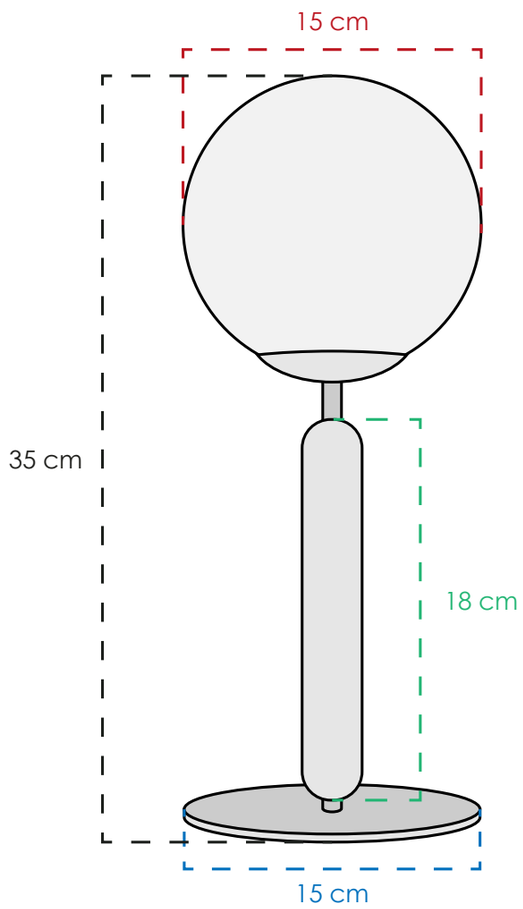

3LMTP579

MATERIAL	Metal y vidrio
COLOR	Dorado y blanco
PESO NETO	0.81 kg
FOCOS	1 E26
TEMPERATURA	3000° K
POTENCIA	6 W



CLASS 2026: MESA

Regresar al inicio



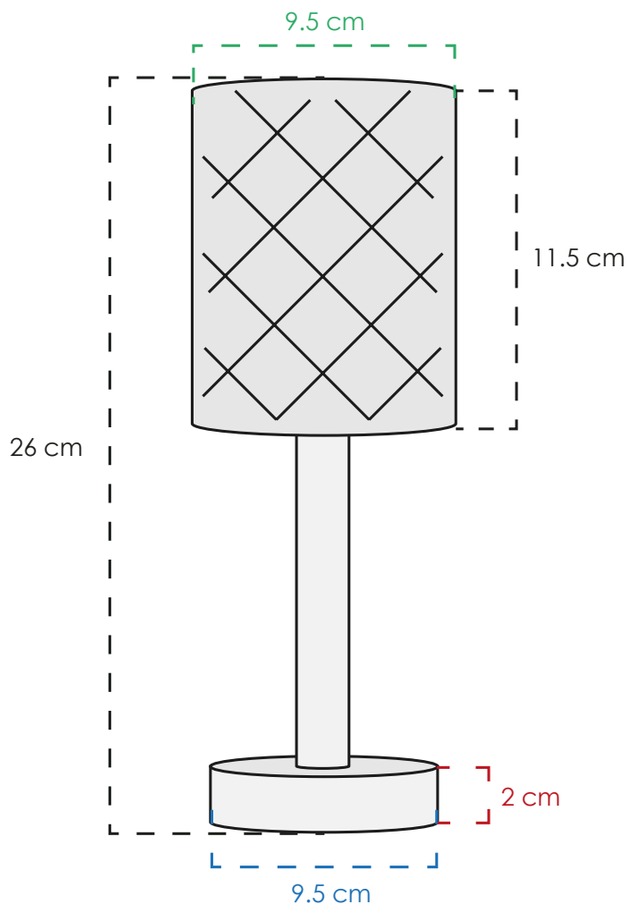

3LMTP586

MATERIAL	Acrílico
COLOR	Claro
PESO NETO	0.3 kg
FOCOS	1 led integrado
TEMPERATURA	7 tonos de color
POTENCIA	3 W



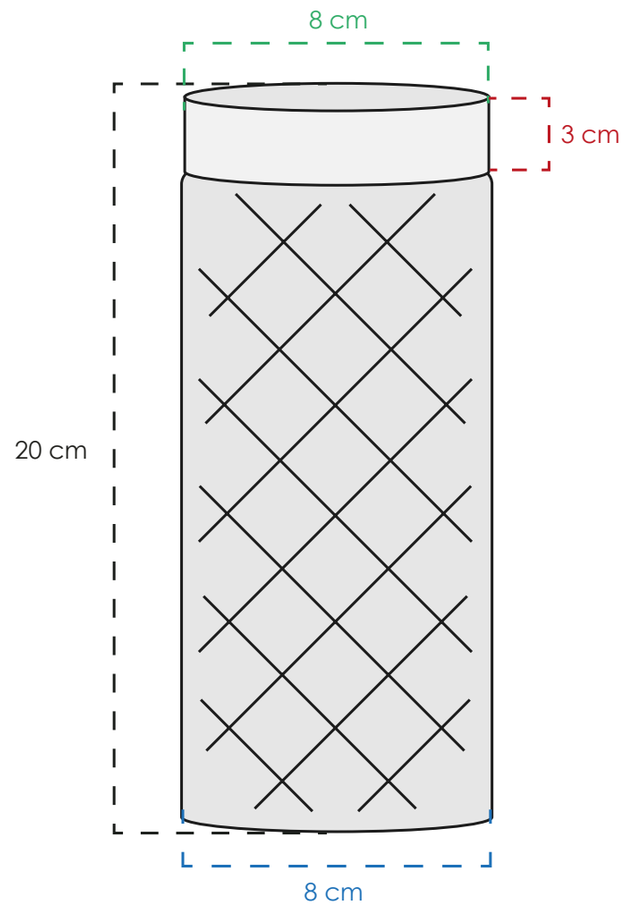

3LMTP585

MATERIAL	Acrílico
COLOR	Blanco y claro
PESO NETO	0.3 kg
FOCOS	1 led integrado
TEMPERATURA	10 tonos de color
POTENCIA	3 W



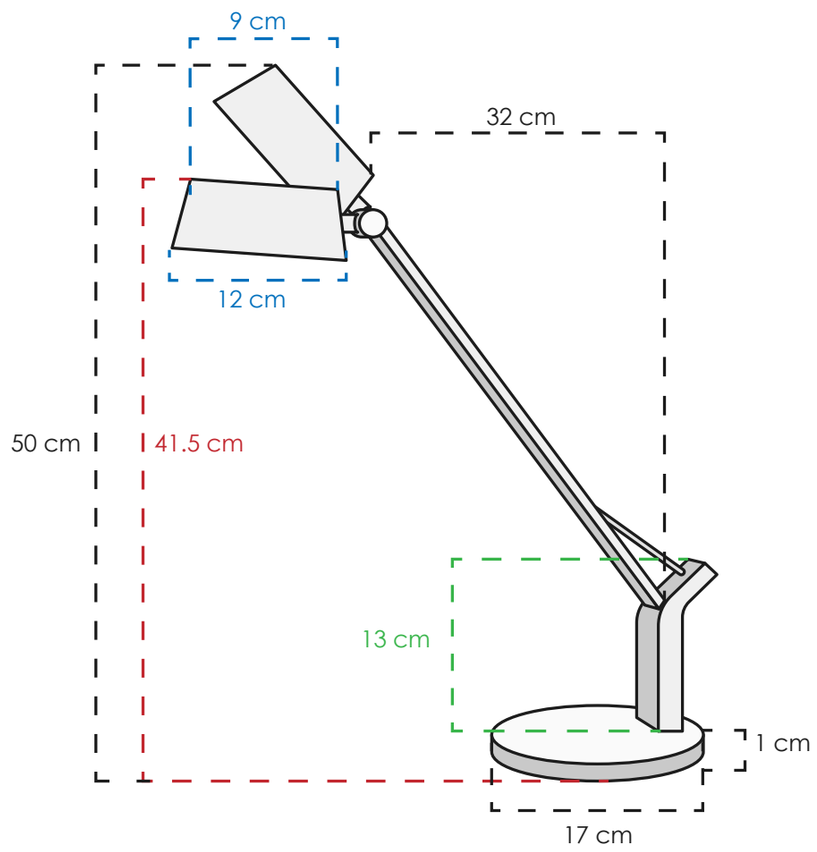

3LMTP573

MATERIAL	Metal y acrílico
COLOR	Negro
PESO NETO	0.9 kg
FOCOS	1 led integrado
TEMPERATURA	3 cambios de luz
POTENCIA	13 W

CLASS 2026: MESA

Regresar al inicio



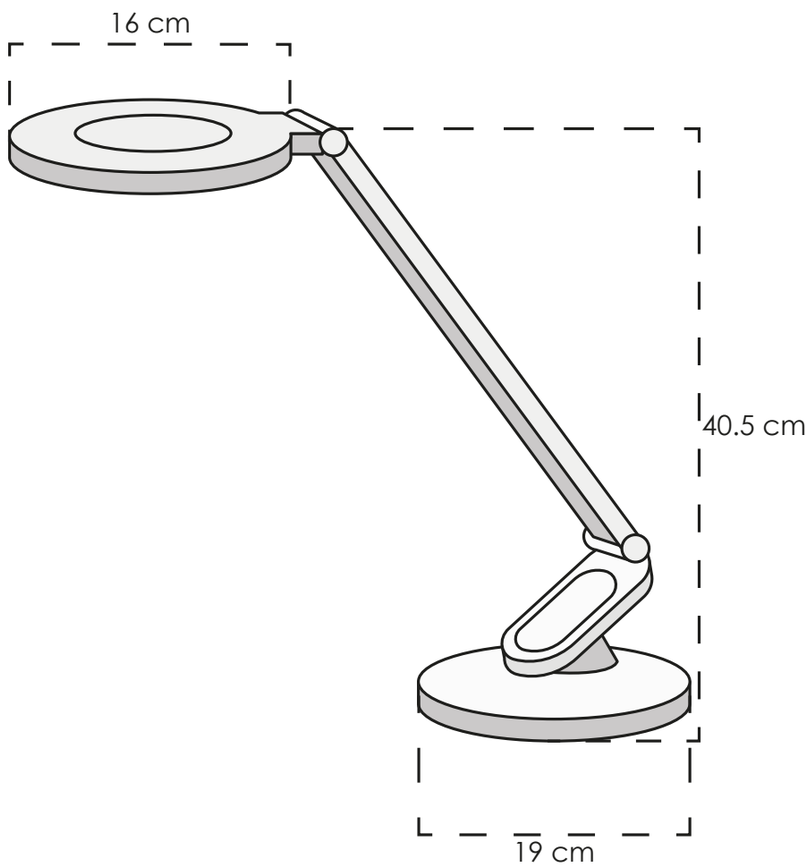

3LMTP574

MATERIAL	Metal y acrílico
COLOR	Negro y gris oscuro
PESO NETO	1 kg
FOCOS	1 led integrado
TEMPERATURA	3 cambios de luz
POTENCIA	10 W



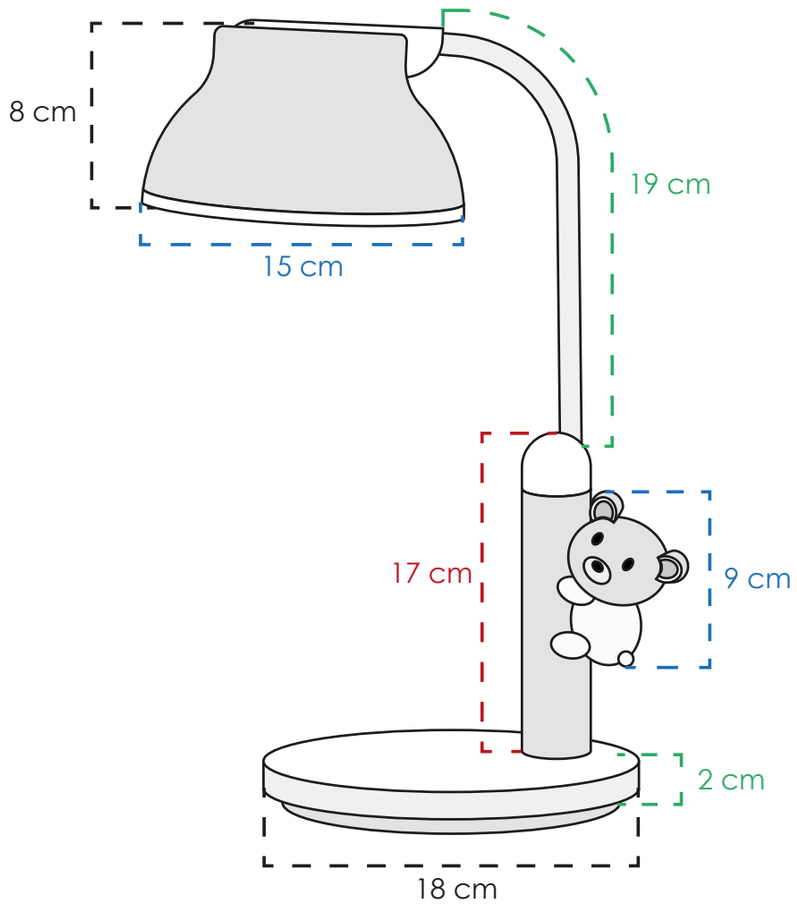

3LMTP576

MATERIAL	Metal y pvc
COLOR	Rosa y blanco
PESO NETO	0.8 kg
FOCOS	1 led integrado
TEMPERATURA	3 cambios de luz
POTENCIA	8 W



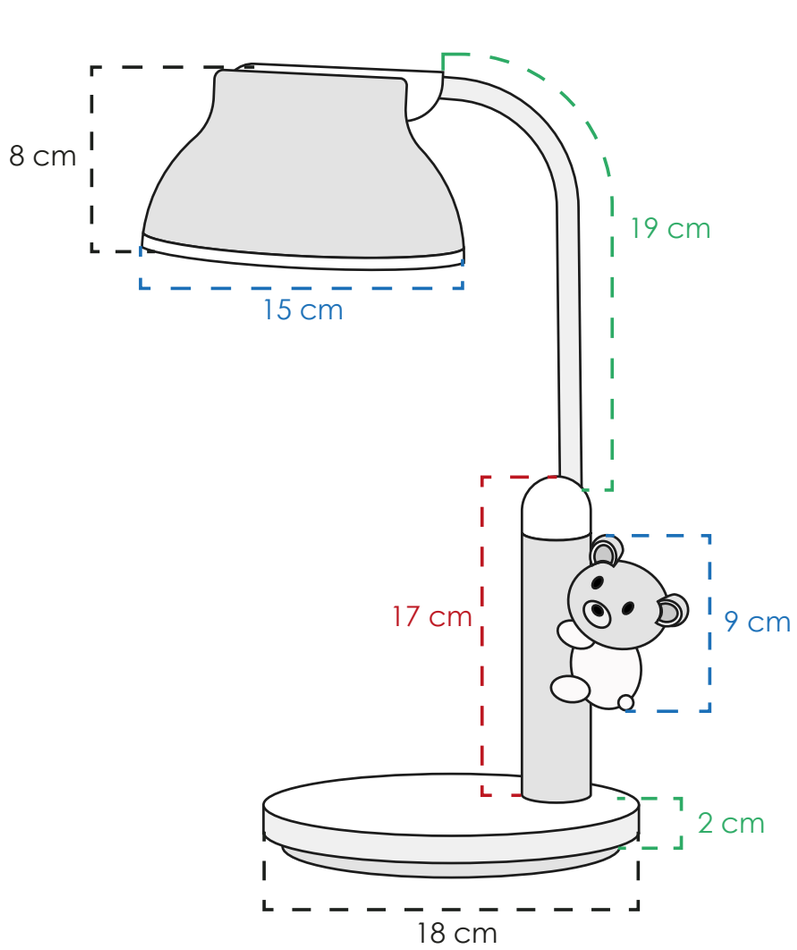

3LMTP577

MATERIAL	Metal y pvc
COLOR	Blanco y azul
PESO NETO	0.8 kg
FOCOS	1 led integrado
TEMPERATURA	3 cambios de luz
POTENCIA	8 W

CLASS®

CLASS 2026: MESA

Regresar al inicio



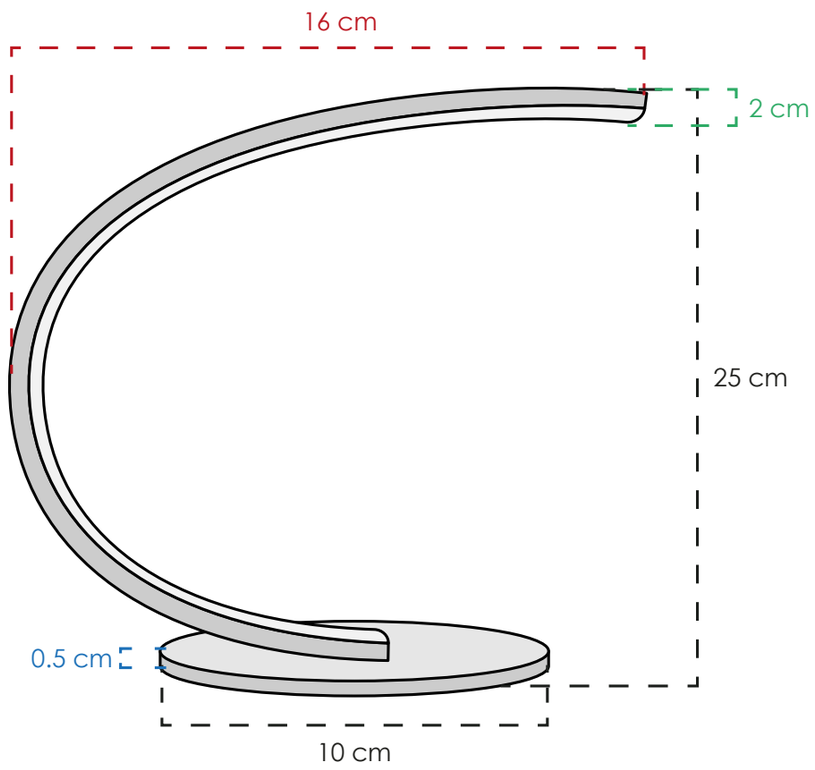

3LMTP527

MATERIAL	Metal y acrílico
COLOR	Negro y mate
PESO NETO	0.4 kg
FOCOS	1 led integrado
TEMPERATURA	3000° K
POTENCIA	6 W



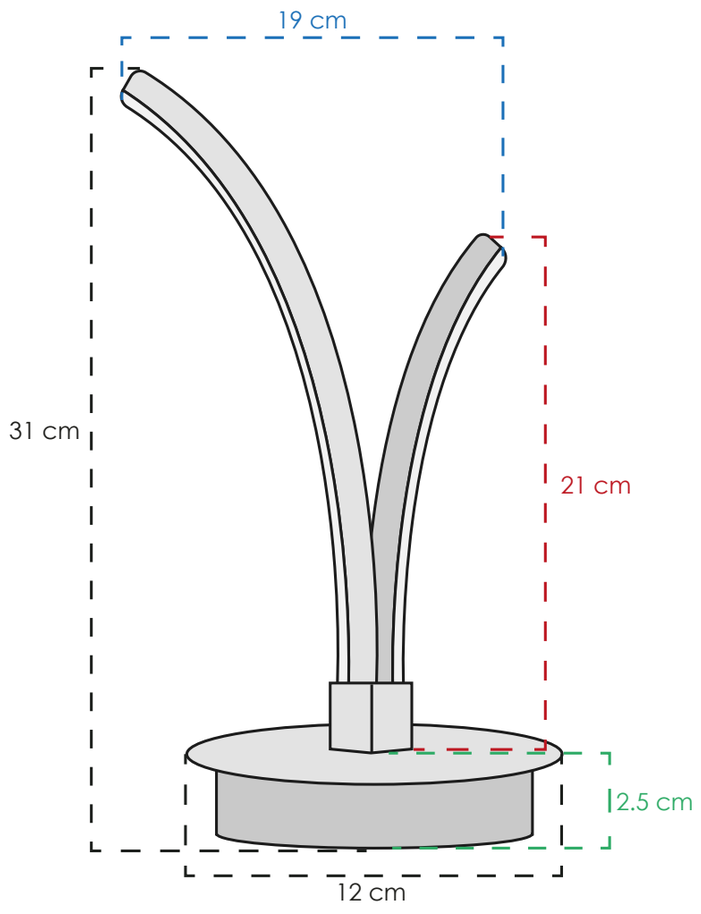

3LMTP561

MATERIAL	Metal y acrílico
COLOR	Negro y mate
PESO NETO	0.4 kg
FOCOS	2 leds integrados
TEMPERATURA	3000° K
POTENCIA	8 W



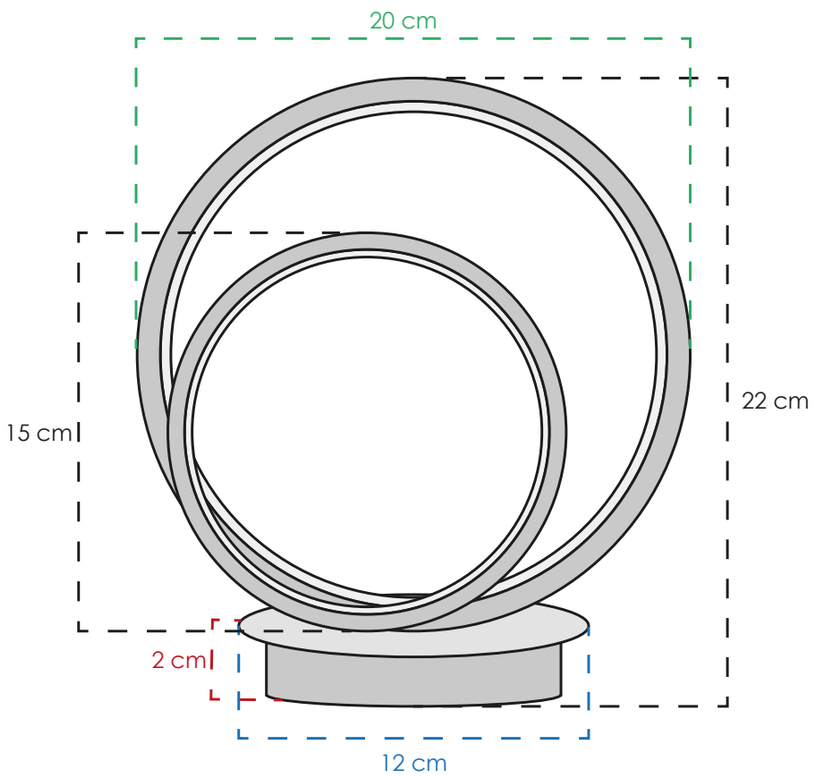

3LMTP562

MATERIAL	Metal y acrílico
COLOR	Negro y mate
PESO NETO	0.4 kg
FOCOS	2 leds integrados
TEMPERATURA	3000° K
POTENCIA	8 W

CLASS®

CLASS 2026: MESA

Regresar al inicio



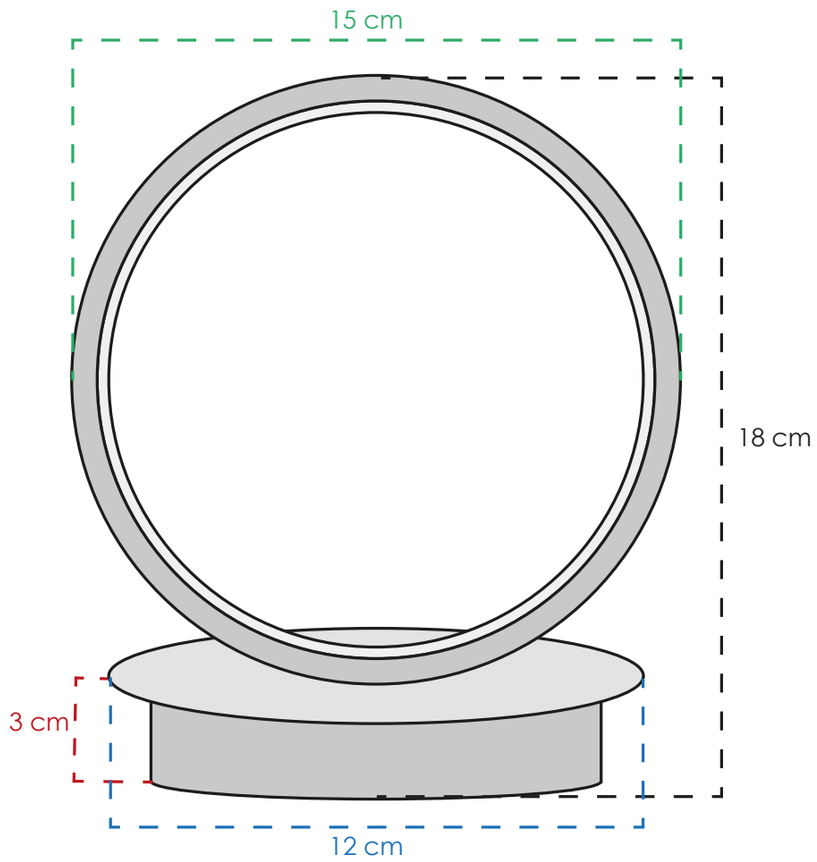

3LMTP560

MATERIAL	Metal y acrílico
COLOR	Negro y mate
PESO NETO	0.4 kg
FOCOS	1 led integrado
TEMPERATURA	3000° K
POTENCIA	7 W



CLASS 2026: MESA

Regresar al inicio



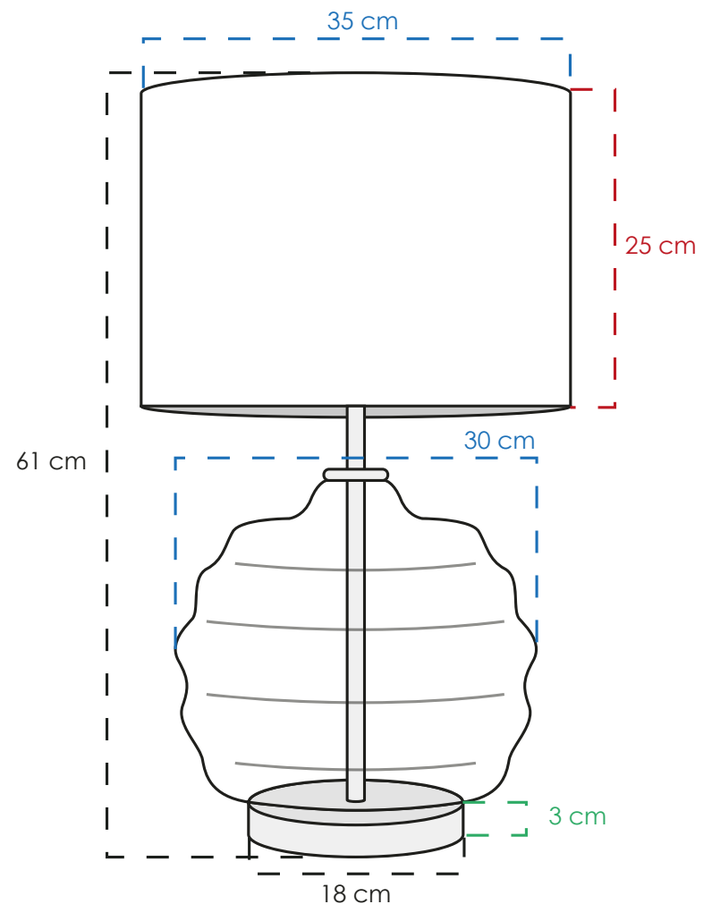

3LMAT07

MATERIAL	Metal, vidrio y tela
COLOR	Dorado, claro, blanco
PESO NETO	4.8 kg
FOCOS	1 E26
TEMPERATURA	3000° K
POTENCIA	4 W



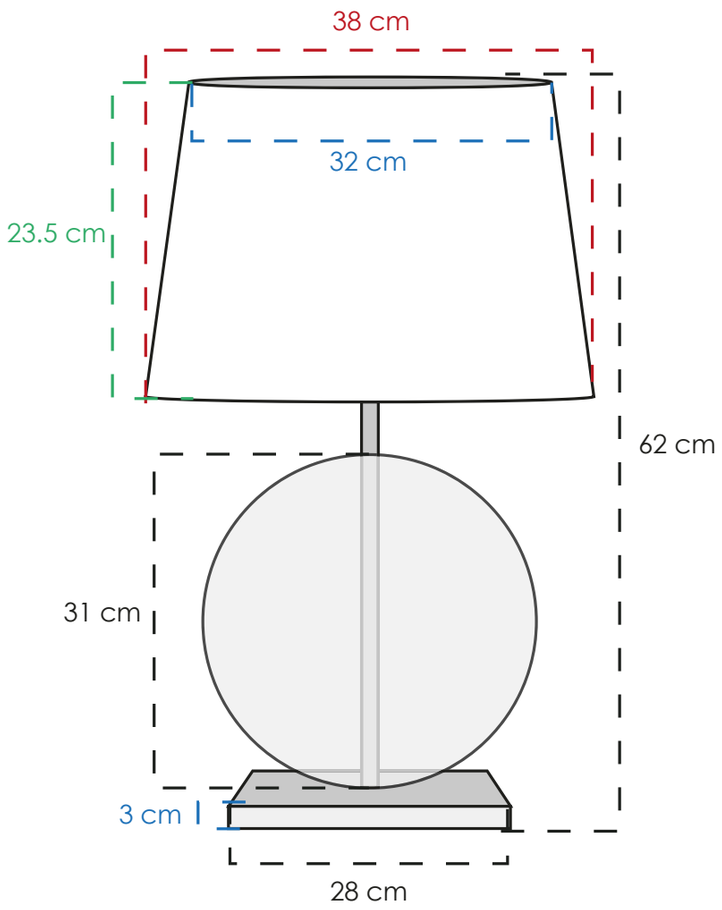

3LMTP333

MATERIAL	Metal, vidrio y tela
COLOR	Cromo, ámbar, blanco
PESO NETO	2.3 kg
FOCOS	1 E26
TEMPERATURA	3000° K
POTENCIA	4 W



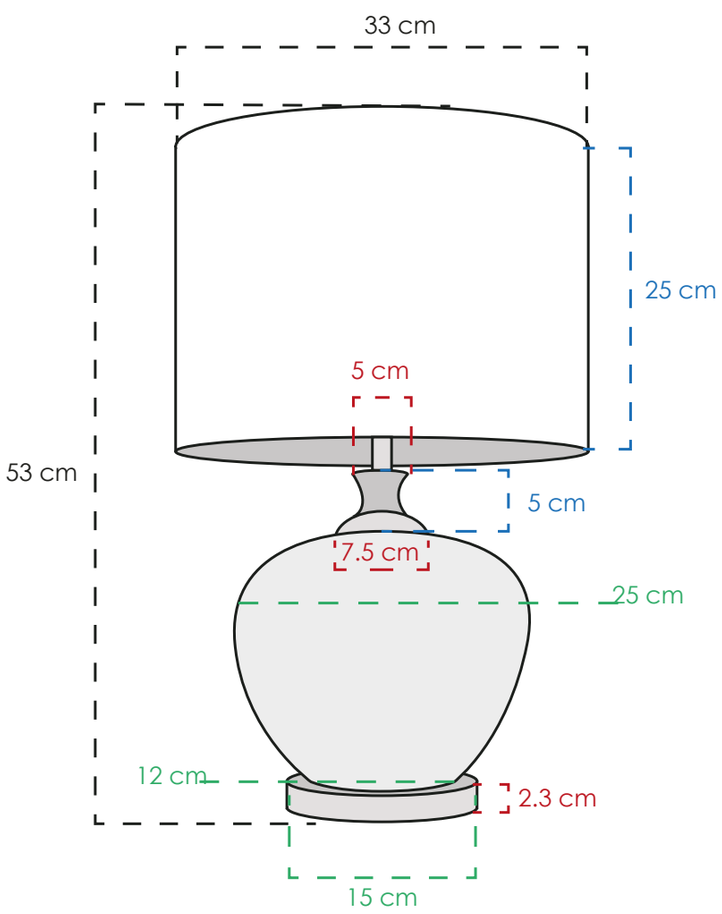

3LMTP534

MATERIAL	Metal, vidrio y tela
COLOR	Humo y gris
PESO NETO	2.1 kg
FOCOS	1 E26
TEMPERATURA	3000° K
POTENCIA	4 W

CLASS®

CLASS 2026: MESA

Regresar al inicio



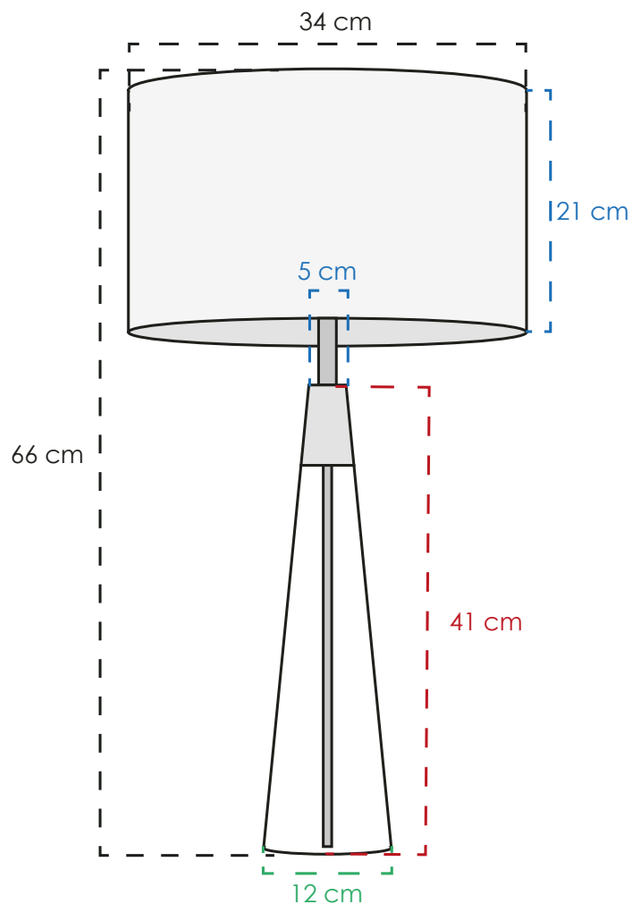

3LMAT01

MATERIAL	Metal, vidrio y tela
COLOR	Dorado, claro, blanco
PESO NETO	4.5 kg
FOCOS	1 E26
TEMPERATURA	3000° K
POTENCIA	4 W



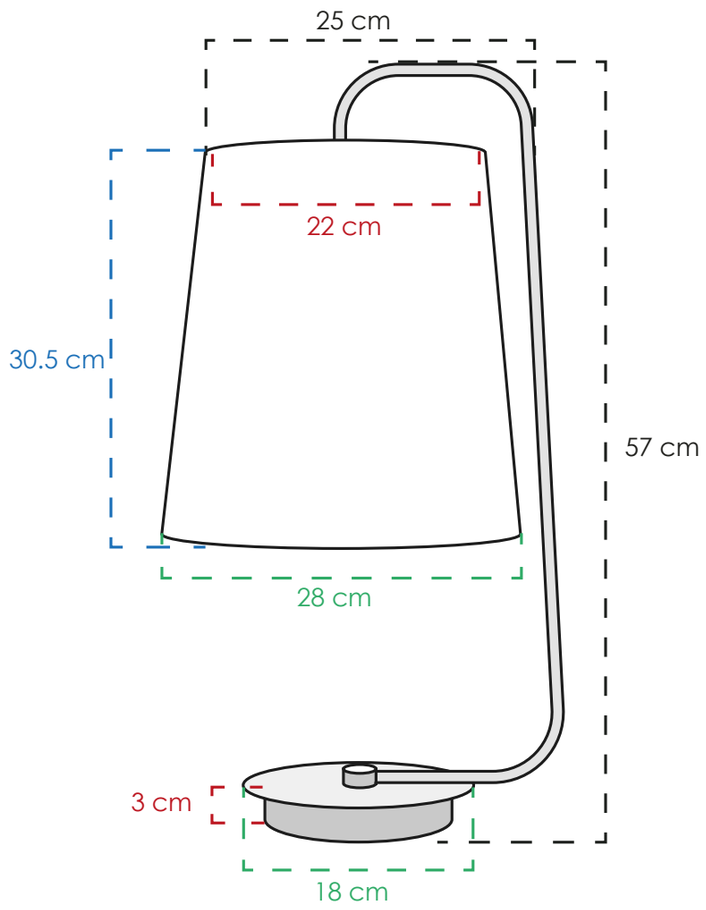

3LMAT11

MATERIAL	Metal y tela
COLOR	Dorado y blanco
PESO NETO	3.8 kg
FOCOS	1 E26
TEMPERATURA	3000° K
POTENCIA	4 W



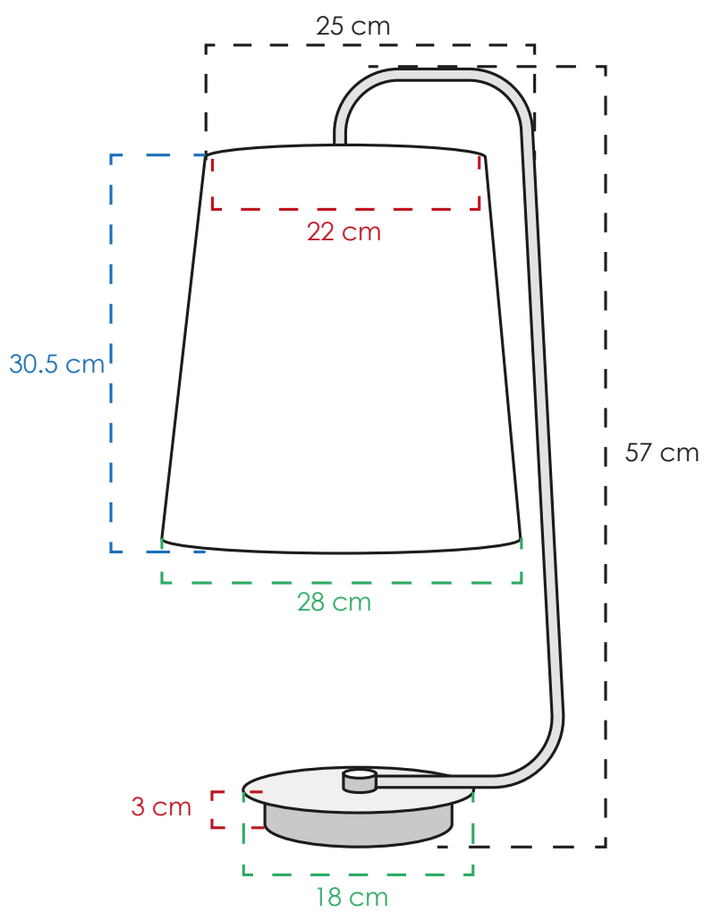

CLASSLM00110

MATERIAL	Metal y tela
COLOR	Negro y blanco
PESO NETO	3.8 kg
FOCOS	1 E26
TEMPERATURA	3000° K
POTENCIA	4 W

CLASS®

CLASS 2026: MESA

Regresar al inicio



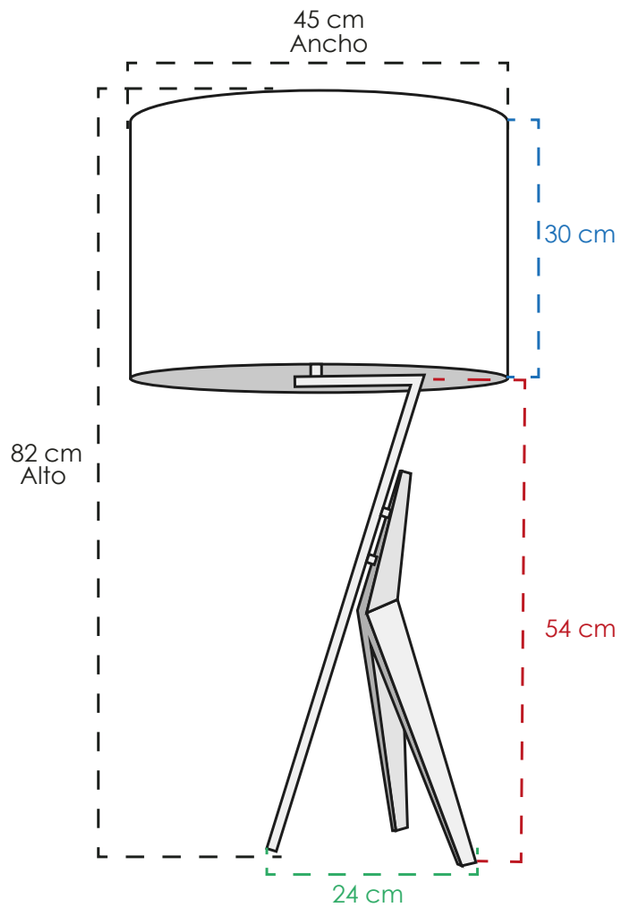

3LMAT14

MATERIAL	Metal y tela
COLOR	Negro, gris y blanco
PESO NETO	3 kg
FOCOS	1 E26
TEMPERATURA	3000° K
POTENCIA	4 W



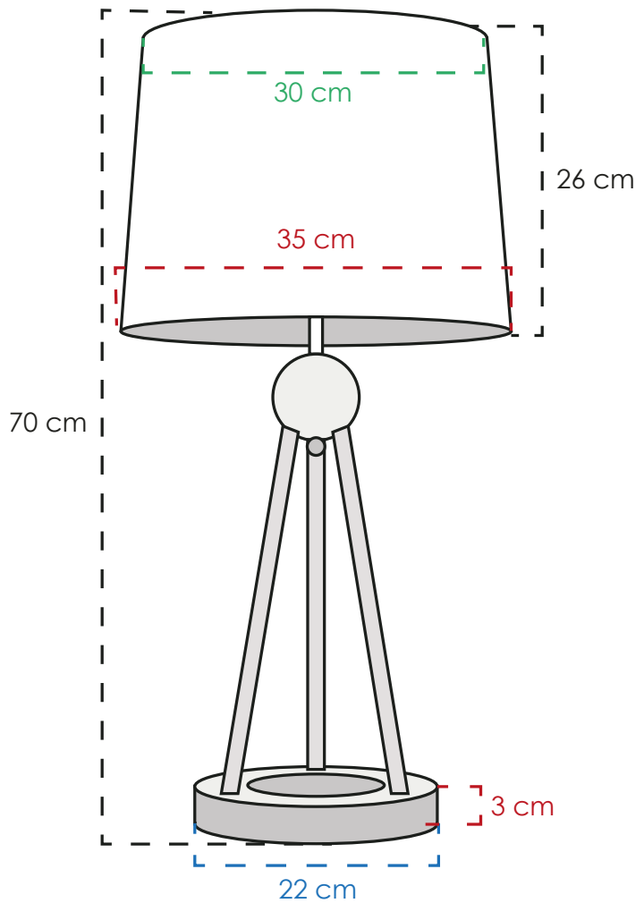

3LMAT16

MATERIAL	Metal y tela
COLOR	Negro y dorado
PESO NETO	1.8 kg
FOCOS	1 E26
TEMPERATURA	3000° K
POTENCIA	4 W



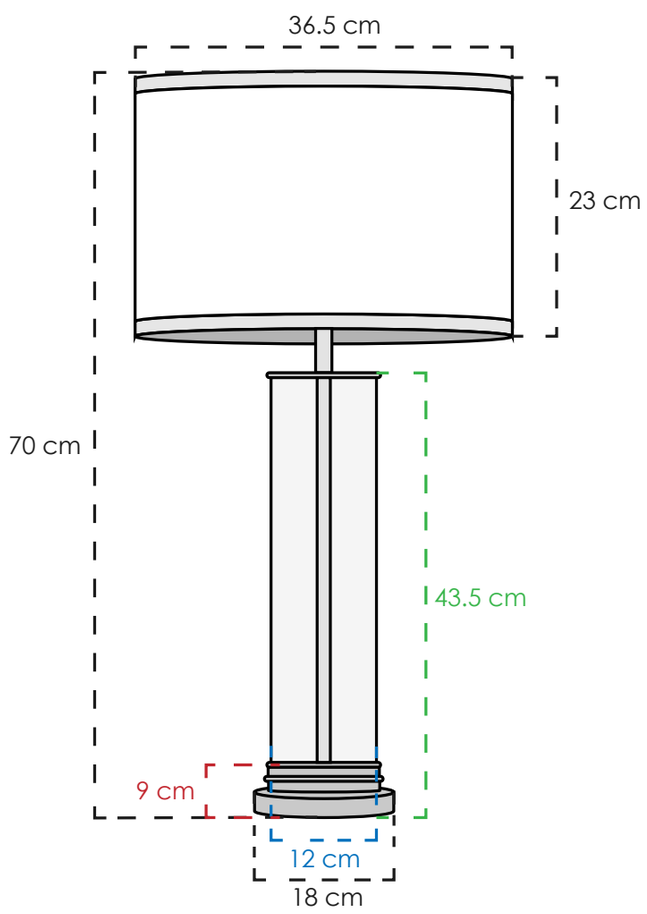

3LMTP331

MATERIAL	Metal, vidrio y tela
COLOR	Cromo, claro, blanco
PESO NETO	2.08 kg
FOCOS	1 E26
TEMPERATURA	3000° K
POTENCIA	4 W

CLASS®

CLASS 2026: MESA

Regresar al inicio



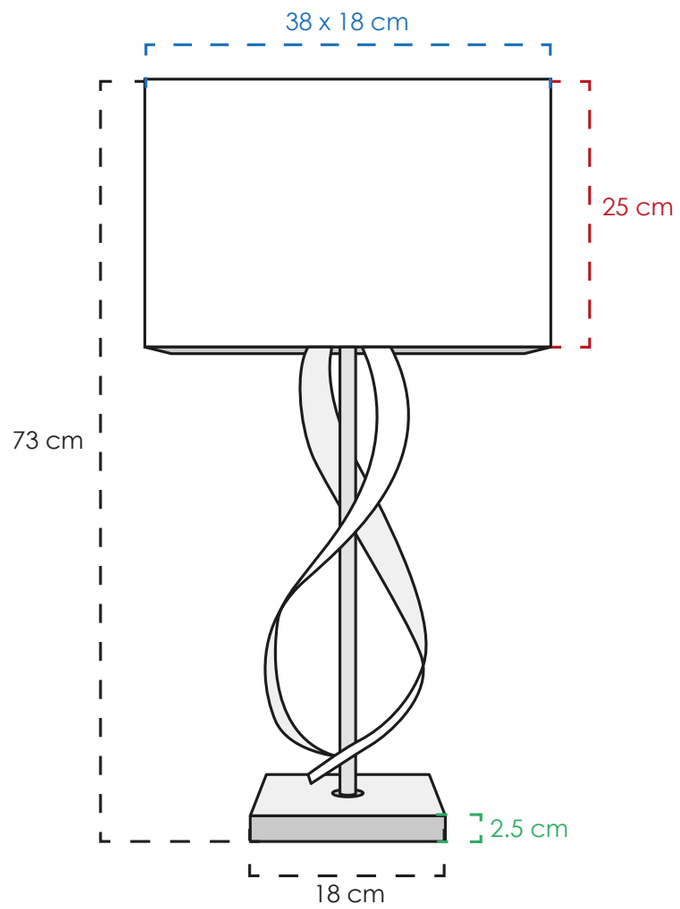

CLASSLM00111

MATERIAL	Metal, vidrio y tela
COLOR	Negro y beige
PESO NETO	3.8 kg
FOCOS	1 E26
TEMPERATURA	3000° K
POTENCIA	4 W



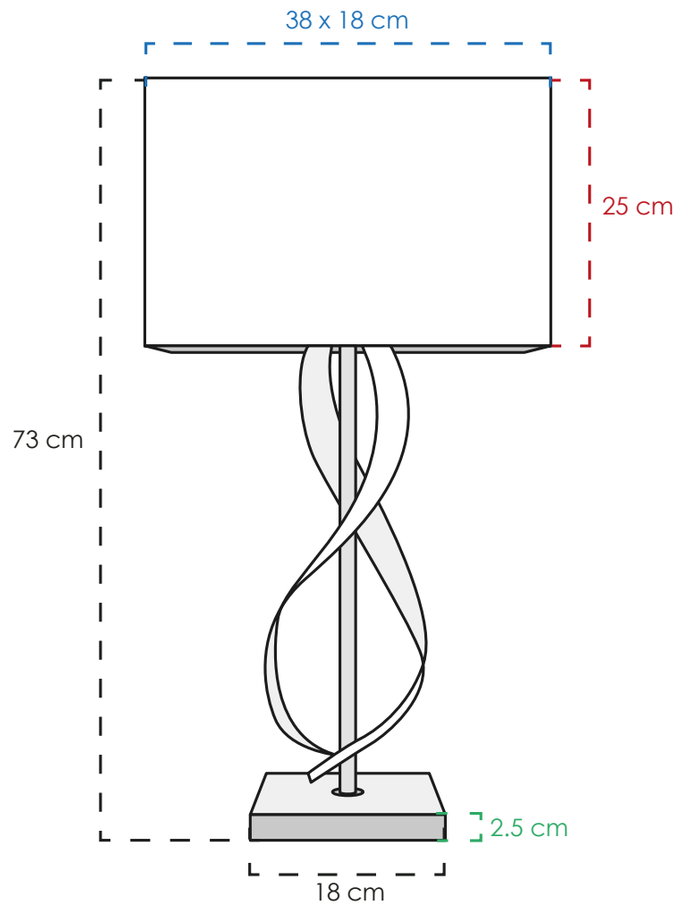

3LMAT19

MATERIAL	Metal, vidrio y tela
COLOR	Dorado y beige
PESO NETO	3.8 kg
FOCOS	1 E26
TEMPERATURA	3000° K
POTENCIA	4 W



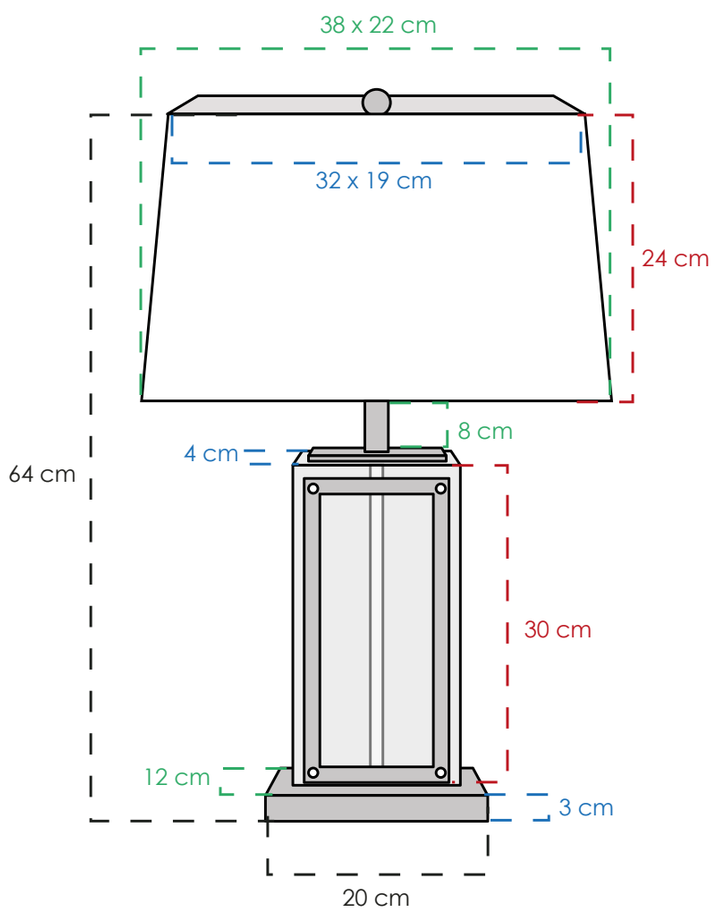

3LMDI21

MATERIAL	Metal, vidrio y tela
COLOR	Dorado, claro, blanco
PESO NETO	6.5 kg
FOCOS	1 E26
TEMPERATURA	3000° K
POTENCIA	4 W

CLASS®

CLASS 2026: MESA

Regresar al inicio



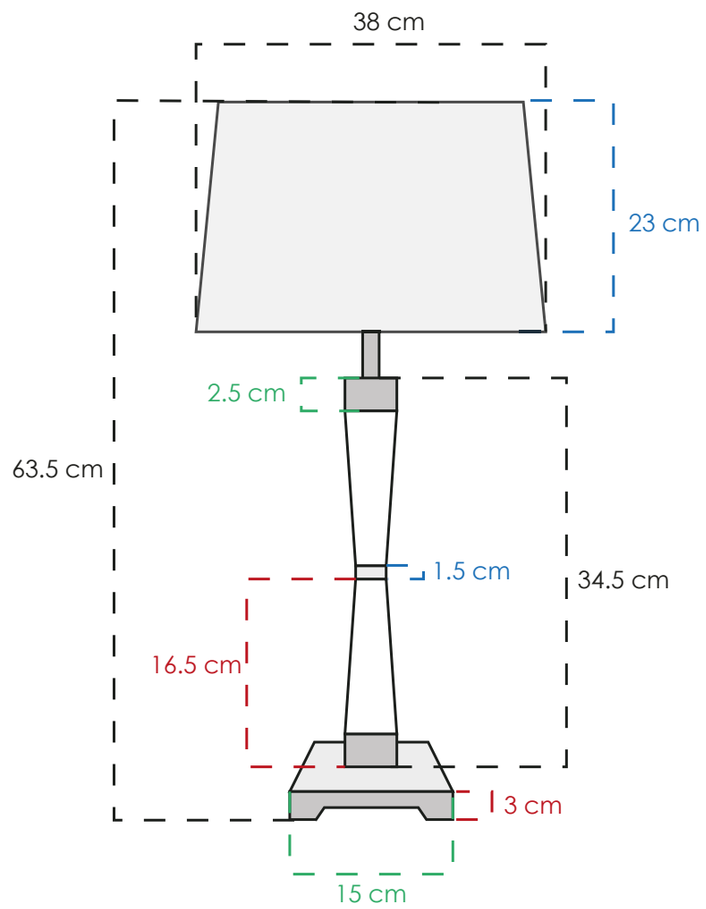

3LMDI43

MATERIAL	Metal, vidrio y tela
COLOR	Dorado y beige
PESO NETO	2.2 kg
FOCOS	1 E26
TEMPERATURA	3000° K
POTENCIA	4 W



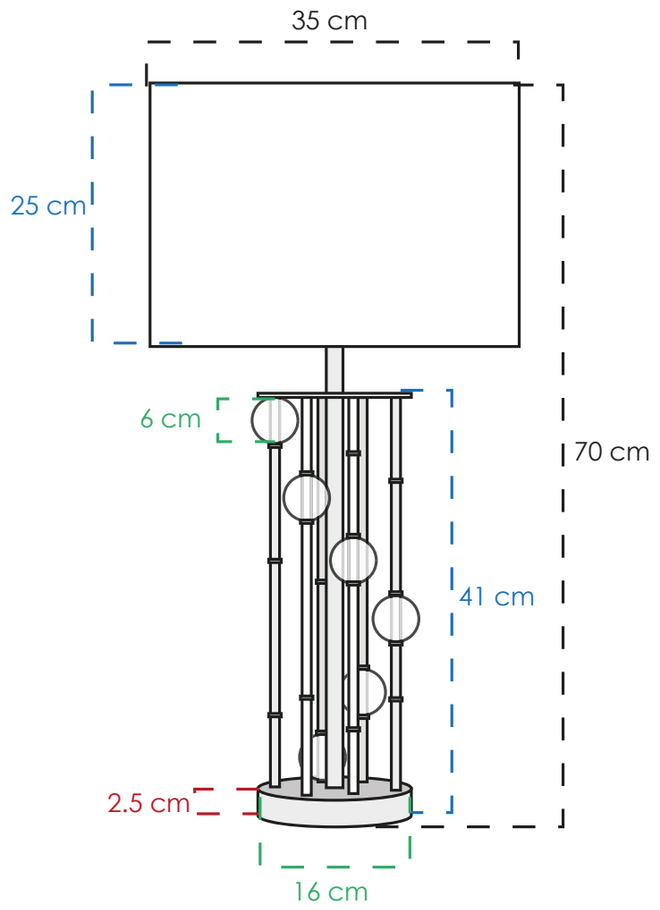

3LMDI45

MATERIAL	Metal, vidrio y tela
COLOR	Dorado y blanco
PESO NETO	3.2 kg
FOCOS	1 E26
TEMPERATURA	3000° K
POTENCIA	4 W



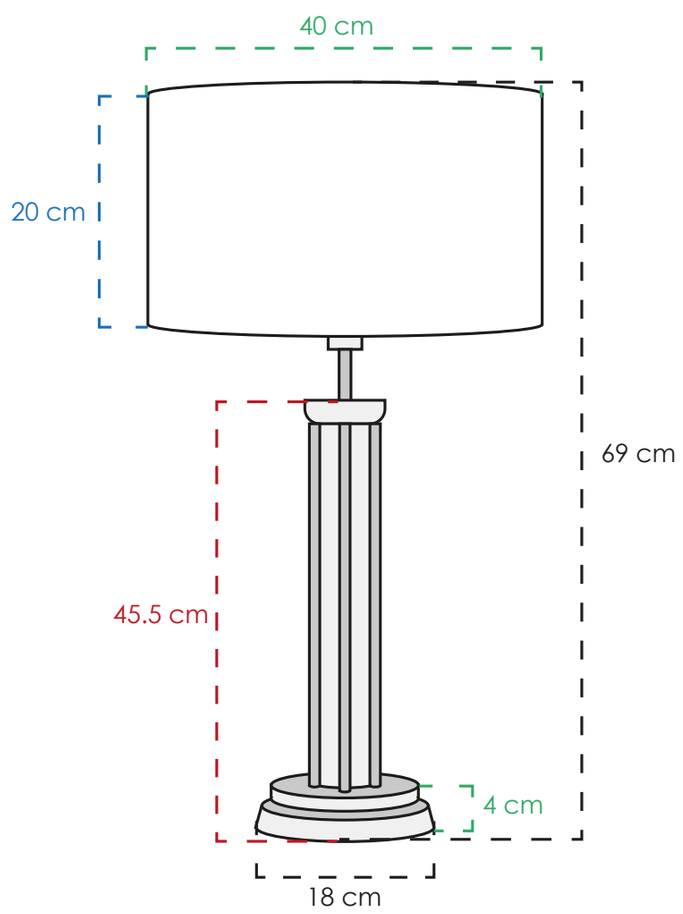

3LMDI46

MATERIAL	Metal, vidrio y tela
COLOR	Niquel sat. y negro
PESO NETO	2.5 kg
FOCOS	1 E26
TEMPERATURA	3000° K
POTENCIA	4 W

CLASS

CLASS 2026: MESA

Regresar al inicio



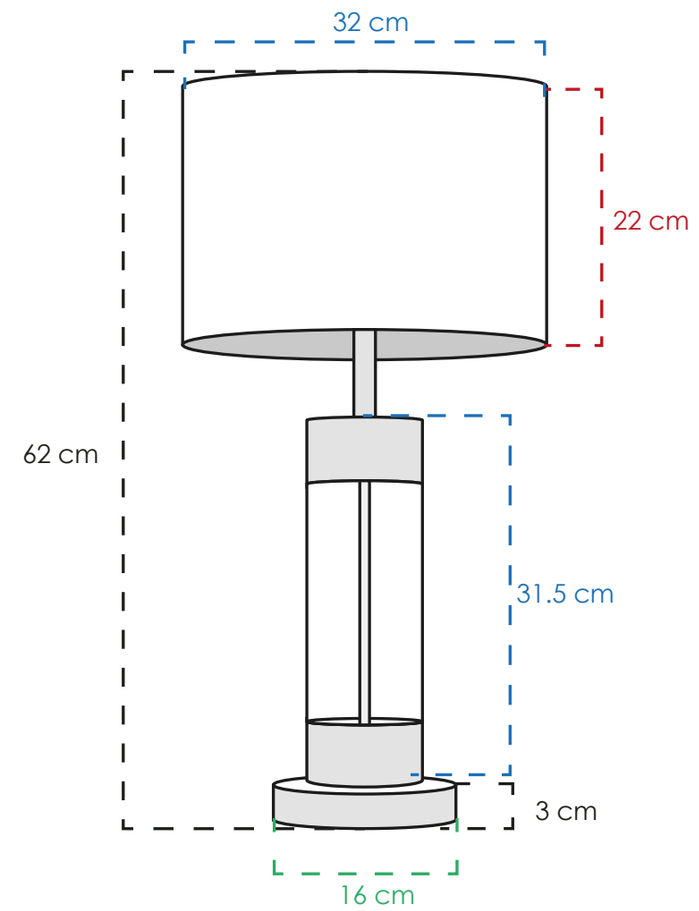

3LMTP436

MATERIAL	Metal, vidrio y tela
COLOR	Dorado y blanco
PESO NETO	1.8 kg
FOCOS	1 E26
TEMPERATURA	3000° K
POTENCIA	4 W



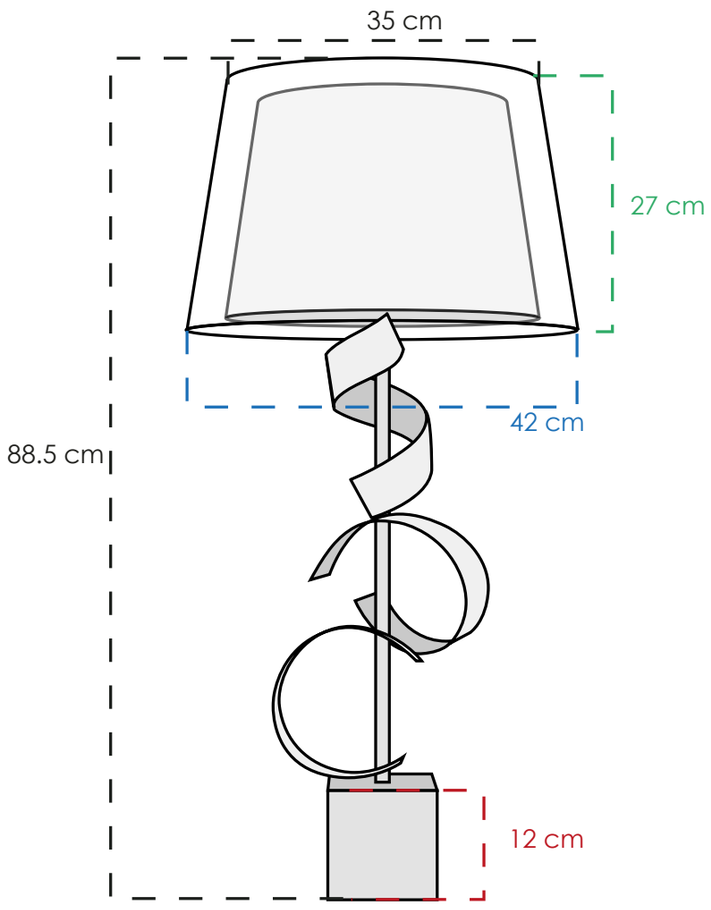

3LMZM27

MATERIAL	Metal, mármol y tela
COLOR	Dorado y negro
PESO NETO	6.3 kg
FOCOS	1 E26
TEMPERATURA	3000° K
POTENCIA	4 W

Regresar al inicio

PISO
PISO
PISO
PISO

CLASS 2026: PISO

Regresar al inicio



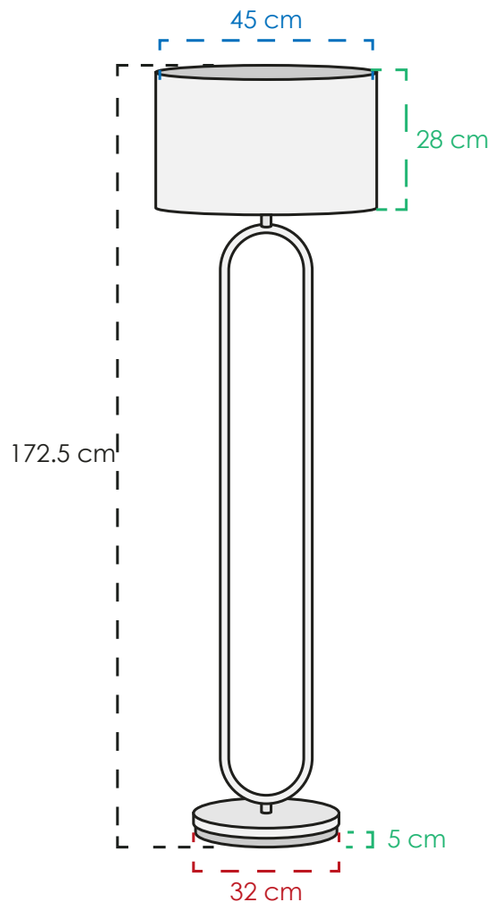

CLASSLP00069

MATERIAL	Metal, mármol y tela
COLOR	Dorado y blanco
PESO NETO	8.5 kg
FOCOS	1 E26
TEMPERATURA	3000° K
POTENCIA	7 W

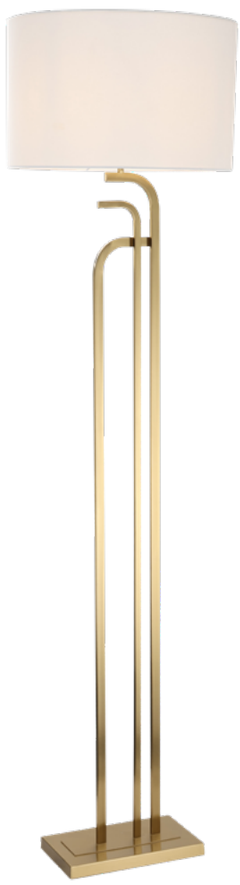

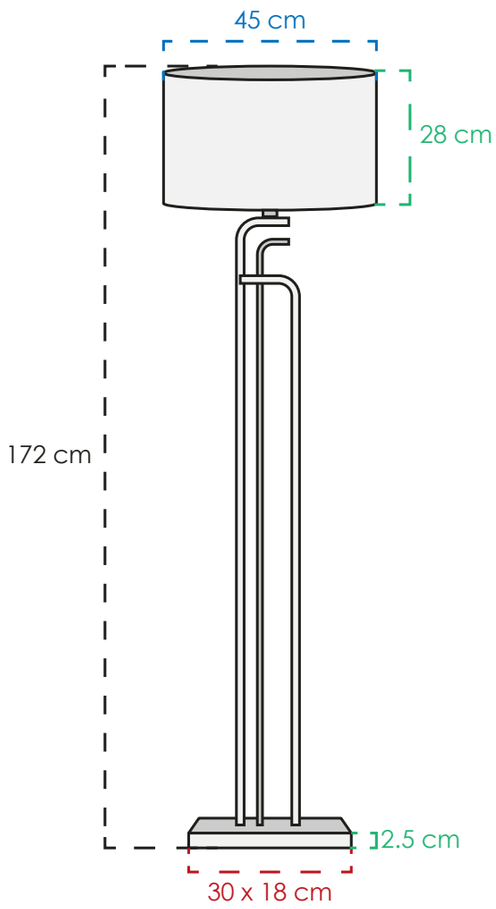

CLASSLP00071

MATERIAL	Metal y tela
COLOR	Dorado y blanco
PESO NETO	7.5 kg
FOCOS	1 E26
TEMPERATURA	3000° K
POTENCIA	7 W



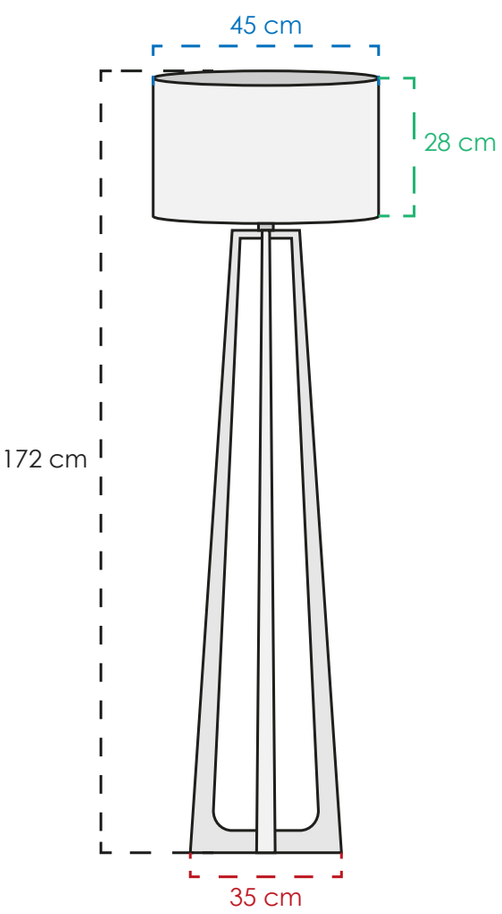

CLASSLP00072

MATERIAL	Metal y tela
COLOR	Dorado y blanco
PESO NETO	5.3 kg
FOCOS	1 E26
TEMPERATURA	3000° K
POTENCIA	7 W

CLASS®

CLASS 2026: PISO

Regresar al inicio



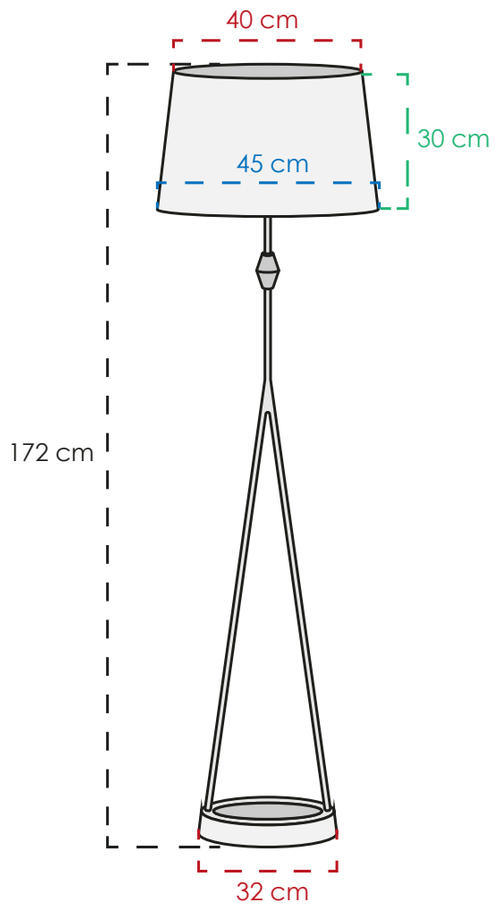

CLASSLP00070

MATERIAL	Metal y tela
COLOR	Negro y blanco
PESO NETO	4.4 kg
FOCOS	1 E26
TEMPERATURA	3000° K
POTENCIA	7 W

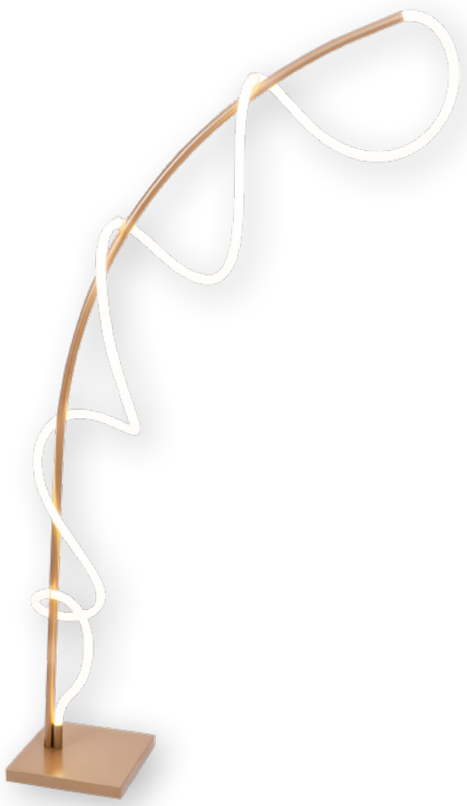

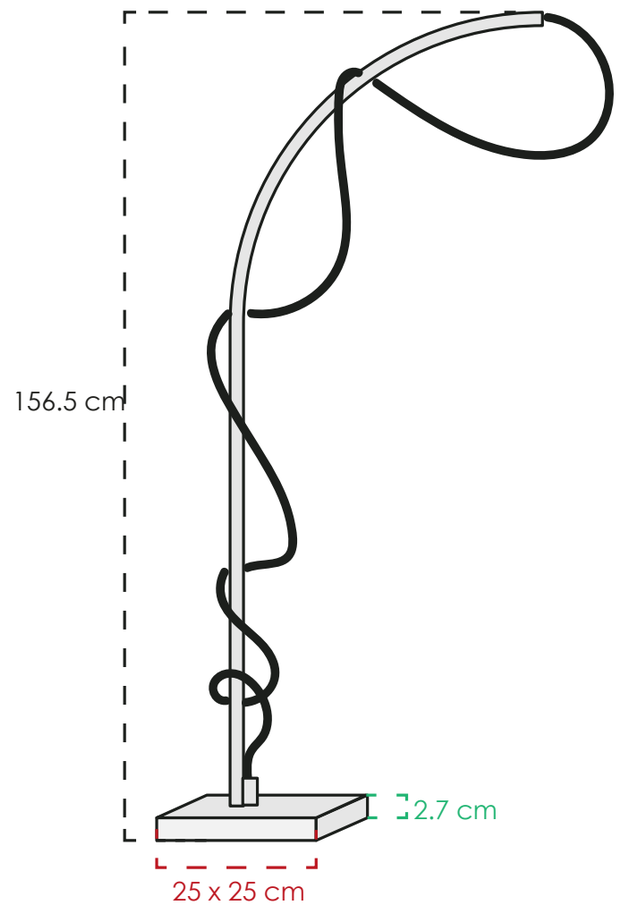

CLASSLP00057

MATERIAL	Metal y silicon
COLOR	Dorado y blanco
PESO NETO	7.6 kg
FOCOS	1 led integrado
TEMPERATURA	3000° K
POTENCIA	50 W

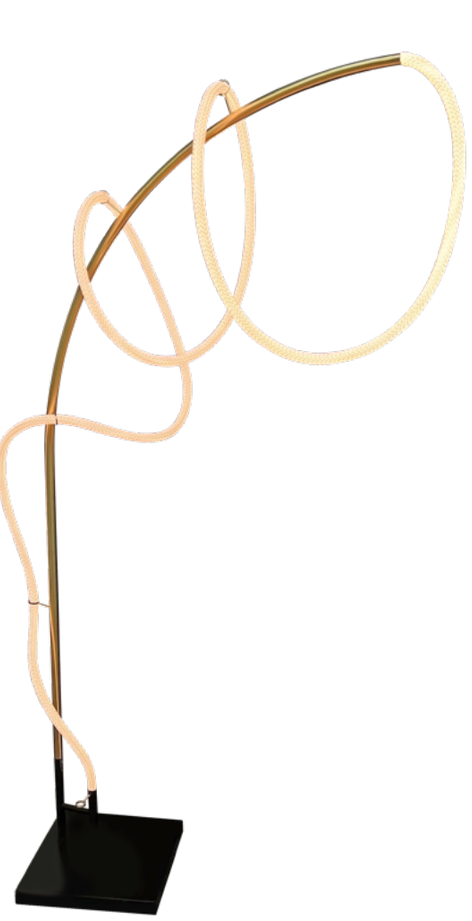

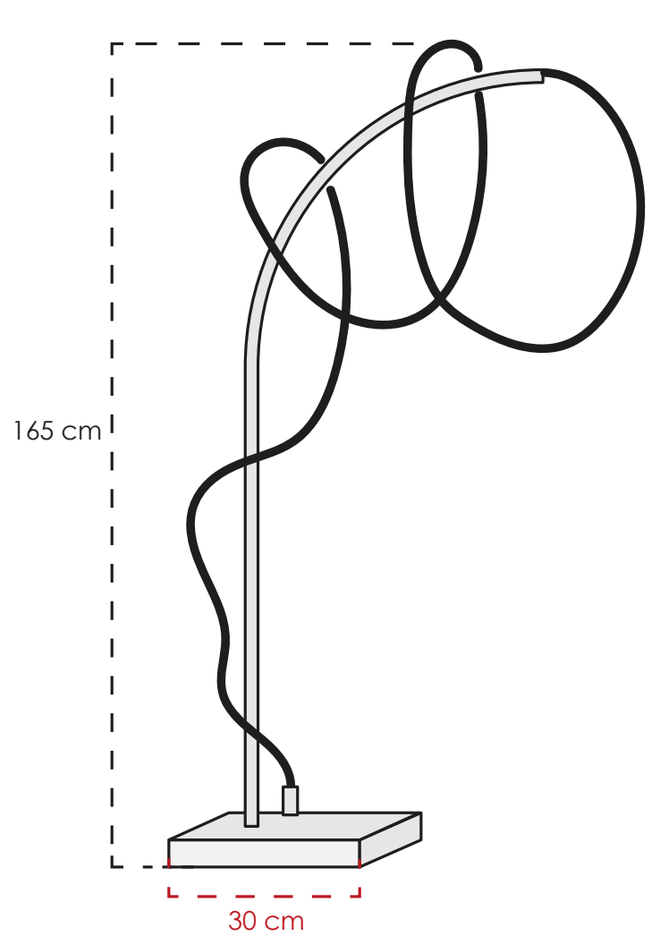

CLASSLP00107

MATERIAL	Metal y tela
COLOR	Dorado, negro, blanco
PESO NETO	8 kg
FOCOS	1 led integrado
TEMPERATURA	3 cambios de luz
POTENCIA	30 W

CLASS

CLASS 2026: PISO

Regresar al inicio

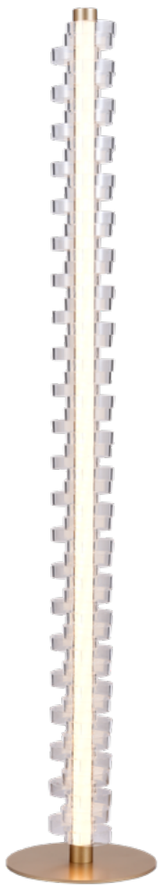

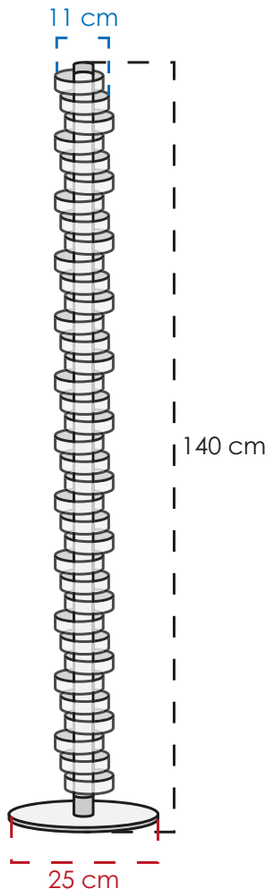

CLASSLP00112

MATERIAL	Metal y acrílico
COLOR	Dorado y claro
PESO NETO	5.5 kg
FOCOS	1 led integrado
TEMPERATURA	3000° K
POTENCIA	40 W



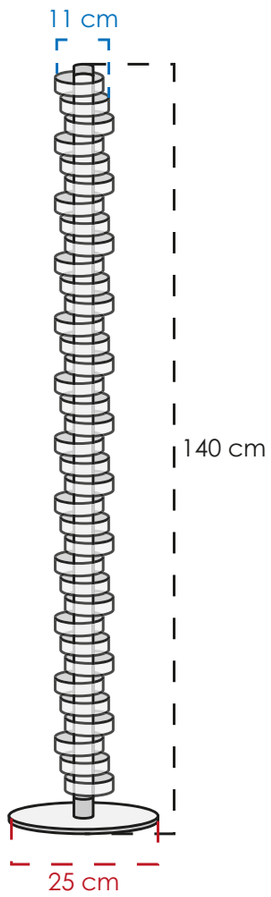

CLASSLP00113

MATERIAL	Metal y acrílico
COLOR	Negro y claro
PESO NETO	5.5 kg
FOCOS	1 led integrado
TEMPERATURA	3000° K
POTENCIA	40 W



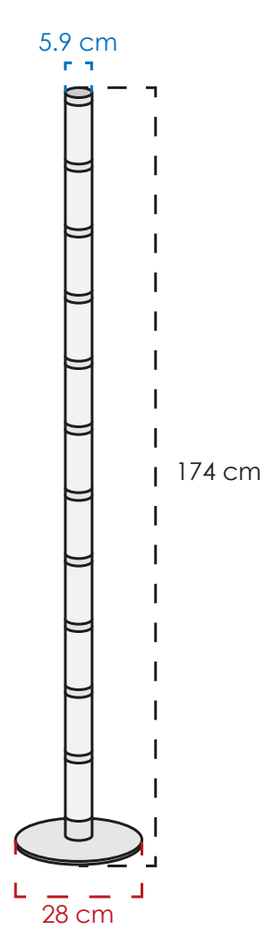

CLASSLP00114

MATERIAL	Metal y acrílico
COLOR	Negro y claro
PESO NETO	7.1 kg
FOCOS	1 led integrado
TEMPERATURA	3000° K
POTENCIA	41 W

CLASS®

CLASS 2026: PISO

Regresar al inicio



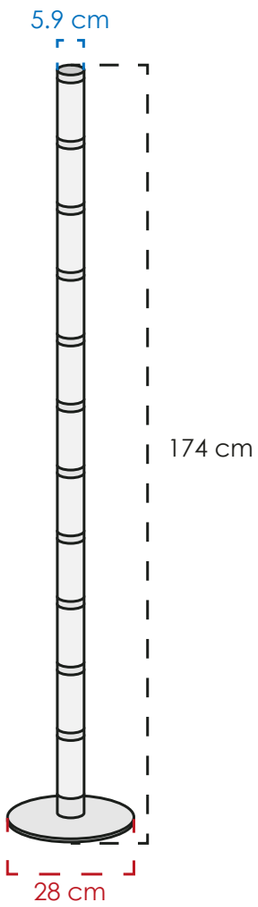

CLASSLP00115

MATERIAL	Metal y acrílico
COLOR	Dorado y claro
PESO NETO	7.1 kg
FOCOS	1 led integrado
TEMPERATURA	3000° K
POTENCIA	41 W



CLASS 2026: PISO

Regresar al inicio

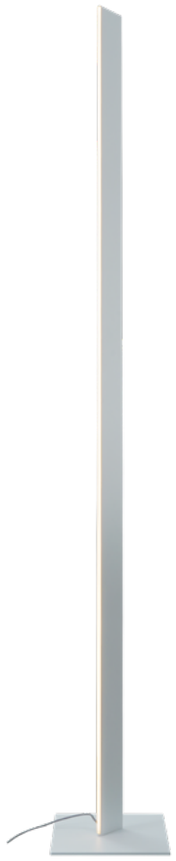

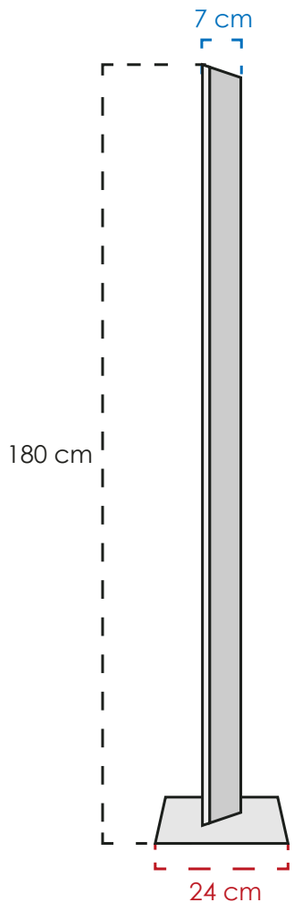

CLASSLP00026

MATERIAL	Metal y acrílico
COLOR	Blanco y mate
PESO NETO	3.9 kg
FOCOS	1 led integrado
TEMPERATURA	3000° K
POTENCIA	28 W



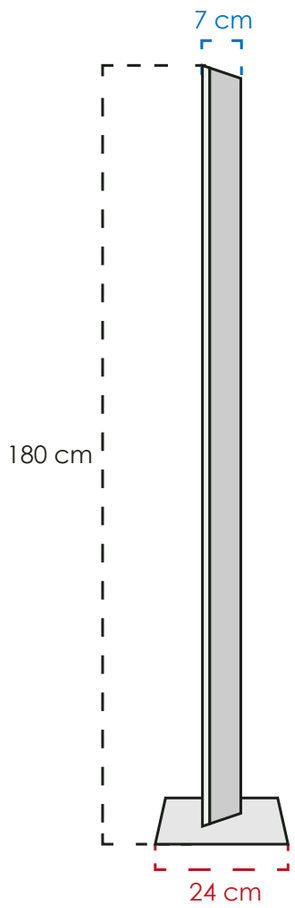

CLASSLP00027

MATERIAL	Metal y acrílico
COLOR	Negro y mate
PESO NETO	3.9 kg
FOCOS	1 led integrado
TEMPERATURA	3000° K
POTENCIA	28 W



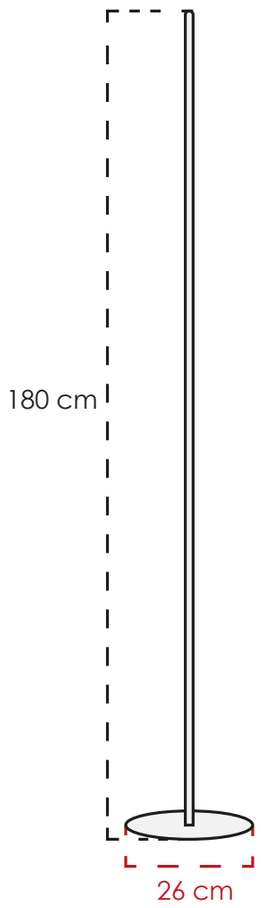

CLASSLP00035

MATERIAL	Metal y acrílico
COLOR	Blanco y mate
PESO NETO	3 kg
FOCOS	1 led integrado
TEMPERATURA	3000° K
POTENCIA	28 W

CLASS®

CLASS 2026: PISO

Regresar al inicio



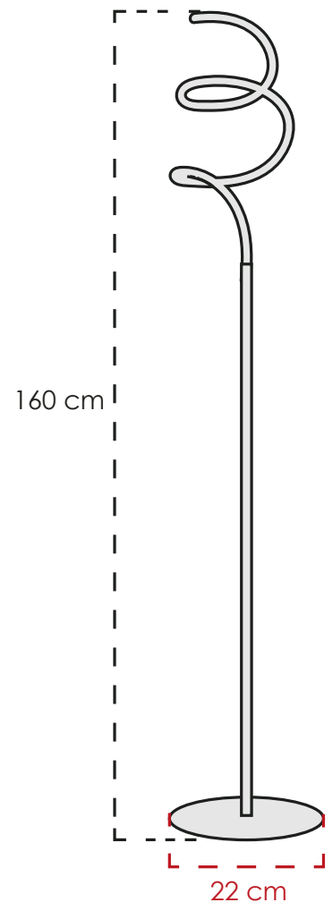

CLASSLP00047

MATERIAL	Metal y silicon
COLOR	Níquel y mate
PESO NETO	2 kg
FOCOS	1 led integrado
TEMPERATURA	3000° K
POTENCIA	25 W

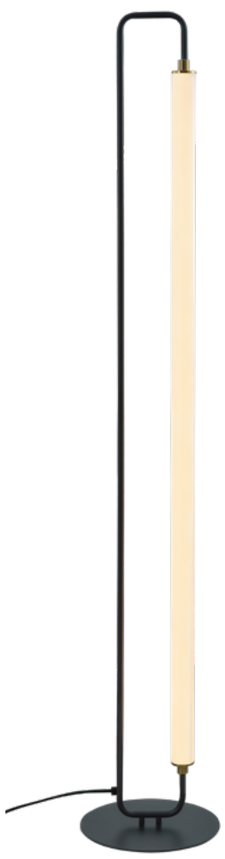

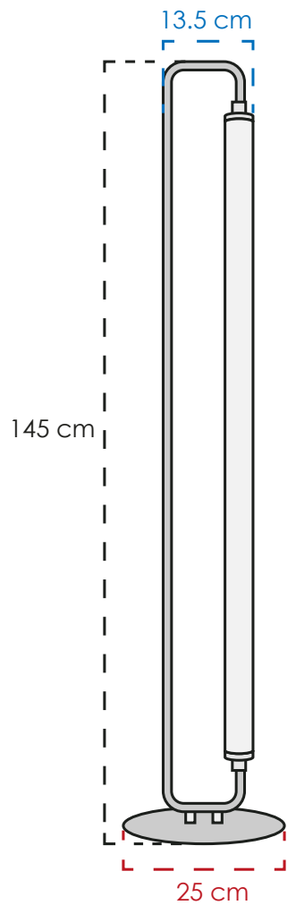

CLASSLP00040

MATERIAL	Metal y acrílico
COLOR	Negro y blanco
PESO NETO	3 kg
FOCOS	1 led integrado
TEMPERATURA	3000° K
POTENCIA	24 W



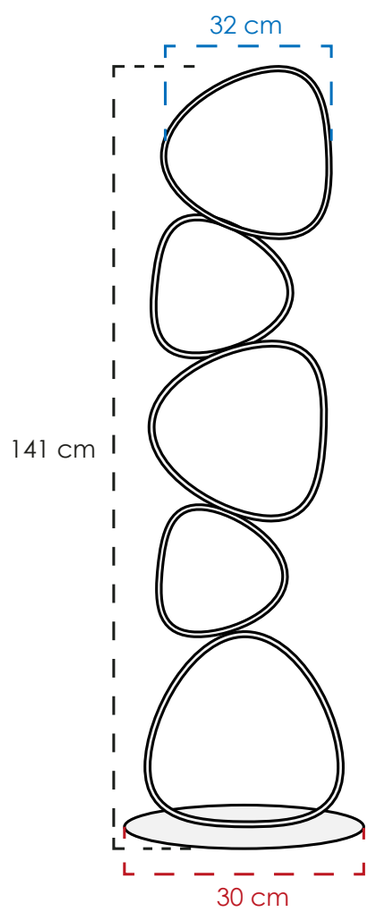

CLASSLP00044

MATERIAL	Metal y silicon
COLOR	Blanco
PESO NETO	4 kg
FOCOS	5 leds integrados
TEMPERATURA	3000° K
POTENCIA	48 W

CLASS 2026: PISO

Regresar al inicio

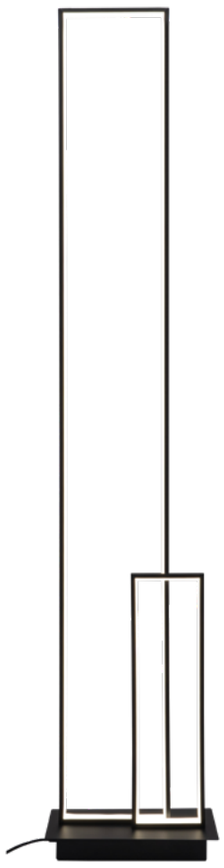

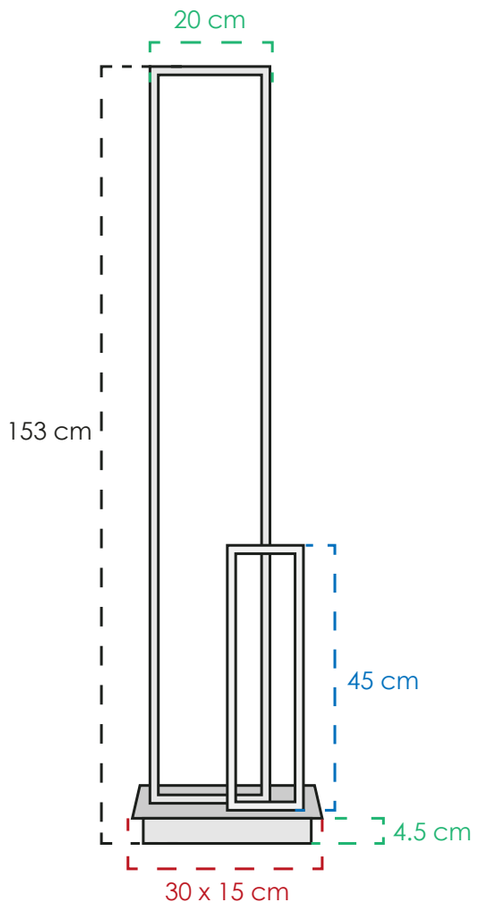

CLASSLP00045

MATERIAL	Metal y silicon
COLOR	Negro y mate
PESO NETO	3 kg
FOCOS	2 leds integrados
TEMPERATURA	3000° K
POTENCIA	48 W



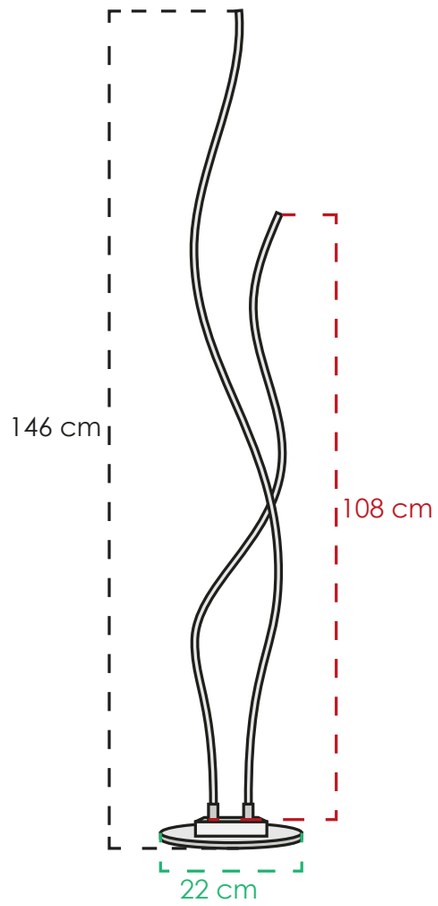

CLASSLP00046

MATERIAL	Metal y silicon
COLOR	Negro y mate
PESO NETO	2 kg
FOCOS	2 leds integrados
TEMPERATURA	3000° K
POTENCIA	42 W



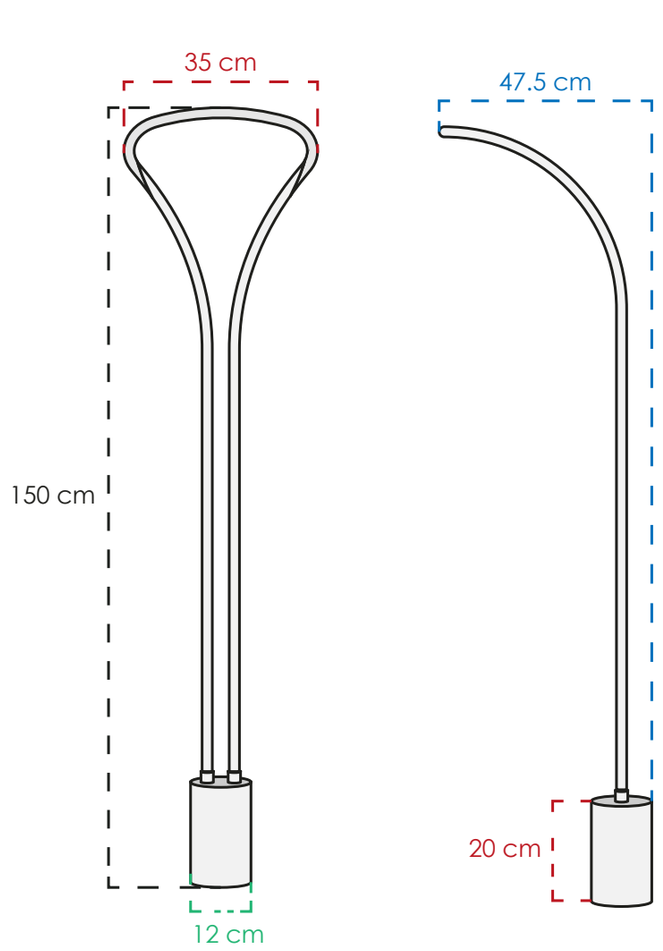

CLASSLP00073

MATERIAL	Metal y silicon
COLOR	Negro y mate
PESO NETO	3.2 kg
FOCOS	1 led integrado
TEMPERATURA	3000° K
POTENCIA	70 W

CLASS 2026: PISO

Regresar al inicio



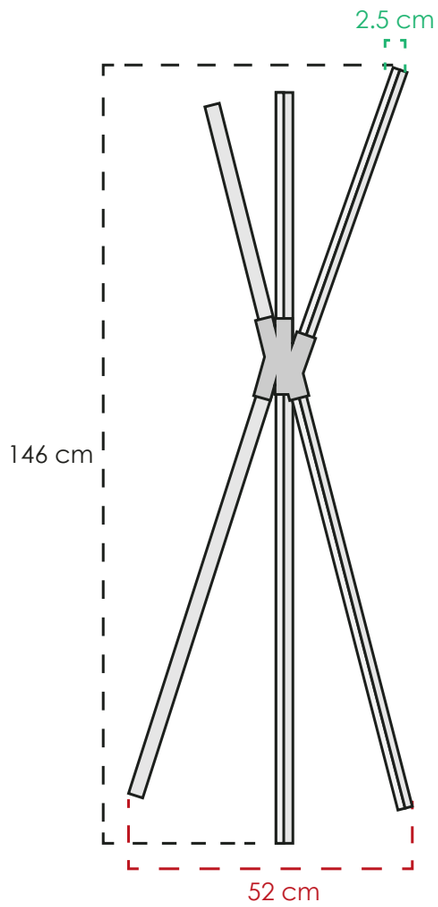

CLASSLP00029

MATERIAL	Madera, metal y acrílico
COLOR	Madera y mate
PESO NETO	2.1 kg
FOCOS	3 leds integrados
TEMPERATURA	3000° K
POTENCIA	48 W



CLASS 2026: PISO

Regresar al inicio



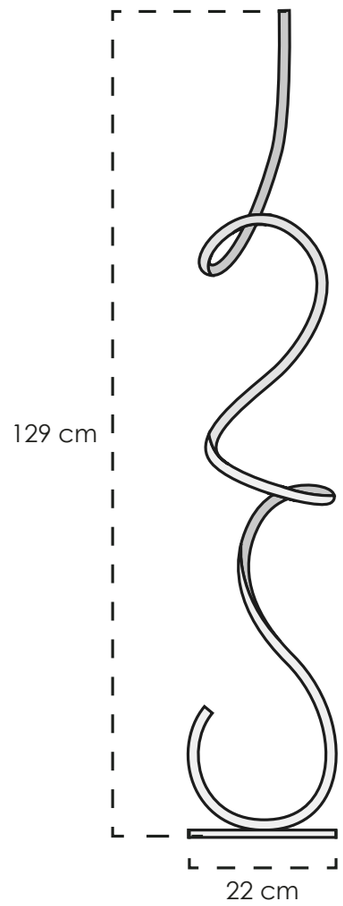

3LPAT07

MATERIAL	Metal y silicon
COLOR	Negro y mate
PESO NETO	1.6 kg
FOCOS	1 led integrado
TEMPERATURA	3000° K
POTENCIA	23 W



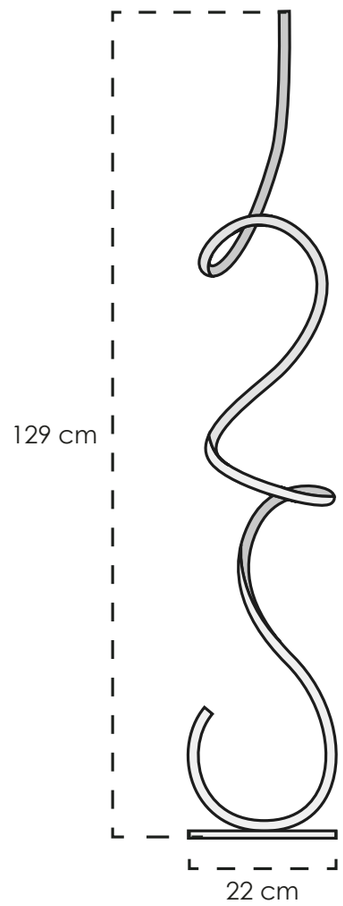

3LPAT08

MATERIAL	Metal y silicon
COLOR	Dorado y mate
PESO NETO	1.6 kg
FOCOS	1 led integrado
TEMPERATURA	3000° K
POTENCIA	23 W



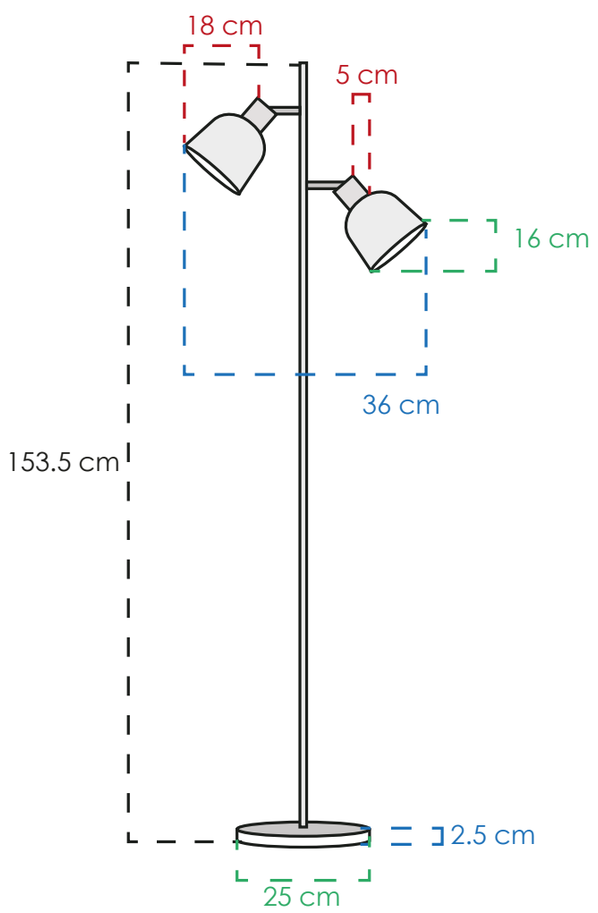

3LPDI06

MATERIAL	Metal
COLOR	Negro
PESO NETO	5.2 kg
FOCOS	2 E26
TEMPERATURA	3000° K
POTENCIA	8 W

CLASS 2026: PISO

Regresar al inicio



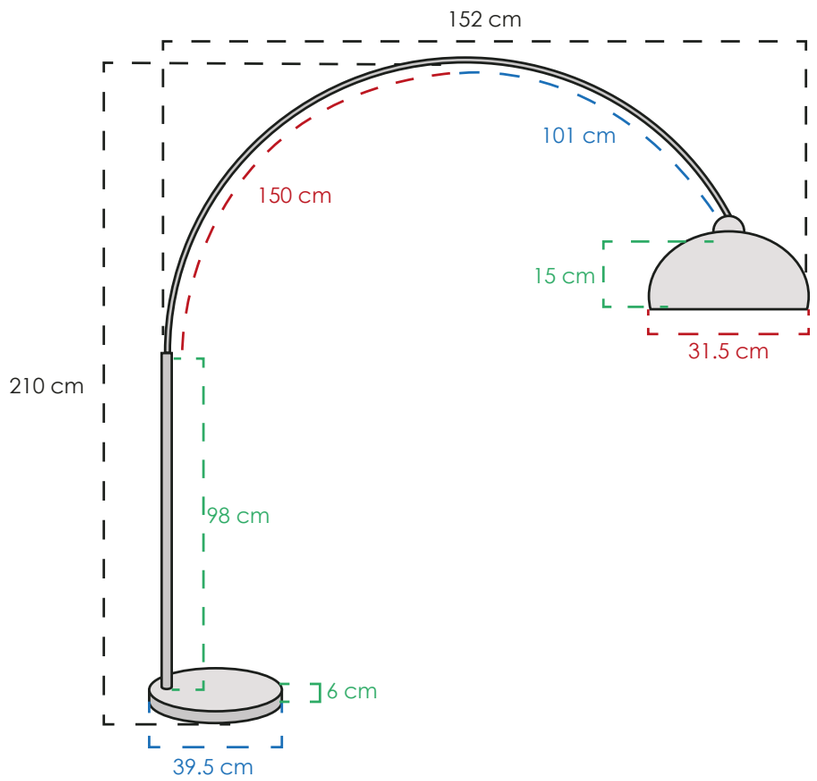

3LPDI23

MATERIAL	Metal y mármol
COLOR	Níquel sat. y blanco
PESO NETO	22.2 kg
FOCOS	1 E26
TEMPERATURA	3000° K
POTENCIA	4 W



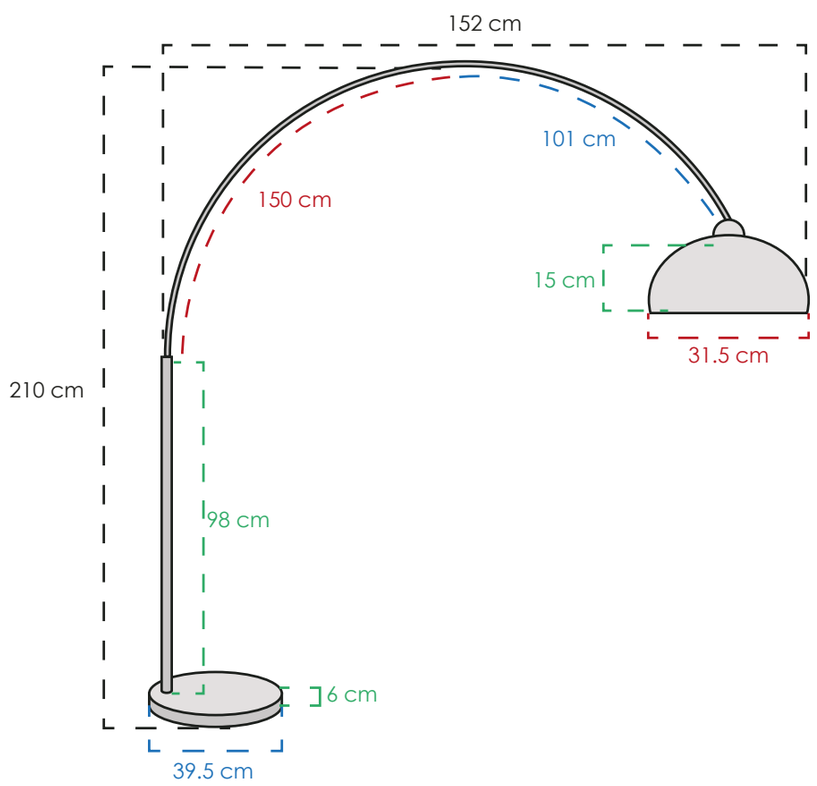

3LPDI24

MATERIAL	Metal y mármol
COLOR	Dorado y negro
PESO NETO	22.2 kg
FOCOS	1 E26
TEMPERATURA	3000° K
POTENCIA	4 W



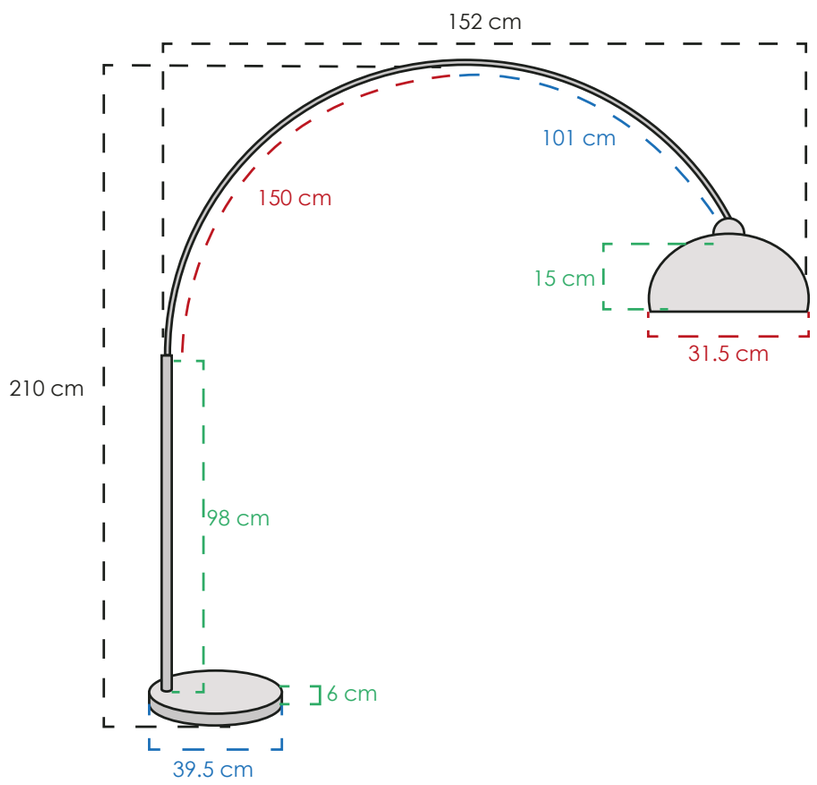

3LPDI25

MATERIAL	Metal y mármol
COLOR	Negro
PESO NETO	22.2 kg
FOCOS	1 E26
TEMPERATURA	3000° K
POTENCIA	4 W

CLASS®

CLASS 2026: PISO

Regresar al inicio



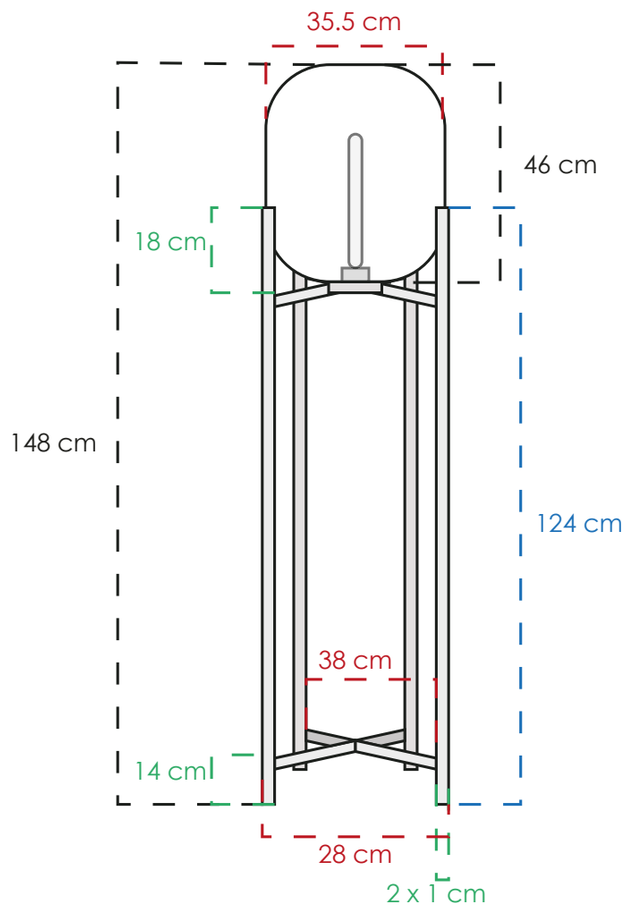

3LPDI01

MATERIAL	Metal y vidrio
COLOR	Negro y ámbar
PESO NETO	4.9 kg
FOCOS	1 E26
TEMPERATURA	3000° K
POTENCIA	4 W

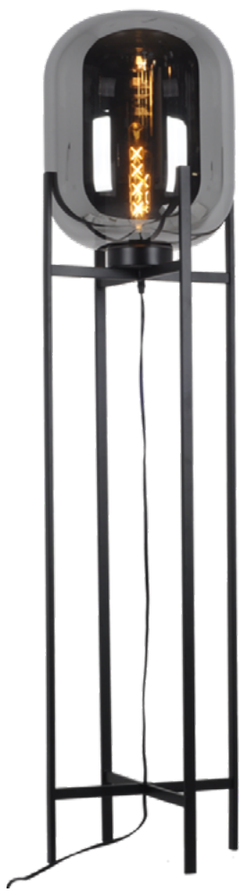

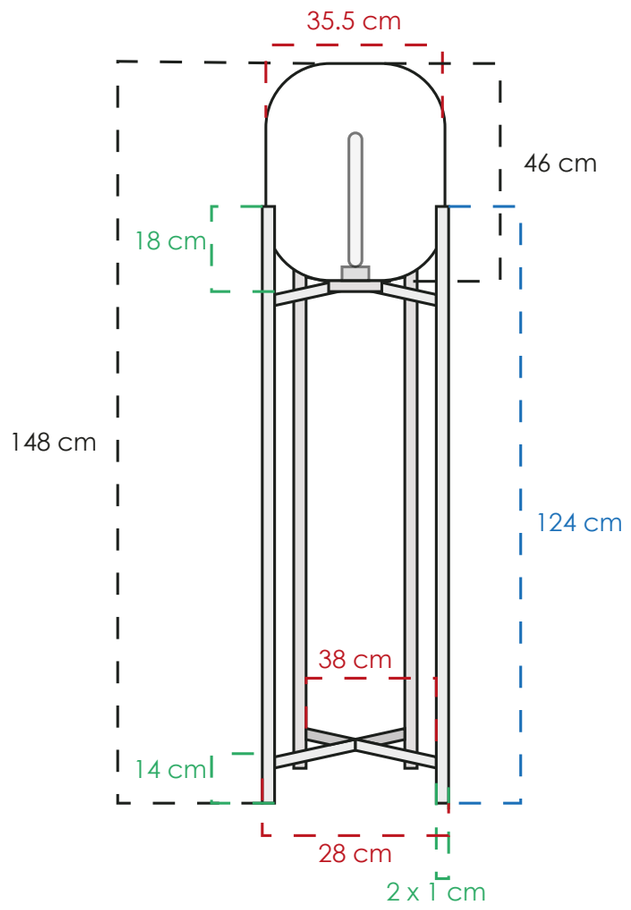

3LPZM18

MATERIAL	Metal y vidrio
COLOR	Negro y humo
PESO NETO	4.9 kg
FOCOS	1 E26
TEMPERATURA	3000° K
POTENCIA	4 W



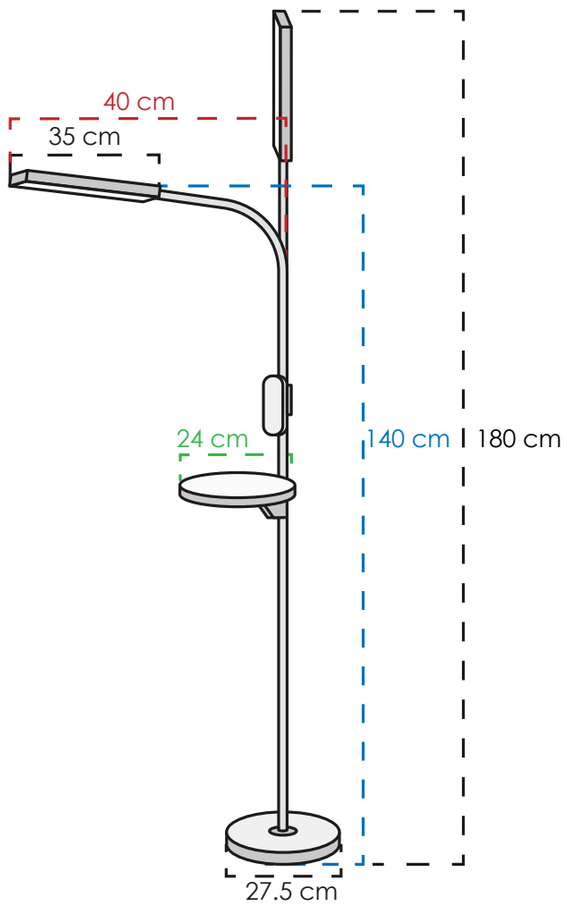

3LPTPW02

MATERIAL	Metal y plástico
COLOR	Negro y gris
PESO NETO	1.64 kg
FOCOS	1 led integrado
TEMPERATURA	3 cambios de luz
POTENCIA	17 W

CLASS 2026: PISO

Regresar al inicio



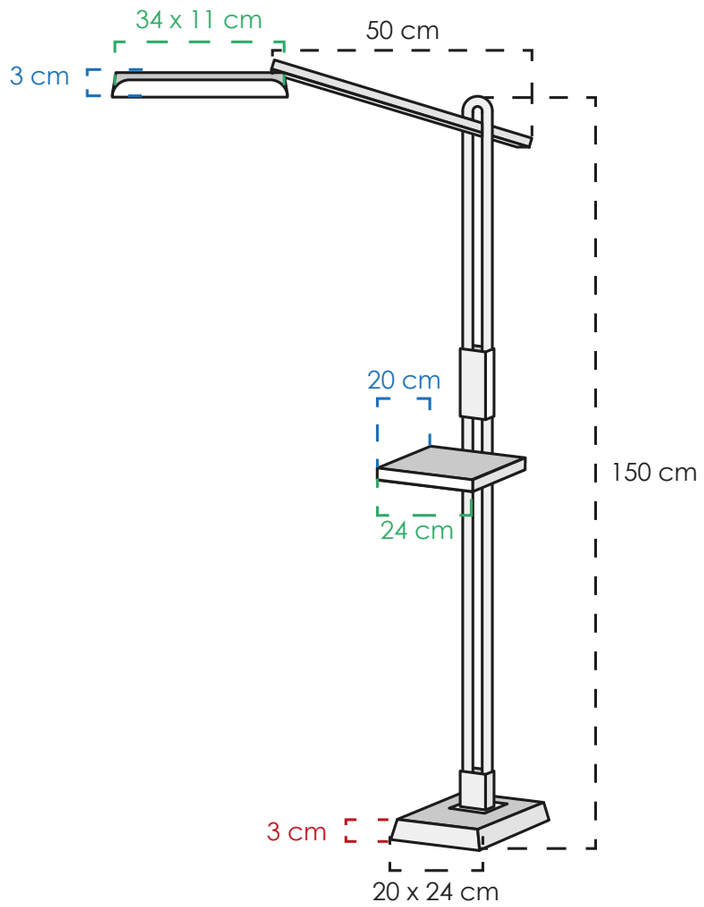

3LPTPW01

MATERIAL	Metal y plástico
COLOR	Negro y gris
PESO NETO	1.5 kg
FOCOS	1 led integrado
TEMPERATURA	3 cambios de luz
POTENCIA	17 W



CLASS 2026: PISO

Regresar al inicio

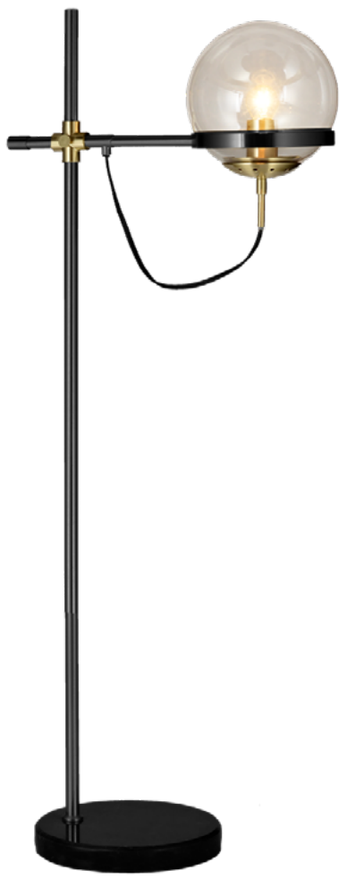

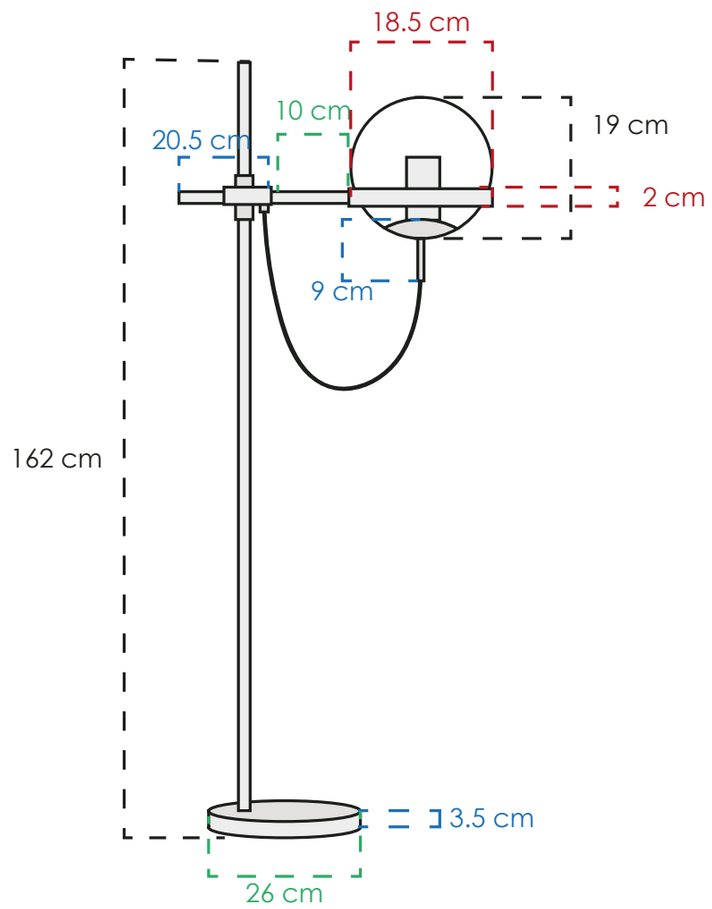

3LPAF01

MATERIAL	Metal, mármol, vidrio
COLOR	Negro, dorado, ámbar
PESO NETO	5.1 kg
FOCOS	1 E26
TEMPERATURA	3000° K
POTENCIA	4 W



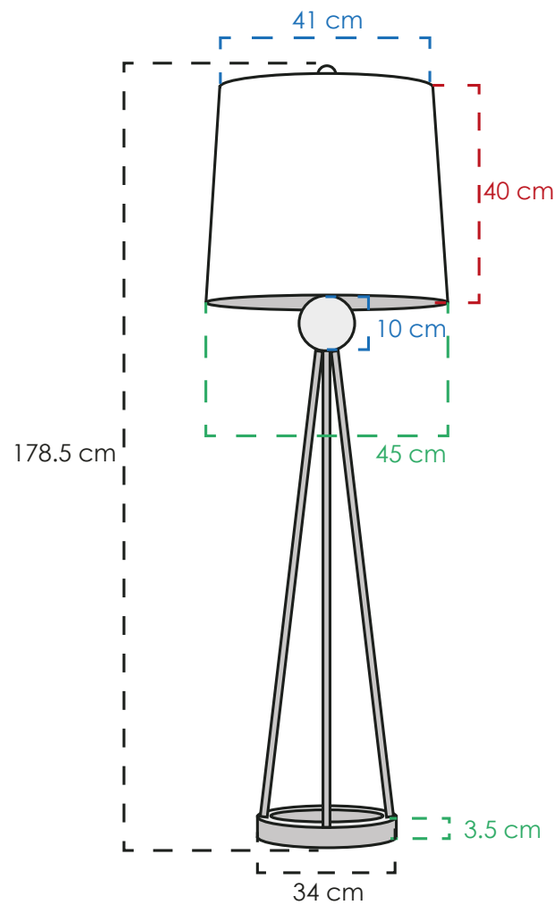

3LPAT01

MATERIAL	Metal y tela
COLOR	Dorado y negro
PESO NETO	4.5 kg
FOCOS	1 E26
TEMPERATURA	3000° K
POTENCIA	8 W



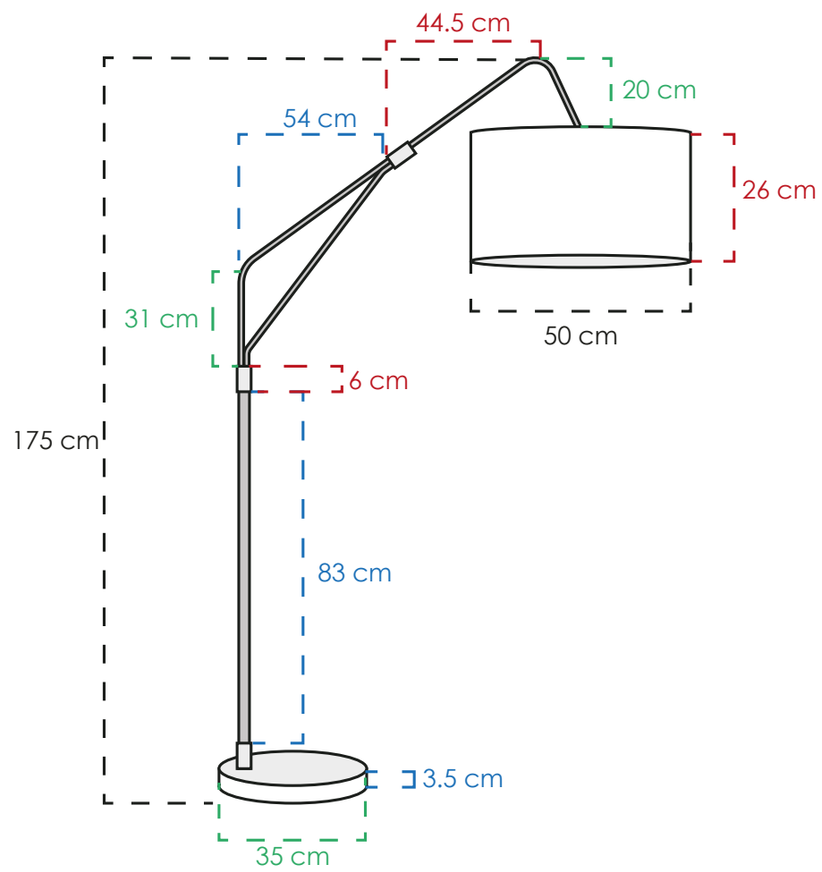

3LPDI08

MATERIAL	Metal, mármol, tela
COLOR	Negro, dorado, blanco
PESO NETO	9.5 kg
FOCOS	1 E26
TEMPERATURA	3000° K
POTENCIA	4 W

Regresar al inicio

PARED
PARED
PARED

CLASS 2026: PARED

Regresar al inicio



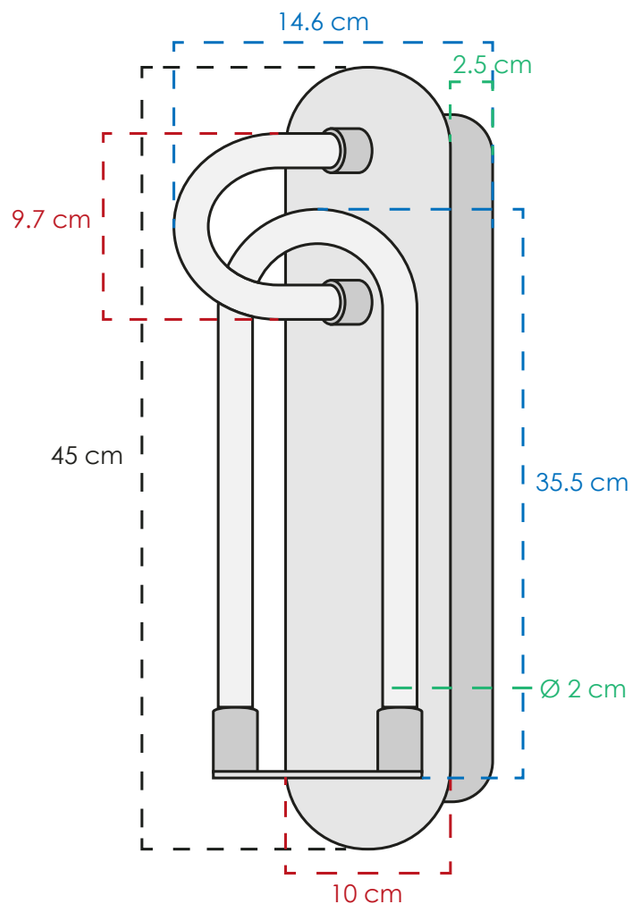

CLASSAR00001

MATERIAL	Metal y silicon
COLOR	Dorado y blanco
PESO NETO	3 kg
FOCOS	2 leds integrados
TEMPERATURA	3000° K
POTENCIA	14 W



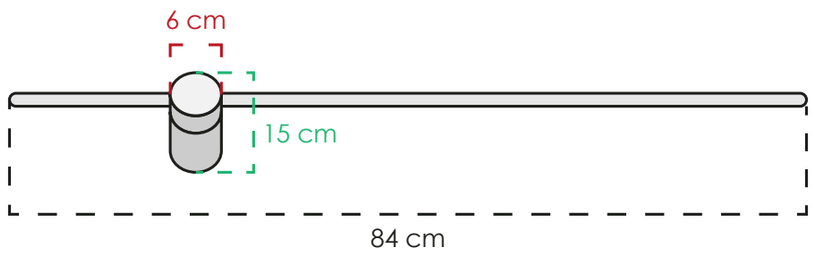

CLASSAR00030

MATERIAL	Metal
COLOR	Negro
PESO NETO	0.48 kg
FOCOS	1 led integrado
TEMPERATURA	3000° K
POTENCIA	12 W



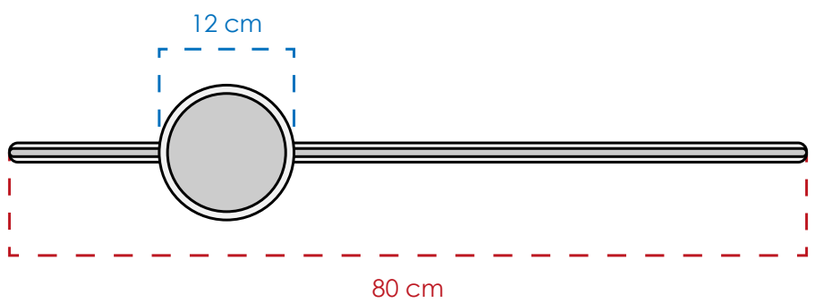

CLASSAR00060

MATERIAL	Metal y pvc
COLOR	Negro y claro
PESO NETO	- kg
FOCOS	1 led integrado
TEMPERATURA	3000° K
POTENCIA	18 W

CLASS®

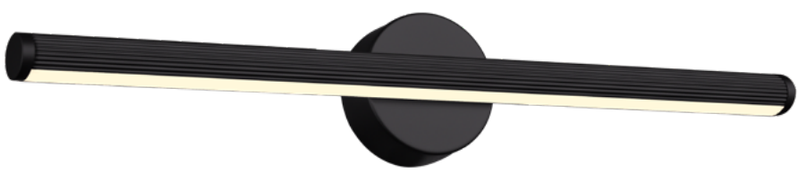

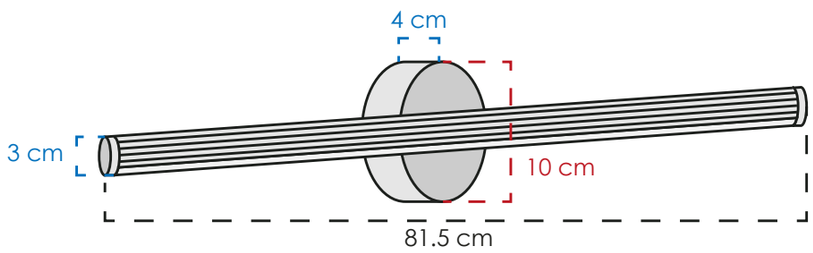

CLASSAR00073

MATERIAL	Metal y silicon
COLOR	Negro y mate
PESO NETO	0.95 kg
FOCOS	1 led integrado
TEMPERATURA	3000° K
POTENCIA	28 W



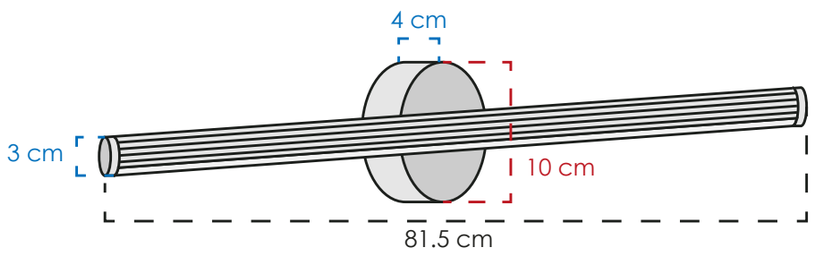

CLASSAR00074

MATERIAL	Metal y silicon
COLOR	Dorado y mate
PESO NETO	0.95 kg
FOCOS	1 led integrado
TEMPERATURA	3000° K
POTENCIA	28 W



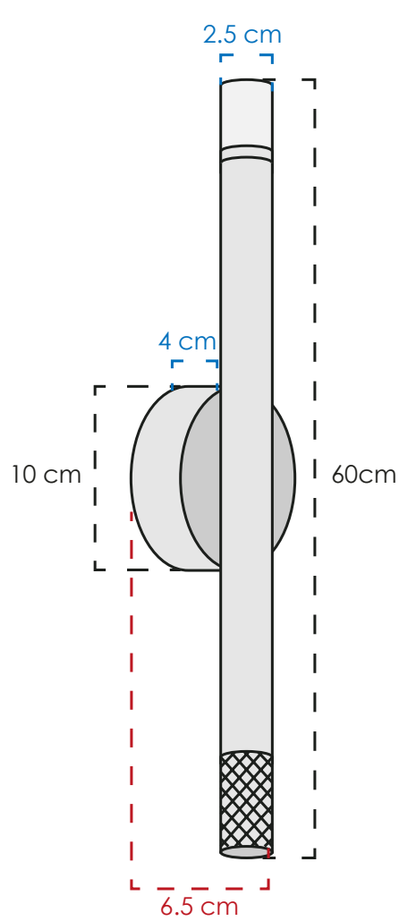

CLASSAR00071

MATERIAL	Metal y acrilico
COLOR	Negro y claro
PESO NETO	0.45 kg
FOCOS	1 led integrado
TEMPERATURA	3000° K
POTENCIA	11 W

CLASS 2026: PARED

Regresar al inicio



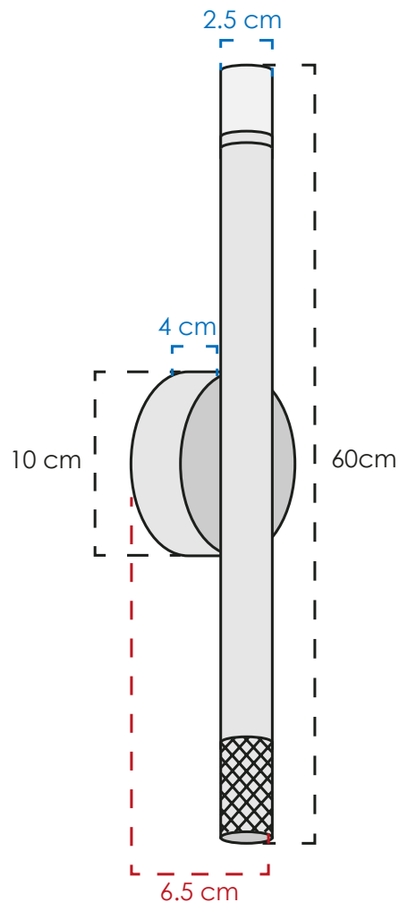

CLASSAR00072

MATERIAL	Metal y acrilico
COLOR	Dorado y claro
PESO NETO	0.45 kg
FOCOS	1 led integrado
TEMPERATURA	3000° K
POTENCIA	11 W



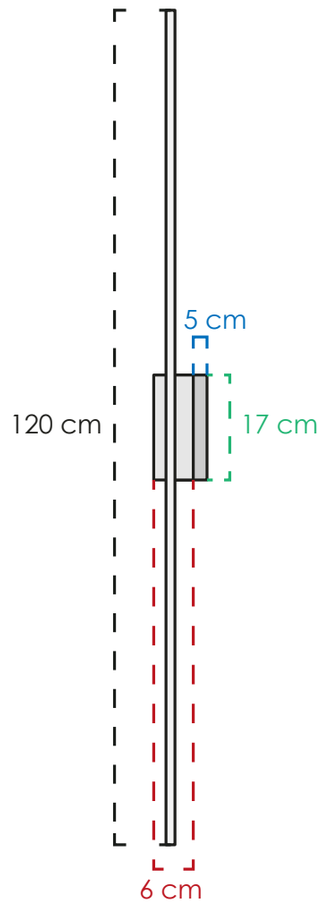

CLASSAR00031

MATERIAL	Metal
COLOR	blanco titanio
PESO NETO	0.6 kg
FOCOS	1 led integrado
TEMPERATURA	3000° K
POTENCIA	20 W



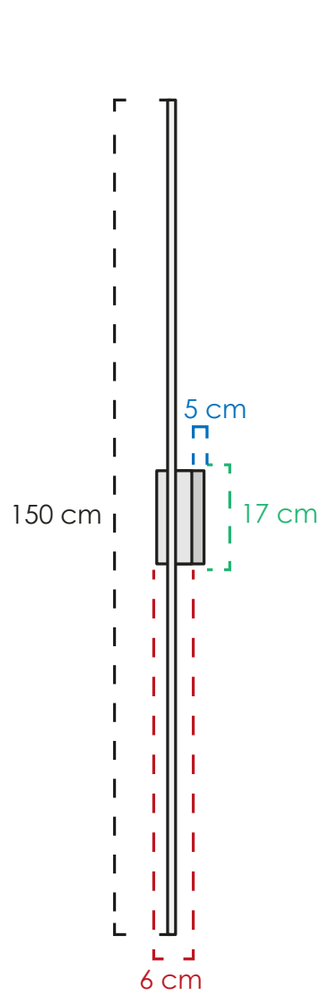

CLASSAR00032

MATERIAL	Metal
COLOR	blanco titanio
PESO NETO	0.8 kg
FOCOS	1 led integrado
TEMPERATURA	3000° K
POTENCIA	30 W

CLASS 2026: PARED

Regresar al inicio

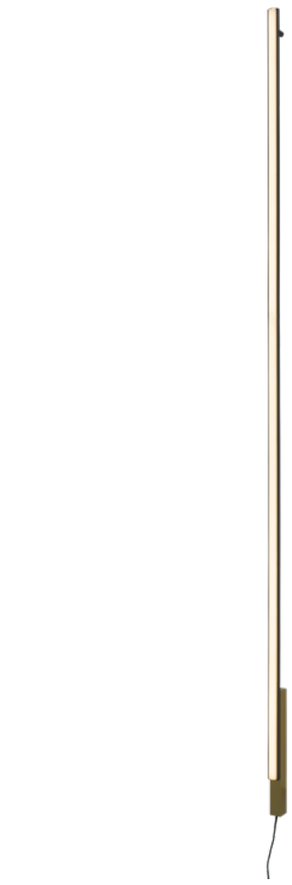

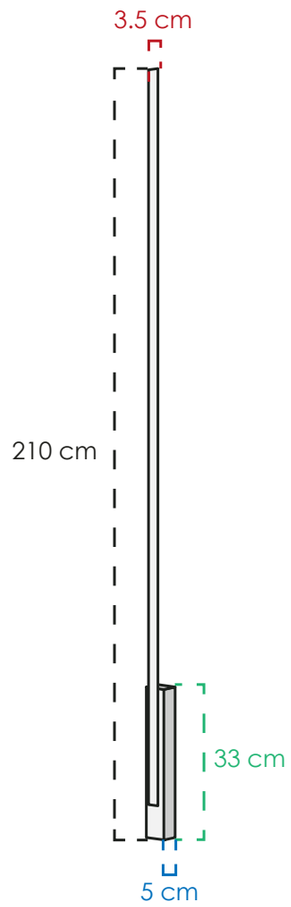

CLASSAR00036

MATERIAL	Metal
COLOR	Dorado
PESO NETO	1.5 kg
FOCOS	1 led integrado
TEMPERATURA	3000° K
POTENCIA	36 W



CLASS 2026: PARED

Regresar al inicio



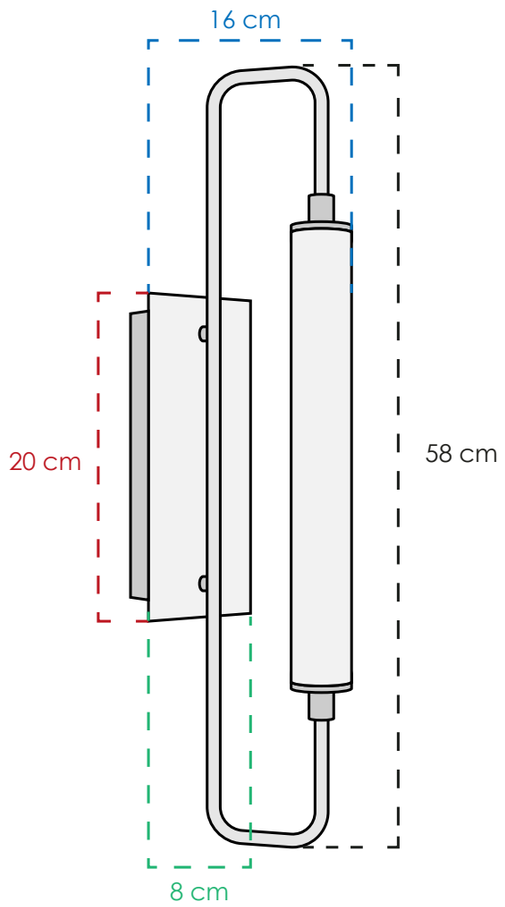

CLASSAR00039

MATERIAL	Metal y acrílico
COLOR	Negro y blanco
PESO NETO	1 kg
FOCOS	1 led integrado
TEMPERATURA	3000° K
POTENCIA	14 W



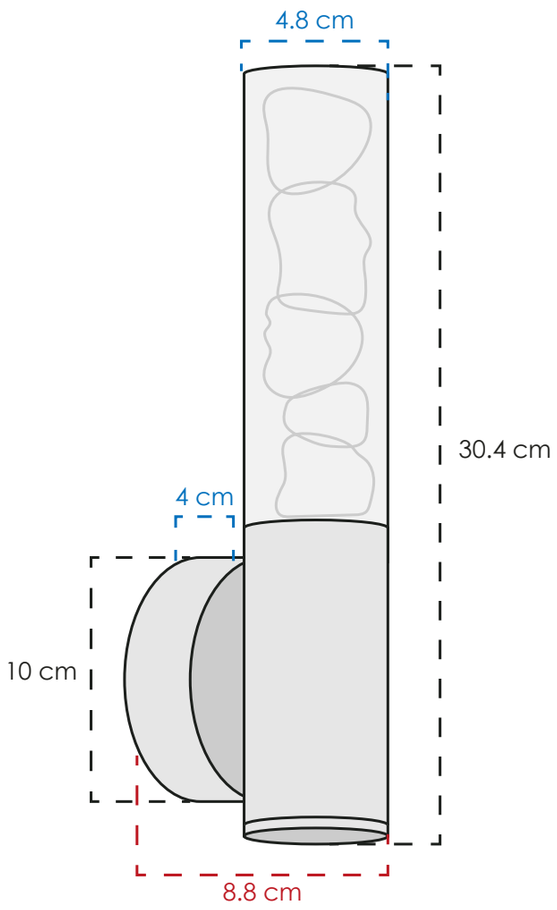

CLASSAR00069

MATERIAL	Metal y vidrio
COLOR	Dorado y claro
PESO NETO	0.9 kg
FOCOS	1 led integrado
TEMPERATURA	3000° K
POTENCIA	7 W



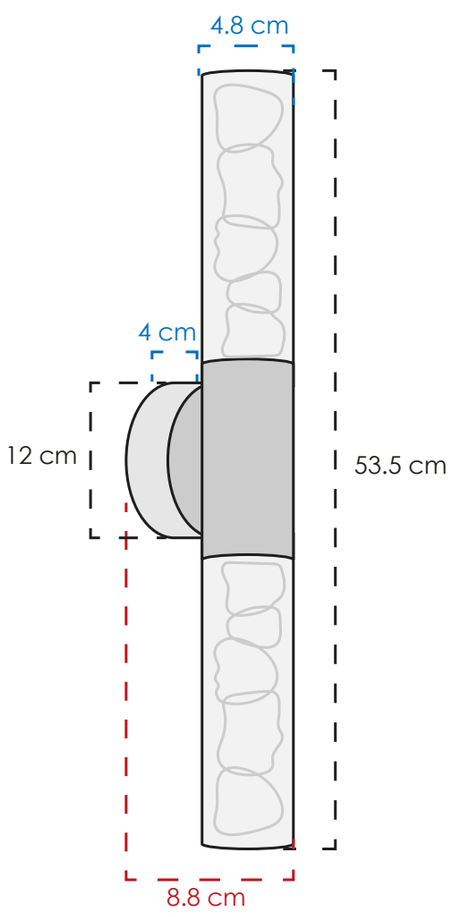

CLASSAR00070

MATERIAL	Metal y vidrio
COLOR	Dorado y claro
PESO NETO	1.8 kg
FOCOS	2 leds integrados
TEMPERATURA	3000° K
POTENCIA	13 W

CLASS®

CLASS 2026: PARED

Regresar al inicio



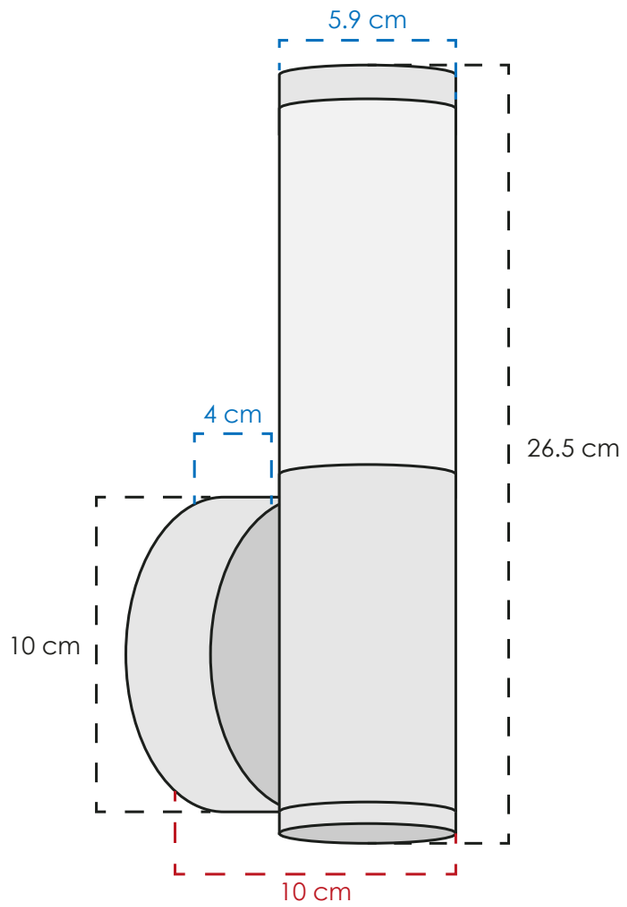

CLASSAR00063

MATERIAL	Metal y acrílico
COLOR	Negro y claro
PESO NETO	0.8 kg
FOCOS	1 led integrado
TEMPERATURA	3000° K
POTENCIA	7 W



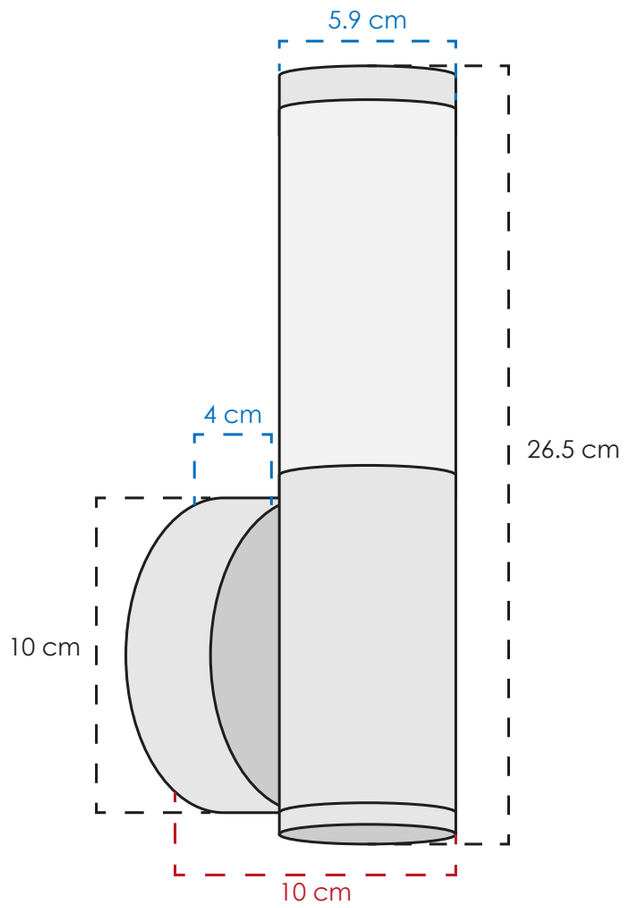

CLASSAR00064

MATERIAL	Metal y acrílico
COLOR	Dorado y claro
PESO NETO	0.8 kg
FOCOS	1 led integrado
TEMPERATURA	3000° K
POTENCIA	7 W



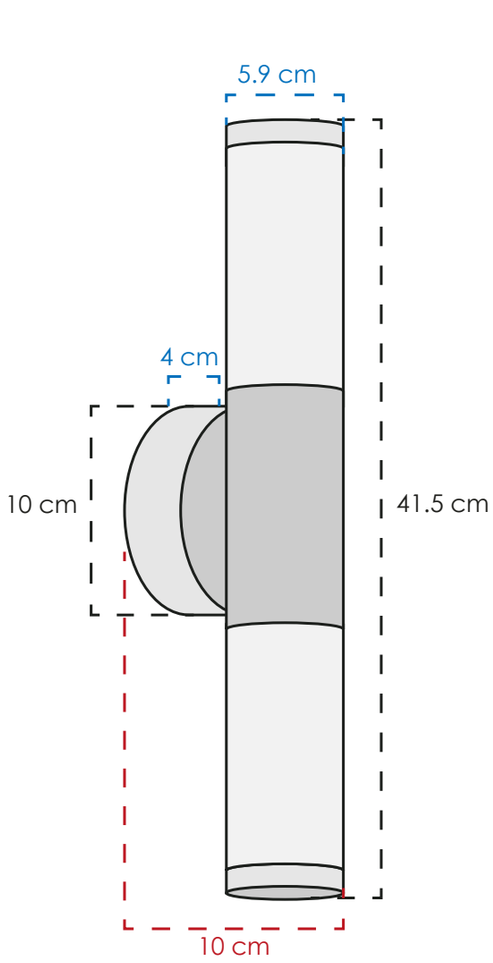

CLASSAR00065

MATERIAL	Metal y acrílico
COLOR	Negro y claro
PESO NETO	1.4 kg
FOCOS	2 leds integrados
TEMPERATURA	3000° K
POTENCIA	12 W

CLASS®

CLASS 2026: PARED

Regresar al inicio



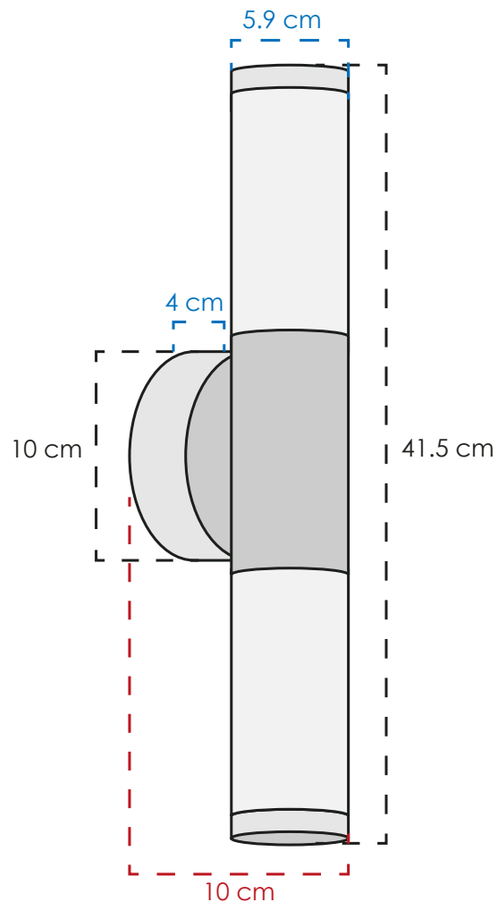

CLASSAR00066

MATERIAL	Metal y acrílico
COLOR	Dorado y claro
PESO NETO	1.4 kg
FOCOS	2 leds integrados
TEMPERATURA	3000° K
POTENCIA	12 W



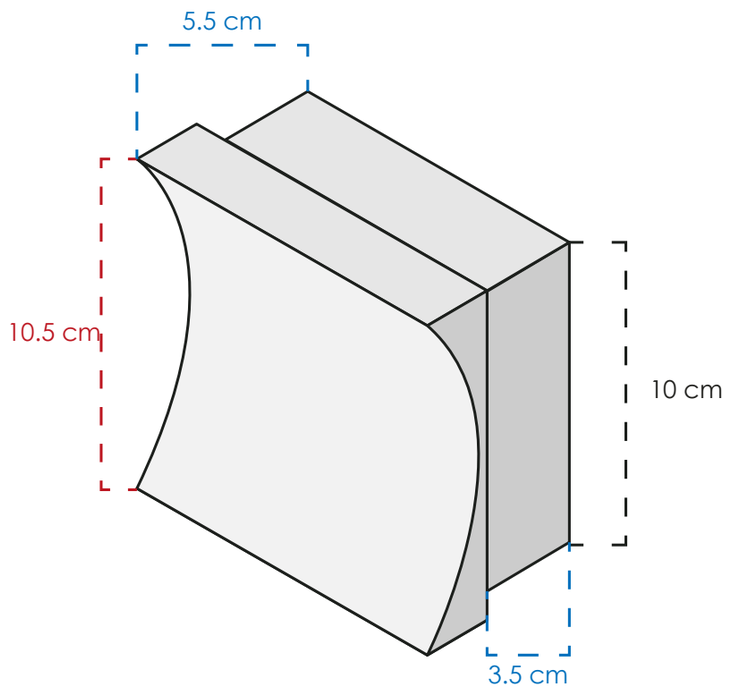

CLASSAR00067

MATERIAL	Metal y acrílico
COLOR	Dorado
PESO NETO	0.3 kg
FOCOS	1 led integrado
TEMPERATURA	3000° K
POTENCIA	7 W



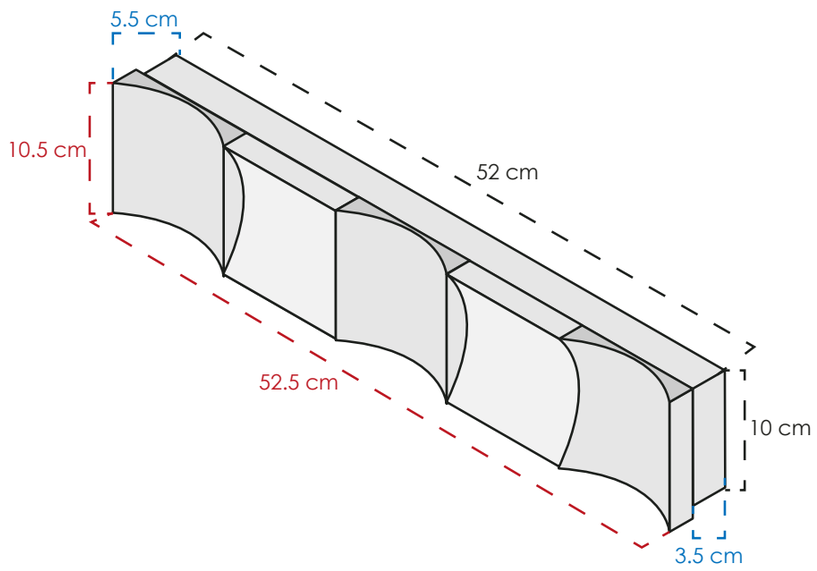

CLASSAR00068

MATERIAL	Metal y acrílico
COLOR	Dorado
PESO NETO	1.5 kg
FOCOS	2 leds integrados
TEMPERATURA	3000° K
POTENCIA	26 W

CLASS®

CLASS 2026: PARED

Regresar al inicio

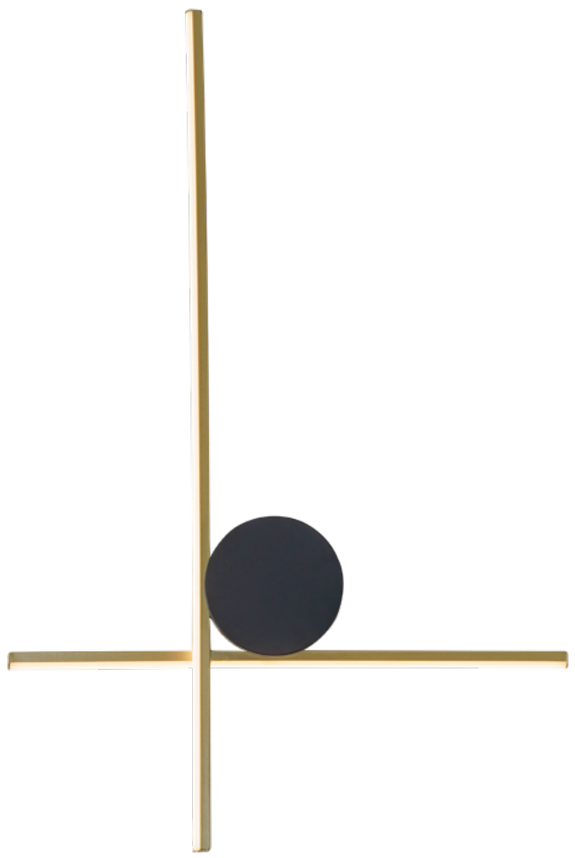

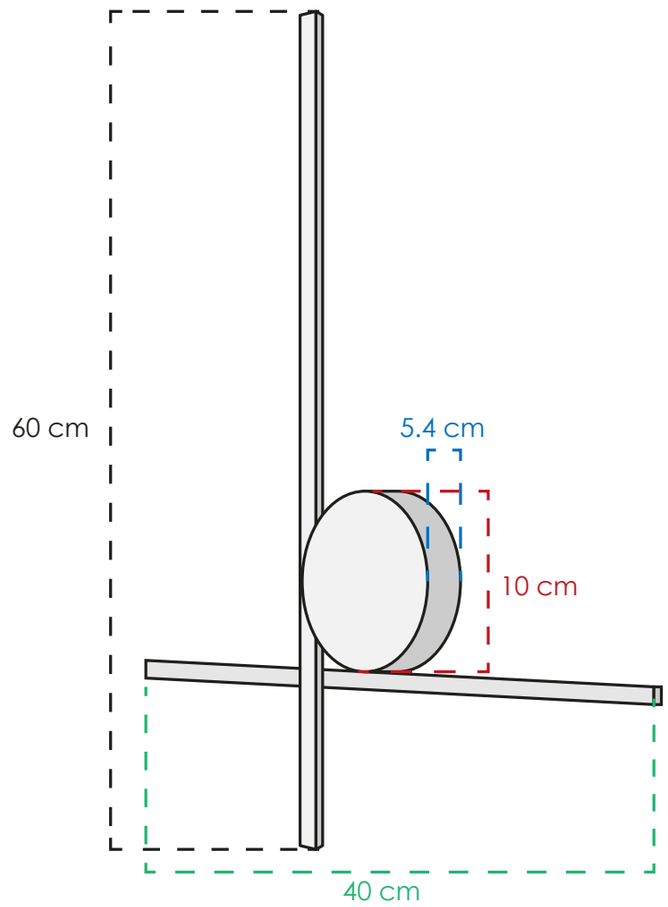

CLASSAR00056

MATERIAL	Metal y acrílico
COLOR	Negro y dorado
PESO NETO	0.4 kg
FOCOS	2 leds integrados
TEMPERATURA	3000° K
POTENCIA	16 W

CLASS 2026: PARED

Regresar al inicio



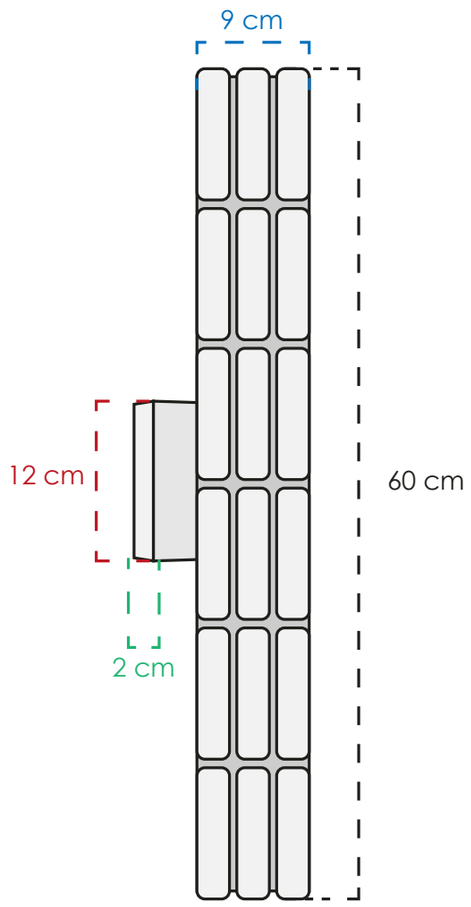

CLASSAR00057

MATERIAL	Metal y cristal
COLOR	Dorado y claro
PESO NETO	3 kg
FOCOS	6 G4
TEMPERATURA	3000° K
POTENCIA	18 W



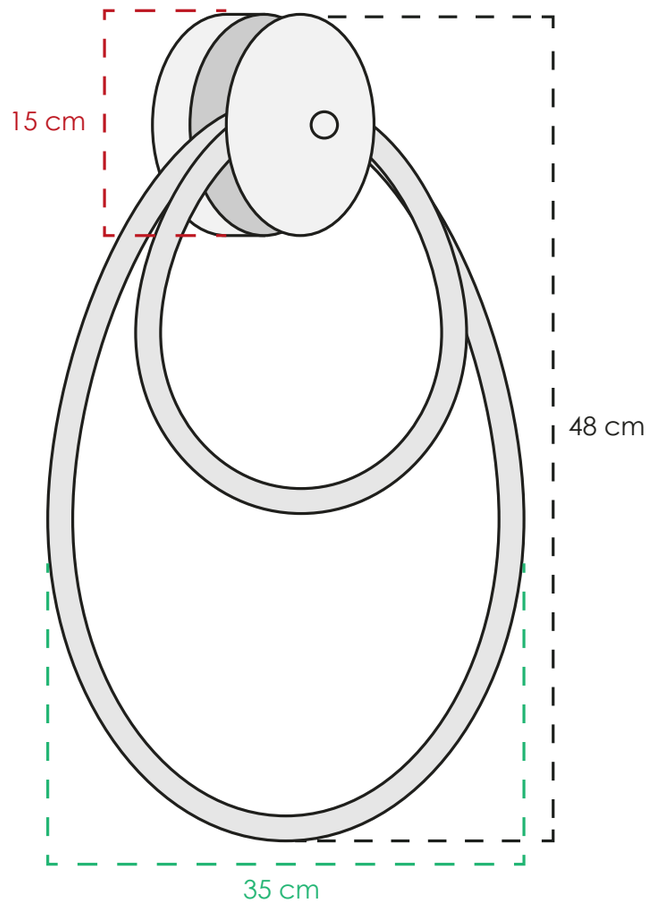

CLASSAR00058

MATERIAL	Metal y silicona
COLOR	Negro y mate
PESO NETO	0.9 kg
FOCOS	2 leds integrados
TEMPERATURA	3000° K
POTENCIA	15 W



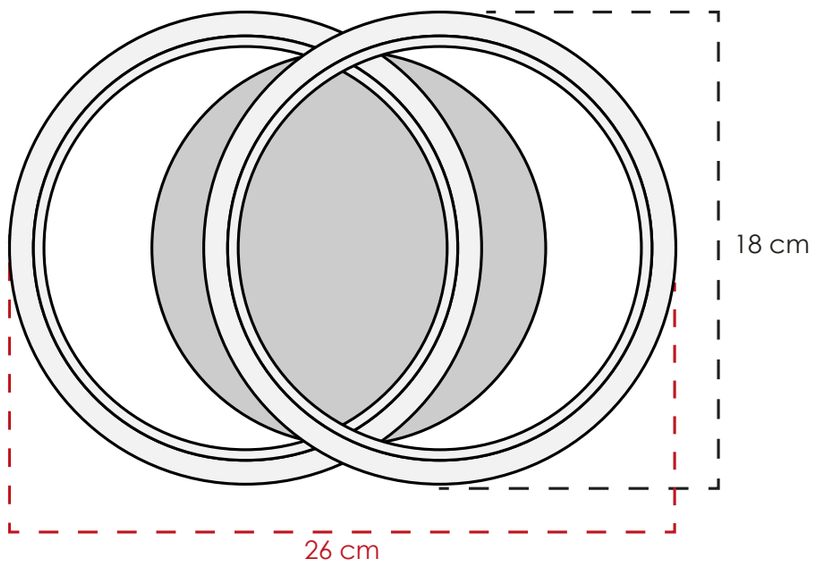

CLASSAR00059

MATERIAL	Metal y pvc
COLOR	Negro y claro
PESO NETO	4.7 kg
FOCOS	2 leds integrados
TEMPERATURA	3000° K
POTENCIA	7 W

CLASS 2026: PARED

Regresar al inicio



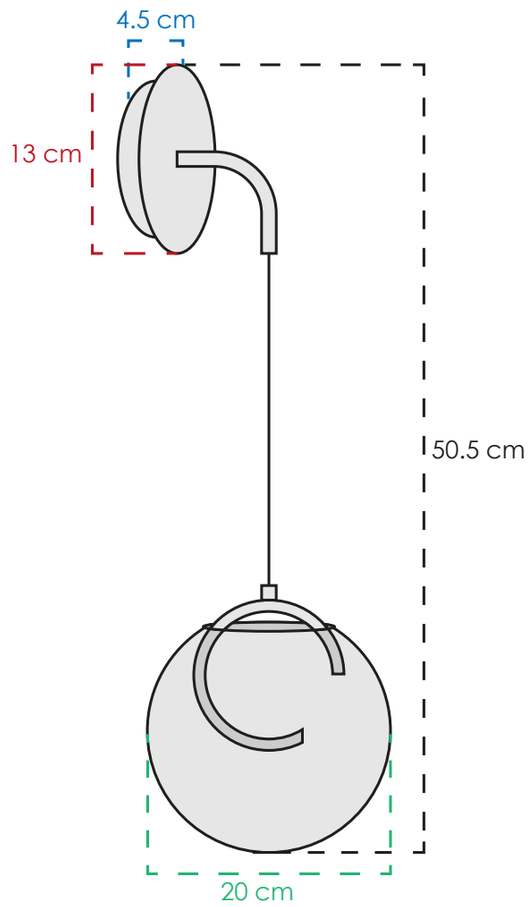

CLASSAR00050

MATERIAL	Metal y vidrio
COLOR	Negro y ámbar
PESO NETO	0.8 kg
FOCOS	1 led integrado
TEMPERATURA	3000° K
POTENCIA	5 W



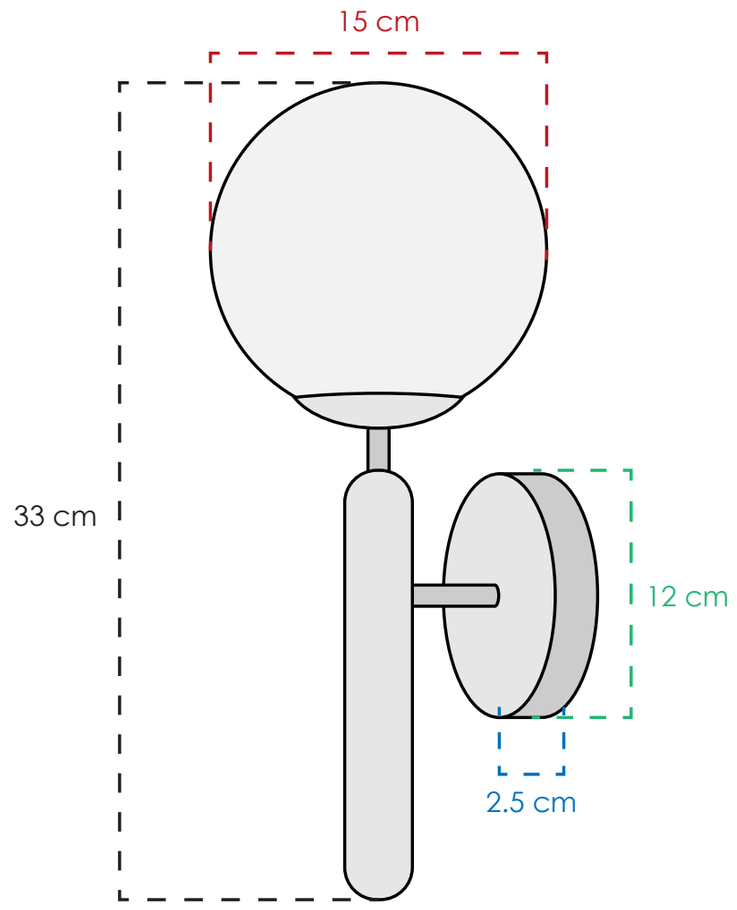

2AHW12

MATERIAL	Metal y vidrio
COLOR	Dorado y blanco
PESO NETO	0.6 kg
FOCOS	1 E26
TEMPERATURA	3000° K
POTENCIA	6 W



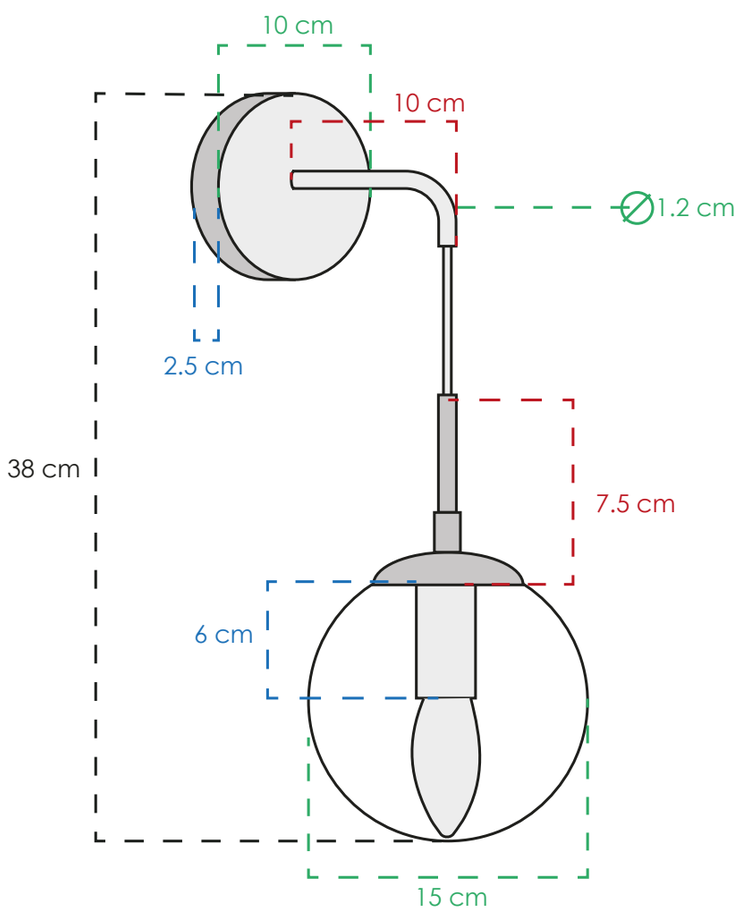

2AHI12

MATERIAL	Metal y vidrio
COLOR	Dorado y claro
PESO NETO	0.4 kg
FOCOS	1 E14
TEMPERATURA	3000° K
POTENCIA	4 W

CLASS

CLASS 2026: PARED

Regresar al inicio



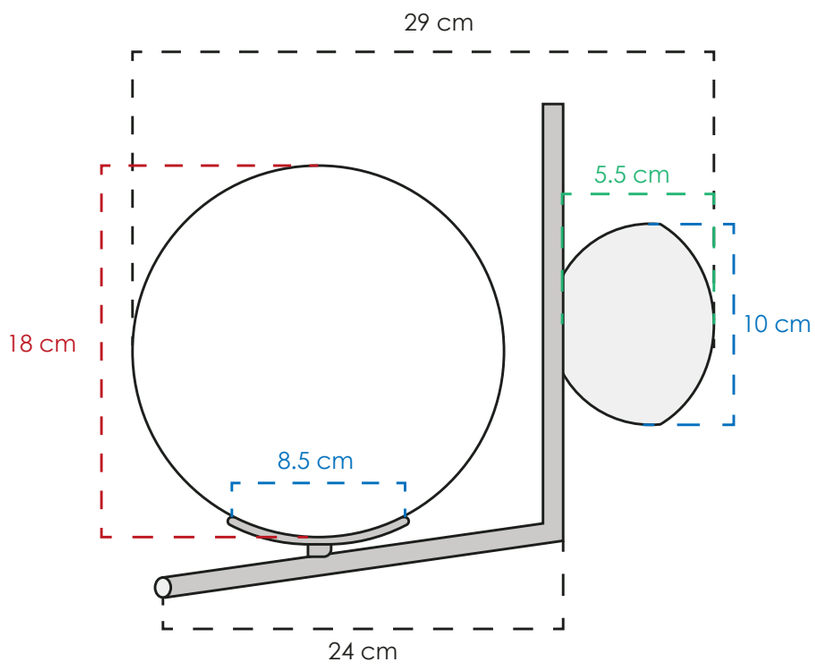

2ADI03

MATERIAL	Metal y vidrio
COLOR	Dorado y blanco
PESO NETO	0.7 kg
FOCOS	1 E26
TEMPERATURA	3000° K
POTENCIA	7 W



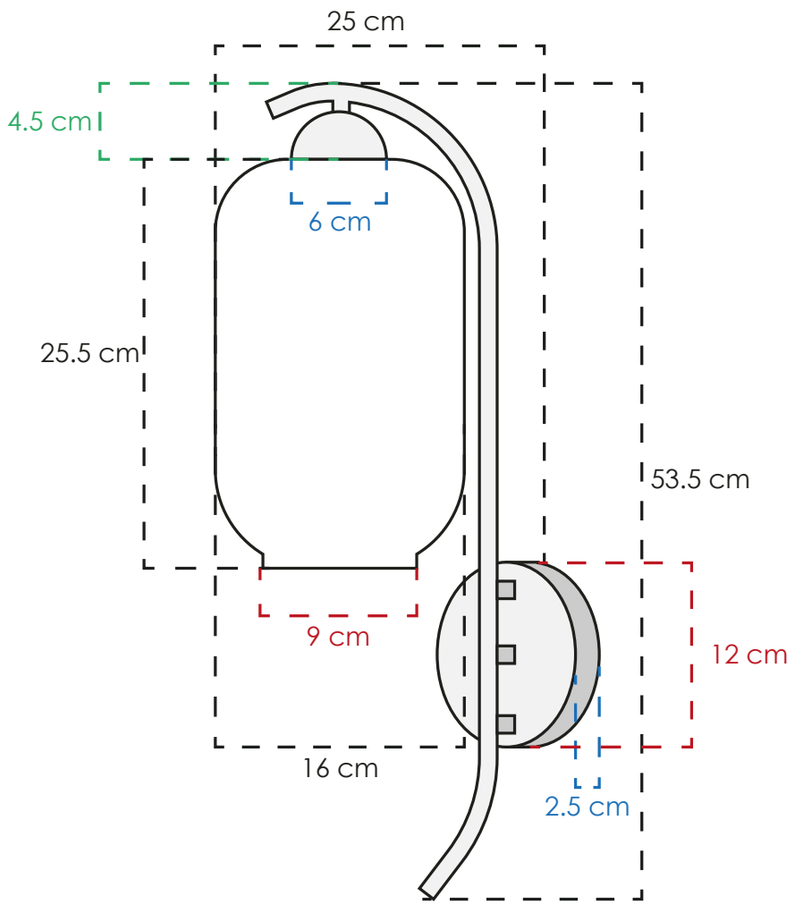

2ADI01

MATERIAL	Metal y vidrio
COLOR	Dorado y ámbar
PESO NETO	1.3 kg
FOCOS	1 E26
TEMPERATURA	3000° K
POTENCIA	4 W



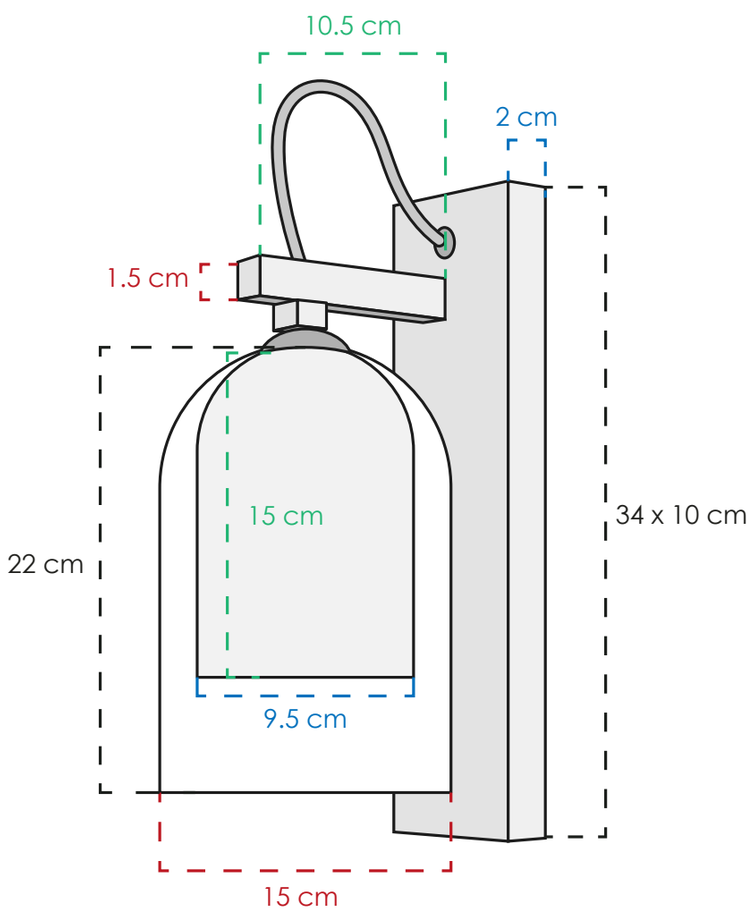

2ADI53

MATERIAL	Metal y vidrio
COLOR	Negro y humo
PESO NETO	1.2 kg
FOCOS	1 E26
TEMPERATURA	3000° K
POTENCIA	4 W

CLASS®

CLASS 2026: PARED

Regresar al inicio



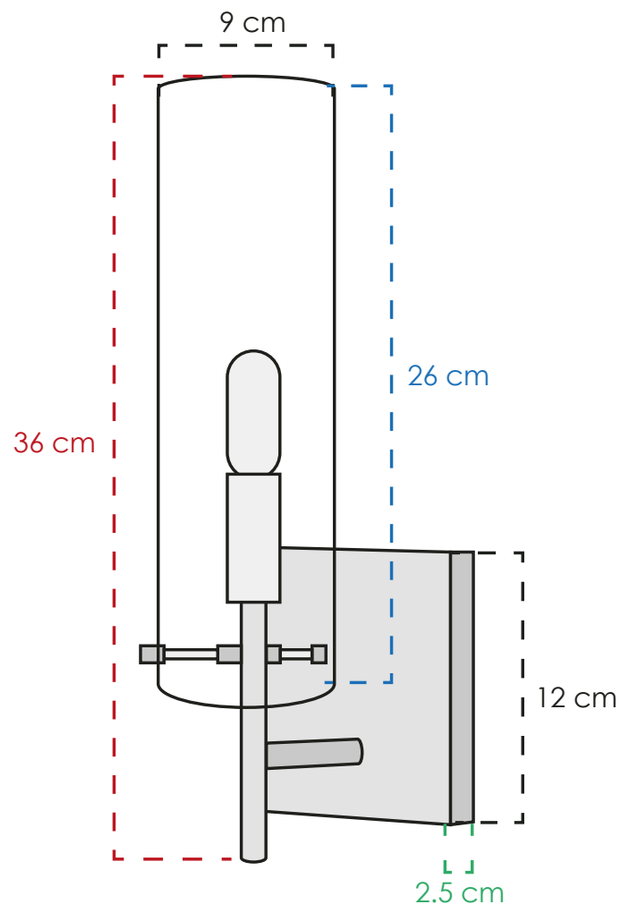

2ADI54

MATERIAL	Metal y vidrio
COLOR	Dorado y claro
PESO NETO	0.5 kg
FOCOS	1 E14
TEMPERATURA	3000° K
POTENCIA	4 W



CLASS 2026: PARED

Regresar al inicio



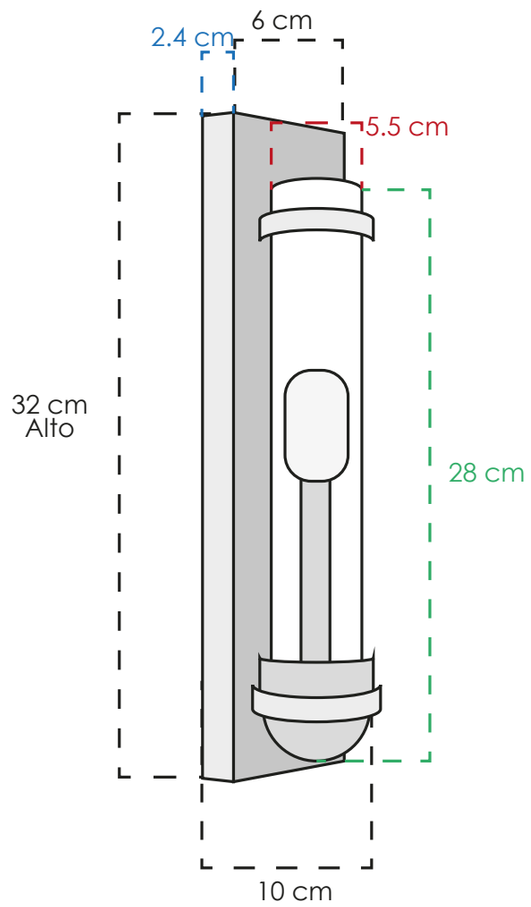

2ADI43

MATERIAL	Metal y vidrio
COLOR	Dorado y claro
PESO NETO	0.7 kg
FOCOS	1 E14
TEMPERATURA	3000° K
POTENCIA	7 W



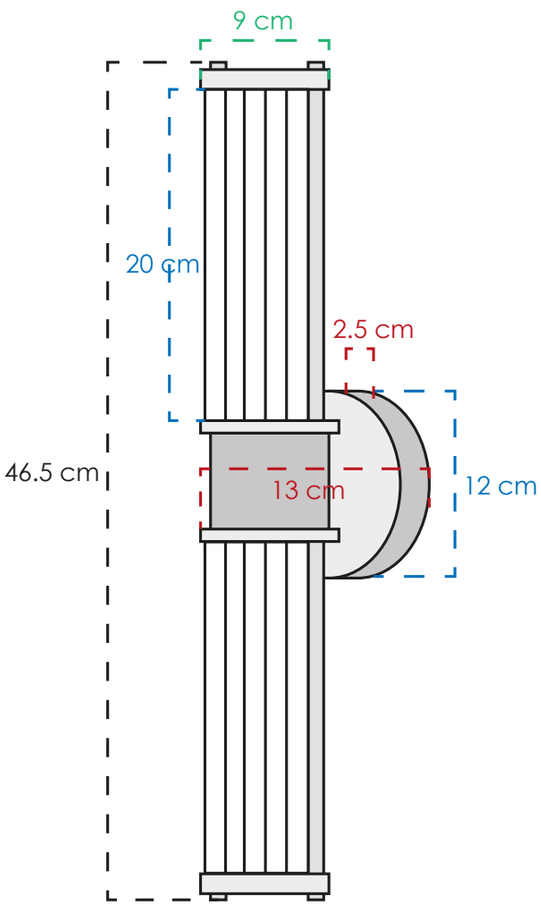

2ADI19

MATERIAL	Metal y vidrio
COLOR	Dorado y claro
PESO NETO	2 kg
FOCOS	2 E14
TEMPERATURA	3000° K
POTENCIA	14 W



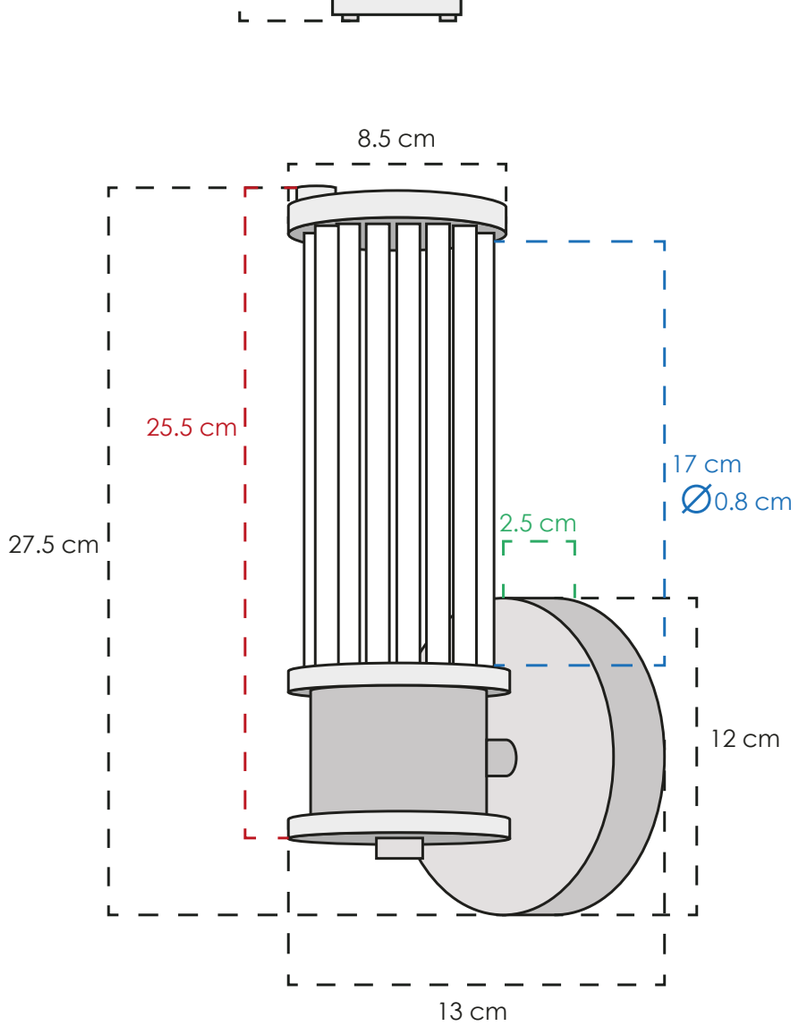

2ADI44

MATERIAL	Metal y vidrio
COLOR	Cromo y claro
PESO NETO	1.35 kg
FOCOS	1 GU10
TEMPERATURA	3000° K
POTENCIA	7 W

CLASS®

CLASS 2026: PARED

Regresar al inicio



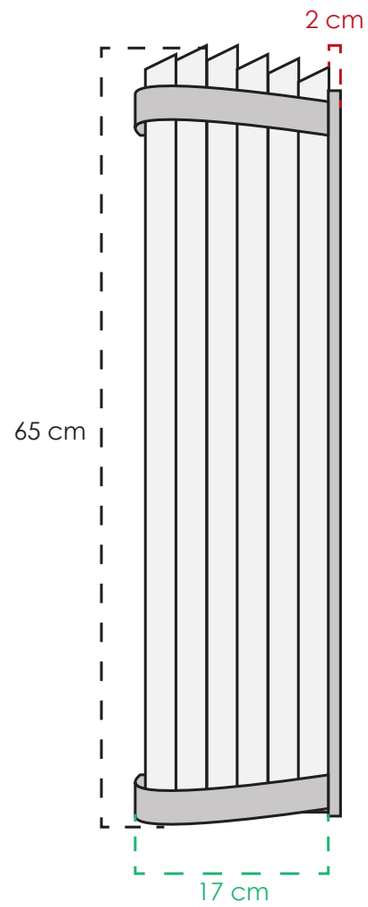

2AWL05

MATERIAL	Metal y vidrio
COLOR	Dorado y claro
PESO NETO	3 kg
FOCOS	3 E14
TEMPERATURA	3000° K
POTENCIA	32 W



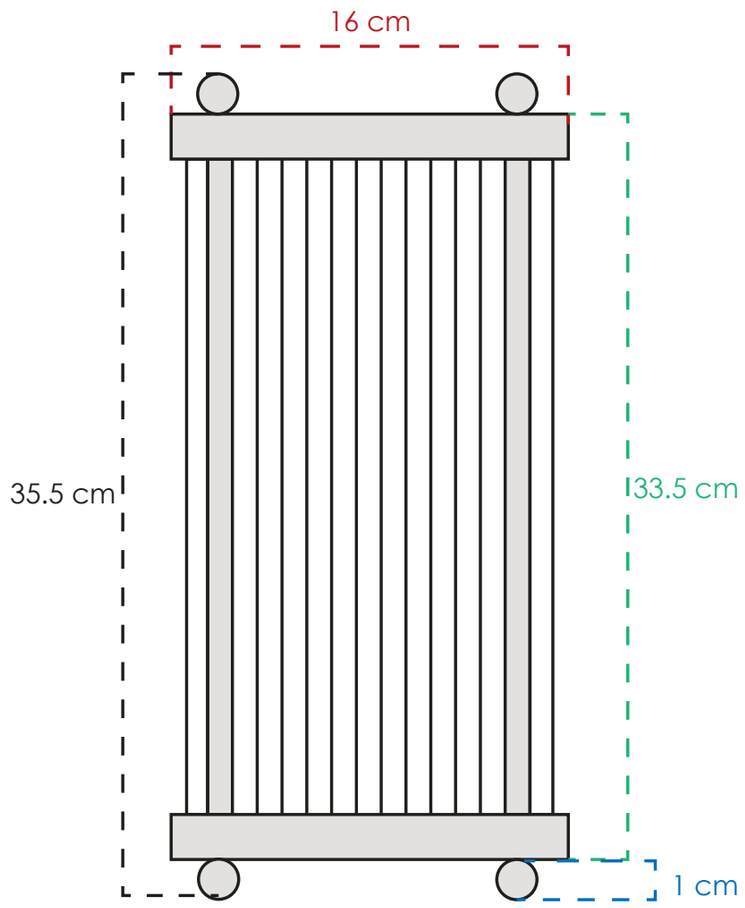

2AWL06

MATERIAL	Metal y vidrio
COLOR	Dorado y claro
PESO NETO	1.6 kg
FOCOS	2 E14
TEMPERATURA	3000° K
POTENCIA	16 W

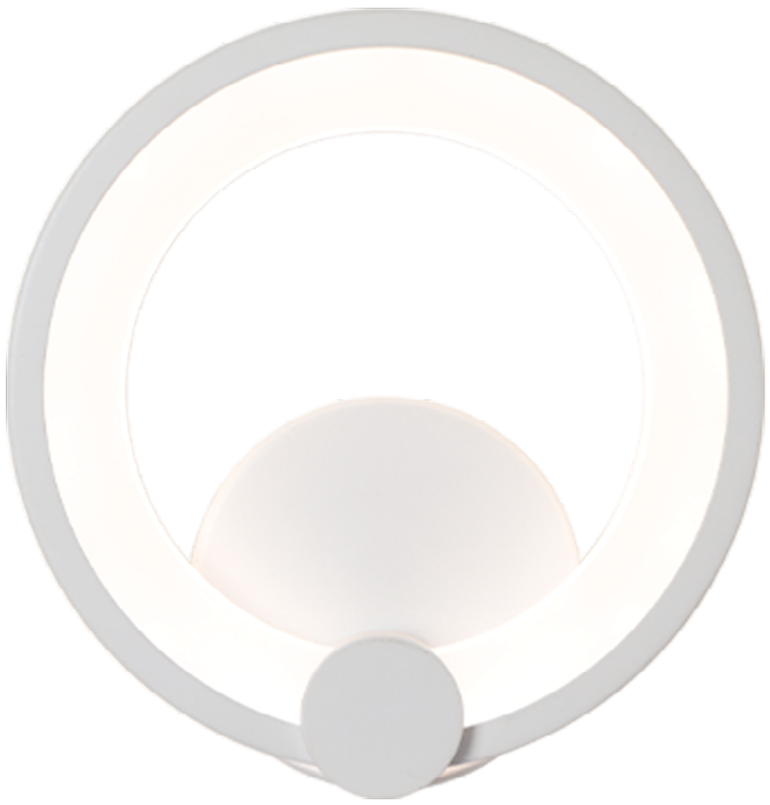

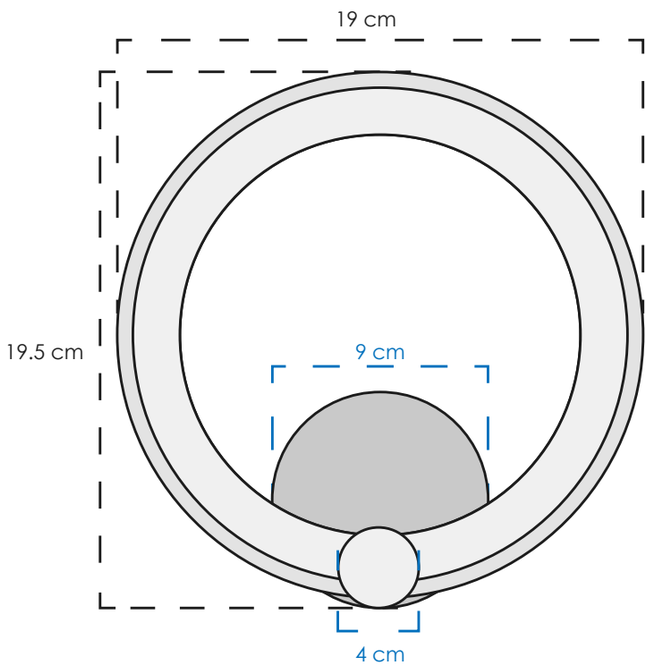

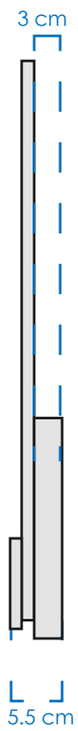

2AHW10

MATERIAL	Metal y acrílico
COLOR	Blanco y mate
PESO NETO	0.3 kg
FOCOS	1 led integrado
TEMPERATURA	3 cambios de luz
POTENCIA	10 W

CLASS®

CLASS 2026: PARED

Regresar al inicio



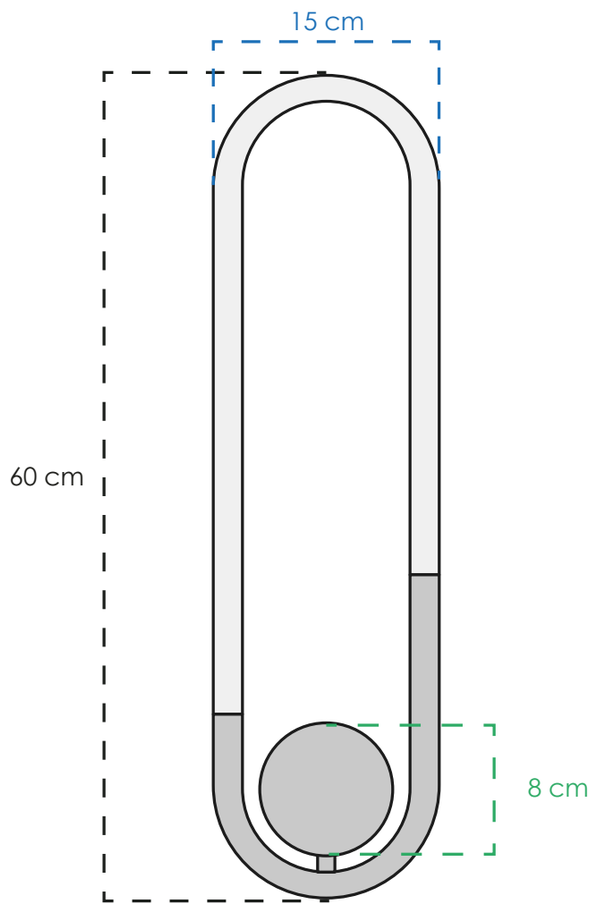

2ATP123

MATERIAL	Metal y silicon
COLOR	Dorado y blanco
PESO NETO	0.7 kg
FOCOS	1 led integrado
TEMPERATURA	3000° K
POTENCIA	10 W



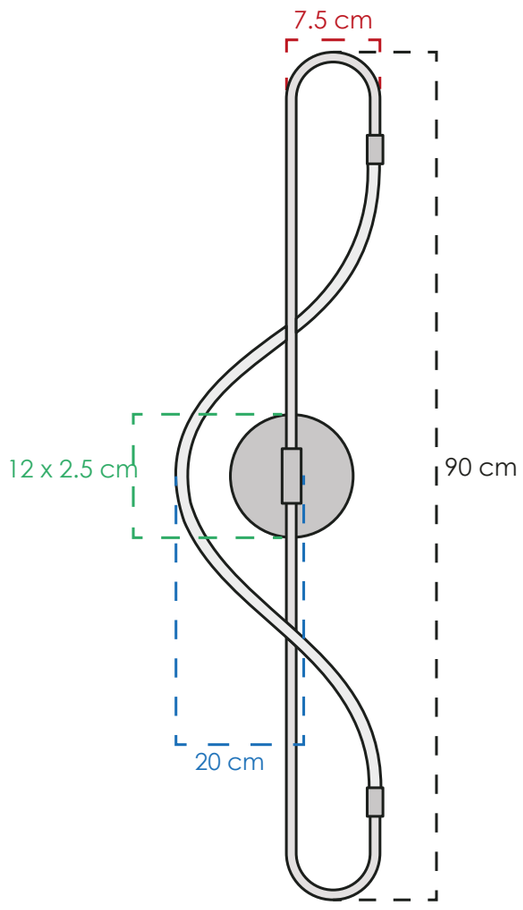

2ATP124

MATERIAL	Metal y silicon
COLOR	Dorado y blanco
PESO NETO	1 kg
FOCOS	1 led integrado
TEMPERATURA	3000° K
POTENCIA	9 W



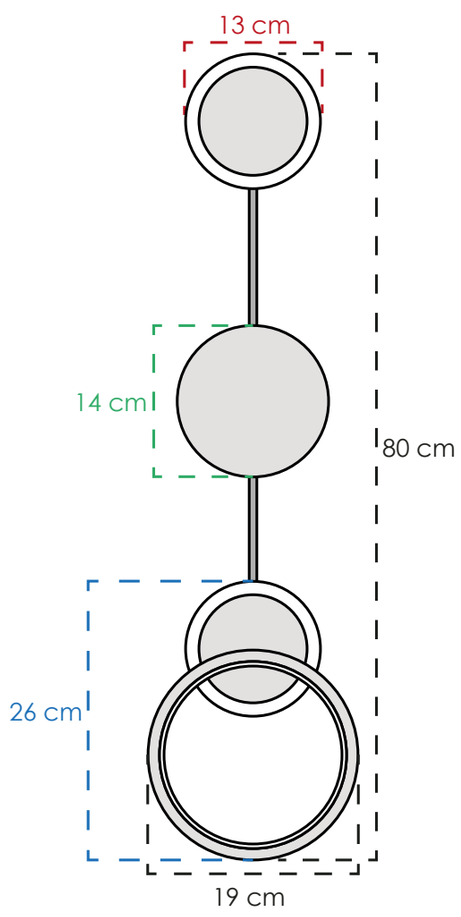

2ATP129

MATERIAL	Metal y acrílico
COLOR	Dorado y mate
PESO NETO	1.2 kg
FOCOS	3 leds integrados
TEMPERATURA	3000° K
POTENCIA	22 W

CLASS®

CLASS 2026: PARED

Regresar al inicio

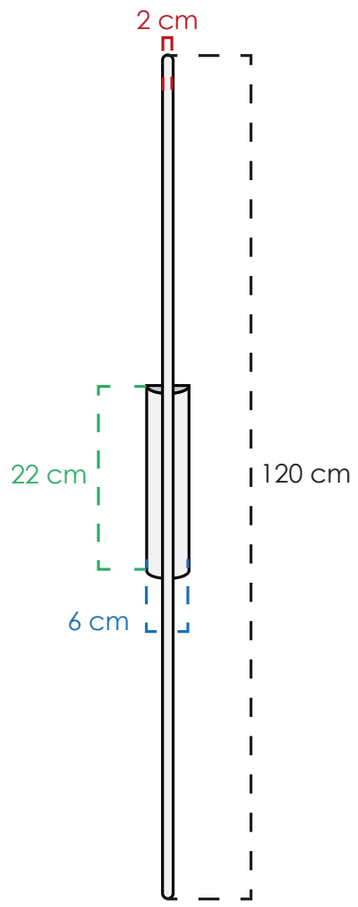

2ATP125

MATERIAL	Metal y silicon
COLOR	Dorado y mate
PESO NETO	0.6 kg
FOCOS	1 led integrado
TEMPERATURA	3000° K
POTENCIA	18 W



CLASS 2026: PARED

Regresar al inicio



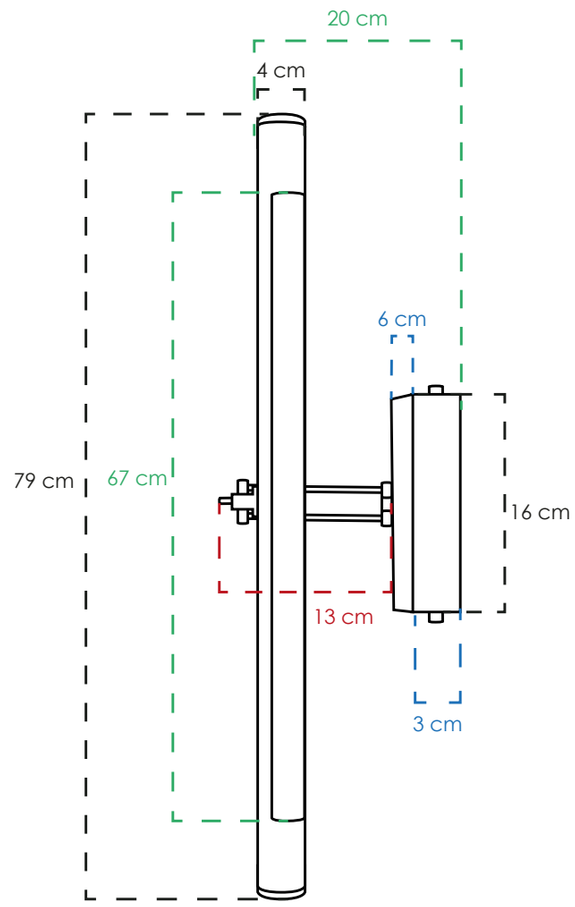

2AHI01

MATERIAL	Metal y acrílico
COLOR	Negro y blanco
PESO NETO	0.9 kg
FOCOS	1 led integrado
TEMPERATURA	3000° K
POTENCIA	12 W



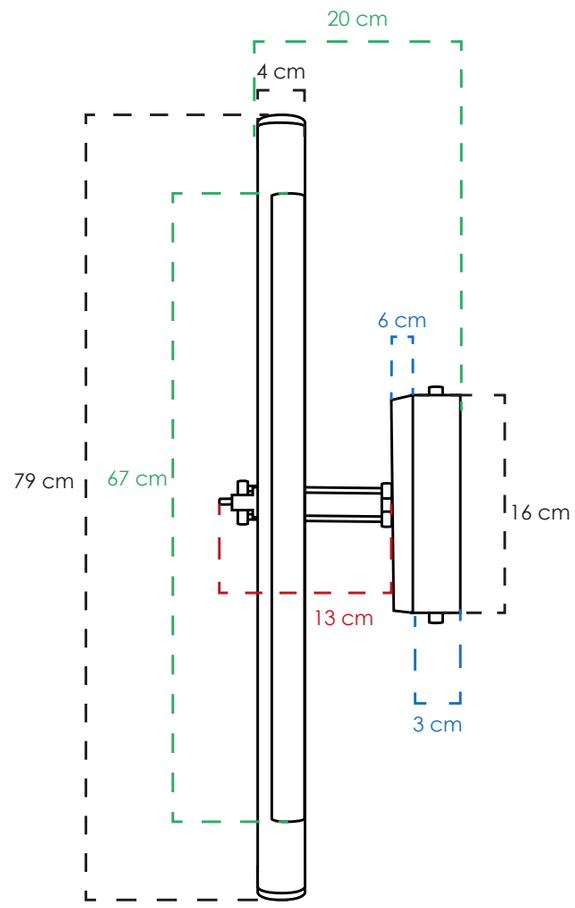

2AHI03

MATERIAL	Metal y acrílico
COLOR	Dorado y blanco
PESO NETO	0.9 kg
FOCOS	1 led integrado
TEMPERATURA	3000° K
POTENCIA	12 W



2ADW01

MATERIAL	Metal y acrílico
COLOR	Negro y mate
PESO NETO	0.5 kg
FOCOS	1 led integrado
TEMPERATURA	3000° K
POTENCIA	6 W

CLASS 2026: PARED

Regresar al inicio



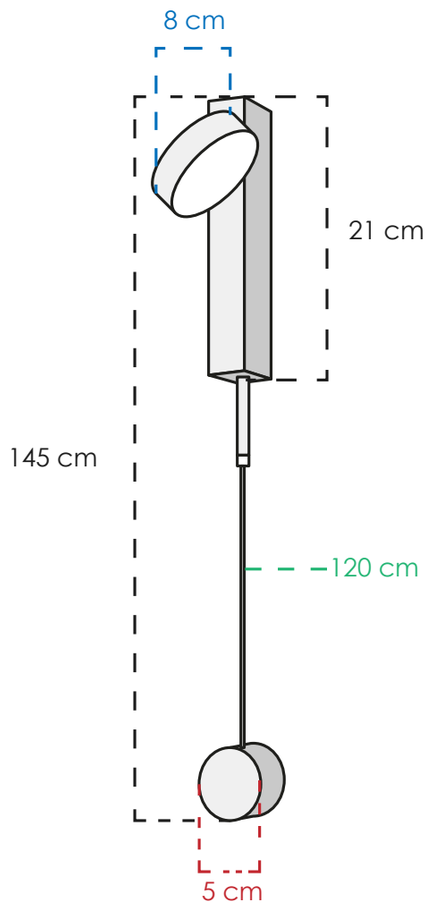

2ADW02

MATERIAL	Metal y acrílico
COLOR	Dorado y mate
PESO NETO	0.5 kg
FOCOS	1 led integrado
TEMPERATURA	3000° K
POTENCIA	6 W



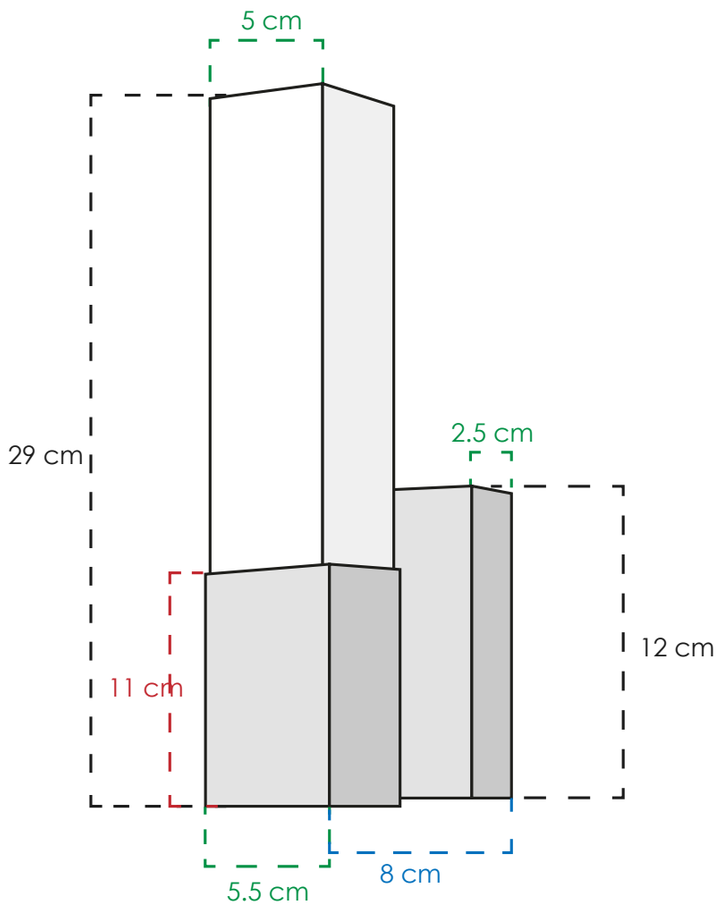

2ATP119

MATERIAL	Metal y vidrio
COLOR	Cromo y claro
PESO NETO	2 kg
FOCOS	1 GU10
TEMPERATURA	3000° K
POTENCIA	5 W



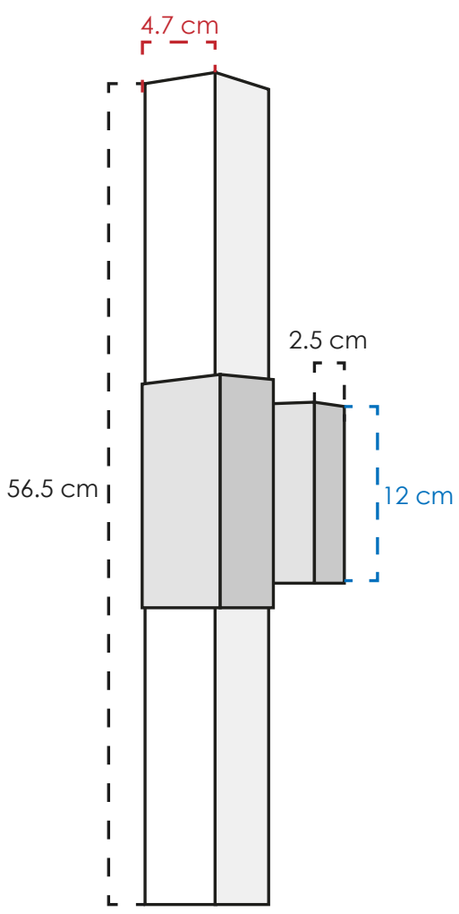

2ATP121

MATERIAL	Metal y vidrio
COLOR	Cromo y claro
PESO NETO	3.1 kg
FOCOS	2 GU10
TEMPERATURA	3000° K
POTENCIA	10 W

CLASS®

CLASS 2026: PARED

Regresar al inicio



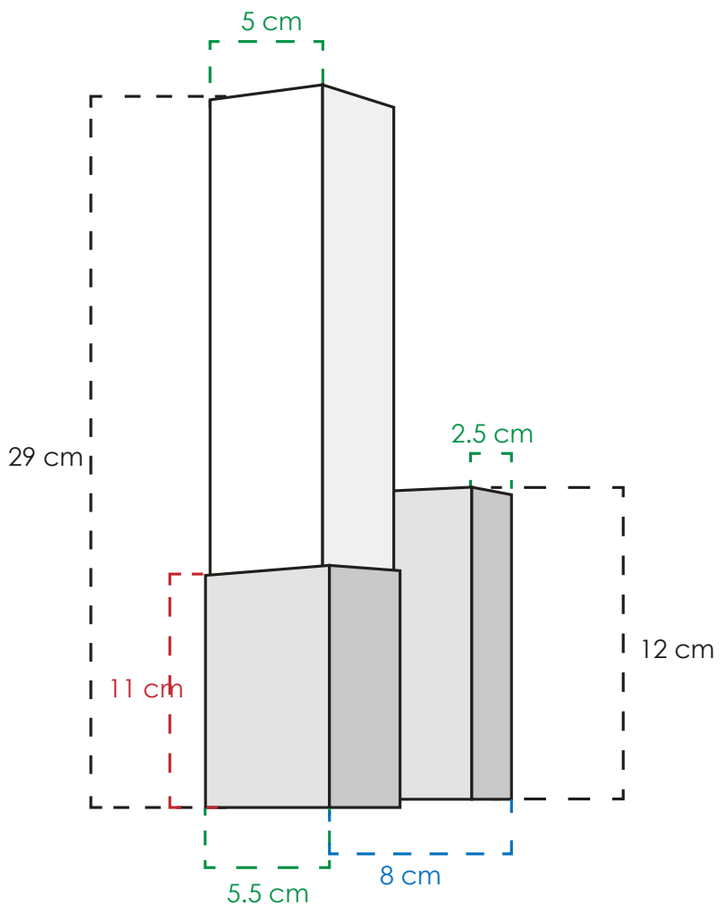

2ADI39

MATERIAL	Metal y vidrio
COLOR	Dorado y claro
PESO NETO	2 kg
FOCOS	1 GU10
TEMPERATURA	3000° K
POTENCIA	5 W



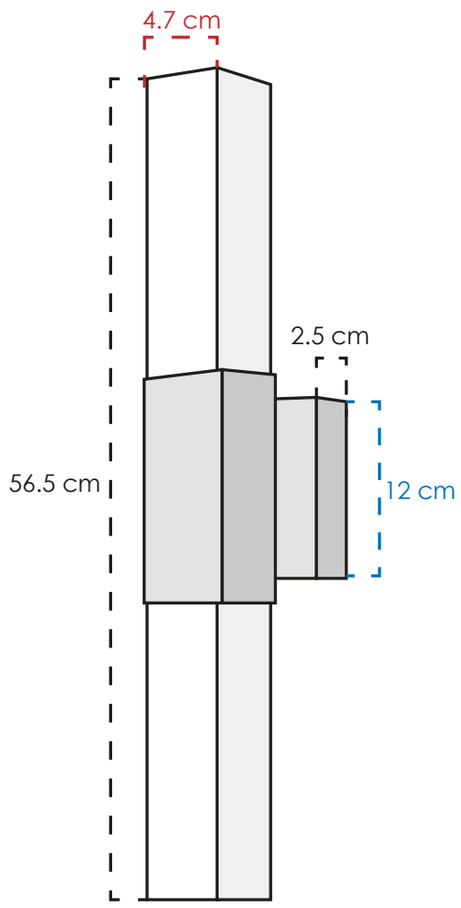

2ADI40

MATERIAL	Metal y vidrio
COLOR	Dorado y claro
PESO NETO	3.1 kg
FOCOS	2 GU10
TEMPERATURA	3000° K
POTENCIA	10 W

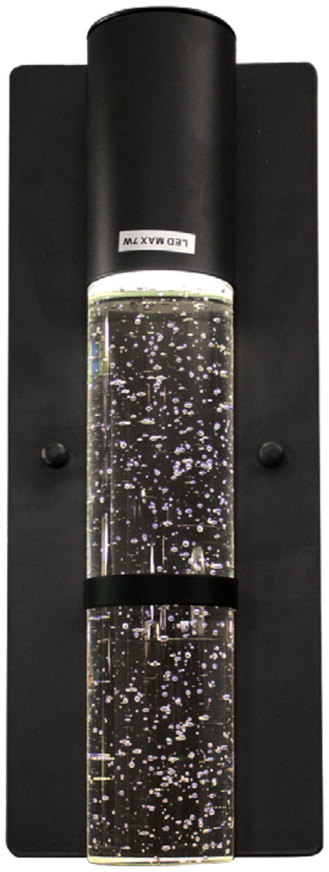

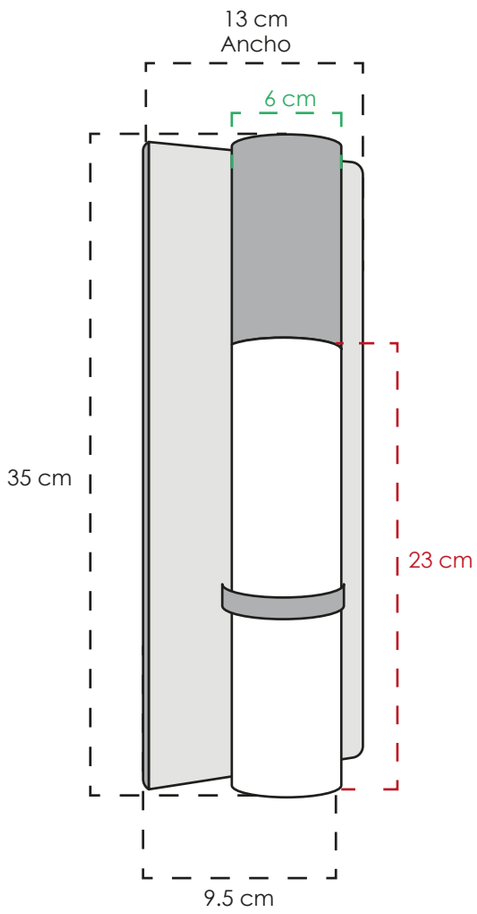

2ADI32

MATERIAL	Metal y vidrio
COLOR	Negro y claro
PESO NETO	2.3 kg
FOCOS	1 G9
TEMPERATURA	3000° K
POTENCIA	7 W

CLASS®

CLASS 2026: PARED

Regresar al inicio



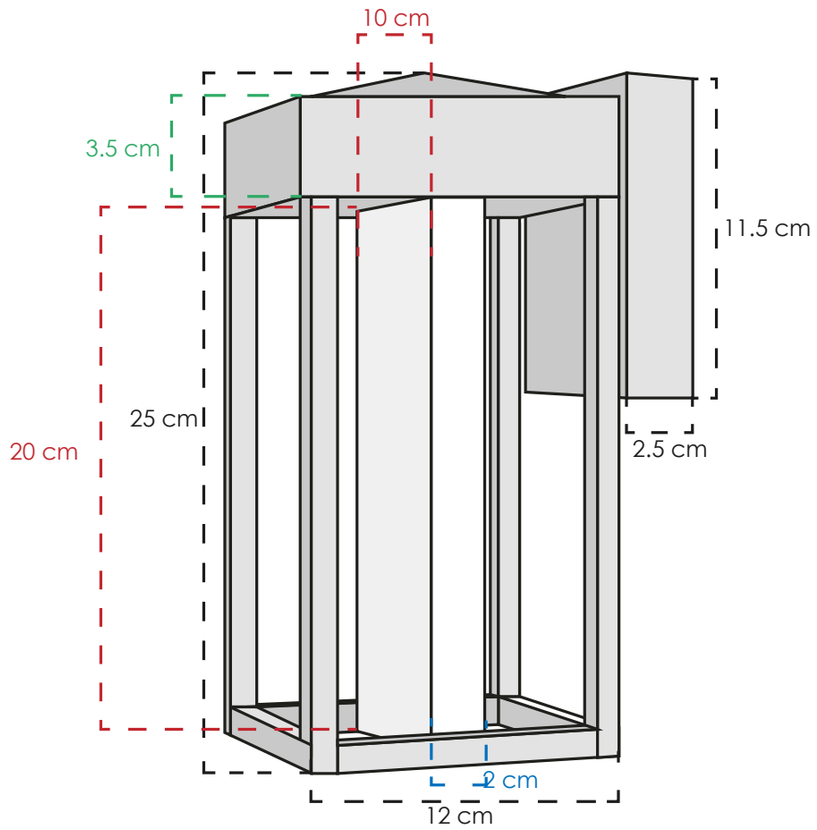

2ADI34

MATERIAL	Metal y vidrio
COLOR	Negro y claro
PESO NETO	1.8 kg
FOCOS	1 G9
TEMPERATURA	3000° K
POTENCIA	6 W



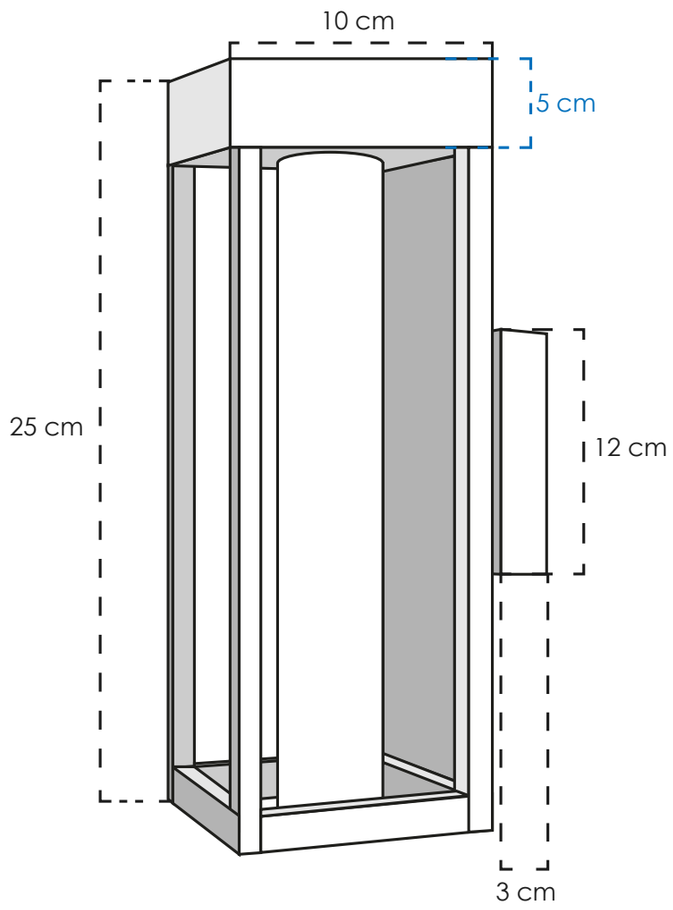

2ADI37

MATERIAL	Metal y vidrio
COLOR	Negro y claro
PESO NETO	1.7 kg
FOCOS	1 G9
TEMPERATURA	3000° K
POTENCIA	6 W



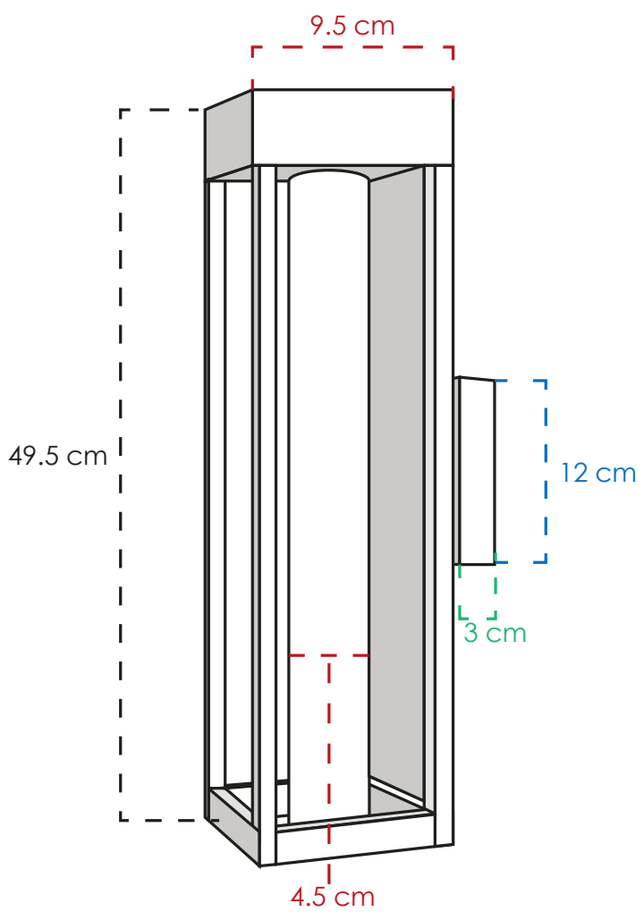

2ADI38

MATERIAL	Metal y vidrio
COLOR	Negro y claro
PESO NETO	4.8 kg
FOCOS	1 G9
TEMPERATURA	3000° K
POTENCIA	7 W

CLASS®

CLASS 2026: PARED

Regresar al inicio



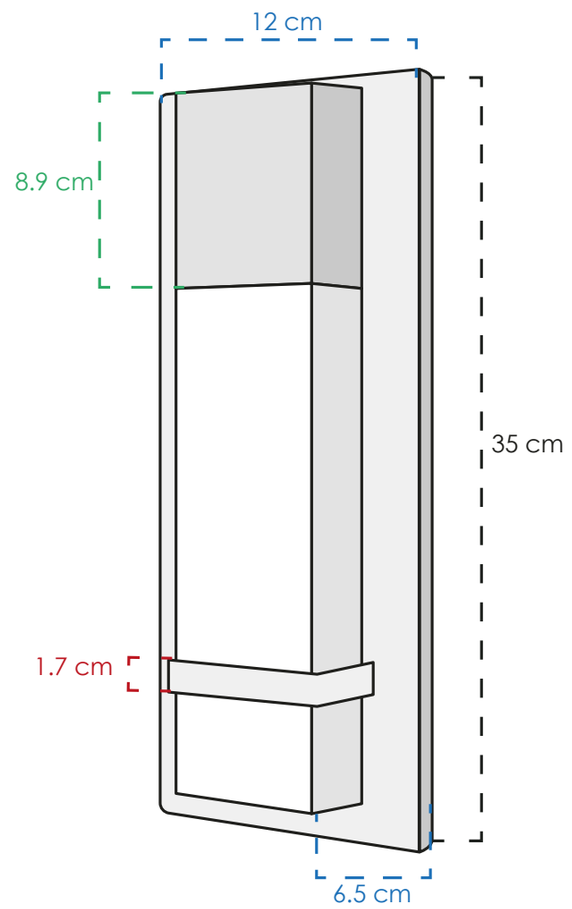

2AHW15

MATERIAL	Metal y vidrio
COLOR	Negro y claro
PESO NETO	1.8 kg
FOCOS	1 led integrado
TEMPERATURA	3000° K
POTENCIA	11 W



Regresar al inicio

HOGAR Y EXTERIOR

HOGAR Y EXTERIOR
HOGAR Y EXTERIOR
HOGAR Y EXTERIOR



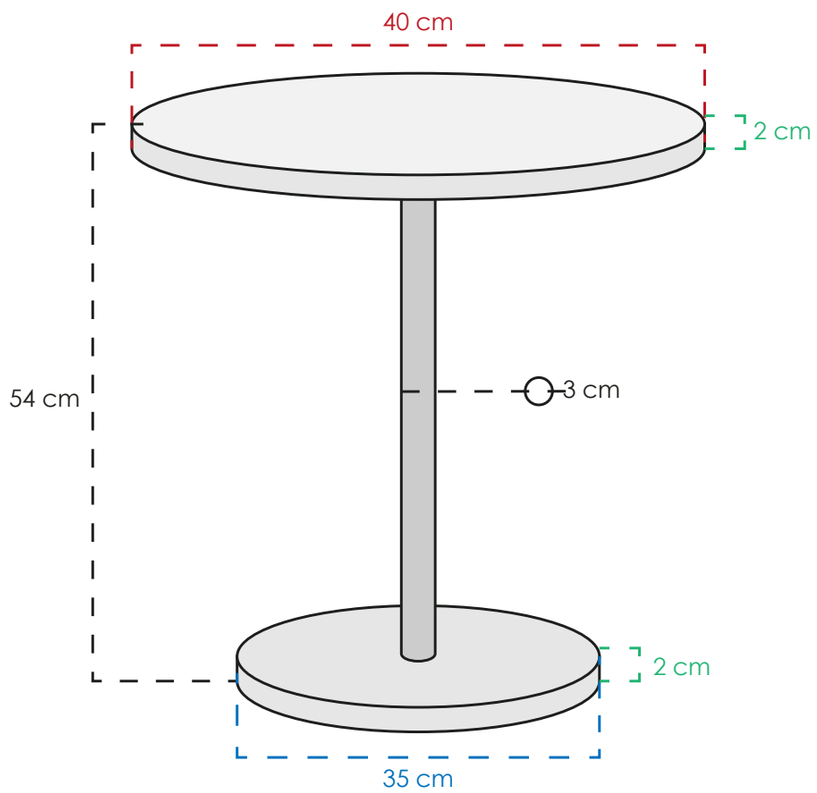

CLASSMA00014

MATERIAL	Metal y MDF cubierto
COLOR	Dorado y mármol
PESO NETO	5.6 kg



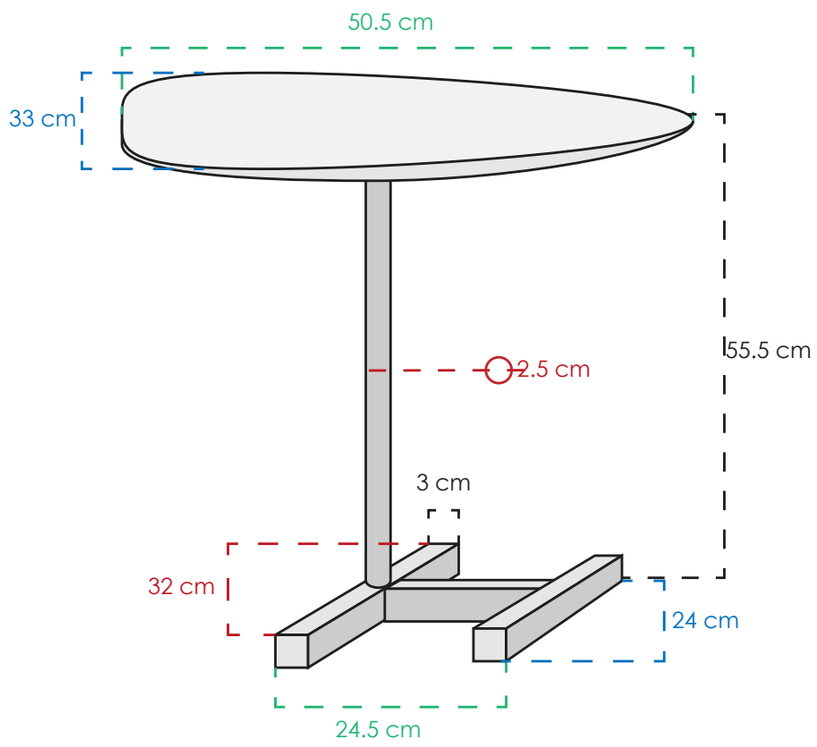

CLASSMA00022

MATERIAL	Metal y MDF cubierto
COLOR	Dorado y mármol
PESO NETO	4.5 kg



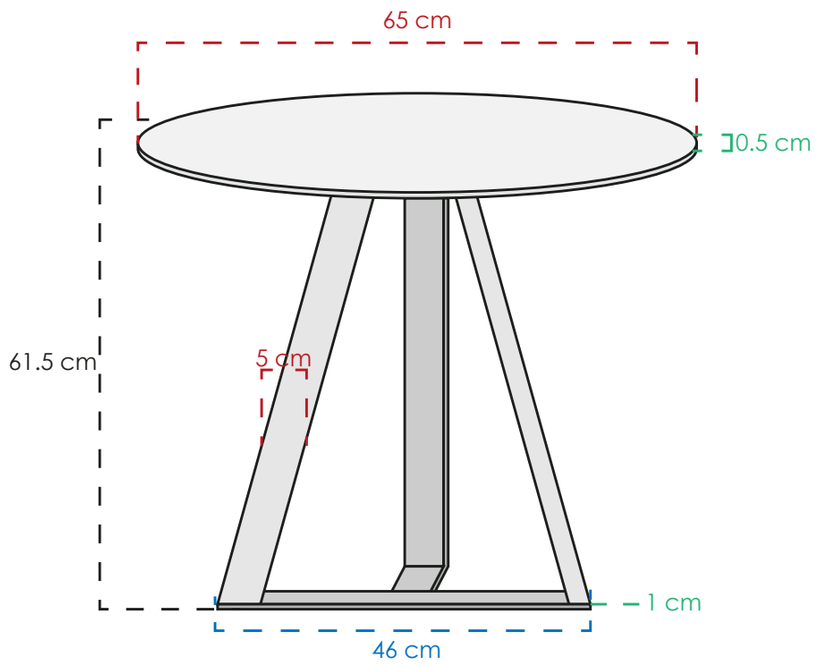

CLASSMA00023

MATERIAL	Metal y piedra
COLOR	Gris granito
PESO NETO	2 kg

CLASS®

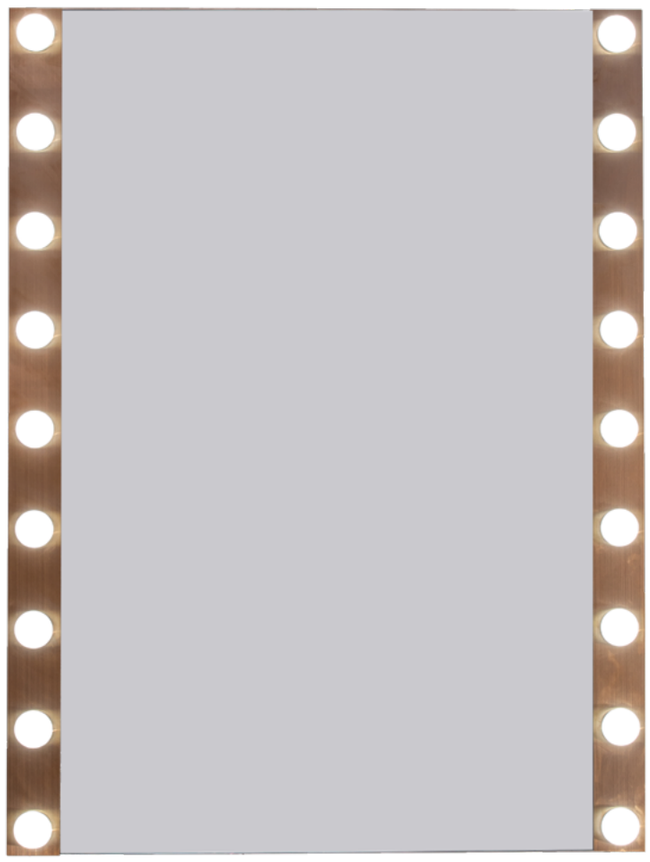

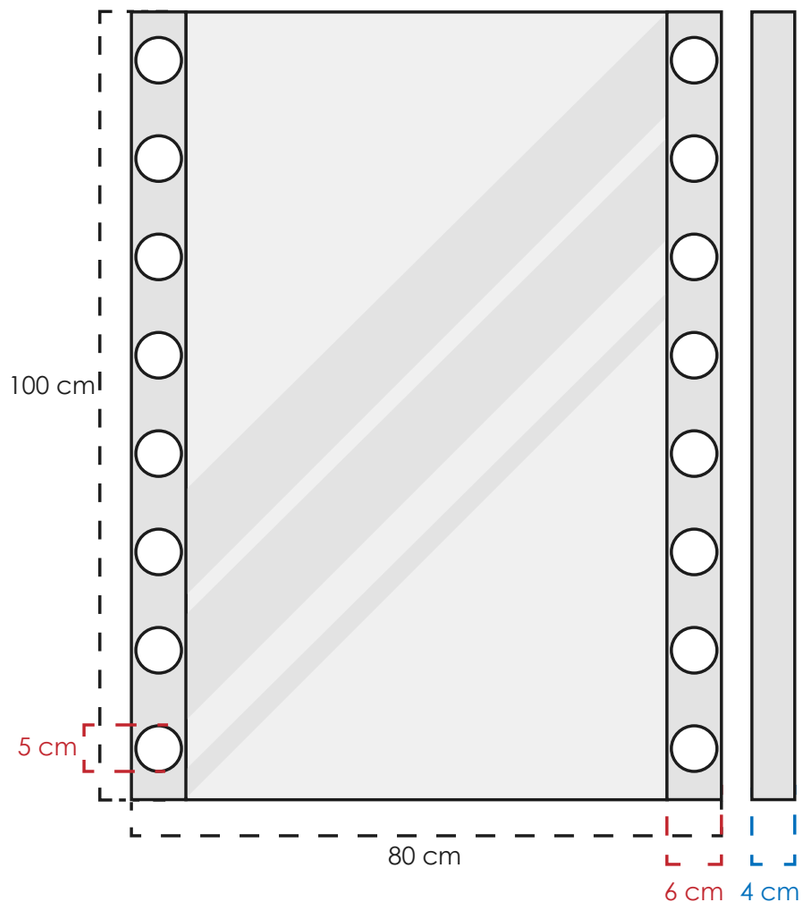

4ETP04

MATERIAL	Metal y vidrio
COLOR	Dorado y espejo
PESO NETO	15.9 kg
FOCOS	2 leds integrados
TEMPERATURA	3 cambios de luz
POTENCIA	24 W

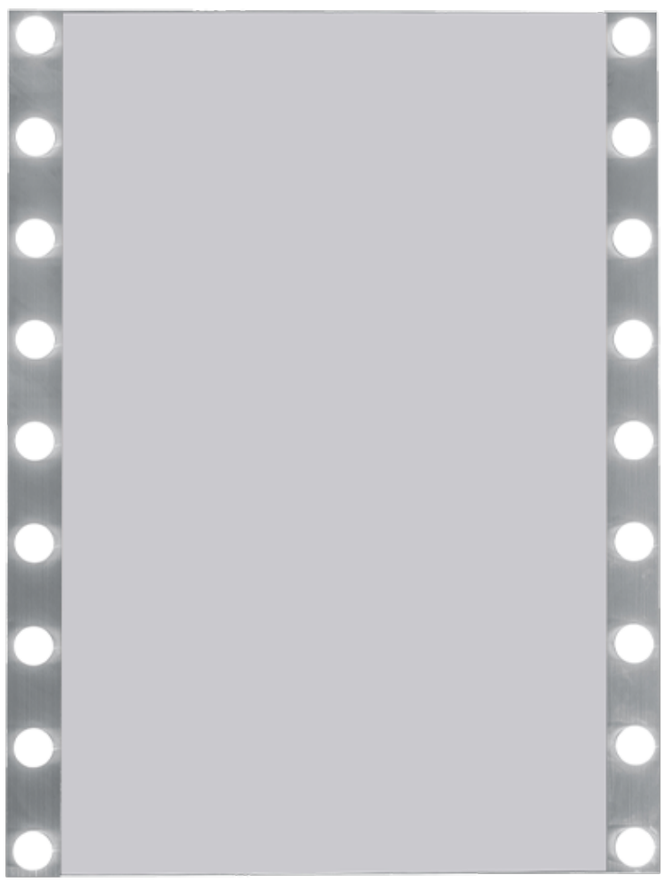

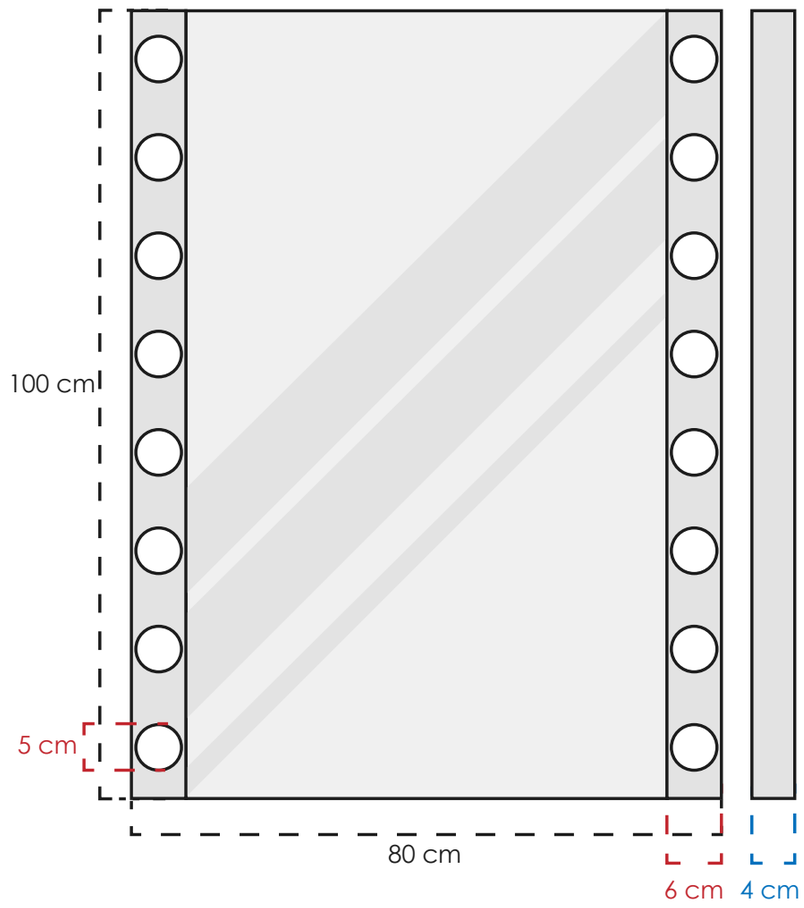

4ETP05

MATERIAL	Metal y vidrio
COLOR	Níquel sat. y espejo
PESO NETO	15.9 kg
FOCOS	2 leds integrados
TEMPERATURA	3 cambios de luz
POTENCIA	24 W

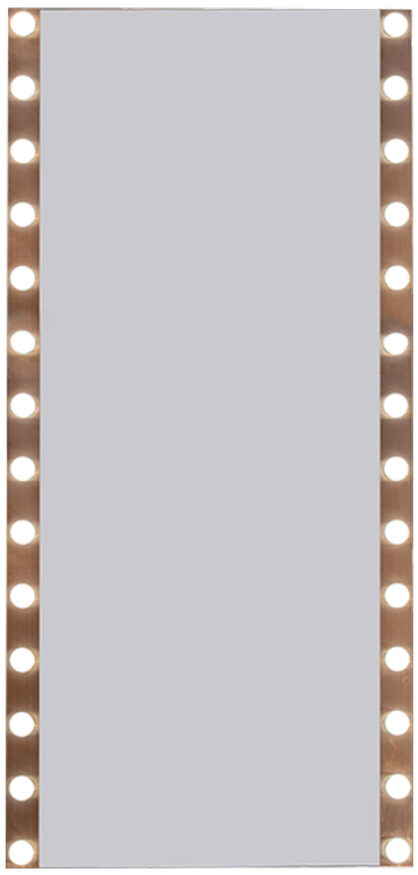

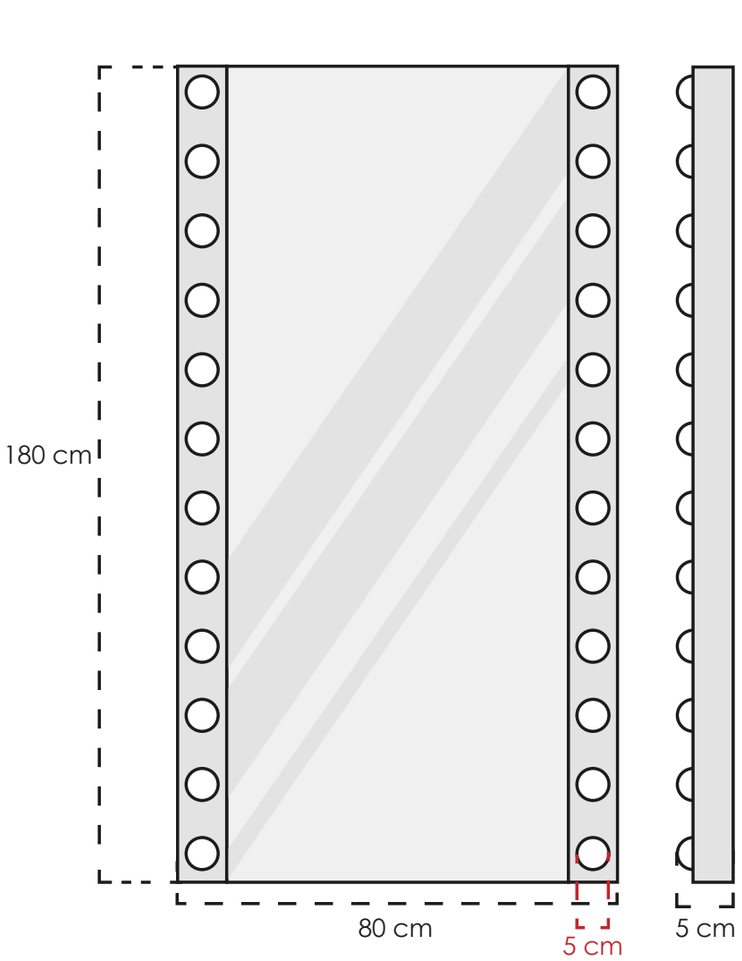

4ETP06

MATERIAL	Metal y vidrio
COLOR	Dorado y espejo
PESO NETO	27.2 kg
FOCOS	2 leds integrados
TEMPERATURA	3 cambios de luz
POTENCIA	35 W

CLASS®

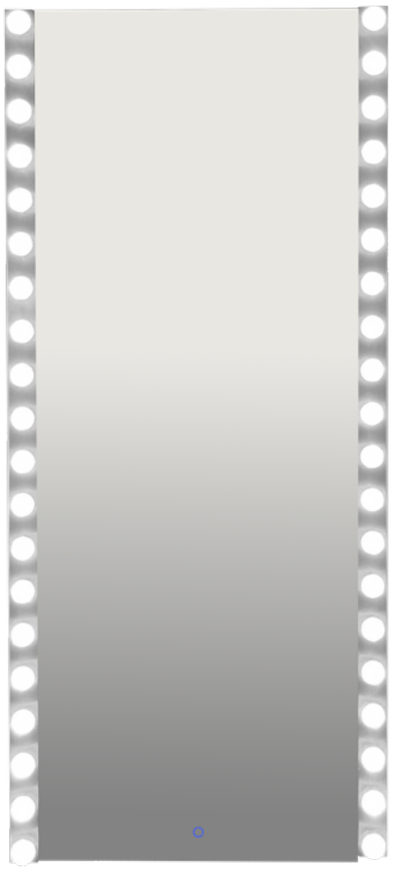

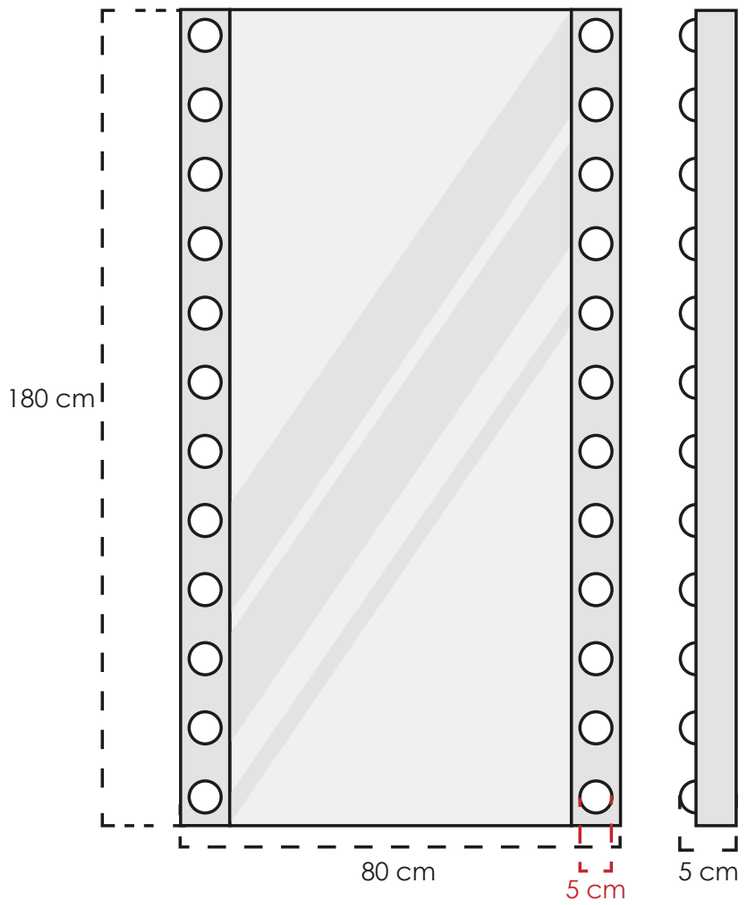

4ETP10

MATERIAL	Metal y vidrio
COLOR	Cromo y espejo
PESO NETO	27.2 kg
FOCOS	2 leds integrados
TEMPERATURA	3 cambios de luz
POTENCIA	35 W

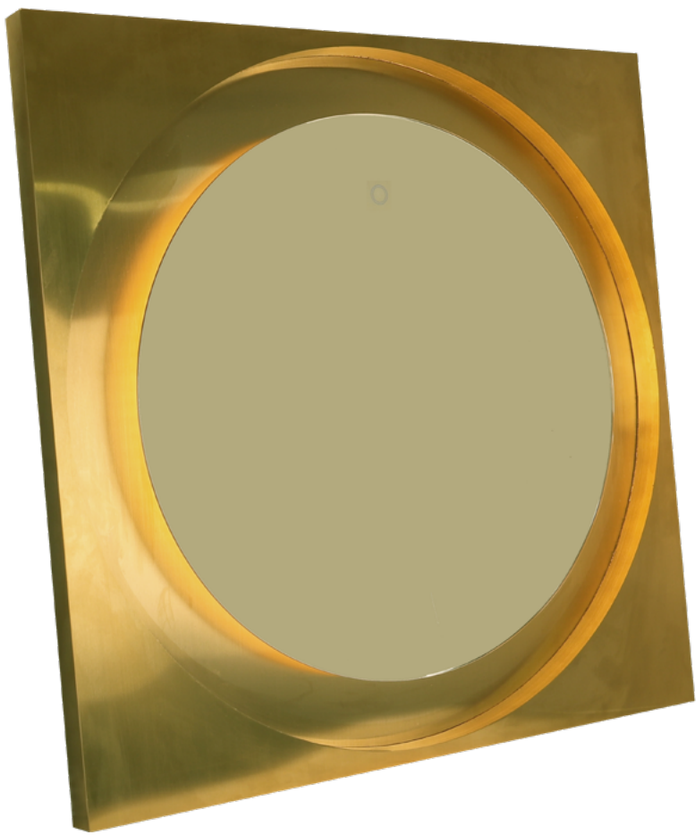

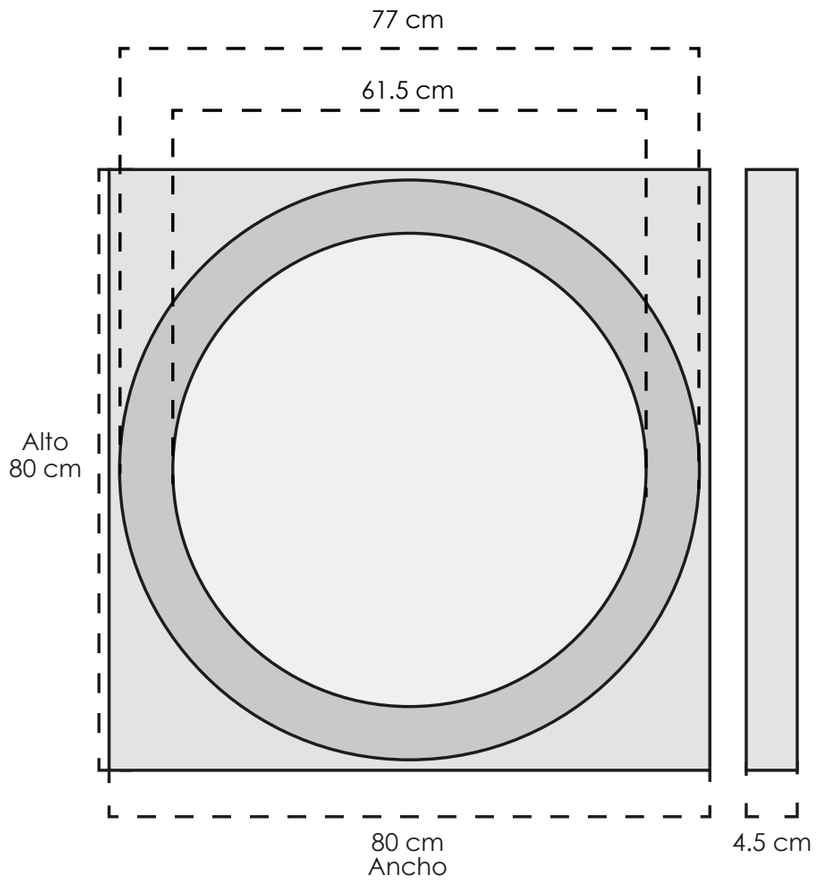

4ETP08

MATERIAL	Metal y vidrio
COLOR	Dorado y espejo
PESO NETO	12.9 kg
FOCOS	1 led integrado
TEMPERATURA	3 cambios de luz
POTENCIA	20 W



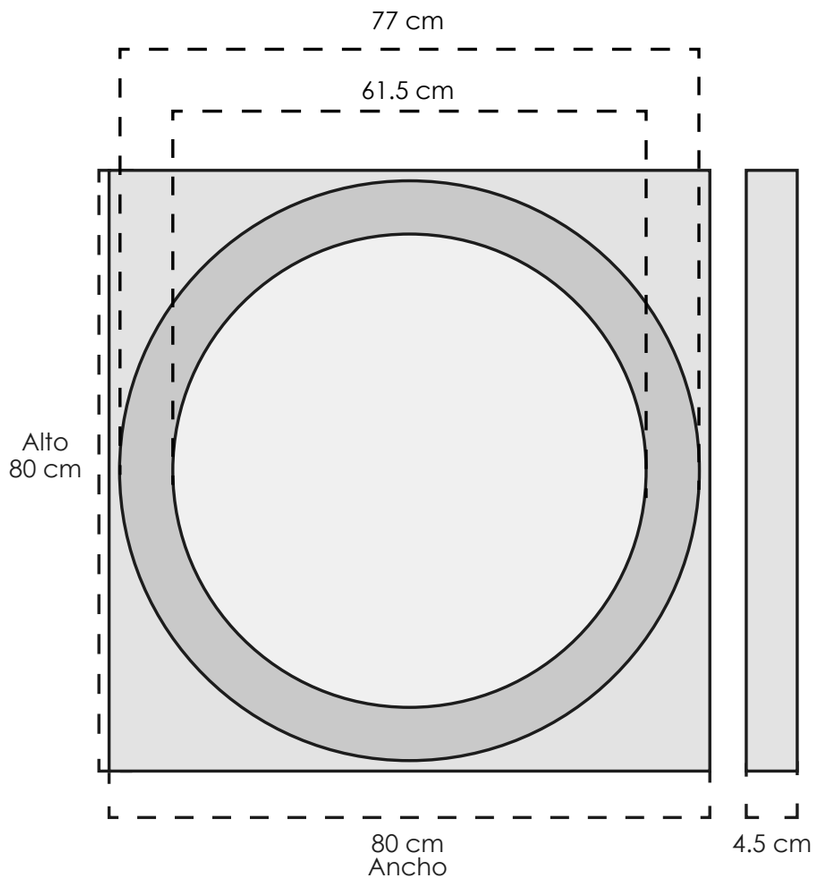

4ETP09

MATERIAL	Metal y vidrio
COLOR	Cromo y espejo
PESO NETO	12.9 kg
FOCOS	1 led integrado
TEMPERATURA	3 cambios de luz
POTENCIA	20 W

CLASS®



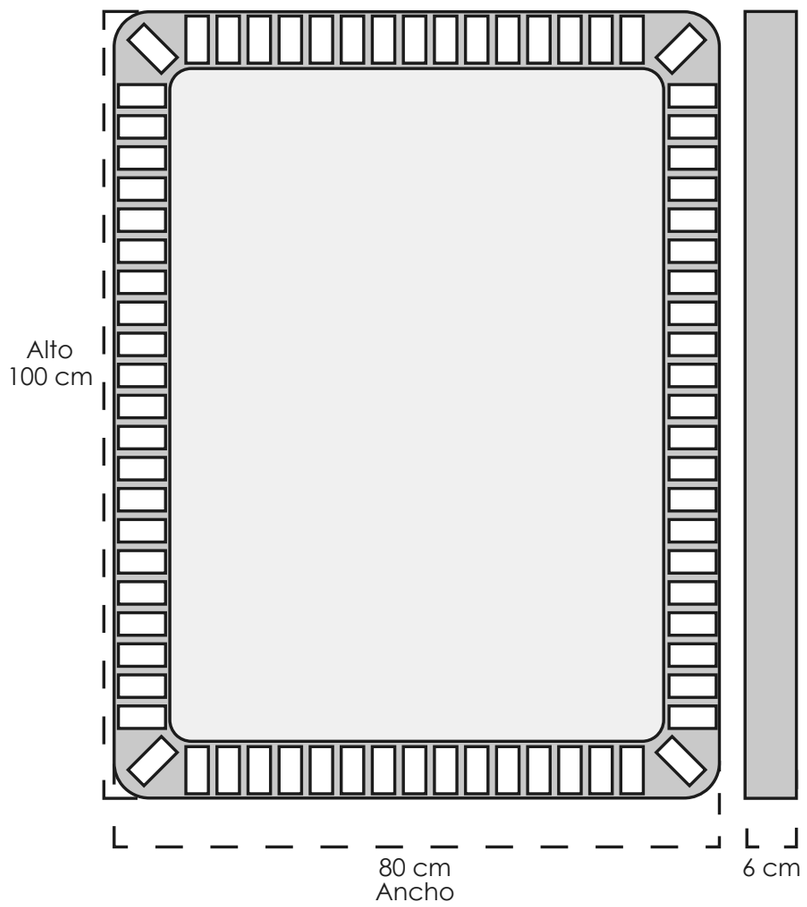

4ETP07

MATERIAL	Metal, vidrio y cristal
COLOR	Cromo y espejo
PESO NETO	16.55 kg
FOCOS	1 led integrado
TEMPERATURA	3 cambios de luz
POTENCIA	20 W



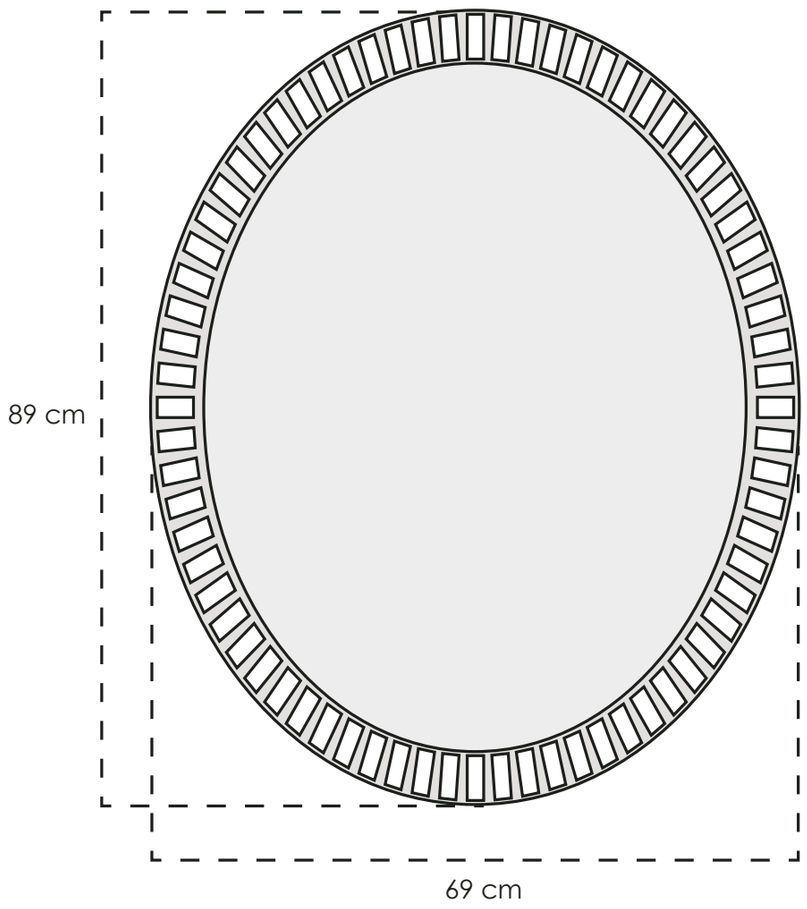

4ETP11

MATERIAL	Metal, vidrio y cristal
COLOR	Cromo y espejo
PESO NETO	14 kg
FOCOS	1 led integrado
TEMPERATURA	3 cambios de luz
POTENCIA	37 W



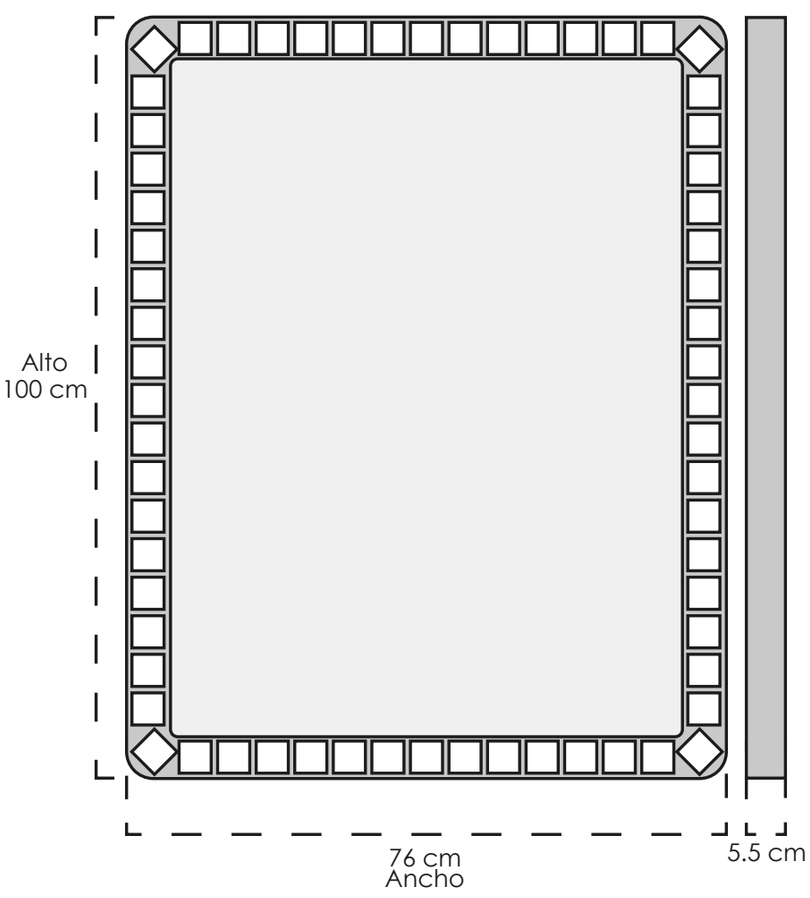

4ETP13

MATERIAL	Metal, vidrio y cristal
COLOR	Negro y espejo
PESO NETO	18 kg
FOCOS	1 led integrado
TEMPERATURA	3 cambios de luz
POTENCIA	51 W

CLASS



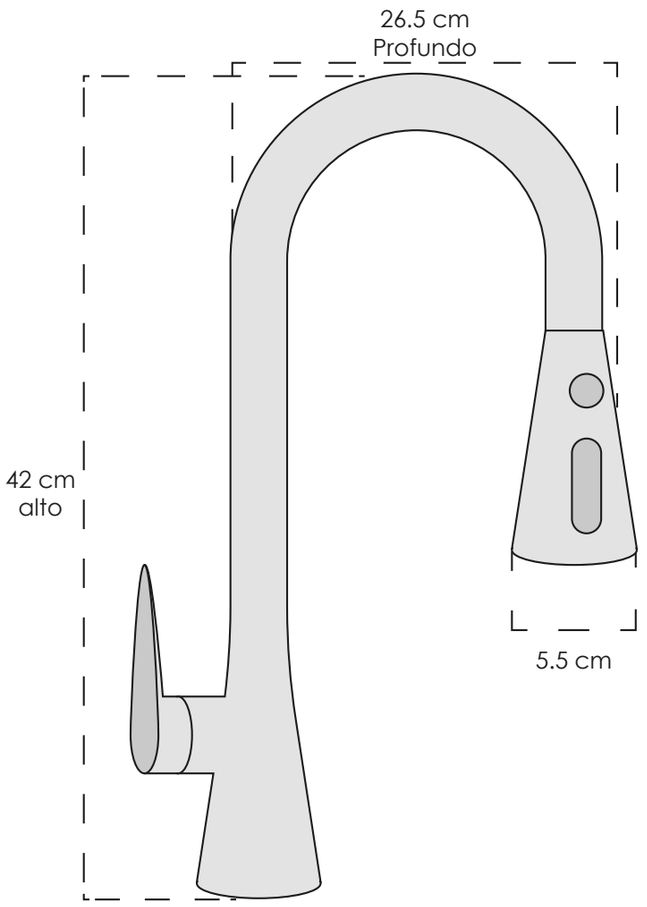

6GAR01

MATERIAL Metal

COLOR Cromo

FUNCIONES Manguera extensible
Cambio de presión
Temperatura
Dirección



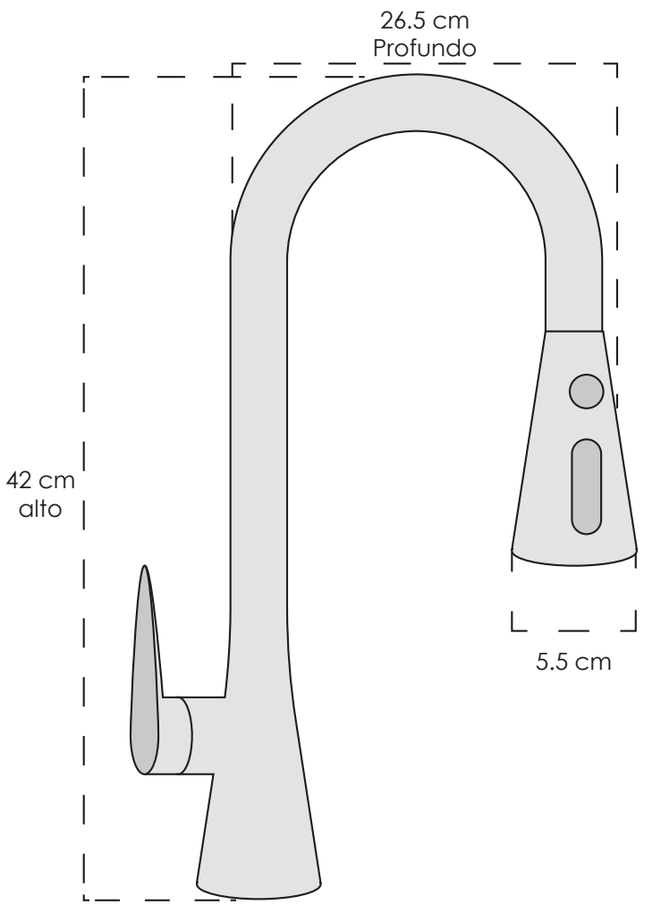

6GAR02

MATERIAL Metal

COLOR Gris granito

FUNCIONES Manguera extensible
Cambio de presión
Temperatura
Dirección



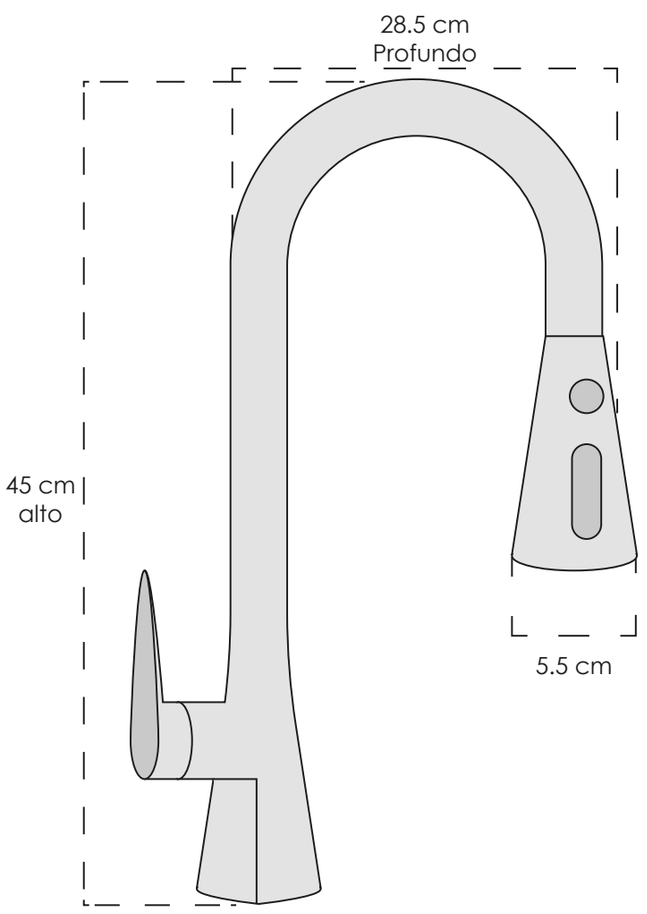

6GAR03

MATERIAL Metal

COLOR Cromo

FUNCIONES Manguera extensible
Cambio de presión
Temperatura
Dirección

CLASS®



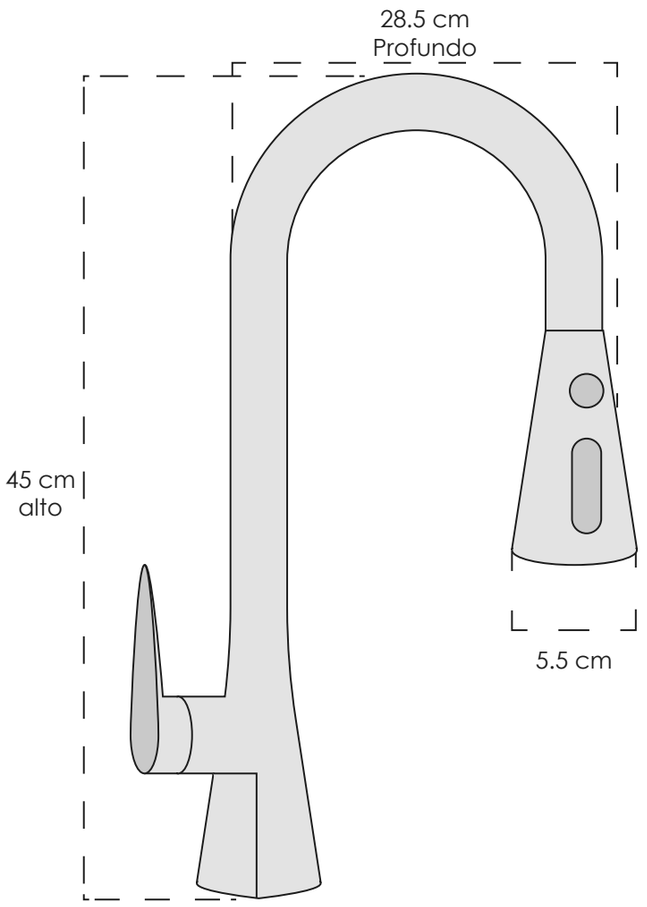

6GAR04

MATERIAL Metal

COLOR Gris granito

FUNCIONES
Manguera extensible
Cambio de presión
Temperatura
Dirección



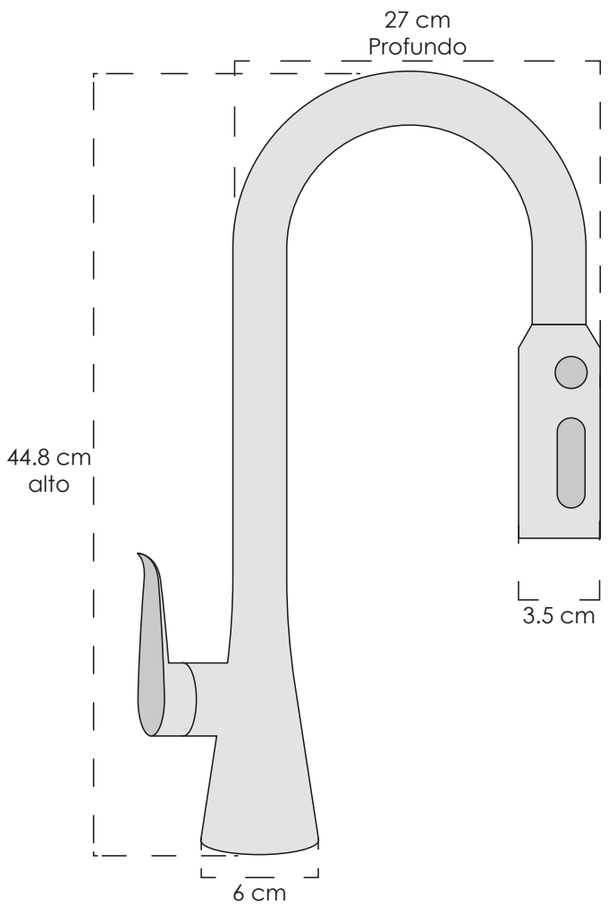

6GAR05

MATERIAL Metal

COLOR Cromo

FUNCIONES
Manguera extensible
Cambio de presión
Temperatura
Dirección



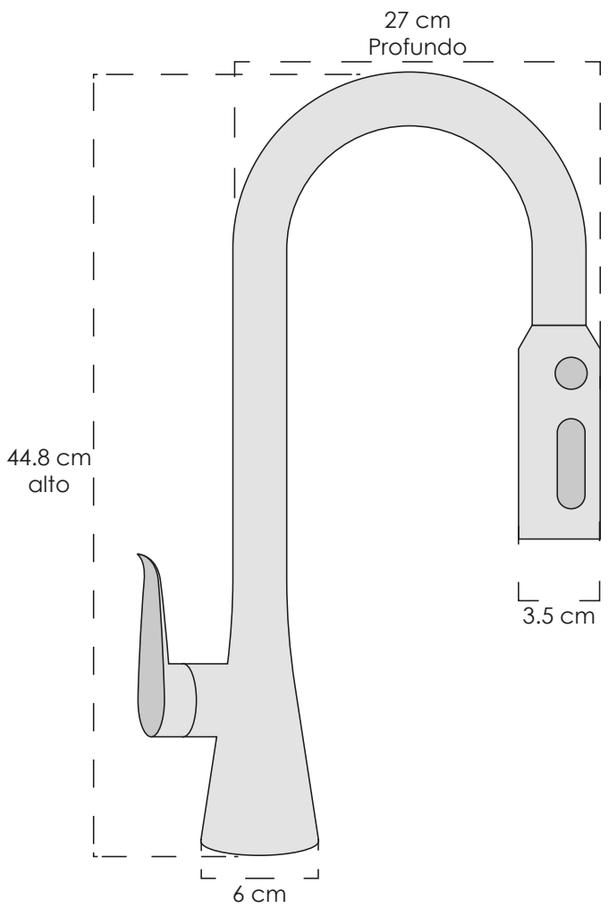

6GAR06

MATERIAL Metal

COLOR Gris granito

FUNCIONES
Manguera extensible
Cambio de presión
Temperatura
Dirección

CLASS 2026: HOGAR Y EXTERIOR

Regresar al inicio



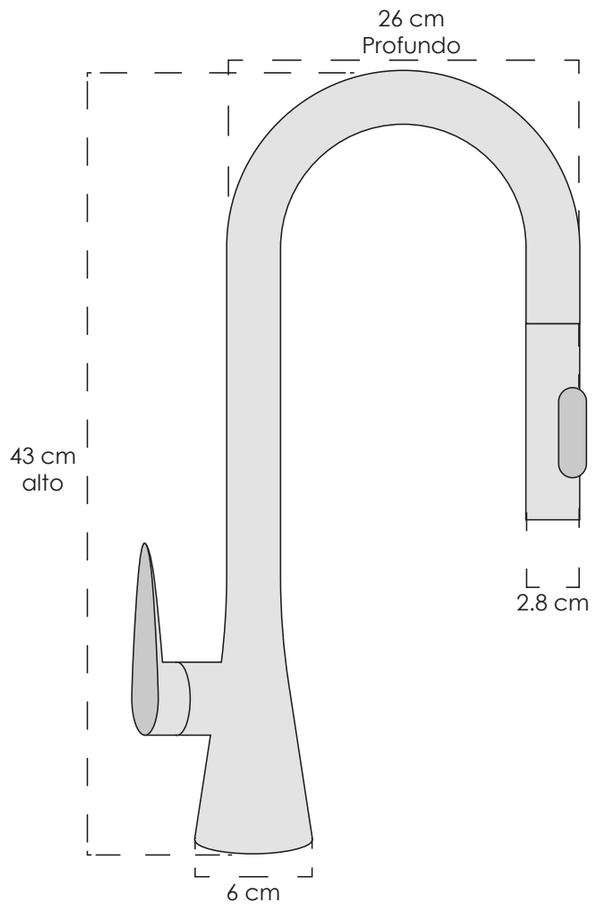

6GAR08

MATERIAL Metal

COLOR Dorado

FUNCIONES
Manguera extensible
Cambio de presión
Temperatura
Dirección



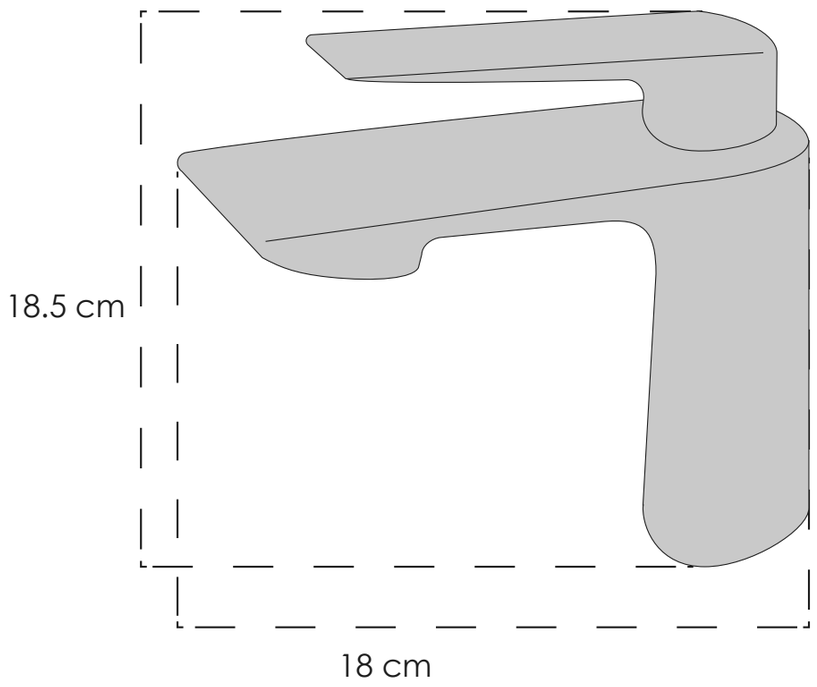

6MMAR01

MATERIAL Metal

COLOR Cromo

FUNCIONES
Temperatura
Intensidad



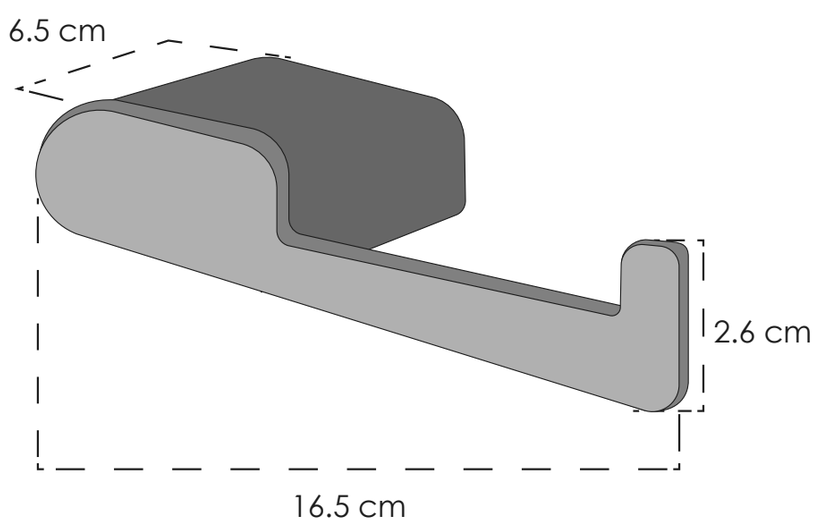

6ABAR01 | 6ABAR04

MATERIAL Metal

COLOR
6ABAR01: Gris
6ABAR04: Negro

CLASS



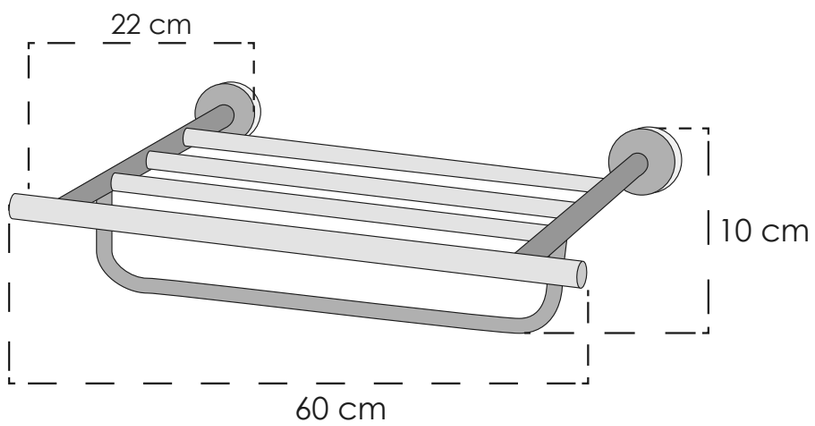

6ABAR09 | 6ABAR12

MATERIAL Metal

COLOR 6ABAR09: Cromo
6ABAR12: Negro





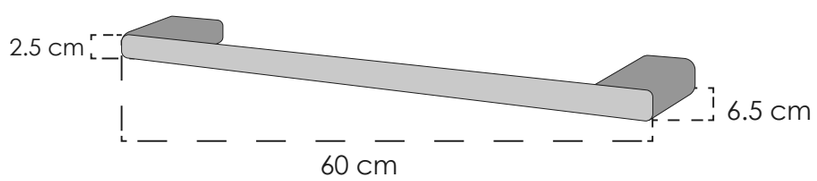

6ABAR02 | 6ABAR05

MATERIAL Metal

COLOR
6ABAR02: Gris
6ABAR05: Negro



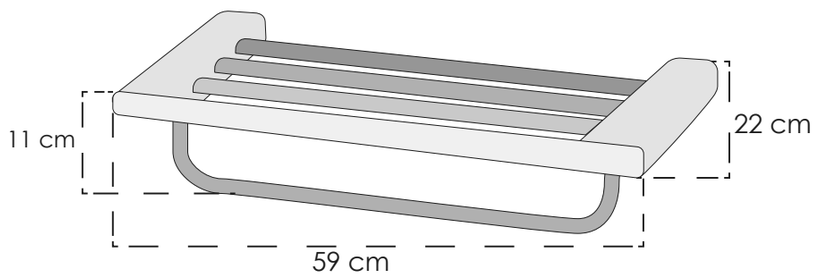

6ABAR03 | 6ABAR06

MATERIAL Metal

COLOR
6ABAR03: Gris
6ABAR06: Negro



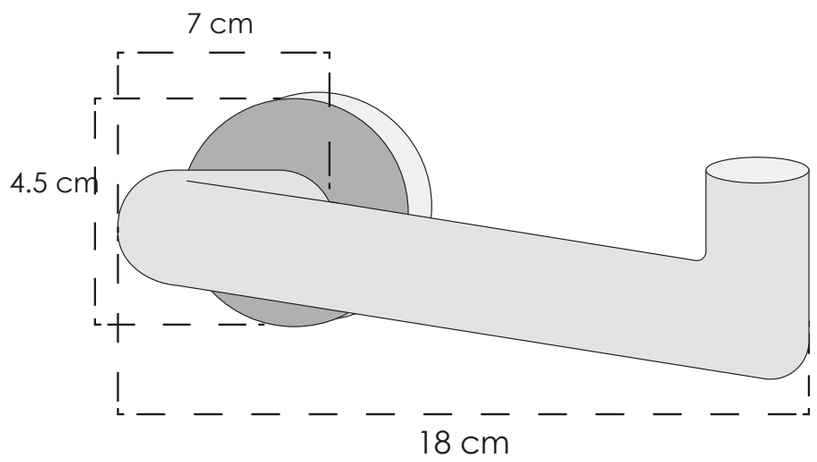

6ABAR07 | 6ABAR10

MATERIAL Metal

COLOR
6ABAR07: Cromo
6ABAR10: Negro

CLASS



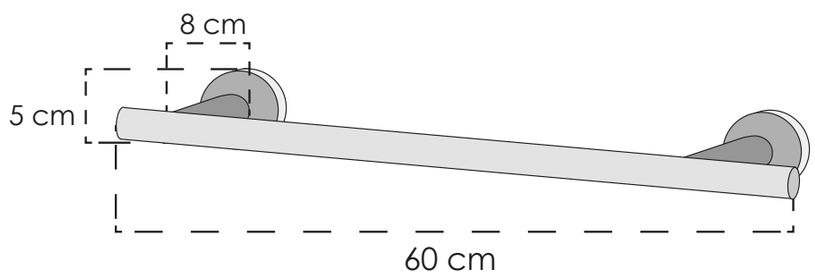

6ABAR08 | 6ABAR11

MATERIAL Metal

COLOR
6ABAR08: Cromo
6ABAR11: Negro



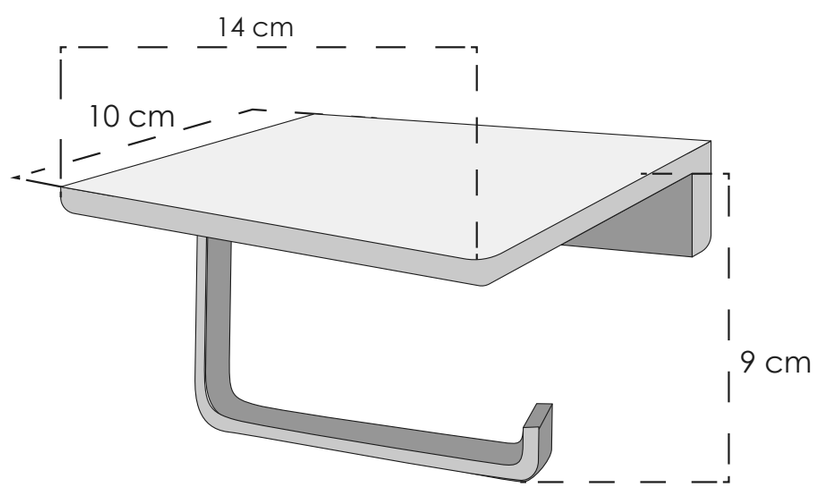

6ABAR13 | 6ABAR16

MATERIAL Metal

COLOR
6ABAR13: Gris
6ABAR16: Negro

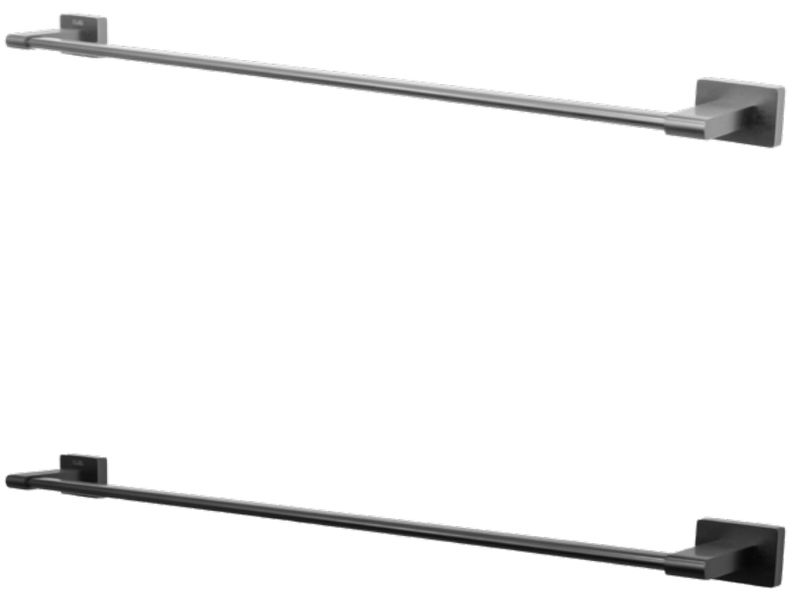

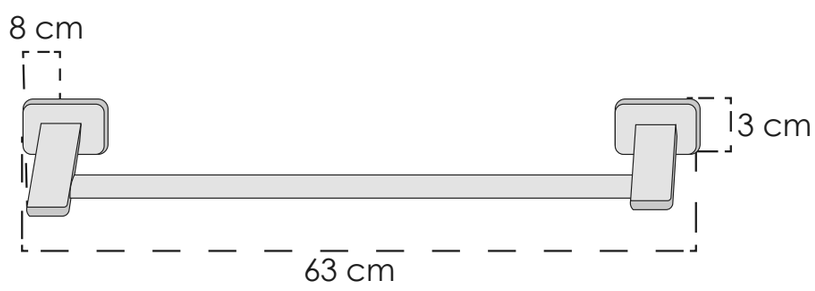

6ABAR14 | 6ABAR17

MATERIAL Metal

COLOR
6ABAR14: Gris
6ABAR17: Negro



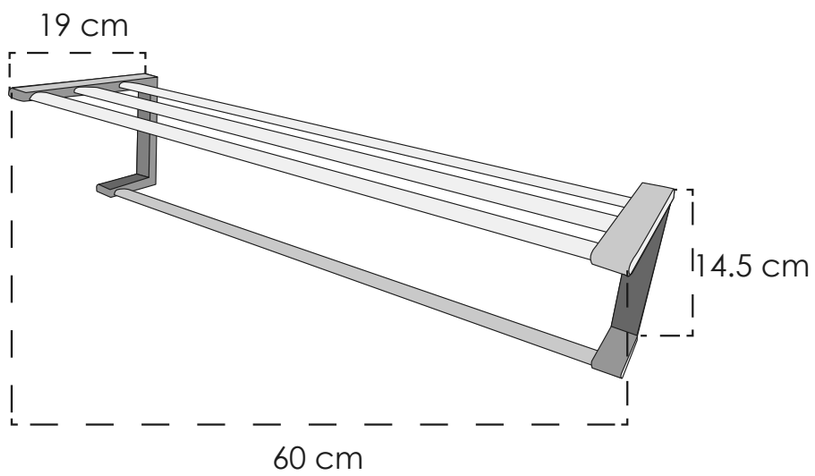

6ABAR15 | 6ABAR18

MATERIAL Metal

COLOR 6ABAR15: Gris
6ABAR18: Negro



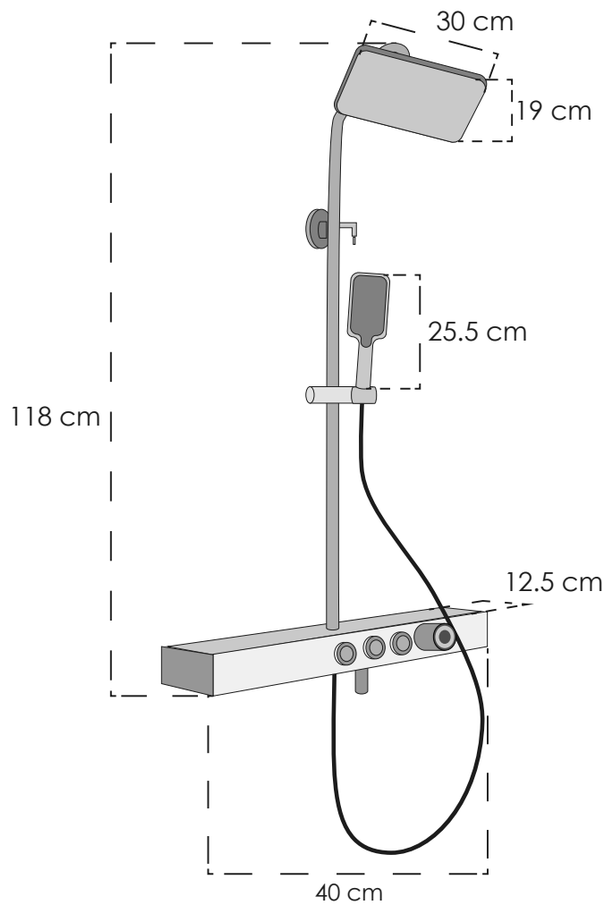

6RAR02

MATERIAL Metal

COLOR Cromo y gris

FUNCIONES Regadera de mano
Cambio de flujo
Temperatura



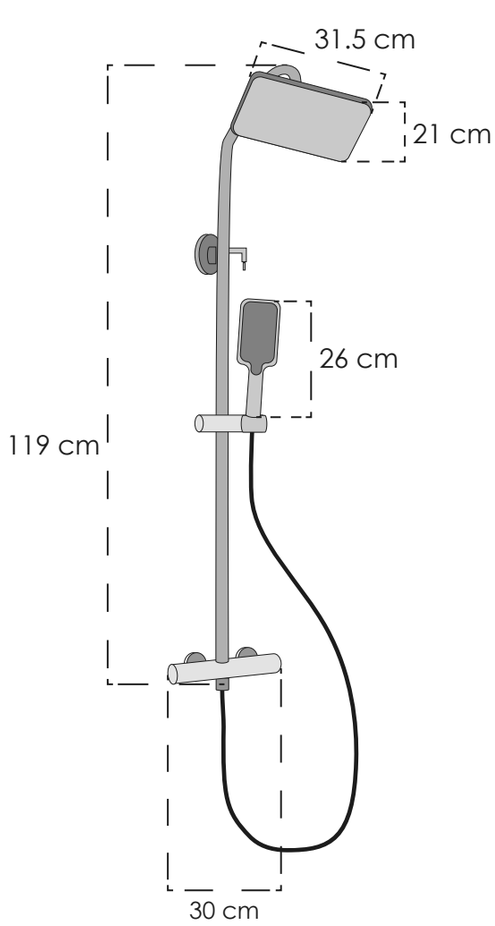

6RAR03

MATERIAL Metal

COLOR Gris granito

FUNCIONES Regadera de mano
Cambio de flujo
Temperatura



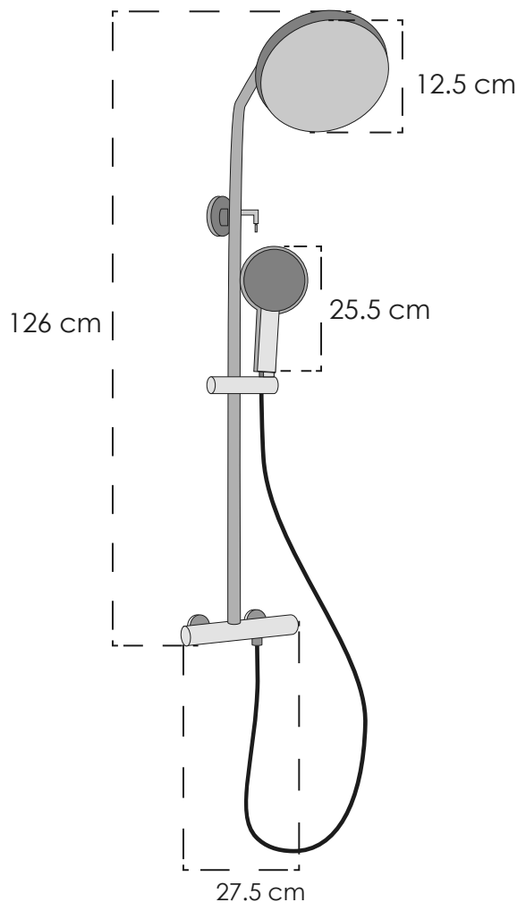

6RAR04

MATERIAL Metal

COLOR Cromo y gris

FUNCIONES Regadera de mano
Cambio de flujo
Temperatura



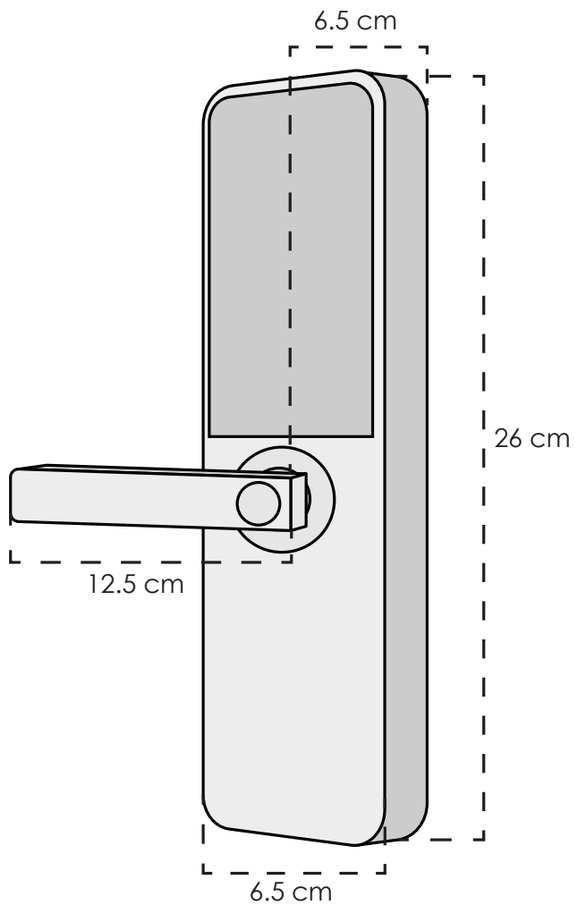

8CPAT03

MATERIAL Metal y acrílico

COLOR Negro

FUNCIONES Tarjeta IC
Huella dactilar
Código
App móvil
Llave



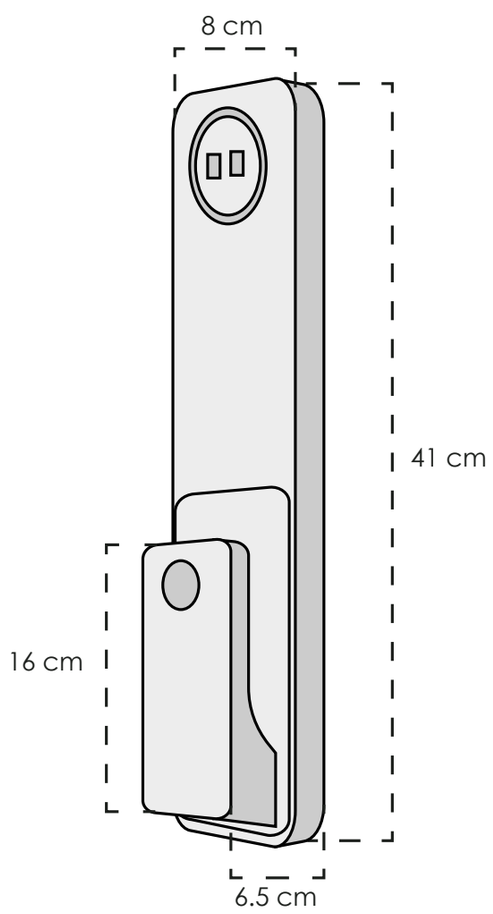

8CPAT04

MATERIAL Metal y acrílico

COLOR Negro

FUNCIONES Tarjeta IC
Huella dactilar
Código
App móvil
Rec. facial
Llave

CLASS®



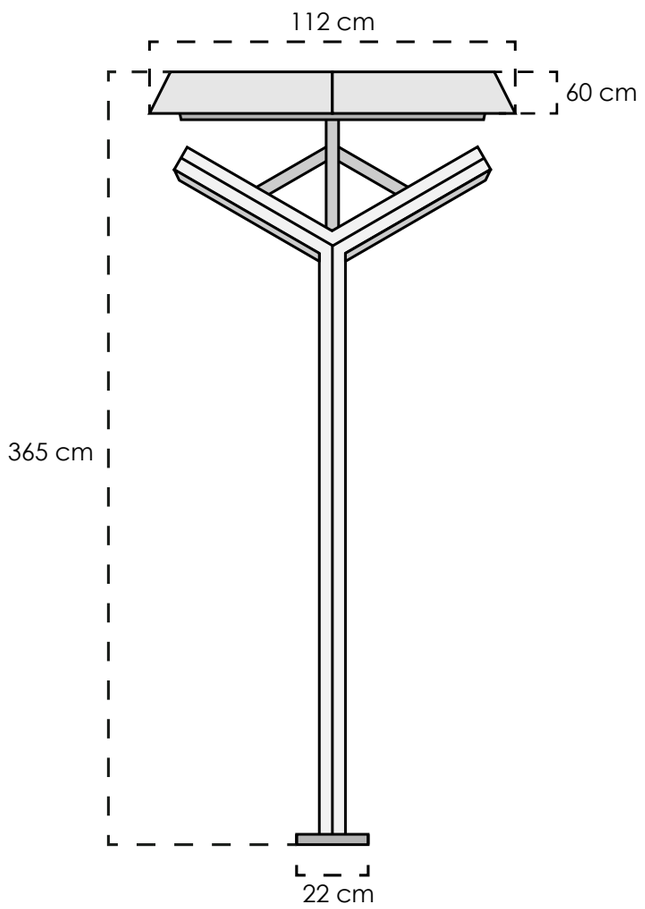

6PSAR16

MATERIAL Aluminio, acero y silicio policristalino

COLOR Gris y negro

FOCOS 2 leds + tira led

POTENCIA Leds 30 W
Panel 60 W

Regresar al inicio

