2024

THE ART OF LIGHTING

iLumileds®

LÍNEA europea

THE ART OF LIGHTING

iLumileds®

LÍNEA europea

THE ART OF LIGHTING

iLumileds®

LÍNEA europea

THE ART OF LIGHTING

NOMENCLATURA

Certificación

NOM

Tipos de Iluminación (º)

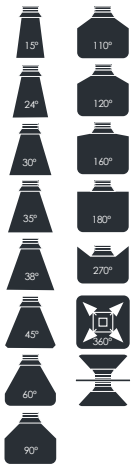

Generales

Protección IP

IP
XX

Potencia de lámpara

XX
W

Potencia máxima de lámpara

X XXX
W
MAX

Voltaje

XXX

Voltaje / Driver

DRIVER

Voltaje de salida

XX
V cc

Voltaje de salida máximo

XX
V cc
SALIDA

Corriente de salida

XX
mA

Temperatura de color

X XXX K
Blanco cálido

Flujo luminoso

FL
XX
Lúmenes
Blanco XX

Orificio

orificio
XX cm

Driver atenuable

driver
atenuable

No atenuable

no
atenuable

Ilumileds S.A. de C. V e Ingeniería electrodigital, audio, video, iluminación S.A de C.V. se reserva el derecho de modificar la información sin previo aviso y no se hace responsable por errores u omisiones en este documento.

ÍNDICE

A. MÓDULOS		8-9
	ILUEURMOD36WWB	10-11
	ILUEURPAN361B	
	ILUEURPAN362B	
	ILUEURPAN363B	
	ILUEURMOD37WWBG	14-15
	ILUEURPAN371B	
	ILUEURPAN371G	
	ILUEURPAN373B	
	ILUEURPAN373G	
	ILUEURPAN374B	
	ILUEURPAN374G	
	ILUEURPAN377B	
	ILUEURPAN377G	
	ILUEURPAN378B	
	ILUEURPAN378G	
	ILUEURPAN379B	
	ILUEURPAN379G	
	ILUEURMOD38WWBG	18-19
	ILUEURPAN381B	
	ILUEURPAN381G	
	ILUEURPAN382B	
	ILUEURPAN382G	
B. SISTEMA DECORATIVO MODULAR MAGNÉTICO		22-23
	ILUEUR9028A5WWD	24-25
	ILUEUR9028H5WWD	
	ILUEUR9028J5WWD	
	ILUEUR9028D5WWD	
	ILUEUR9028F5WWD	
	ILUEUR9028M15WWD	26-27
	ILUEUR9028A5CWWD	28-29
	ILUEUR9028B5CWWD	
	BASE9028R800D	30-31
	BASE90283X1000D	34-35
	BASE90284X1000D	38-39
C. SUSPENDIDOS / YESO Y CONCRETO		42-43
	ILUEUR20046CG	44-45
	ILUEUR7506CG	50-51
	ILUEUR7506YW	
	ILUEUR7508CG	54-55
	ILUEUR7508YW	
	ILUEUR7513CG	58-59
	ILUEUR7513YW	
	ILUEURGX7514CG	62-63
	ILUEURGX7514YW	
	ILUEUR7516CG	66-67
	ILUEUR7516YW	
	ILUEUR7524YW	70-71
	ILUEUR7527YW	74-75
	ILUEURESF08CMCG	78-79
	ILUEURESF12CMCG	
	ILUEURESF21CMCG	
	ILUCONCREE1402	84-85
	ILUCONCREE1403	
	ILUCONCRE4.5W06	88-89
	ILUCONCRE4.5W07	
D. SUSPENDIDOS / ALUMINIO		92-93
	ILUNEOGLASS18WWW	94-95
	ILUMZ13B18WWWB	100-101
	ILUP026S12WWWB	106-107
	ILUP355S12WWWB	112-113
	ILUP036S12WWWB	118-119
	ILUEUR41WWG	124-125
	ILUEUR200287WWWB	128-129
	ILUEUR42WWB	134-135
	ILUEUR42WWG	
	ILUEUR30028B	138-139
	ILUEUR445S8WWW	144-145
	ILUEUR136WWB	150-151
	ILUEUR446S25WWW	154-155
	ILUEUR440S7WWW	160-161
	ILUEUR72S12WWW	166-167
	ILUEUR72TP12WWW	172-173
	ILUEUR1US15WWW	178-179
	ILUEUR6065S24WWW	182-183
	ILUEUR8102G9S	188-189
	ILUSUS260	194-195
	ILUSUS340	
	ILUSUS300	198-199
	ILUSUS400	
	ILU9081BESF70	202-203
	ILU9081B1ESF	208-209
	ILU9081B3ESF	212-213
	ILUQS07105WWWB	216-217
	ILUEUR200439WB	222-223
	ILU9081BCOL60	228-229
	ILUYS083010WWW	232-233
	ILU9081BCOL37	238-239
	ILU9081BCOL72	
	ILUYS04305WWWB	242-243

Ilumileds S.A. de C. V e Ingeniería electrodigital, audio, video, iluminación S.A de C.V. se reserva el derecho de modificar la información sin previo aviso y no se hace responsable por errores u omisiones en este documento.

ILUZG061915WWWB	248-249
ILU55200S5WWWB ILU55300S5WWWB ILU55400S5WWWB	254-255
ILU60200S5WWWB ILU60300S5WWWB ILU60400S5WWWB	260-261
E. TECHO / EMPOTRAR	266-267
ILUEUR01WWB ILUEUR01WWW	268-269
ILUEUR02WWB ILUEUR02WWW	272-273
ILUEUR04WWB ILUEUR04WWW	276-277
ILUEURTRIM6501W	282-283
ILUEURTRIM6502W	286-287
ILUEURTRIM6503W	290-291
ILUEURTRIM6522W	294-295
ILUEURTRIM6551W	298-299
F. TECHO / SOBREPONER	302-303
ILUEUR1511WWB ILUEUR1511WWW	304-305
ILUEUR1522WWB ILUEUR1522WWW	310-311
ILUMZ13C18WWWB	316-317
ILU2NEONST1MWWB	322-323
ILUEUR44837WWW	328-329
ILUEUR440T7WWW	333-334
ILUEUR30010CG ILUEUR30010YW	340-341
ILUEURS11GU10B ILUEURS16GU10B	346-347
ILUEURSC105WWWB ILUEURSC205WWWB ILUEURSC305WWWB	352-353
ILUEUR203WWB	358-359
ILUEUR2032WWB	362-363
ILUEURGX6001CG ILUEURGX6001YW	366-367
ILUEUR6008CG ILUEUR6008YW	370-371
ILUEUR6009CG ILUEUR6009YW	374-375
G. MURO / INTERIOR	378-379
ILUEUR135SWWBW ILUEUR135SWWBG	380-381
ILUEUR135MWWBW ILUEUR135MWWBG	384-385
ILUEUR03WWB	388-389
ILUEUR1362G ILUEUR1362B	392-393
ILUEUR1363G ILUEUR1363B	398-399
ILUEUR1364G ILUEUR1364B	404-405
ILUEUR8102G9P	410-411
ILUEUR1360WWB	416-417
ILUEUR1361WWB	420-421
ILUEUR136WWWB	424-425
ILUEUR440P7WWW	428-429
ILUEUR50515WWWB	434-435
ILUEUR52427WWWB	438-439
ILUEUR51630WWWB	442-443
ILUEUR51429WWWB	446-447
ILUEUR556013WWWB	450-451
ILUEUR553810WWWB	454-455
ILUEUR554014WWWB	458-459
ILUEUR531012WWWB	462-463
ILUEUR8003CG ILUEUR8003YW	466-467
ILUEUR8004CG ILUEUR8004YW	470-471
ILUEUR8013CG ILUEUR8013YW	474-475
ILUEUR8015CG ILUEUR8015YW	478-479
ILUEUR8016CG ILUEUR8016YW	482-483
ILUEUR8017CG ILUEUR8017YW	486-487
ILUEUR8019CG ILUEUR8019YW	490-491
ILUEUR8020CG ILUEUR8020YW	494-495
ILUEUR8021CG ILUEUR8021YW	498-499
ILUEUR8022CG ILUEUR8022YW	502-503
ILUEUR9080100WB	506-507

Ilumileds S.A. de C. V e Ingeniería electrodigital, audio, video, iluminación S.A de C.V. se reserva el derecho de modificar la información sin previo aviso y no se hace responsable por errores u omisiones en este documento.

	ILUMYB1403WWWB	510-511
H. MURO / EXTERIOR		516-517
	ILULED0812029WB	518-519
	ILULED0815036WB	522-523
I. PISO / EXTERIOR		526-527
	ILUEUR6006WWWG ILUEUR8006WWWG	528-529
	ILUEUR3005WWWG ILUEUR4005WWWG	532-533
J. MINI RIEL MAGNÉTICO		536-537
	ILUTMAGMINI30B ILUTMAGMINI30W COPMINI30B180 COPMINI30W180 COPMINI30B90V COPMINI30W90V COPMINI30B90H COPMINI30W90H COPMINI30BTH COPMINI30WTH COPMINI30BXH COPMINI30WXH	538-539
	ILUPSMR48V100WB ILUPSMR48V100WW	540-541
	ILUPSMR48V150WB ILUPSMR48V150WW	542-543
	ILUFLOODMR12WWWB ILUFLOODMR12WWWW	544-545
	ILURECMR10WWWB ILURECMR10WWWW	548-549
	ILURECDMR10WWWB ILURECDMR10WWWW	552-553
	ILUSPODIRMR7WWWB ILUSPODIRMR7WWWW	558-557
	ILUSPOTFOCMR7WB	560-561
	ILUSOBRMR8WWWB ILUSOBRMR8WWWW	566-567
	ILUSOBRDMR7WWWB ILUSOBRDMR7WWWW	570-571
	ILUSOBCAMR6WWWB ILUSOBCAMR6WWWW	574-575
	ILUSOBCMR6WWWB ILUSOBCMR6WWWW	578-579
	ILUCONSPMR6WWWB	582-583
	ILUSUSPMR6WWWB	588-589
	ILUSUSESFMR5WWWB	592-593
	ILUSUSESFMR5WWWD	596-597
	ILUNEONMR50WWB ILUNEONMR100WWB	600-601

iLumileds®

LÍNEA europea

THE ART OF LIGHTING

Facilidad, versatilidad y sencillez son las definiciones de esta línea, ya que con 3 módulos base se logran 19 diferentes modelos de luminarias, 100% aluminio, acabado negro y dorado.

A. MÓDULOS

iLumileds®

LÍNEA europea

THE ART OF LIGHTING

Luminario tipo módulo para suspender en techo, con opción de pantallas intercambiables.

Características:

MATERIAL DE CONSTRUCCIÓN:
Aluminio acabado negro.

TIPO DE INSTALACIÓN:
Suspendido (incluye canope para sobreponer en techo).

TEMPERATURA DE COLOR CORRELACIONADA:
3 000 K (Blanco cálido).

Parámetros Técnicos:

VOLTAJE DE ALIMENTACIÓN:
100 – 265 V ~ 50/60 Hz (0.07 – 0.03 A).

POTENCIA:
7 W

GRADO DE PROTECCIÓN:
IP20 (Para uso en interiores).

TEMPERATURA DE OPERACIÓN:
-20°C a 40°C

ÁNGULO DE APERTURA:
120°

FLUJO LUMINOSO:
560 lm

CRI 90

Ilumileds S.A. de C. V e Ingeniería electrodigital, audio, video, iluminación S.A de C.V. se reserva el derecho de modificar la información sin previo aviso y no se hace responsable por errores u omisiones en este documento.

ILUEURPAN363B

ILUEURPAN362B

ILUEURPAN361B

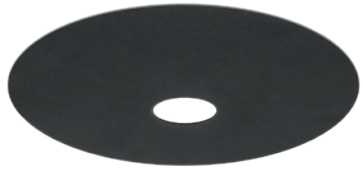

NOTA: El módulo y las pantallas se venden por separado.

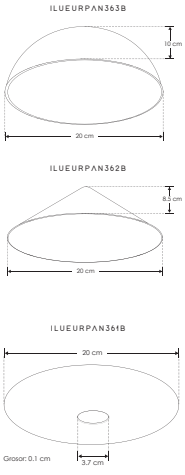

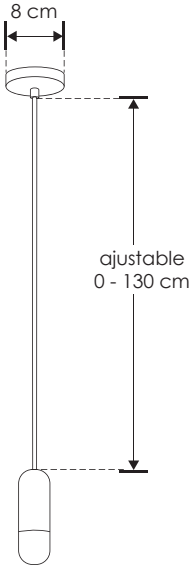

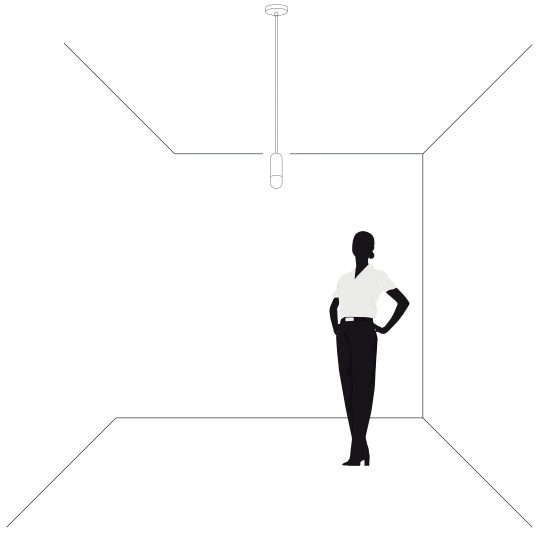

NOM IP 20 | 7 W | 100 – 265 | FL 560 lúmenes Blanco cálido | 3 000 K Blanco cálido | 120°

ILUEURMOD36WWB

Ilumileds S.A. de C. V e Ingeniería electrodigital, audio, video, iluminación S.A de C.V. se reserva el derecho de modificar la información sin previo aviso y no se hace responsable por errores u omisiones en este documento.

THE ART OF LIGHTING

Si crees que el buen diseño es caro, esta línea te mostrará que NO.

Ilumileds S.A. de C. V e Ingeniería electrodigital, audio, video, iluminación S.A de C.V. se reserva el derecho de modificar la información sin previo aviso y no se hace responsable por errores u omisiones en este documento.

iLumileds®

LÍNEA europea

THE ART OF LIGHTING

Luminario tipo módulo para suspender en techo, con opción de pantallas intercambiables.

Características:

MATERIAL DE CONSTRUCCIÓN:
Aluminio acabado negro con dorado.

TIPO DE INSTALACIÓN:
Suspendido (incluye canope para sobreponer en techo).

TEMPERATURA DE COLOR CORRELACIONADA:
3 000 K (Blanco cálido).

Parámetros Técnicos:

VOLTAJE DE ALIMENTACIÓN:
100 – 265 V ~ 50/60 Hz (0.07 – 0.03 A).

POTENCIA:
7 W

GRADO DE PROTECCIÓN:
IP20 (Para uso en interiores).

TEMPERATURA DE OPERACIÓN:
-20°C a 40°C

ÁNGULO DE APERTURA:
120°

FLUJO LUMINOSO:
560 lm

CRI 90

Ilumileds S.A. de C. V e Ingeniería electrodigital, audio, video, iluminación S.A de C.V. se reserva el derecho de modificar la información sin previo aviso y no se hace responsable por errores u omisiones en este documento.

ILUEURPAN378G / ILUEURPAN378B

ILUEURPAN379G / ILUEURPAN379B

ILUEURPAN377G / ILUEURPAN377B

ILUEURPAN374G / ILUEURPAN374B

ILUEURPAN371G / ILUEURPAN371B

ILUEURPAN373G / ILUEURPAN373B

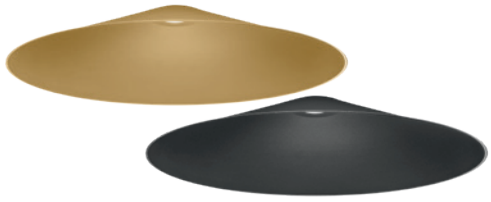

NOTA: El módulo y las pantallas se venden por separado.

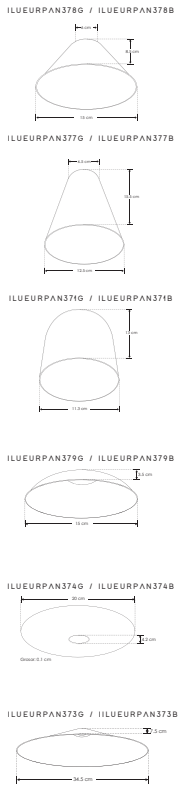

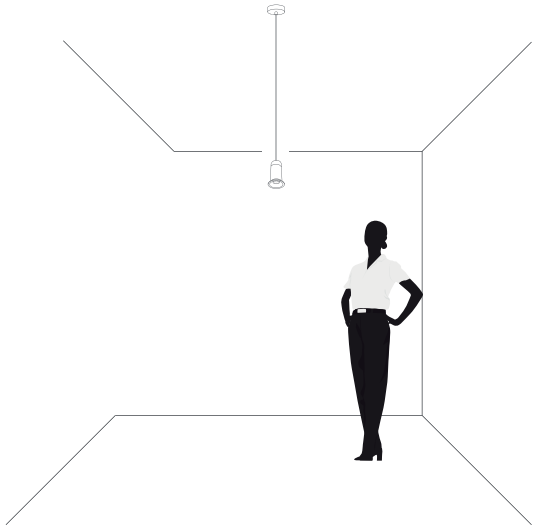

ILUEURMOD37WWBG

NOM | IP 20 | 7 W | 100 – 265 | FL 560 lúmenes Blanco cálido | 3 000 K Blanco cálido | 120°

THE ART OF LIGHTING

Ilumileds S.A. de C. V e Ingeniería electrodigital, audio, video, iluminación S.A de C.V. se reserva el derecho de modificar la información sin previo aviso y no se hace responsable por errores u omisiones en este documento.

"No se trata de colores y formas, se trata de transmitir sensaciones."

iLumileds®

LÍNEA europea

THE ART OF LIGHTING

Luminario tipo módulo para suspender en techo, con opción de pantallas intercambiables.

Características:

MATERIAL DE CONSTRUCCIÓN:
Aluminio acabado negro con dorado.

TIPO DE INSTALACIÓN:
Suspendido (incluye canope para sobreponer en techo).

TEMPERATURA DE COLOR CORRELACIONADA:
3 000 K (Blanco cálido).

Parámetros Técnicos:

VOLTAJE DE ALIMENTACIÓN:
100 – 265 V ~ 50/60 Hz (0.07 – 0.03 A).

POTENCIA:
7 W

GRADO DE PROTECCIÓN:
IP20 (Para uso en interiores).

TEMPERATURA DE OPERACIÓN:
-20°C a 40°C

ÁNGULO DE APERTURA:
120°

FLUJO LUMINOSO:
560 lm

CRI 90

Ilumileds S.A. de C. V e Ingeniería electrodigital, audio, video, iluminación S.A de C.V. se reserva el derecho de modificar la información sin previo aviso y no se hace responsable por errores u omisiones en este documento.

ILUEURPAN381B / ILUEURPAN381G

ILUEURPAN382B / ILUEURPAN382G

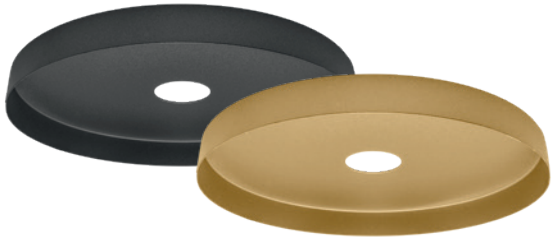

NOTA: El módulo y las pantallas se venden por separado.

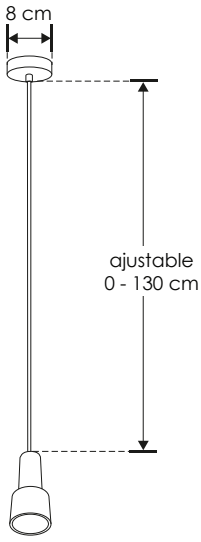

ILUEURPAN381B / ILUEURPAN381G

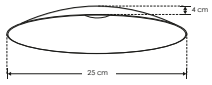

ILUEURPAN382B / ILUEURPAN382G

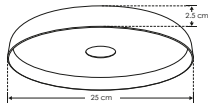

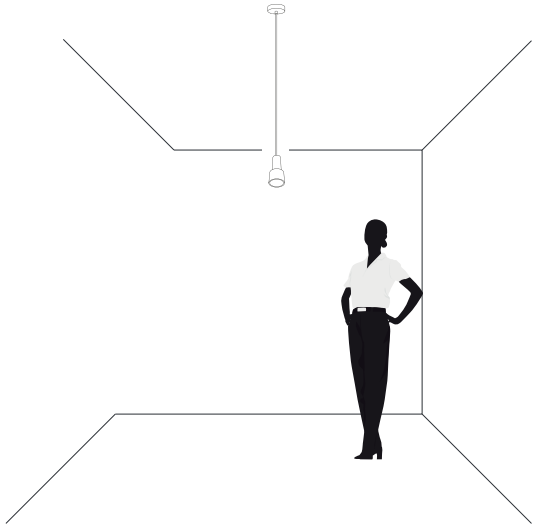

ILUEURMOD38WWBG

NOM | IP 20 | 7 W | 100 – 265 | FL 560 Lumenes Blanco cálido | 3 000 K Blanco cálido | 120°

Ilumileds S.A. de C. V e Ingeniería electrodigital, audio, video, iluminación S.A de C.V. se reserva el derecho de modificar la información sin previo aviso y no se hace responsable por errores u omisiones en este documento.

THE ART OF LIGHTING

"Intento darle a las personas una manera diferente de ver sus alrededores.
Eso es arte para mí." -MAYA LIN-

Ilumileds S.A. de C. V e Ingeniería electrodigital, audio, video, iluminación S.A de C.V. se reserva el derecho de modificar la información sin previo aviso y no se hace responsable por errores u omisiones en este documento.

Ilumileds S.A. de C. V e Ingeniería electrodigital, audio, video, iluminación S.A de C.V. se reserva el derecho de modificar la información sin previo aviso y no se hace responsable por errores u omisiones en este documento.

iLumileds®

LÍNEA europea

THE ART OF LIGHTING

Fácil montaje de superficie, sin limitaciones en cuanto a forma y configuración, los módulos se pueden instalar en cualquier lugar del riel y se pueden mover fácilmente.

B. SISTEMA DECORATIVO MODULAR MAGNETICO

iLumileds®

LÍNEA europea

THE ART OF LIGHTING

Luminario tipo módulo, con fijación magnética, aluminio acabado dorado.

Características:

MATERIAL DE CONSTRUCCIÓN:
Aluminio acabado dorado.

TIPO DE INSTALACIÓN:
Sobreponer sobre riel magnético.

TEMPERATURA DE COLOR CORRELACIONADA:
3 000 K (Blanco cálido).

Parámetros Técnicos:

VOLTAJE DE ALIMENTACIÓN:
24 V⎓ (0.21 A).

POTENCIA:
5 W

GRADO DE PROTECCIÓN:
IP20 (Para uso en interiores).

ÁNGULO DE APERTURA:
45°
120°
360°

FLUJO LUMINOSO:
300 lm
500 lm

CRI 90

Ilumileds S.A. de C. V e Ingeniería electrodigital, audio, video, iluminación S.A de C.V. se reserva el derecho de modificar la información sin previo aviso y no se hace responsable por errores u omisiones en este documento.

NOTA: Los módulos son compatibles con las bases de la linea ILUEUR9028 (se venden por separado).

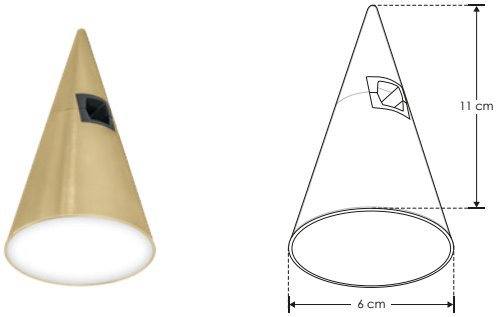

ILUEUR9028A5WWD

(300 lm)

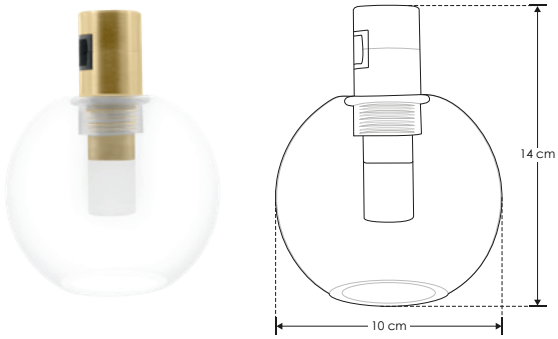

ILUEUR9028H5WWD

(500 lm)

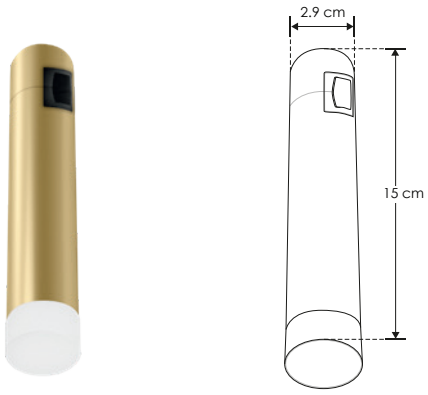

ILUEUR9028D5WWD

(300 lm)

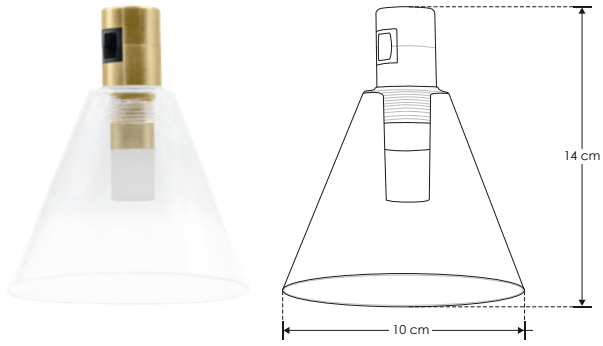

ILUEUR9028J5WWD

(300 lm)

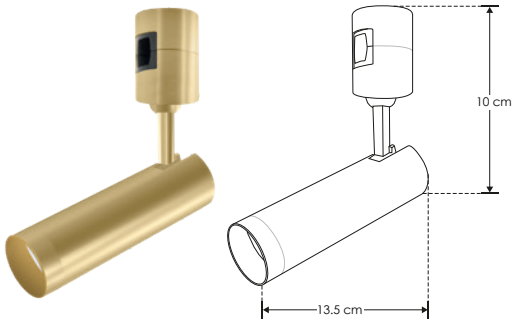

ILUEUR9028F5WWD

(300 lm)

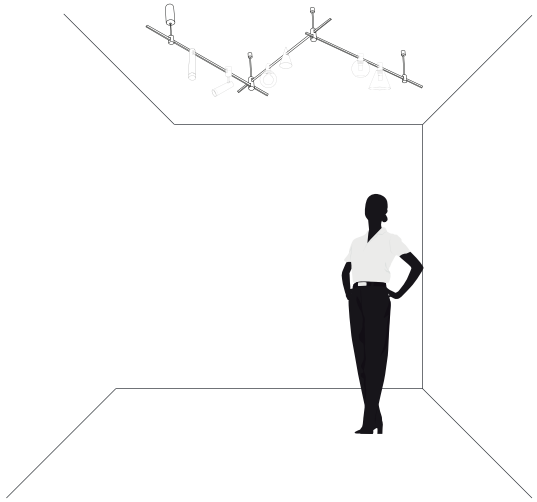

NOM IP 20 | 5 W | 24 V cc | FL 300 lúmenes Blanco cálido | FL 500 lúmenes Blanco cálido | 3 000 K Blanco cálido | 120° | 360° | 45°

iLumileds®

LÍNEA europea

THE ART OF LIGHTING

Luminarios tipo módulo, con fijación magnética, aluminio acabado dorado

Características:

MATERIAL DE CONSTRUCCIÓN:
Aluminio acabado dorado.

TIPO DE INSTALACIÓN:
Sobreponer sobre riel magnético.

TEMPERATURA DE COLOR CORRELACIONADA:
3 000 K (Blanco cálido).

Parámetros Técnicos:

VOLTAJE DE ALIMENTACIÓN:
24 V⎓ (0.63 A).

POTENCIA:
15 W

GRADO DE PROTECCIÓN:
IP20 (Para uso en interiores).

ÁNGULO DE APERTURA:
120°

FLUJO LUMINOSO:
1 100 lm

CRI 90

Ilumileds S.A. de C. V e Ingeniería electrodigital, audio, video, iluminación S.A de C.V. se reserva el derecho de modificar la información sin previo aviso y no se hace responsable por errores u omisiones en este documento.

NOTA: El módulo es compatible con las bases de la linea ILUEUR9028 (se venden por separado).

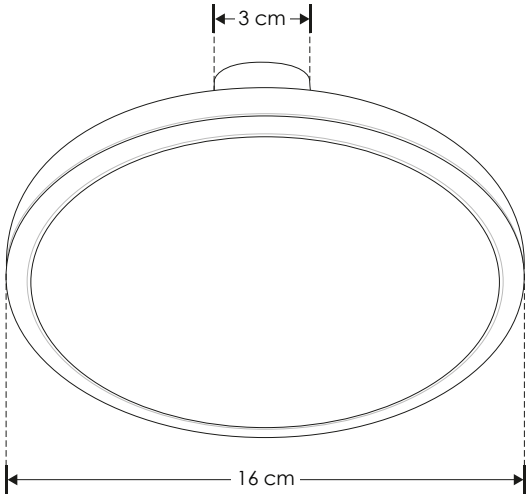

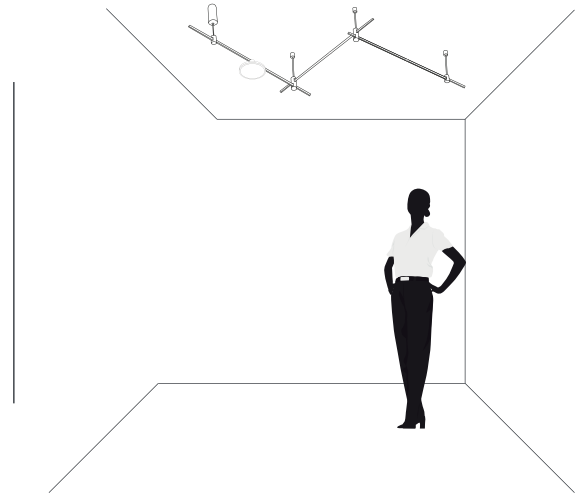

ILUEUR9028M15WWD

NOM | IP 20 | 15 W | 24 V cc | FL 1 100 lúmenes Blanco cálido | 3 000 K Blanco cálido | 120°

Ilumileds S.A. de C. V e Ingeniería electrodigital, audio, video, iluminación S.A de C.V. se reserva el derecho de modificar la información sin previo aviso y no se hace responsable por errores u omisiones en este documento.

iLumileds®

LÍNEA europea

THE ART OF LIGHTING

Luminarios tipo módulo, con fijación magnética, aluminio acabado dorado

Características:

MATERIAL DE CONSTRUCCIÓN:
Aluminio acabado dorado.

TIPO DE INSTALACIÓN:
Sobreponer sobre riel magnético.

TEMPERATURA DE COLOR CORRELACIONADA:
3 000 K (Blanco cálido).

Parámetros Técnicos:

VOLTAJE DE ALIMENTACIÓN:
24 V⎓ (0.21 A).

POTENCIA:
5 W

GRADO DE PROTECCIÓN:
IP20 (Para uso en interiores).

ÁNGULO DE APERTURA:
120°

FLUJO LUMINOSO:
300 lm

CRI 90

Ilumileds S.A. de C. V e Ingeniería electrodigital, audio, video, iluminación S.A de C.V. se reserva el derecho de modificar la información sin previo aviso y no se hace responsable por errores u omisiones en este documento.

NOTA: Los módulos son compatibles con las bases de la linea ILUEUR9028 (se venden por separado).

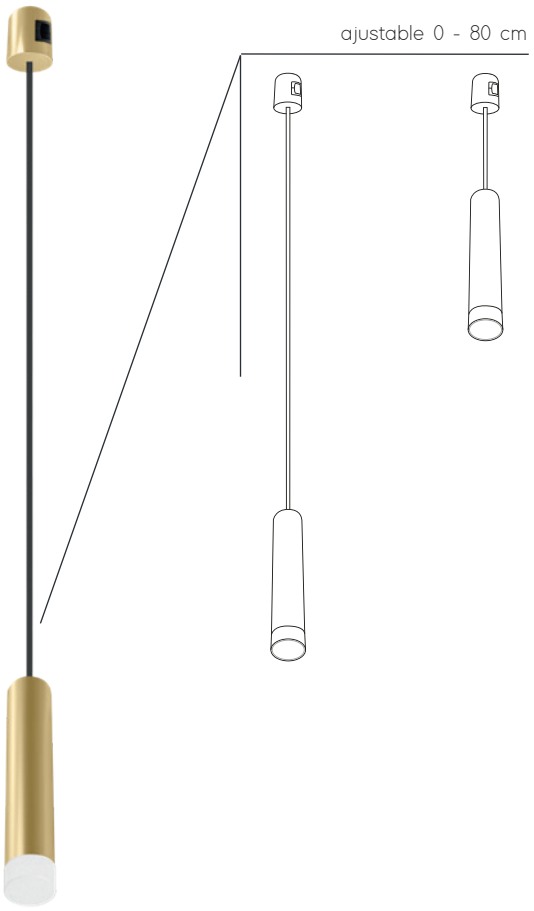

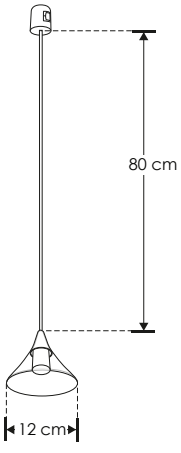

ILUEUR9028A5CWWD

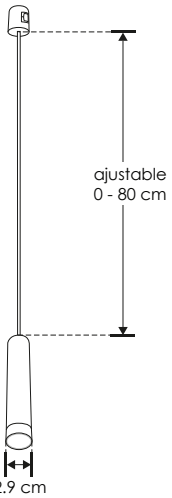

ILUEUR9028B5CWWD

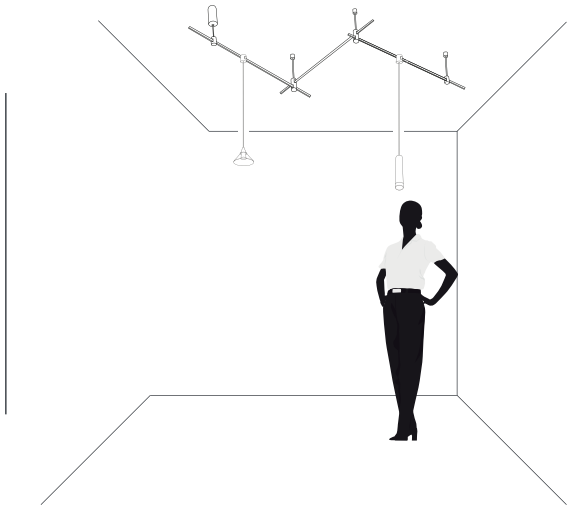

ILUEUR9028A5CWWD
ILUEUR9028B5CWWD

NOM | IP 20 | 5 W | 24 V cc | FL 300 lumenes Blanco cálido | 3 000 K Blanco cálido | 120°

iLumileds®

LÍNEA europea

THE ART OF LIGHTING

Base de sujeción con sistema de riel electrificado para módulos ILUEUR9028, acabado dorado, incluye fuente de alimentación con salida de 24 V cc.

Características:

MATERIAL DE CONSTRUCCIÓN:
Aluminio acabado dorado.

TIPO DE INSTALACIÓN:
Suspendido techo.

Parámetros Técnicos:

VOLTAJE DE ALIMENTACIÓN:
100 – 240 V ~ 50/60 Hz (0.60 - 0.25 A).

POTENCIA NOMINAL:
60 W

POTENCIA MÁXIMA PARA CONECTAR:
48 W máx.

GRADO DE PROTECCIÓN:
IP20 (Para uso en interiores).

Ilumileds S.A. de C. V e Ingeniería electrodigital, audio, video, iluminación S.A de C.V. se reserva el derecho de modificar la información sin previo aviso y no se hace responsable por errores u omisiones en este documento.

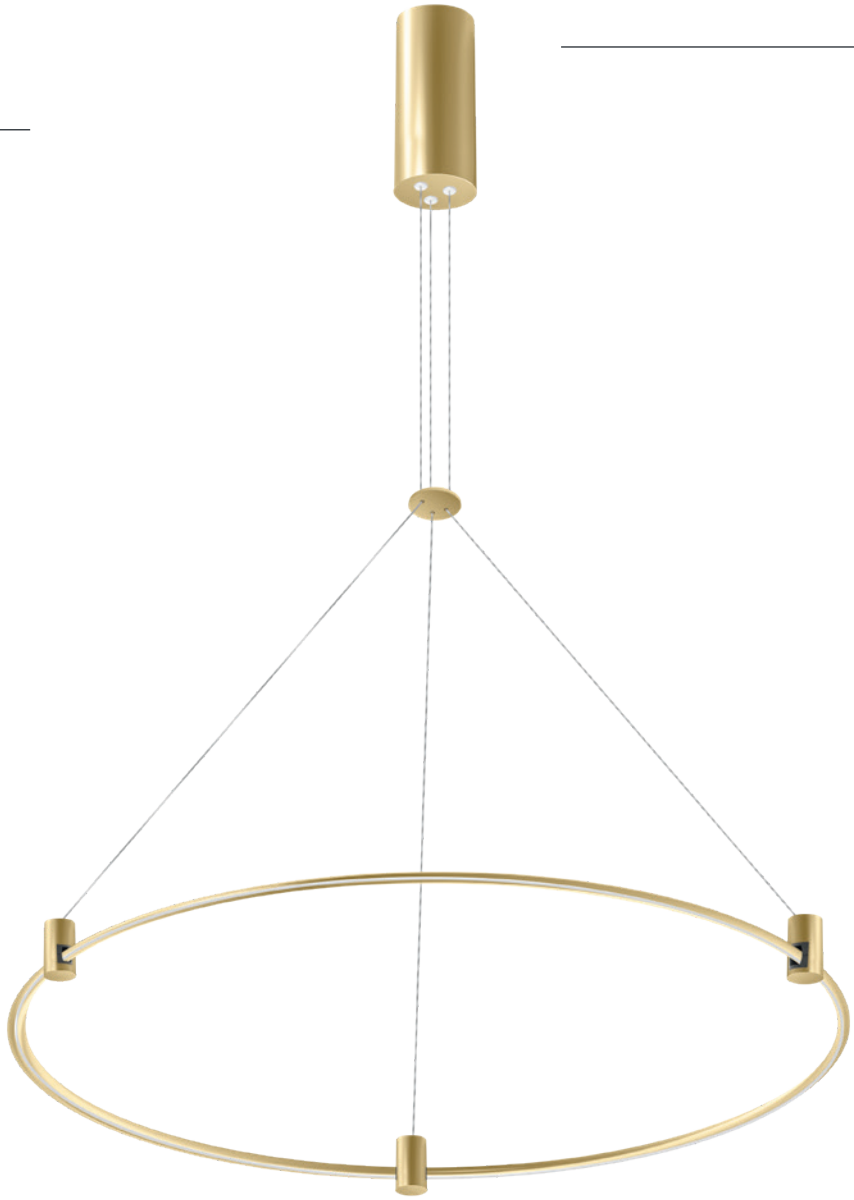

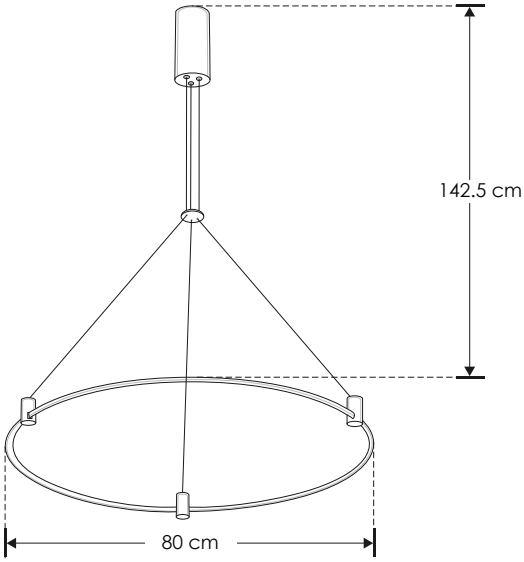

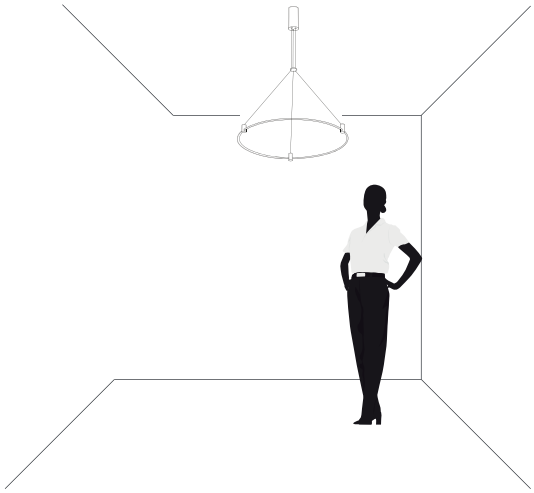

BASE9028R800D

NOM IP 20 60 W MAX 100 ~ 240

Ilumileds S.A. de C. V e Ingeniería electrodigital, audio, video, iluminación S.A de C.V. se reserva el derecho de modificar la información sin previo aviso y no se hace responsable por errores u omisiones en este documento.

THE ART OF LIGHTING

En el arte se encuentra la innovación, con ella iluminamos nuestro entorno.

Ilumileds S.A. de C. V e Ingeniería electrodigital, audio, video, iluminación S.A de C.V. se reserva el derecho de modificar la información sin previo aviso y no se hace responsable por errores u omisiones en este documento.

iLumileds®

LÍNEA europea

THE ART OF LIGHTING

Base de sujeción con sistema de riel electrificado para módulos ILUEUR9028, acabado dorado, incluye fuente de alimentación con salida de 24 V cc.

Características:

MATERIAL DE CONSTRUCCIÓN:
Aluminio acabado dorado.

TIPO DE INSTALACIÓN:
Suspendido techo.

Parámetros Técnicos:

VOLTAJE DE ALIMENTACIÓN:
100 – 240 V ~ 50/60 Hz (0.60 - 0.25 A).

POTENCIA NOMINAL:
60 W

POTENCIA MÁXIMA PARA CONECTAR:
48 W máx.

GRADO DE PROTECCIÓN:
IP20 (Para uso en interiores).

Ilumileds S.A. de C. V e Ingeniería electrodigital, audio, video, iluminación S.A de C.V. se reserva el derecho de modificar la información sin previo aviso y no se hace responsable por errores u omisiones en este documento.

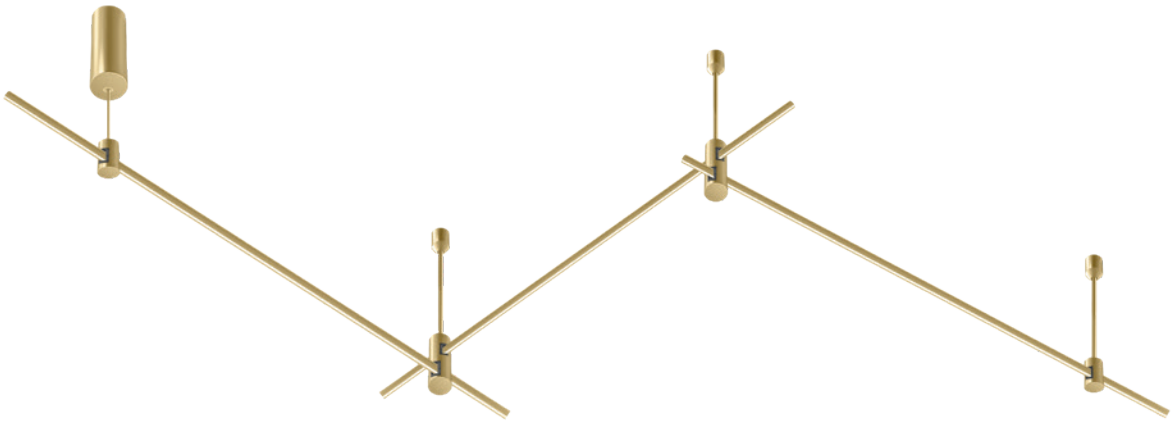

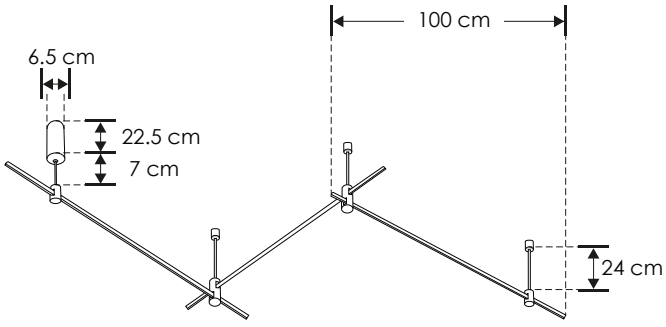

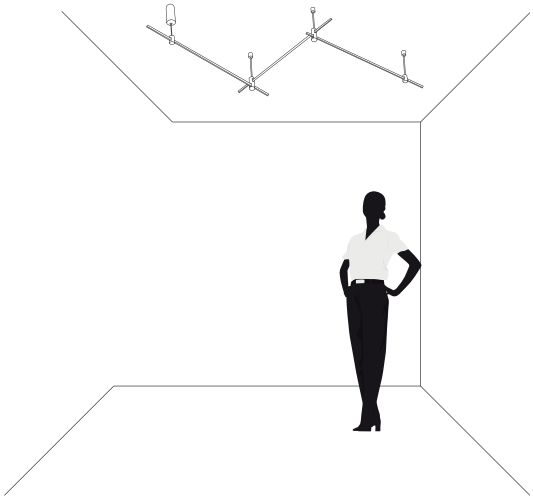

BASE90283X1000D

NOM IP 20 60 W MAX 100 – 240

Ilumileds S.A. de C. V e Ingeniería electrodigital, audio, video, iluminación S.A de C.V. se reserva el derecho de modificar la información sin previo aviso y no se hace responsable por errores u omisiones en este documento.

THE ART OF LIGHTING

Ilumileds S.A. de C. V e Ingeniería electrodigital, audio, video, iluminación S.A de C.V. se reserva el derecho de modificar la información sin previo aviso y no se hace responsable por errores u omisiones en este documento.

"La simplicidad es la máxima expresión de la sofisticación."
-LEONARDO DA VINCI-

iLumileds®
LÍNEA europea
THE ART OF LIGHTING

Base de sujeción con sistema de riel electrificado para módulos ILUEUR9028, acabado dorado, incluye fuente de alimentación con salida de 24 V cc.

Características:

MATERIAL DE CONSTRUCCIÓN:
Aluminio acabado dorado.

TIPO DE INSTALACIÓN:
Suspendido techo.

Parámetros Técnicos:

VOLTAJE DE ALIMENTACIÓN:
100 – 240 V ~ 50/60 Hz (1.50 - 0.63 A).

POTENCIA NOMINAL:
150 W

POTENCIA MÁXIMA PARA CONECTAR:
120 W máx.

GRADO DE PROTECCIÓN:
IP20 (Para uso en interiores).

Ilumileds S.A. de C. V e Ingeniería electrodigital, audio, video, iluminación S.A de C.V. se reserva el derecho de modificar la información sin previo aviso y no se hace responsable por errores u omisiones en este documento.

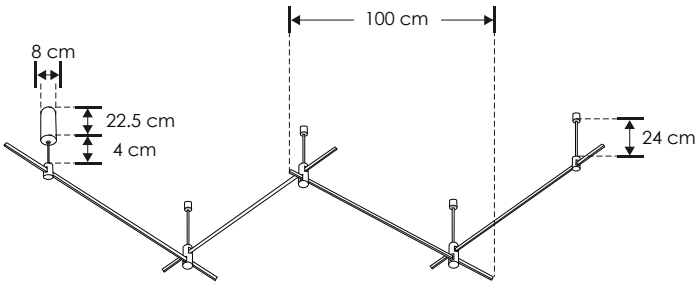

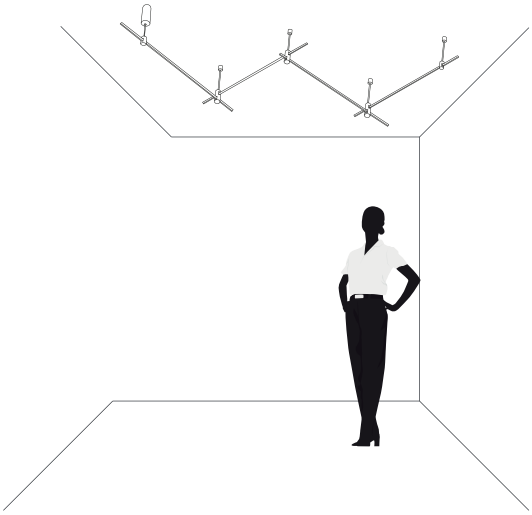

BASE90284X1000D

NOM IP 20 150 W MAX 100 – 240

Ilumileds S.A. de C. V e Ingeniería electrodigital, audio, video, iluminación S.A de C.V. se reserva el derecho de modificar la información sin previo aviso y no se hace responsable por errores u omisiones en este documento.

THE ART OF LIGHTING

"El arte es hacer algo de la nada." -Frank Zappa-

Ilumileds S.A. de C. V e Ingeniería electrodigital, audio, video, iluminación S.A de C.V. se reserva el derecho de modificar la información sin previo aviso y no se hace responsable por errores u omisiones en este documento.

"El diseño es definido por luces y sombras, la iluminación apropiada es enormemente importante." -Albert Hadley-

C. SUSPENDIDOS / YESO Y CONCRETO

iLumileds®

LÍNEA europea

THE ART OF LIGHTING

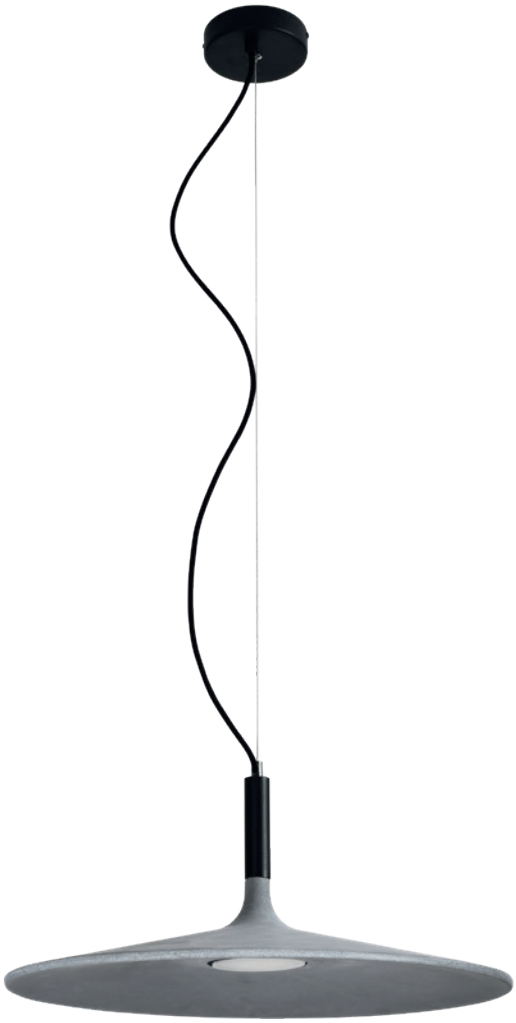

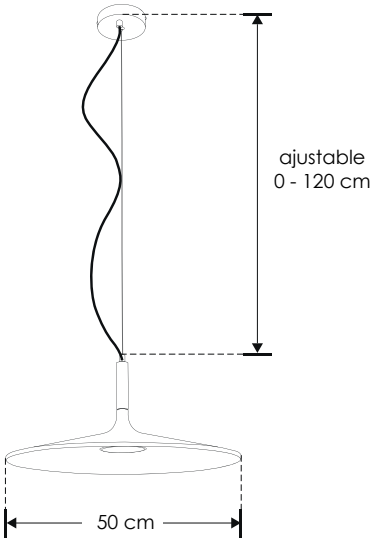

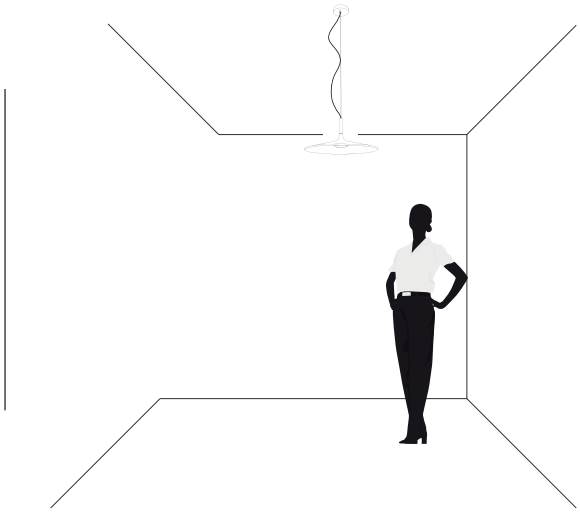

ILUEUR20046CG

NOM IP 20 | 10 W | 100-265 | FL 770 lúmenes Blanco cálido | 3 000 K Blanco cálido | 120°

Ilumileds S.A. de C. V e Ingeniería electrodigital, audio, video, iluminación S.A de C.V. se reserva el derecho de modificar la información sin previo aviso y no se hace responsable por errores u omisiones en este documento.

iLumileds®

LÍNEA europea

THE ART OF LIGHTING

Elemento de iluminación suspendido en techo (incluye canope para sobreponer) con LED integrado

MATERIAL DE CONSTRUCCIÓN:
Concreto acabado gris

TEMPERATURA DE COLOR CORRELACIONADA:
3 000 K (Blanco cálido).

ÁNGULO DE APERTURA:
120°

GRADO DE PROTECCIÓN:
IP20 (Para uso en interiores).

TIPO DE INSTALACIÓN:
Suspendido (sobreponer en techo)

VOLTAJE DE ALIMENTACIÓN:
100 - 265 V ~ 50/60Hz, 10 W (0.10 – 0.04 A).

FLUJO LUMINOSO:
770 lm

Ilumileds S.A. de C. V e Ingeniería electrodigital, audio, video, iluminación S.A de C.V. se reserva el derecho de modificar la información sin previo aviso y no se hace responsable por errores u omisiones en este documento.

Ilumileds S.A. de C. V e Ingeniería electrodigital, audio, video, iluminación S.A de C.V. se reserva el derecho de modificar la información sin previo aviso y no se hace responsable por errores u omisiones en este documento.

THE ART OF LIGHTING

"El arte no es lo que ves, sino lo que haces que otros vean.." -Edgar Degas-

"No tengas miedo de la perfección, nunca la alcanzarás." -Salvador Dalí-

Ilumileds S.A. de C. V e Ingeniería electrodigital, audio, video, iluminación S.A de C.V. se reserva el derecho de modificar la información sin previo aviso y no se hace responsable por errores u omisiones en este documento.

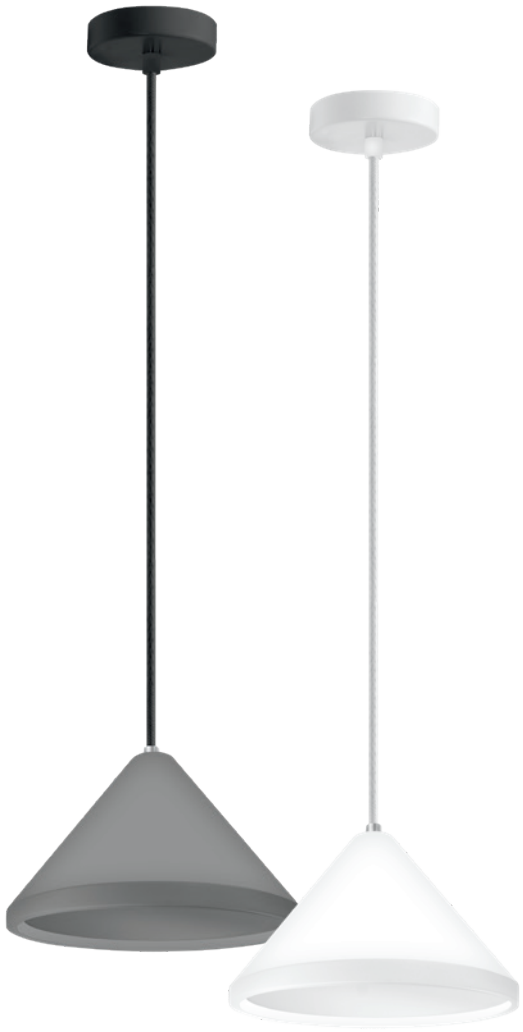

ajustable 0 - 150 cm

NOTA: No incluye lámpara E27.

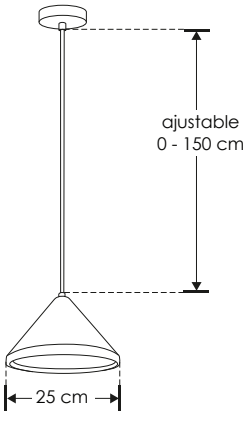

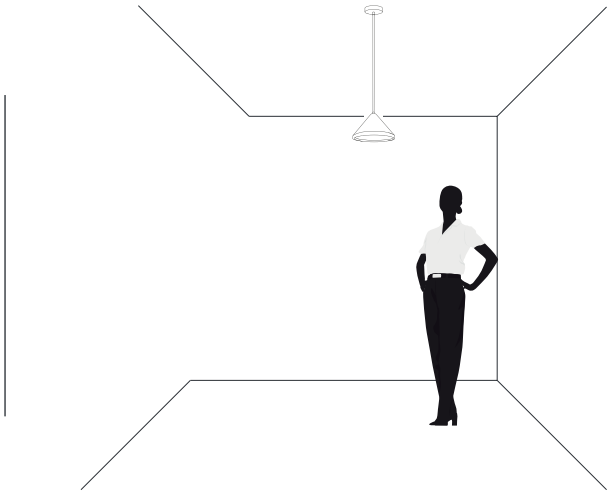

NOM IP 20 | 25 W MAX | 277 | E27 | 120°

ILUEUR7506CG [Acabado gris]
ILUEUR7506YW [Acabado blanco]

Ilumileds S.A. de C. V e Ingeniería electrodigital, audio, video, iluminación S.A de C.V. se reserva el derecho de modificar la información sin previo aviso y no se hace responsable por errores u omisiones en este documento.

iLumileds®

LÍNEA europea

THE ART OF LIGHTING

Elemento de iluminación suspendido en techo (incluye canope para sobreponer), incluye base E27 (no incluye lámpara).

MATERIAL DE CONSTRUCCIÓN:
Yeso acabado blanco / Concreto acabado gris (Dependiendo del modelo).

TIPO DE BASE:
E27 de hasta 25 W máximo.

ÁNGULO DE APERTURA:
120° (Puede variar dependiendo de la lámpara que se le instale).

GRADO DE PROTECCIÓN:
IP20 (Para uso en interiores).

TIPO DE INSTALACIÓN:
Suspendido (con canope de sobreponer en techo)

CARACTERÍSTICAS DE LA BASE E27 INCLUIDA:
277 V ~ 50/60Hz, 25 W (0.2 A) máx.

Ilumileds S.A. de C. V e Ingeniería electrodigital, audio, video, iluminación S.A de C.V. se reserva el derecho de modificar la información sin previo aviso y no se hace responsable por errores u omisiones en este documento.

THE ART OF LIGHTING

Ilumileds S.A. de C. V e Ingeniería electrodigital, audio, video, iluminación S.A de C.V. se reserva el derecho de modificar la información sin previo aviso y no se hace responsable por errores u omisiones en este documento.

"En decoración coloca siempre una pieza controvertida. Dará tema de conversación a tus invitados"
-Dorothy Draper-

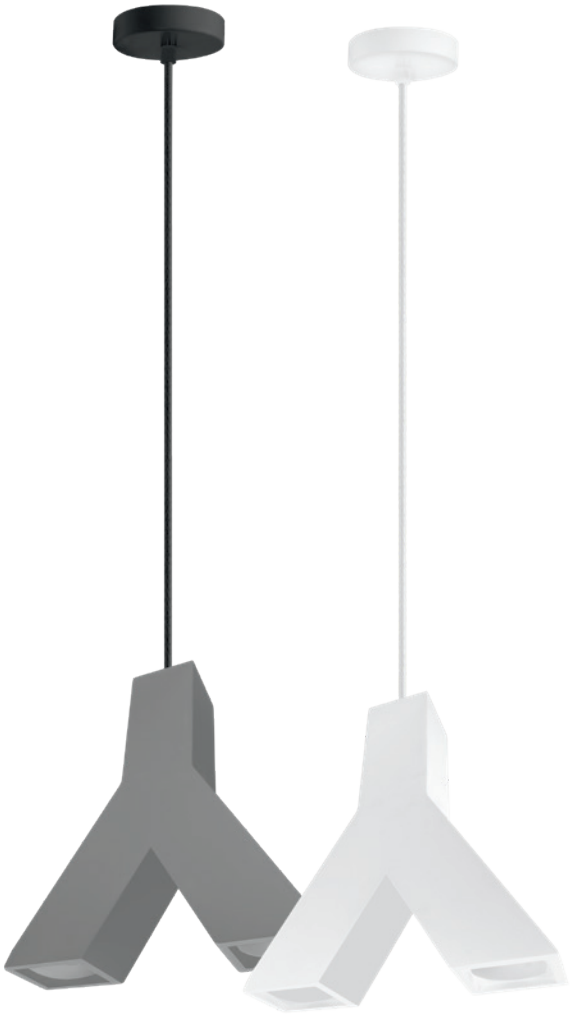

ajustable 0 - 150 cm

NOTA: No incluye lámpara GU10.

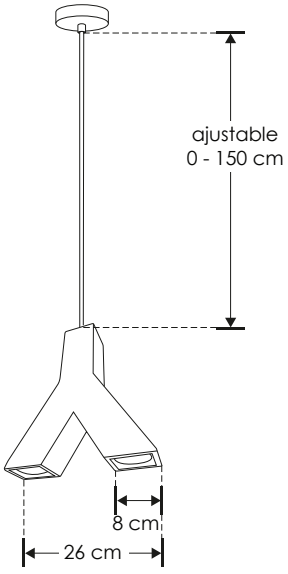

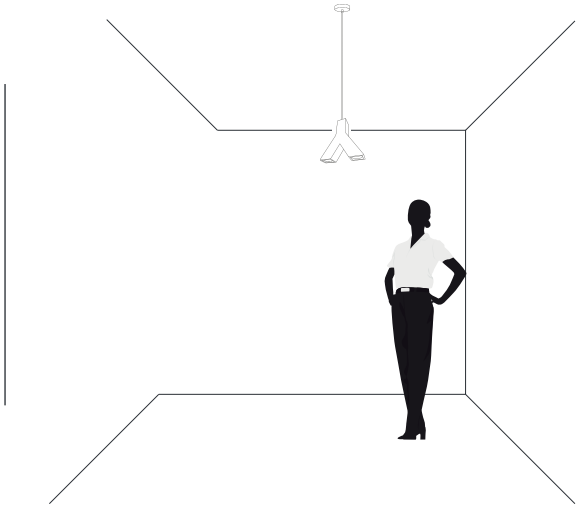

ILUEUR7508CG [Acabado gris]
ILUEUR7508YW [Acabado blanco]

NOM IP 20 50 W MAX 277 GU10 120°

Ilumileds S.A. de C. V e Ingeniería electrodigital, audio, video, iluminación S.A de C.V. se reserva el derecho de modificar la información sin previo aviso y no se hace responsable por errores u omisiones en este documento.

iLumileds®

LÍNEA europea

THE ART OF LIGHTING

Elemento de iluminación suspendido en techo (incluye canope para sobreponer), incluye dos bases GU10 (no incluye lámpara).

MATERIAL DE CONSTRUCCIÓN:
Yeso acabado blanco / Concreto acabado gris (Dependiendo del modelo).

TIPO DE BASE:
2 Bases GU10 de hasta 25 W máximo cada una.

ÁNGULO DE APERTURA:
120° (Puede variar dependiendo de la lámpara que se le instale).

GRADO DE PROTECCIÓN:
IP20 (Para uso en interiores).

TIPO DE INSTALACIÓN:
Suspendido (con canope de sobreponer en techo)

CARACTERÍSTICAS DE LA BASE GU10 INCLUIDA:
277 V ~ 50/60Hz, 50 W (0.50 A) máx.

Ilumileds S.A. de C. V e Ingeniería electrodigital, audio, video, iluminación S.A de C.V. se reserva el derecho de modificar la información sin previo aviso y no se hace responsable por errores u omisiones en este documento.

THE ART OF LIGHTING

"Cada material tiene sus características especificas que debemos comprender si queremos usarlos." -LUDWIN MIES VAN DER ROHE-

Ilumileds S.A. de C. V e Ingeniería electrodigital, audio, video, iluminación S.A de C.V. se reserva el derecho de modificar la información sin previo aviso y no se hace responsable por errores u omisiones en este documento.

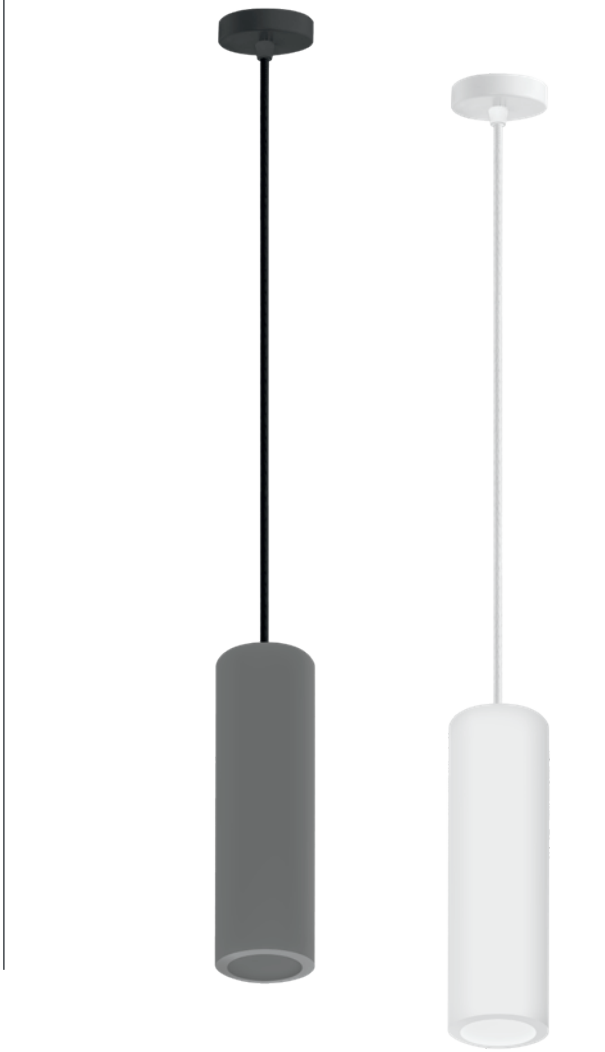

ajustable 0 - 150 cm

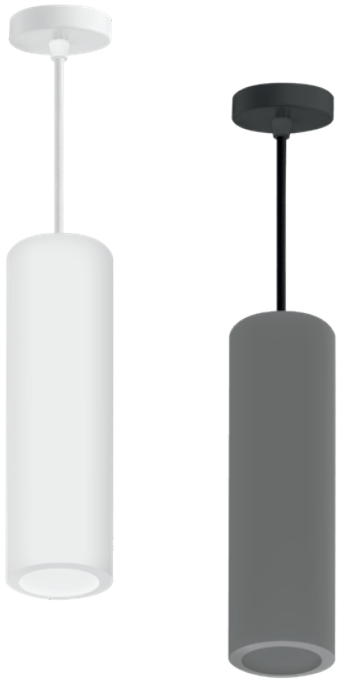

NOTA: No incluye lámpara GU10.

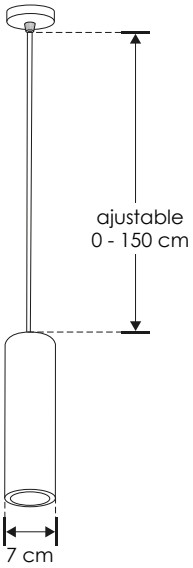

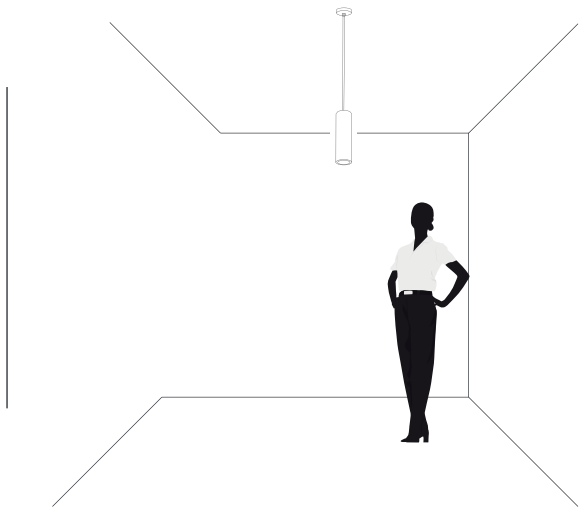

ILUEUR7513CG [Acabado gris]
ILUEUR7513YW [Acabado blanco]

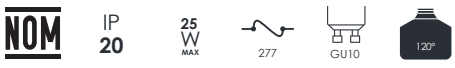

Ilumileds S.A. de C. V e Ingeniería electrodigital, audio, video, iluminación S.A de C.V. se reserva el derecho de modificar la información sin previo aviso y no se hace responsable por errores u omisiones en este documento.

iLumileds®

LÍNEA europea

THE ART OF LIGHTING

Elemento de iluminación suspendido en techo (incluye canope para sobreponer), incluye base GU10 (no incluye lámpara).

MATERIAL DE CONSTRUCCIÓN:
Yeso acabado blanco / Concreto acabado gris (Dependiendo del modelo).

TIPO DE BASE:
GU10 de hasta 25 W máximo.

ÁNGULO DE APERTURA:
120° (Puede variar dependiendo de la lámpara que se le instale).

GRADO DE PROTECCIÓN:
IP20 (Para uso en interiores).

TIPO DE INSTALACIÓN:
Suspendido (con canope de sobreponer en techo)

CARACTERÍSTICAS DE LA BASE GU10 INCLUIDA:
277 V ~ 50/60Hz, 25 W (0.2 A) máx.

Ilumileds S.A. de C. V e Ingeniería electrodigital, audio, video, iluminación S.A de C.V. se reserva el derecho de modificar la información sin previo aviso y no se hace responsable por errores u omisiones en este documento.

THE ART OF LIGHTING

Ilumileds S.A. de C. V e Ingeniería electrodigital, audio, video, iluminación S.A de C.V. se reserva el derecho de modificar la información sin previo aviso y no se hace responsable por errores u omisiones en este documento.

"El arte está ligado a lo que todavía no se crea." -Eduardo Chillida-

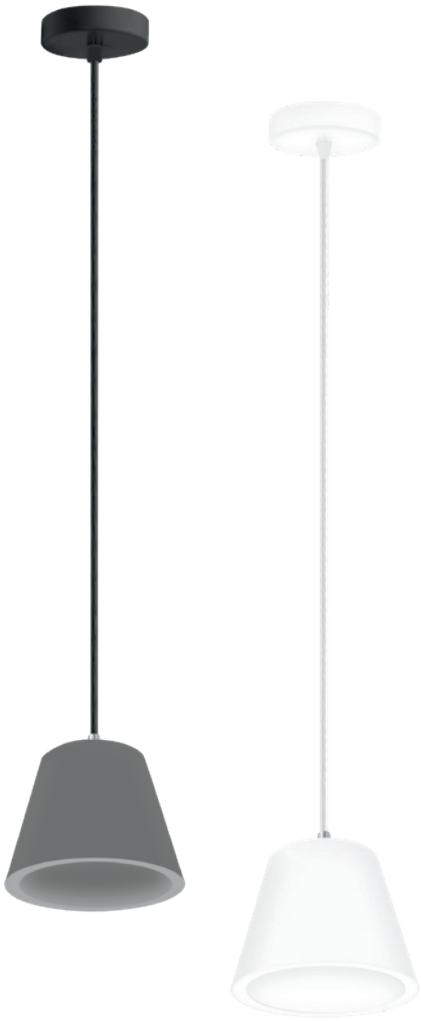

ajustable 0 - 150 cm

NOTA: Incluye lámpara modelo ILUGX535WWW.

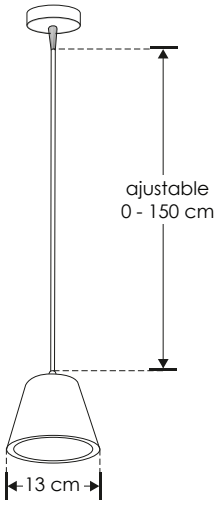

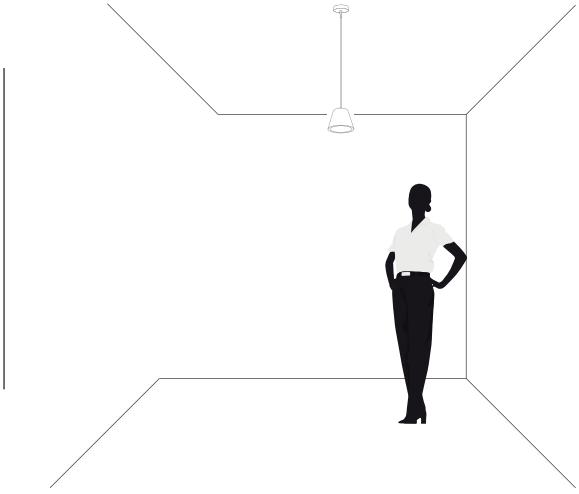

ILUEURGX7514CG [Acabado gris]
ILUEURGX7514YW [Acabado blanco]

NOM | IP 20 | 5 W | 110 ~ 220 | FL 385 lúmenes Blanco cálido | 3 000 K Blanco cálido | GX53 | 120°

Ilumileds S.A. de C. V e Ingeniería electrodigital, audio, video, iluminación S.A de C.V. se reserva el derecho de modificar la información sin previo aviso y no se hace responsable por errores u omisiones en este documento.

iLumileds®

LÍNEA europea

THE ART OF LIGHTING

Elemento de iluminación suspendido en techo Incluye lámpara modelo ILUGX535WWW con base GX53.

Características:

MATERIAL DE CONSTRUCCIÓN:
Yeso acabado blanco / Concreto acabado gris (Dependiendo del modelo).

TIPO DE INSTALACIÓN:
Suspendido.

TEMPERATURA DE COLOR CORRELACIONADA:
3 000 K (Blanco cálido).

Parámetros Técnicos:

VOLTAJE DE ALIMENTACIÓN:
110 – 220 V ~ 50/60 Hz (0.05 – 0.02 A).

POTENCIA:
5 W

GRADO DE PROTECCIÓN:
IP20 (Para uso en interiores).

TIPO DE BASE:
GX53

ÁNGULO DE APERTURA:
120°

FLUJO LUMINOSO:
385 lm

CRI 80

Ilumileds S.A. de C. V e Ingeniería electrodigital, audio, video, iluminación S.A de C.V. se reserva el derecho de modificar la información sin previo aviso y no se hace responsable por errores u omisiones en este documento.

"El objetivo del arte no es representar la apariencia externa de las cosas, sino su significado interior." -Aristóteles-

Ilumileds S.A. de C. V e Ingeniería electrodigital, audio, video, iluminación S.A de C.V. se reserva el derecho de modificar la información sin previo aviso y no se hace responsable por errores u omisiones en este documento.

Ilumileds S.A. de C. V e Ingeniería electrodigital, audio, video, iluminación S.A de C.V. se reserva el derecho de modificar la información sin previo aviso y no se hace responsable por errores u omisiones en este documento.

ajustable 0 - 140 cm

NOTA: No incluye lámpara E27.

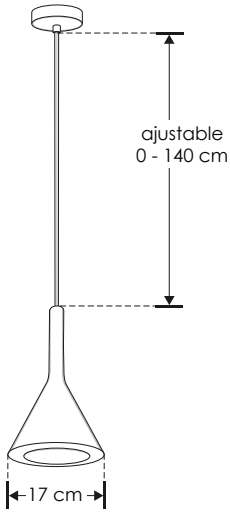

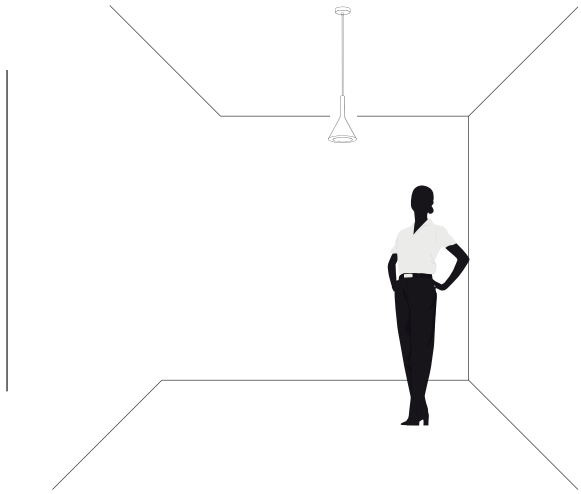

NOM IP 20 25 W MAX 277 E27 120°

ILUEUR7516CG [Acabado gris]

ILUEUR7516YW [Acabado blanco]

Ilumileds S.A. de C. V e Ingeniería electrodigital, audio, video, iluminación S.A de C.V. se reserva el derecho de modificar la información sin previo aviso y no se hace responsable por errores u omisiones en este documento.

iLumileds®

LÍNEA europea

THE ART OF LIGHTING

Elemento de iluminación suspendido en techo (incluye canope para sobreponer), incluye base E27 (no incluye lámpara).

MATERIAL DE CONSTRUCCIÓN:
Yeso acabado blanco / Concreto acabado gris (Dependiendo del modelo).

TIPO DE BASE:
E27 de hasta 25 W máximo.

ÁNGULO DE APERTURA:
120° (Puede variar dependiendo de la lámpara que se le instale).

GRADO DE PROTECCIÓN:
IP20 (Para uso en interiores).

TIPO DE INSTALACIÓN:
Suspendido (con canope de sobreponer en techo)

CARACTERÍSTICAS DE LA BASE E27 INCLUIDA:
277 V ~ 50/60Hz, 25 W (0.2 A) máx.

Ilumileds S.A. de C. V e Ingeniería electrodigital, audio, video, iluminación S.A de C.V. se reserva el derecho de modificar la información sin previo aviso y no se hace responsable por errores u omisiones en este documento.

THE ART OF LIGHTING

Ilumileds S.A. de C. V e Ingeniería electrodigital, audio, video, iluminación S.A de C.V. se reserva el derecho de modificar la información sin previo aviso y no se hace responsable por errores u omisiones en este documento.

"El arte deriva de un deseo de la persona para comunicarse con otro." -Edvard Munch-

ajustable 0 - 150 cm

NOTA: No incluye lámpara E27.

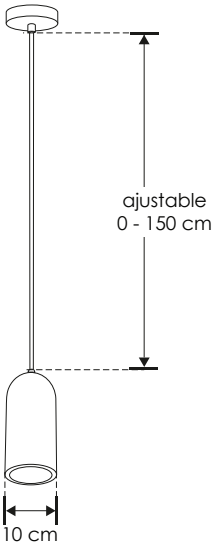

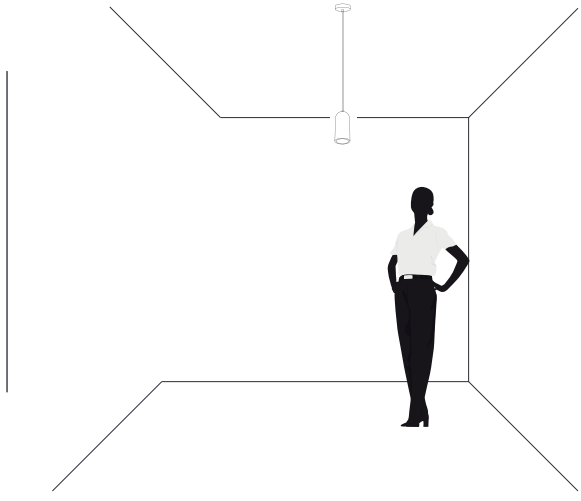

ILUEUR7524YW

Ilumileds S.A. de C. V e Ingeniería electrodigital, audio, video, iluminación S.A de C.V. se reserva el derecho de modificar la información sin previo aviso y no se hace responsable por errores u omisiones en este documento.

iLumileds®
LÍNEA europea
THE ART OF LIGHTING

Elemento de iluminación suspendido en techo (incluye canope para sobreponer), incluye base E27 (no incluye lámpara).

MATERIAL DE CONSTRUCCIÓN:
Yeso acabado blanco.

TIPO DE BASE:
E27 de hasta 25 W máximo.

ÁNGULO DE APERTURA:
120° (Puede variar dependiendo de la lámpara que se le instale).

GRADO DE PROTECCIÓN:
IP20 (Para uso en interiores).

TIPO DE INSTALACIÓN:
Suspendido (con canope de sobreponer en techo)

CARACTERÍSTICAS DE LA BASE E27 INCLUIDA:
277 V ~ 50/60Hz, 25 W (0.2 A) máx.

Ilumileds S.A. de C. V e Ingeniería electrodigital, audio, video, iluminación S.A de C.V. se reserva el derecho de modificar la información sin previo aviso y no se hace responsable por errores u omisiones en este documento.

THE ART OF LIGHTING

"Lo que no sea arte es falso." - Acción poética-

Ilumileds S.A. de C. V e Ingeniería electrodigital, audio, video, iluminación S.A de C.V. se reserva el derecho de modificar la información sin previo aviso y no se hace responsable por errores u omisiones en este documento.

ajustable 0 - 150 cm

NOTA: No incluye lámpara E27.

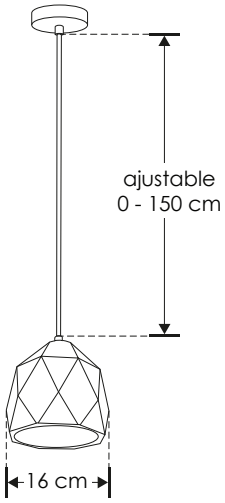

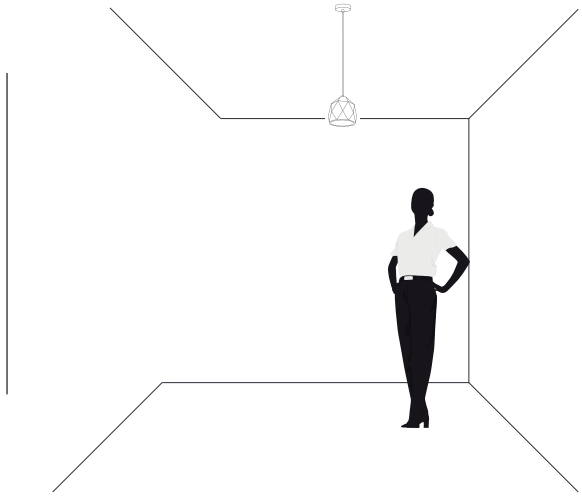

ILUEUR7527YW

NOM IP 20 25 W MAX 277 E27 120°

Ilumileds S.A. de C. V e Ingeniería electrodigital, audio, video, iluminación S.A de C.V. se reserva el derecho de modificar la información sin previo aviso y no se hace responsable por errores u omisiones en este documento.

iLumileds®
LÍNEA europea
THE ART OF LIGHTING

Elemento de iluminación suspendido en techo (incluye canope para sobreponer), incluye base E27 (no incluye lámpara).

MATERIAL DE CONSTRUCCIÓN:
Yeso acabado blanco.

TIPO DE BASE:
E27 de hasta 25 W máximo.

ÁNGULO DE APERTURA:
120° (Puede variar dependiendo de la lámpara que se le instale).

GRADO DE PROTECCIÓN:
IP20 (Para uso en interiores).

TIPO DE INSTALACIÓN:
Suspendido (con canope de sobreponer en techo)

CARACTERÍSTICAS DE LA BASE E27 INCLUIDA:
277 V ~ 50/60Hz, 25 W (0.2 A) máx.

Ilumileds S.A. de C. V e Ingeniería electrodigital, audio, video, iluminación S.A de C.V. se reserva el derecho de modificar la información sin previo aviso y no se hace responsable por errores u omisiones en este documento.

THE ART OF LIGHTING

Ilumileds S.A. de C. V e Ingeniería electrodigital, audio, video, iluminación S.A de C.V. se reserva el derecho de modificar la información sin previo aviso y no se hace responsable por errores u omisiones en este documento.

"Un arte que no se basa en el sentimiento, no es arte." - Paul Cézanne-

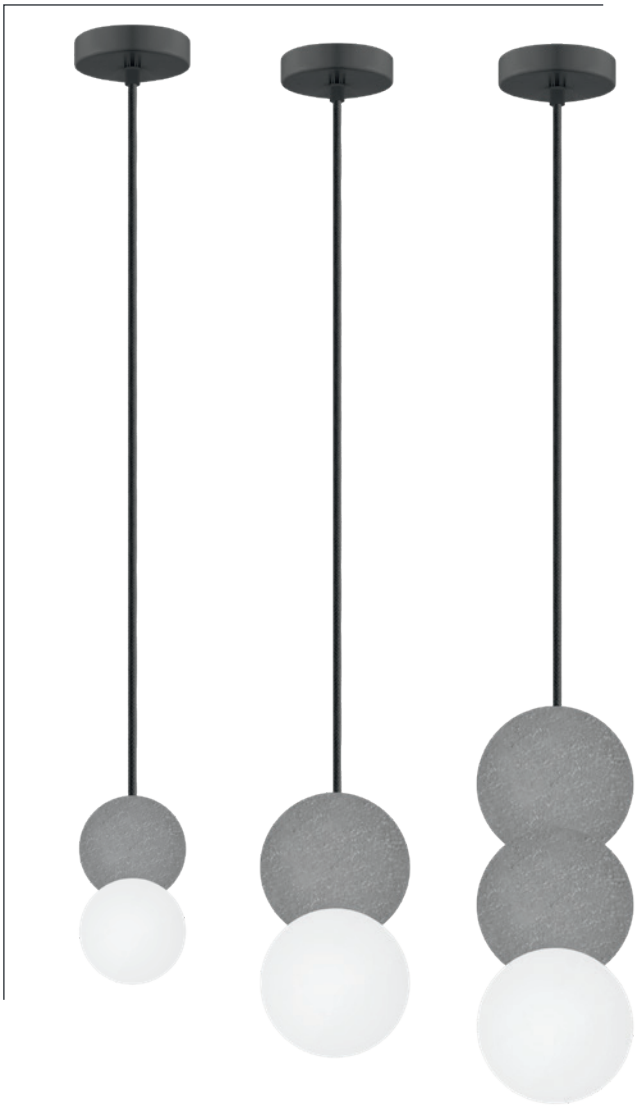

ajustable 0 - 150 cm
o
ajustable 0 - 120 cm

NOTA: No incluye lámpara G9.

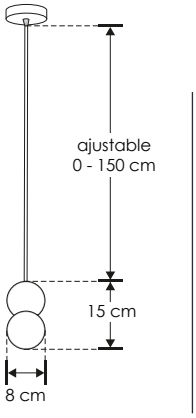

ILUEURESF08CMCG

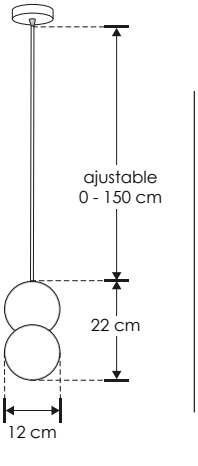

ILUEURESF12CMCG

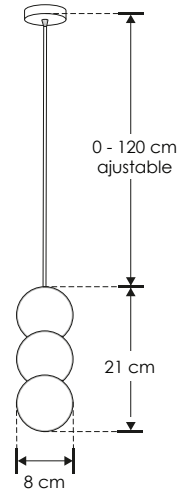

ILUEURESF21CMCG

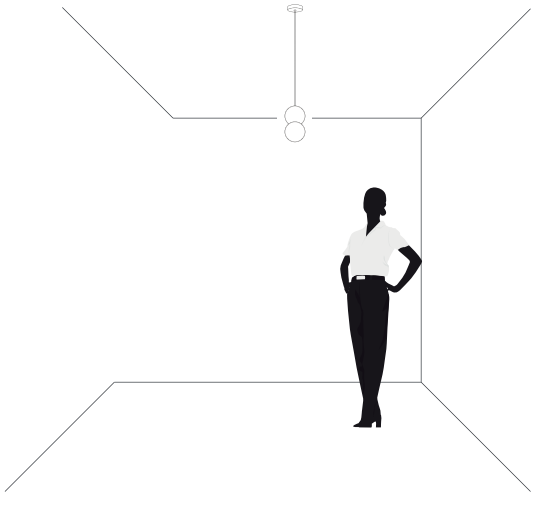

ILUEURESF08CMCG
ILUEURESF12CMCG
ILUEURESF21CMCG

NOM IP 20 | 15 W MAX | 277 | G9 | 120°

Ilumileds S.A. de C. V e Ingeniería electrodigital, audio, video, iluminación S.A de C.V. se reserva el derecho de modificar la información sin previo aviso y no se hace responsable por errores u omisiones en este documento.

iLumileds®
LÍNEA europea
THE ART OF LIGHTING

Elemento de iluminación suspendido en techo (incluye canope para sobreponer), incluye base G9 (no incluye lámpara).

MATERIAL DE CONSTRUCCIÓN:
Concreto acabado gris / esfera de cristal.

TIPO DE BASE:
Base G9 de hasta 15 W máximo.

ÁNGULO DE APERTURA:
120° (Puede variar dependiendo de la lámpara que se le instale).

GRADO DE PROTECCIÓN:
IP20 (Para uso en interiores).

TIPO DE INSTALACIÓN:
Suspendido (con canope de sobreponer en techo)

CARACTERÍSTICAS DE LA BASE G9 INCLUIDA:
277 V ~ 50/60Hz, 15 W (0.12 A) máx.

Ilumileds S.A. de C. V e Ingeniería electrodigital, audio, video, iluminación S.A de C.V. se reserva el derecho de modificar la información sin previo aviso y no se hace responsable por errores u omisiones en este documento.

THE ART OF LIGHTING

"La obra de arte que no tiene vida no es obra de arte." - Mathias Goeritz-

Ilumileds S.A. de C. V e Ingeniería electrodigital, audio, video, iluminación S.A de C.V. se reserva el derecho de modificar la información sin previo aviso y no se hace responsable por errores u omisiones en este documento.

THE ART OF LIGHTING

Ilumileds S.A. de C. V e Ingeniería electrodigital, audio, video, iluminación S.A de C.V. se reserva el derecho de modificar la información sin previo aviso y no se hace responsable por errores u omisiones en este documento.

"Ama el color. Toma riesgos. Sé curioso" - Kelly Wearstler-

ajustable 0 - 115 cm

ajustable 0 - 108 cm

NOTA: No incluye lámpara E14

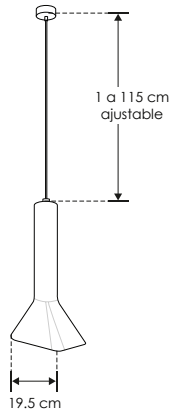

ILUCONCREE1402

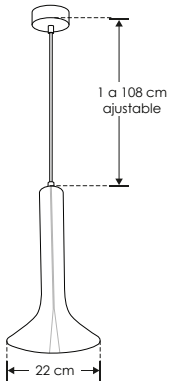

ILUCONCREE1403

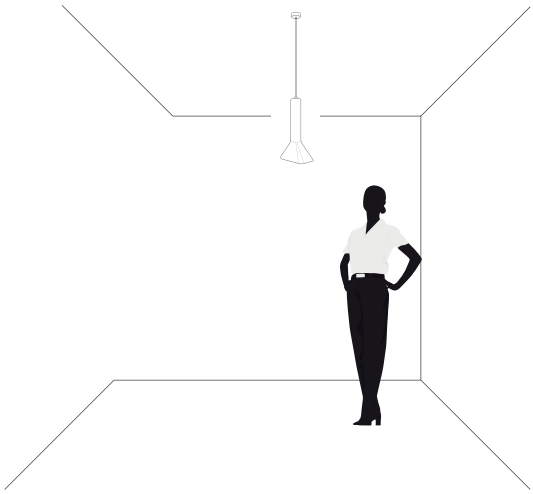

ILUCONCREE1402
ILUCONCREE1403

NOM IP 20 6 W MAX 277 E14 120°

Ilumileds S.A. de C. V e Ingeniería electrodigital, audio, video, iluminación S.A de C.V. se reserva el derecho de modificar la información sin previo aviso y no se hace responsable por errores u omisiones en este documento.

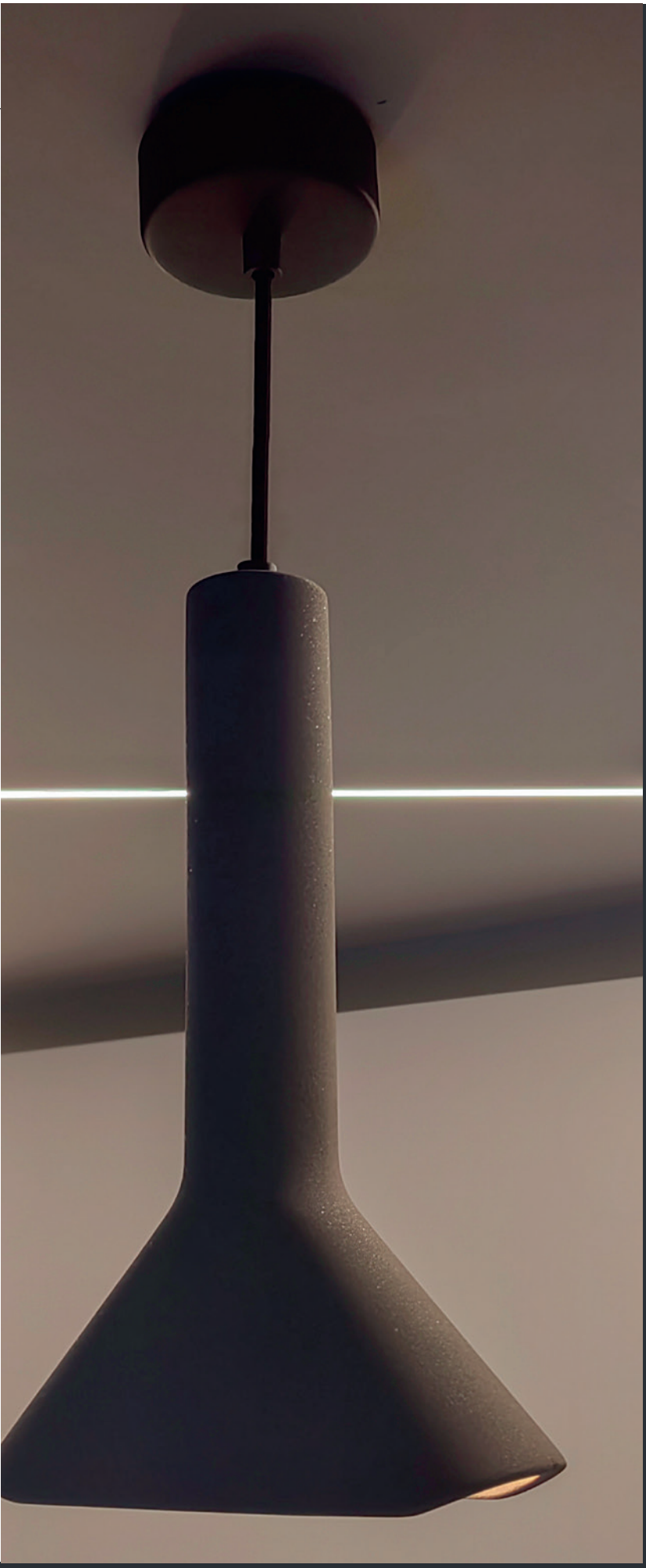

iLumileds®

LÍNEA europea

THE ART OF LIGHTING

Elemento de iluminación suspendido en techo, incluye base E14 (no incluye lámpara).

MATERIAL DE CONSTRUCCIÓN:
Concreto acabado gris.

TIPO DE BASE:
E14 de hasta 6 W máximo.

ÁNGULO DE APERTURA:
120°

GRADO DE PROTECCIÓN:
IP20 (Para uso en interiores).

TIPO DE INSTALACIÓN:
Suspendido

CARACTERÍSTICAS DE LA BASE E14 INCLUIDA:
277 V ~ 50/60Hz, 6 W (0.02 A) máx.

Ilumileds S.A. de C. V e Ingeniería electrodigital, audio, video, iluminación S.A de C.V. se reserva el derecho de modificar la información sin previo aviso y no se hace responsable por errores u omisiones en este documento.

THE ART OF LIGHTING

"Sentir lo invisible y ser capaz de crearlo, eso es arte." - Hans Hofmann-

Ilumileds S.A. de C. V e Ingeniería electrodigital, audio, video, iluminación S.A de C.V. se reserva el derecho de modificar la información sin previo aviso y no se hace responsable por errores u omisiones en este documento.

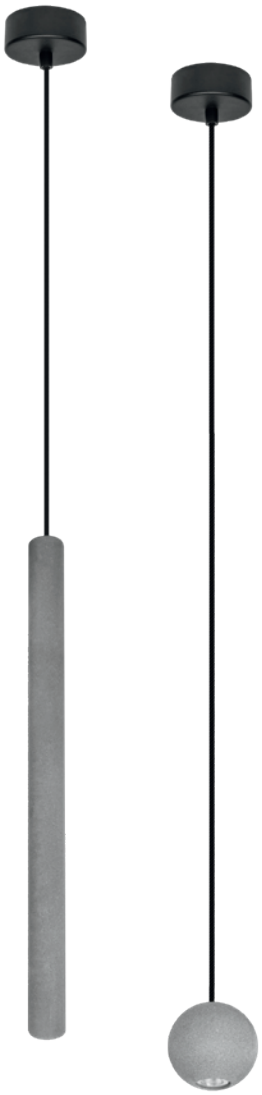

ajustable 1 - 85 cm

ajustable 1 - 138 cm

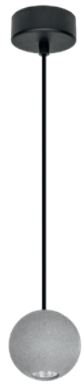

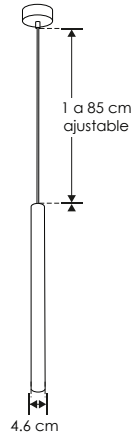

ILUCONCRE4.5W06

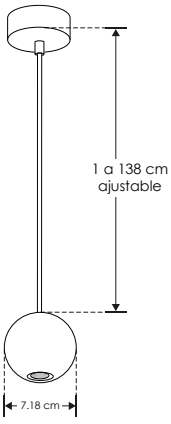

ILUCONCRE4.5W07

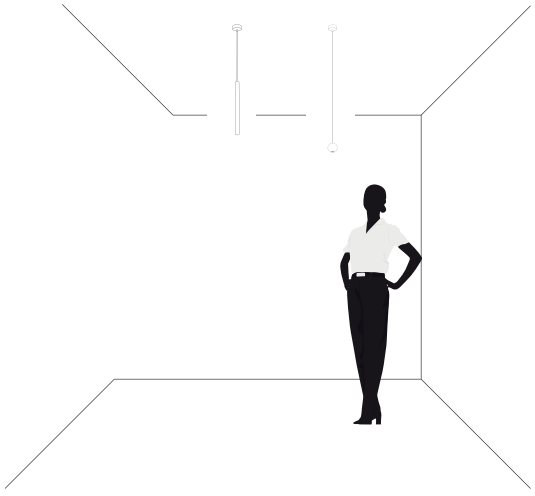

ILUCONCRE4.5W06
ILUCONCRE4.5W07

NOM IP 20 4.5 W 85-265 38°

Ilumileds S.A. de C. V e Ingeniería electrodigital, audio, video, iluminación S.A de C.V. se reserva el derecho de modificar la información sin previo aviso y no se hace responsable por errores u omisiones en este documento.

iLumileds®
LÍNEA europea
THE ART OF LIGHTING

Elemento de iluminación suspendido en techo.

Características:

MATERIAL DE CONSTRUCCIÓN:
Concreto acabado gris.

TIPO DE INSTALACIÓN:
Suspendido.

TEMPERATURA DE COLOR CORRELACIONADA:
3 000 K (Blanco cálido).

Parámetros Técnicos:

VOLTAJE DE ALIMENTACIÓN:
85-265 V ~ 50/60 Hz (0.05-0.02 A).

POTENCIA:
4.5 W

GRADO DE PROTECCIÓN:
IP20 (Para uso en interiores).

ÁNGULO DE APERTURA:
38°

FLUJO LUMINOSO:
360 lm

CRI 80

Ilumileds S.A. de C. V e Ingeniería electrodigital, audio, video, iluminación S.A de C.V. se reserva el derecho de modificar la información sin previo aviso y no se hace responsable por errores u omisiones en este documento.

THE ART OF LIGHTING

 Ilumileds S.A. de C. V e Ingeniería electrodigital, audio, video, iluminación S.A de C.V. se reserva el derecho de modificar la información sin previo aviso y no se hace responsable por errores u omisiones en este documento.

"Otros han visto lo que es, y preguntan por qué. Yo he visto lo que podría ser, y me he preguntado por qué no." -Pablo Picasso-

iLumileds®

LÍNEA europea

THE ART OF LIGHTING

"Minimalismo significa no tratar de mejorar la perfección. "
-Bryant McGill-

D. SUSPENDIDOS / ALUMINIO

iLumileds®

LÍNEA europea

THE ART OF LIGHTING

Luminario para suspender, incluye canope para sobreponer en techo.

Características

MATERIAL DE CONSTRUCCIÓN:
Canope de aluminio acabado negro mate, esfera de cristal ahumado negro.

TIPO DE INSTALACIÓN:
Suspendido (Con canope de sobreponer en techo).

TEMPERATURA DE COLOR CORRELACIONADA:
3 000 K (Blanco cálido).

Parámetros Técnicos:

VOLTAJE DE ALIMENTACIÓN:
85 - 265 V ~ 50/60 Hz (0.21 – 0.07 A).

POTENCIA:
18 W

GRADO DE PROTECCIÓN:
IP20 (Para uso en interiores).

TEMPERATURA DE OPERACIÓN:
-20°C a 60°C

ÁNGULO DE APERTURA:
360° (Efecto de salida de luz omnidireccional).

FLUJO LUMINOSO:
900 lm

CRI 90

Ilumileds S.A. de C. V e Ingeniería electrodigital, audio, video, iluminación S.A de C.V. se reserva el derecho de modificar la información sin previo aviso y no se hace responsable por errores u omisiones en este documento.

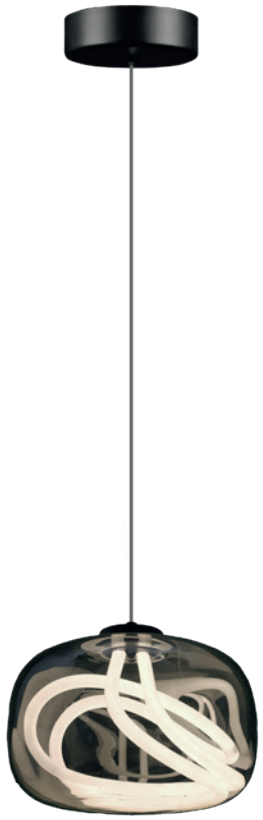

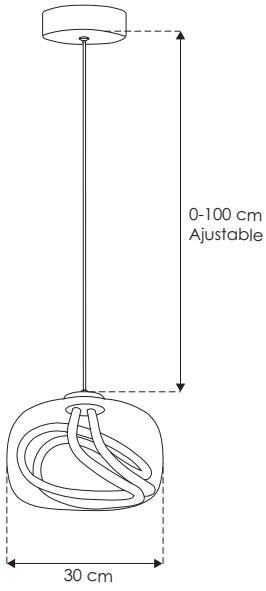

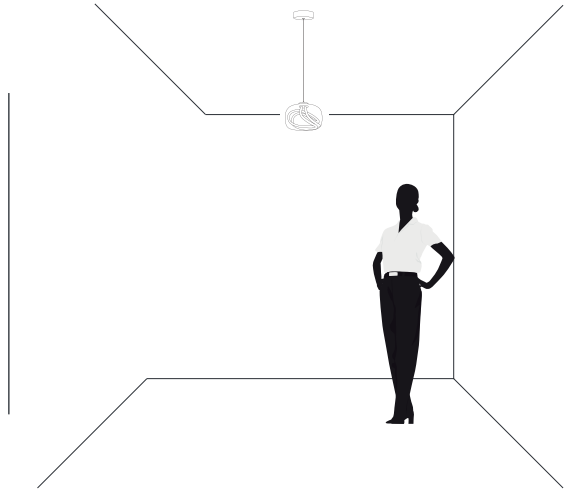

NOM IP 20 | 18 W | 85 - 265 | FL 900 lúmenes Blanco cálido | 3 000 K Blanco cálido | 360°

ILUNEOGLASS18WWW

Ilumileds S.A. de C. V e Ingeniería electrodigital, audio, video, iluminación S.A de C.V. se reserva el derecho de modificar la información sin previo aviso y no se hace responsable por errores u omisiones en este documento.

Ilumileds S.A. de C. V e Ingeniería electrodigital, audio, video, iluminación S.A de C.V. se reserva el derecho de modificar la información sin previo aviso y no se hace responsable por errores u omisiones en este documento.

THE ART OF LIGHTING

"Todo gran arquitecto es necesariamente un gran poeta. Debe ser un interprete original de su tiempo, sus días, su edad." - Frank Lloyd Wright -

"El conocimiento nos hace libres, el arte nos hace libres." -Ursula K. Le Guin-

Ilumileds S.A. de C. V e Ingeniería electrodigital, audio, video, iluminación S.A de C.V. se reserva el derecho de modificar la información sin previo aviso y no se hace responsable por errores u omisiones en este documento.

Ilumileds S.A. de C. V e Ingeniería electrodigital, audio, video, iluminación S.A de C.V. se reserva el derecho de modificar la información sin previo aviso y no se hace responsable por errores u omisiones en este documento.

iLumileds®

LÍNEA europea

THE ART OF LIGHTING

Luminario de LED, suspendido para sobreponer en techo.

Características

MATERIAL DE CONSTRUCCIÓN:
Aluminio acabado negro.

TIPO DE INSTALACIÓN:
Suspendido (De sobreponer en techo, incluye canope).

TEMPERATURA DE COLOR CORRELACIONADA:
3 000 K (Blanco cálido).

Parámetros Técnicos:

VOLTAJE DE ALIMENTACIÓN:
85 - 265 V ~ 50/60 Hz (0.21 – 0.07 A).

POTENCIA:
18 W

GRADO DE PROTECCIÓN:
IP20 (Para uso en interiores).

TEMPERATURA DE OPERACIÓN:
-20°C a 40°C

ÁNGULO DE APERTURA:
120°

FLUJO LUMINOSO:
700 lm

CRI 90

Ilumileds S.A. de C. V e Ingeniería electrodigital, audio, video, iluminación S.A de C.V. se reserva el derecho de modificar la información sin previo aviso y no se hace responsable por errores u omisiones en este documento.

ajustable 0 - 90 cm

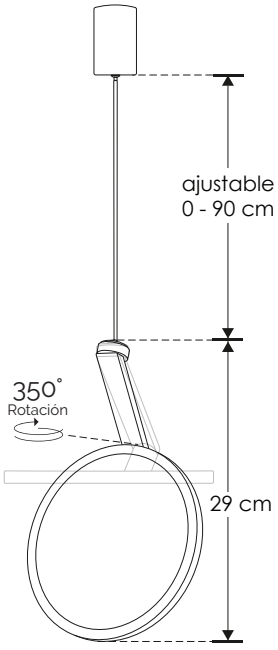

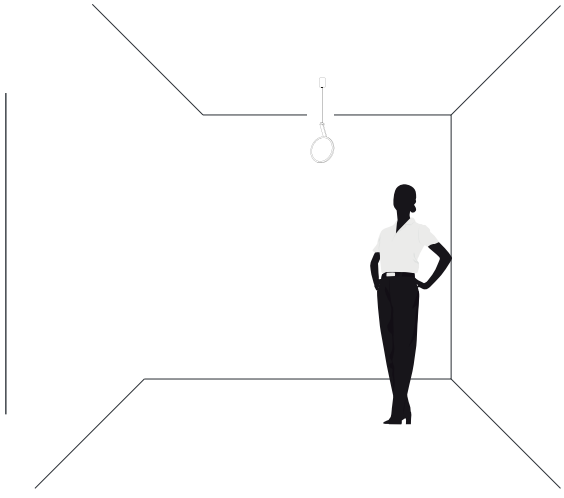

NOM IP 20 | 18 W | 85 - 265 | FL 700 lúmenes Blanco cálido | 3 000 K Blanco cálido | 120°

ILUMZ13B18WWWB

Ilumileds S.A. de C. V e Ingeniería electrodigital, audio, video, iluminación S.A de C.V. se reserva el derecho de modificar la información sin previo aviso y no se hace responsable por errores u omisiones en este documento.

THE ART OF LIGHTING

"Las tendencias desaparecen, el estilo es eterno." -Saint Laurent-

"La alegría simple de tomar una idea en tus propias manos y darle la forma apropiada es emocionante." - George Nelson -

Ilumileds S.A. de C. V e Ingeniería electrodigital, audio, video, iluminación S.A de C.V. se reserva el derecho de modificar la información sin previo aviso y no se hace responsable por errores u omisiones en este documento.

iLumileds®

LÍNEA europea

THE ART OF LIGHTING

Luminario circular para suspender en techo.

Características

MATERIAL DE CONSTRUCCIÓN:
Aluminio acabado negro.

TIPO DE INSTALACIÓN:
Suspendido.

TEMPERATURA DE COLOR CORRELACIONADA:
3 000 K (Blanco cálido).

Parámetros Técnicos:

VOLTAJE DE ALIMENTACIÓN:
85 - 265 V ~ 50/60 Hz (0.14 – 0.05 A).

POTENCIA:
12 W

GRADO DE PROTECCIÓN:
IP20 (Para uso en interiores).

TEMPERATURA DE OPERACIÓN:
-20°C a 40°C

ÁNGULO DE APERTURA:
120°

FLUJO LUMINOSO:
720 lm

CRI 90

Ilumileds S.A. de C. V e Ingeniería electrodigital, audio, video, iluminación S.A de C.V. se reserva el derecho de modificar la información sin previo aviso y no se hace responsable por errores u omisiones en este documento.

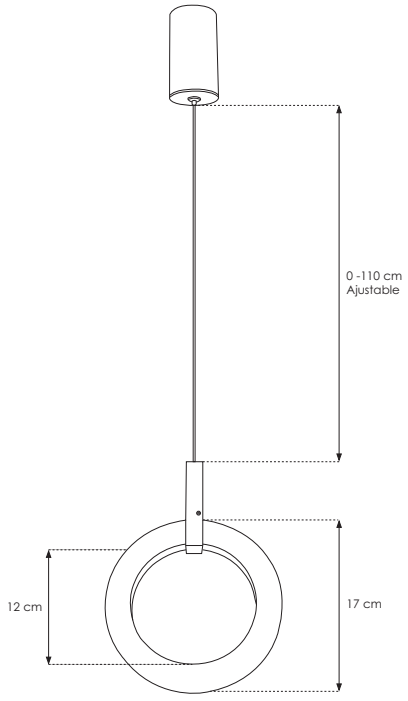

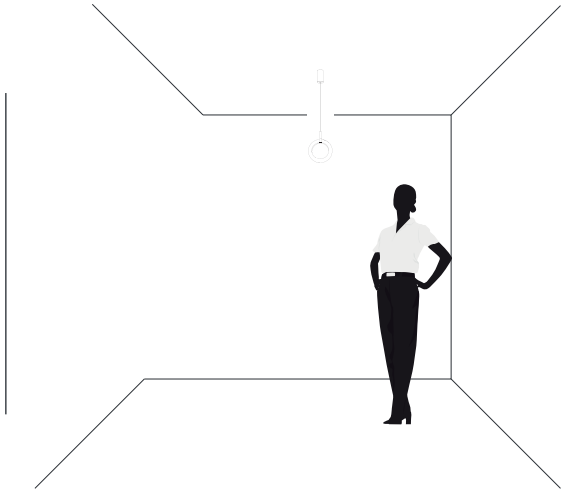

ILUP026S12WWWB

NOM | IP 20 | 12 W | 85 - 265 | FL 720 lúmenes Blanco cálido | 3 000 K Blanco cálido | 120°

Ilumileds S.A. de C. V e Ingeniería electrodigital, audio, video, iluminación S.A de C.V. se reserva el derecho de modificar la información sin previo aviso y no se hace responsable por errores u omisiones en este documento.

Ilumileds S.A. de C. V e Ingeniería electrodigital, audio, video, iluminación S.A de C.V. se reserva el derecho de modificar la información sin previo aviso y no se hace responsable por errores u omisiones en este documento.

"Los detalles no son solo detalles, ellos hacen el diseño." -CHARLES EAMES-

Ilumileds S.A. de C. V e Ingeniería electrodigital, audio, video, iluminación S.A de C.V. se reserva el derecho de modificar la información sin previo aviso y no se hace responsable por errores u omisiones en este documento.

"Descubrí que podía decir las cosas con color y formas, cosas que no podía decir de otra manera porque no encontraba las palabras.." -Georgia O'Keeffe-

Ilumileds S.A. de C. V e Ingeniería electrodigital, audio, video, iluminación S.A de C.V. se reserva el derecho de modificar la información sin previo aviso y no se hace responsable por errores u omisiones en este documento.

iLumileds®

LÍNEA europea

THE ART OF LIGHTING

Luminario circular para suspender en techo (incluye canope para sobreponer).

Características

MATERIAL DE CONSTRUCCIÓN:
Aluminio acabado negro.

TIPO DE INSTALACIÓN:
Suspendido.

TEMPERATURA DE COLOR CORRELACIONADA:
3 000 K (Blanco cálido).

Parámetros Técnicos:

VOLTAJE DE ALIMENTACIÓN:
85 - 265 V ~ 50/60 Hz (0.14 – 0.05 A).

POTENCIA:
12 W

GRADO DE PROTECCIÓN:
IP20 (Para uso en interiores).

TEMPERATURA DE OPERACIÓN:
-20°C a 40°C

ÁNGULO DE APERTURA:
120° (Doble salida de luz).

FLUJO LUMINOSO:
720 lm

CRI 90

Ilumileds S.A. de C. V e Ingeniería electrodigital, audio, video, iluminación S.A de C.V. se reserva el derecho de modificar la información sin previo aviso y no se hace responsable por errores u omisiones en este documento.

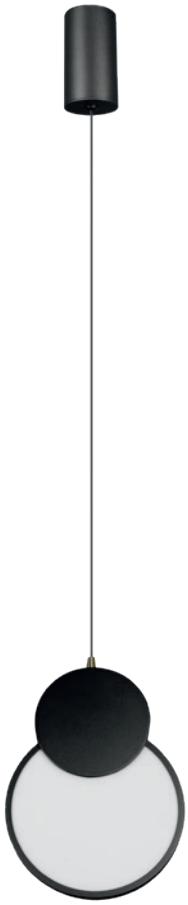

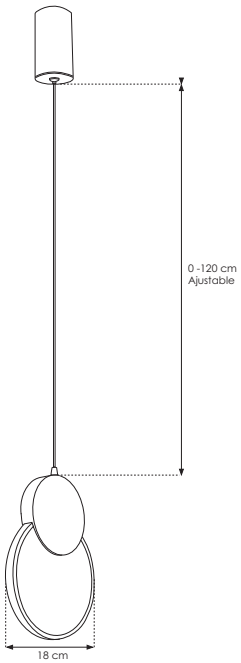

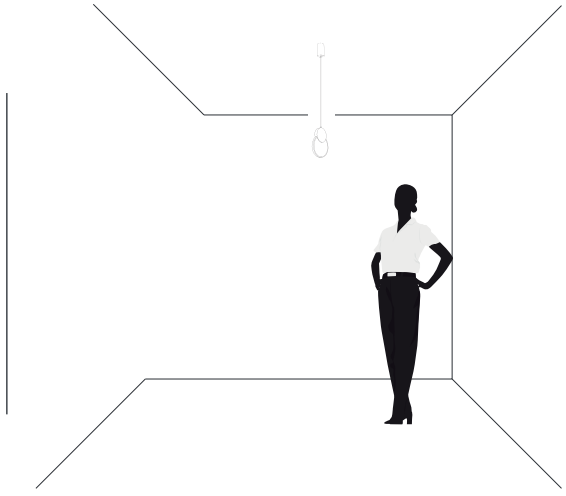

NOM IP 20 | 12 W | 85 - 265 | FL 720 lúmenes Blanco cálido | 3 000 K Blanco cálido | 120°

ILUP355S12WWWB

Ilumileds S.A. de C. V e Ingeniería electrodigital, audio, video, iluminación S.A de C.V. se reserva el derecho de modificar la información sin previo aviso y no se hace responsable por errores u omisiones en este documento.

Ilumileds S.A. de C. V e Ingeniería electrodigital, audio, video, iluminación S.A de C.V. se reserva el derecho de modificar la información sin previo aviso y no se hace responsable por errores u omisiones en este documento.

"Lo funcional es mejor que lo bello, porque lo que funciona bien permanece en el tiempo.." -Ray Eames-

Ilumileds S.A. de C. V e Ingeniería electrodigital, audio, video, iluminación S.A de C.V. se reserva el derecho de modificar la información sin previo aviso y no se hace responsable por errores u omisiones en este documento.

"Para crear, uno debe antes cuestionarlo todo."
-Eileen Gray-

Ilumileds S.A. de C. V e Ingeniería electrodigital, audio, video, iluminación S.A de C.V. se reserva el derecho de modificar la información sin previo aviso y no se hace responsable por errores u omisiones en este documento.

iLumileds®
LÍNEA europea
THE ART OF LIGHTING

Luminario esférico para suspender en techo (incluye canope para sobreponer).

Características

MATERIAL DE CONSTRUCCIÓN:
Aluminio acabado negro, cristal difuso y cristal acabado negro brillante.

TIPO DE INSTALACIÓN:
Suspendido.

TEMPERATURA DE COLOR CORRELACIONADA:
3 000 K (Blanco cálido).

Parámetros Técnicos:

VOLTAJE DE ALIMENTACIÓN:
85 - 265 V ~ 50/60 Hz (0.14 – 0.05 A).

POTENCIA:
12 W

GRADO DE PROTECCIÓN:
IP20 (Para uso en interiores).

TEMPERATURA DE OPERACIÓN:
-20°C a 40°C

ÁNGULO DE APERTURA:
360°

FLUJO LUMINOSO:
720 lm

CRI 90

Ilumileds S.A. de C. V e Ingeniería electrodigital, audio, video, iluminación S.A de C.V. se reserva el derecho de modificar la información sin previo aviso y no se hace responsable por errores u omisiones en este documento.

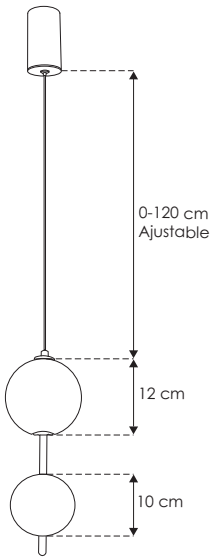

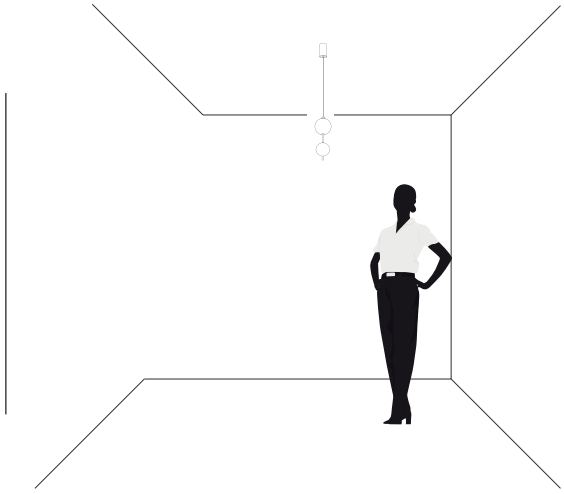

NOM IP 20 | 12 W | 85 - 265 | FL 720 lúmenes Blanco cálido | 3 000 K Blanco cálido | 360°

ILUP036S12WWWB

Ilumileds S.A. de C. V e Ingeniería electrodigital, audio, video, iluminación S.A de C.V. se reserva el derecho de modificar la información sin previo aviso y no se hace responsable por errores u omisiones en este documento.

Ilumileds S.A. de C. V e Ingeniería electrodigital, audio, video, iluminación S.A de C.V. se reserva el derecho de modificar la información sin previo aviso y no se hace responsable por errores u omisiones en este documento.

THE ART OF LIGHTING

"Ya no basta con satisfacer a las personas; Ahora hay que dejarlas encantadas." -PHILIP KOTLER-

"La Luz es el primer elemento del diseño, sin ella no hay color, forma o textura." -THOMAS E. FARIN-

Ilumileds S.A. de C. V e Ingeniería electrodigital, audio, video, iluminación S.A de C.V. se reserva el derecho de modificar la información sin previo aviso y no se hace responsable por errores u omisiones en este documento.

Ilumileds S.A. de C. V e Ingeniería electrodigital, audio, video, iluminación S.A de C.V. se reserva el derecho de modificar la información sin previo aviso y no se hace responsable por errores u omisiones en este documento.

iLumileds®

LÍNEA europea

THE ART OF LIGHTING

Luminario de LED, suspendido para sobreponer en techo.

Características

MATERIAL DE CONSTRUCCIÓN:
Aluminio acabado dorado.

TIPO DE INSTALACIÓN:
Suspendido (De sobreponer en techo, incluye canope).

TEMPERATURA DE COLOR CORRELACIONADA:
3 000 K (Blanco cálido).

Parámetros Técnicos:

VOLTAJE DE ALIMENTACIÓN:
100 - 265 V ~ 50/60 Hz (0.07 – 0.03 A).

POTENCIA:
7 W

GRADO DE PROTECCIÓN:
IP20 (Para uso en interiores).

TEMPERATURA DE OPERACIÓN:
-20°C a 40°C

ÁNGULO DE APERTURA:
120°

FLUJO LUMINOSO:
420 lm

CRI 90

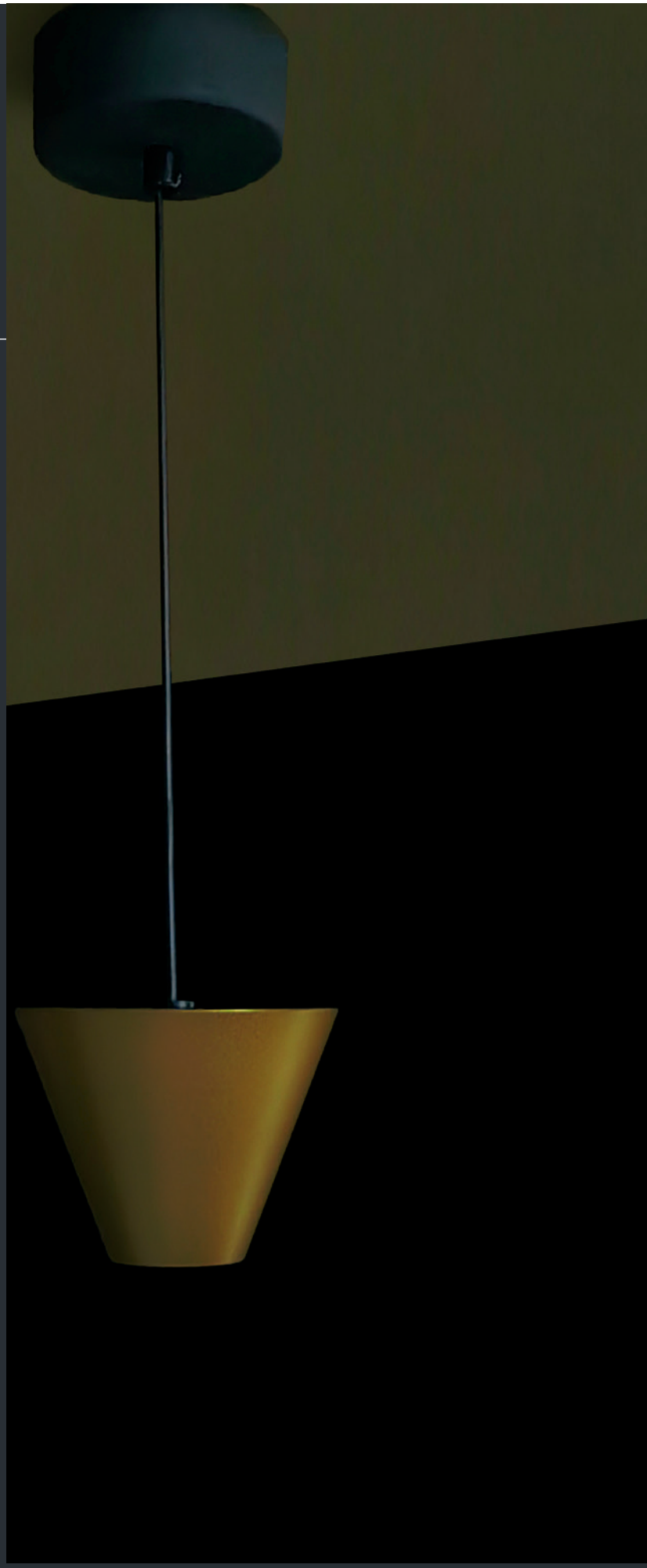

Ilumileds S.A. de C. V e Ingeniería electrodigital, audio, video, iluminación S.A de C.V. se reserva el derecho de modificar la información sin previo aviso y no se hace responsable por errores u omisiones en este documento.

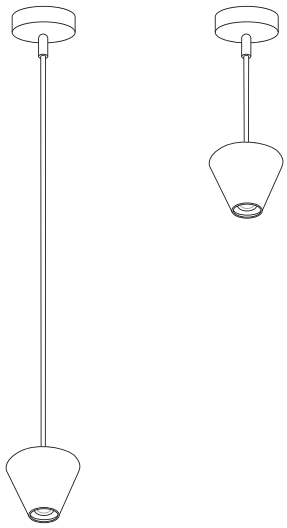

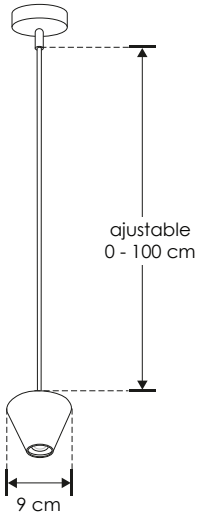

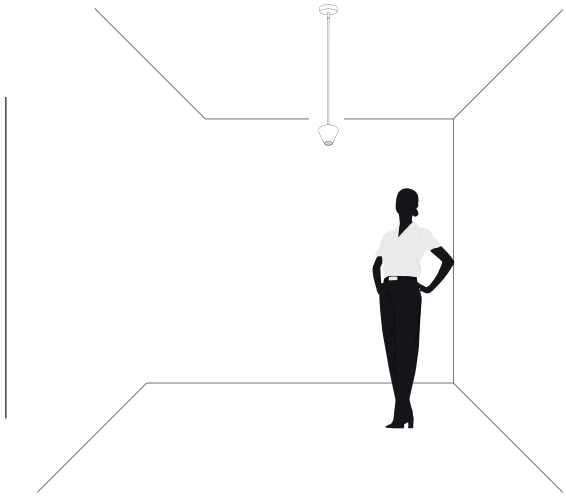

NOM IP 20 | 7 W | 100-265 | FL 420 lúmenes Blanco cálido | 3 000 K Blanco cálido | 120°

ILUEUR41WWG

Ilumileds S.A. de C. V e Ingeniería electrodigital, audio, video, iluminación S.A de C.V. se reserva el derecho de modificar la información sin previo aviso y no se hace responsable por errores u omisiones en este documento.

THE ART OF LIGHTING

Ilumileds S.A. de C. V e Ingeniería electrodigital, audio, video, iluminación S.A de C.V. se reserva el derecho de modificar la información sin previo aviso y no se hace responsable por errores u omisiones en este documento.

"Si una obra es intensa, válida y tiene una idea potente hará que las imperfecciones queden en un segundo plano." -Alberto Campo Baeza-

iLumileds®

LÍNEA europea

THE ART OF LIGHTING

Luminario de LED, suspendido para sobreponer en techo.

Características

MATERIAL DE CONSTRUCCIÓN:
Aluminio acabado negro.

TIPO DE INSTALACIÓN:
Suspendido (De sobreponer en techo, incluye canope).

TEMPERATURA DE COLOR CORRELACIONADA:
3 000 K (Blanco cálido).

Parámetros Técnicos:

VOLTAJE DE ALIMENTACIÓN:
100 - 265 V ~ 50/60 Hz (0.07 – 0.03 A).

POTENCIA:
7 W

GRADO DE PROTECCIÓN:
IP20 (Para uso en interiores).

TEMPERATURA DE OPERACIÓN:
-20°C a 40°C

ÁNGULO DE APERTURA:
18°

FLUJO LUMINOSO:
420 lm

CRI 90

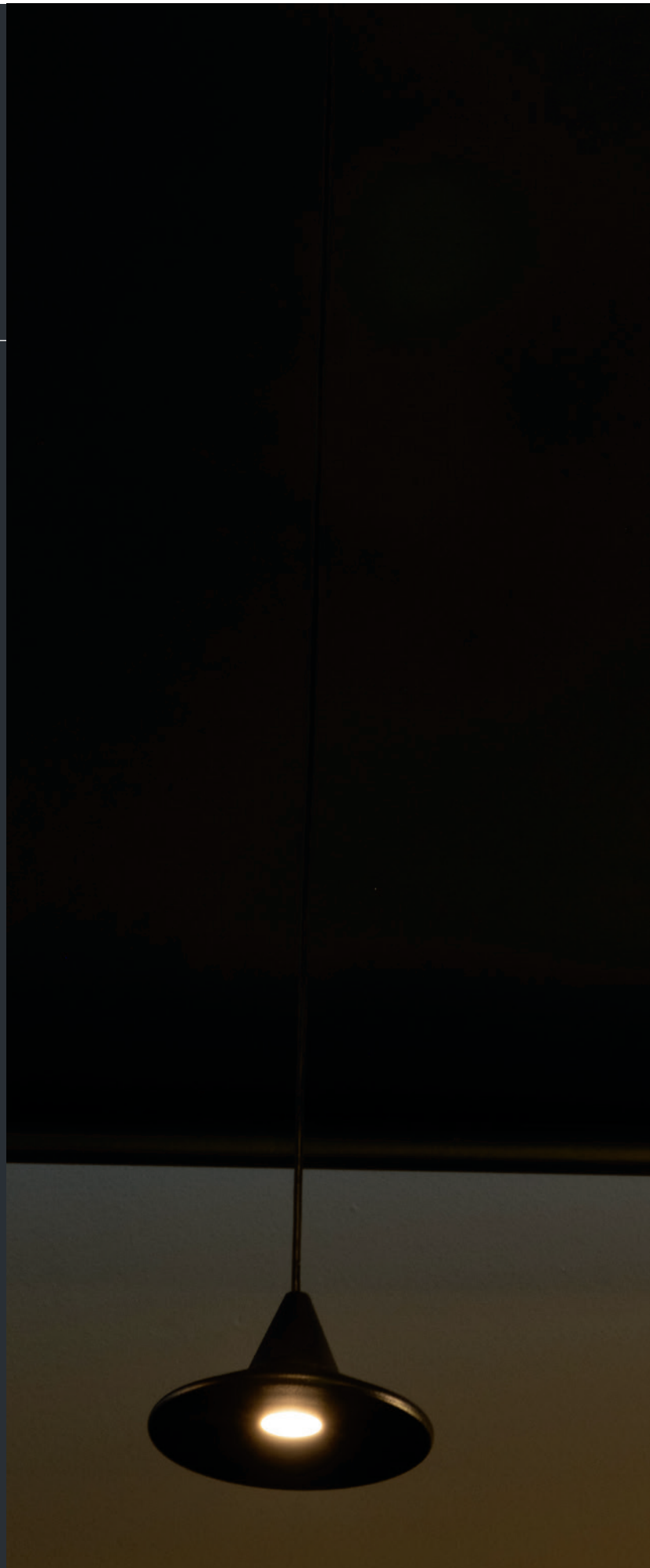

Ilumileds S.A. de C. V e Ingeniería electrodigital, audio, video, iluminación S.A de C.V. se reserva el derecho de modificar la información sin previo aviso y no se hace responsable por errores u omisiones en este documento.

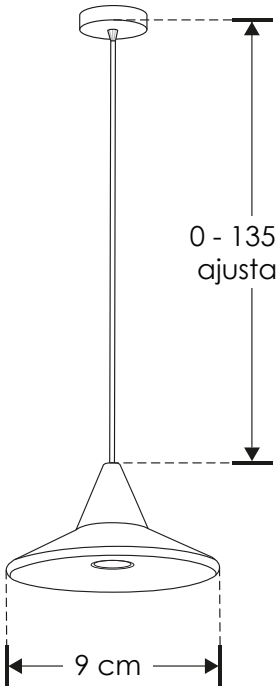

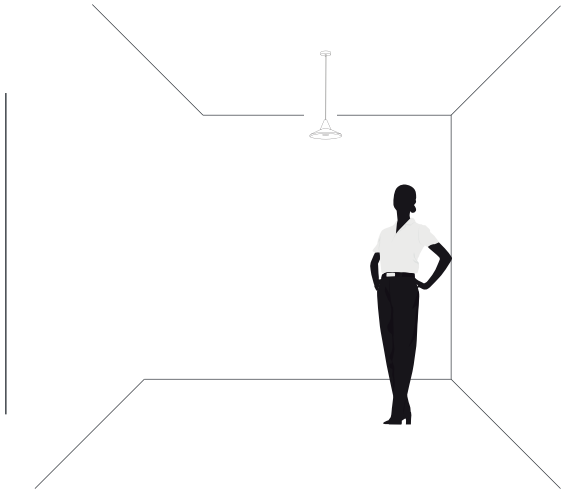

NOM IP 20 | 7 W | 100 - 265 | FL 420 Lúmenes Blanco cálido | 3 000 K Blanco cálido | 18°

ILUEUR200287WWWB

Ilumileds S.A. de C. V e Ingeniería electrodigital, audio, video, iluminación S.A de C.V. se reserva el derecho de modificar la información sin previo aviso y no se hace responsable por errores u omisiones en este documento.

"El arte consiste en reconfigurar la vida, pero no crea ni causa vida." -
Stanley Kubrick-

Ilumileds S.A. de C. V e Ingeniería electrodigital, audio, video, iluminación S.A de C.V. se reserva el derecho de modificar la información sin previo aviso y no se hace responsable por errores u omisiones en este documento.

Ilumileds S.A. de C. V e Ingeniería electrodigital, audio, video, iluminación S.A de C.V. se reserva el derecho de modificar la información sin previo aviso y no se hace responsable por errores u omisiones en este documento.

THE ART OF LIGHTING

"Todo es diseño, y la calidad del diseño afecta la calidad de nuestras vidas"
-Norman Foster-

iLumileds®
LÍNEA europea
THE ART OF LIGHTING

Luminario de LED para suspender en techo

Características

MATERIAL DE CONSTRUCCIÓN:
Aluminio acabado negro o dorado (dependiendo del modelo).

TIPO DE INSTALACIÓN:
Suspendido (De sobreponer en techo, incluye canope).

TEMPERATURA DE COLOR CORRELACIONADA:
3 000 K (Blanco cálido).

Parámetros Técnicos:

VOLTAJE DE ALIMENTACIÓN:
100 - 265 V ~ 50/60 Hz (0.07 – 0.03 A).

POTENCIA:
7 W

GRADO DE PROTECCIÓN:
IP20 (Para uso en interiores).

TEMPERATURA DE OPERACIÓN:
-20°C a 40°C

ÁNGULO DE APERTURA:
120°

FLUJO LUMINOSO:
420 lm

CRI 90

Ilumileds S.A. de C. V e Ingeniería electrodigital, audio, video, iluminación S.A de C.V. se reserva el derecho de modificar la información sin previo aviso y no se hace responsable por errores u omisiones en este documento.

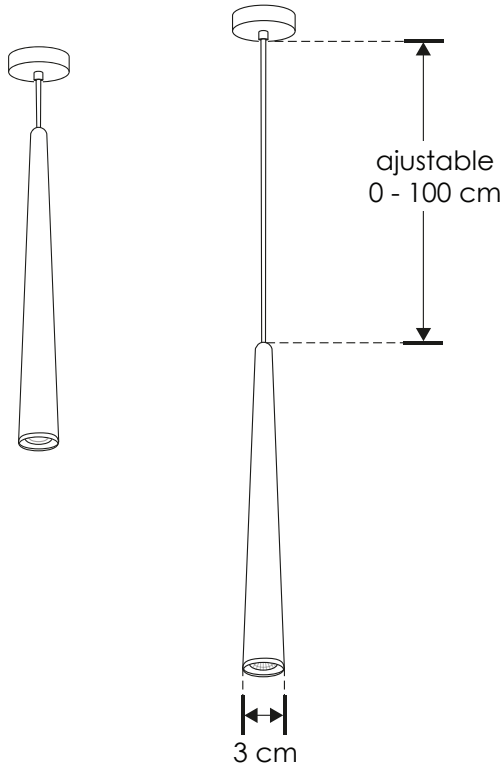

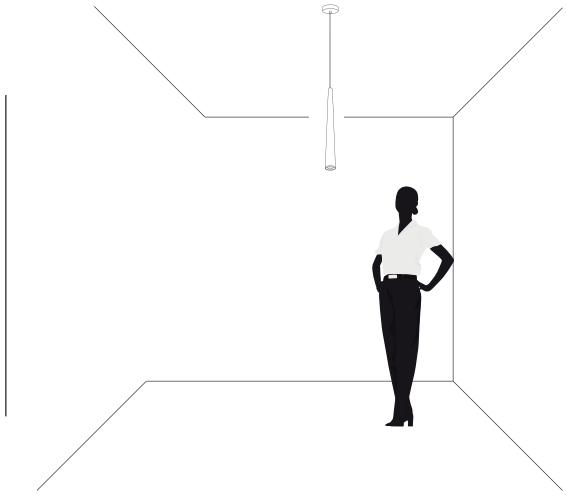

ILUEUR42WWB [Acabado negro]
ILUEUR42WWG [Acabado dorado]

NOM | IP 20 | 7 W | 100-265 | FL 420 lúmenes Blanco cálido | 3 000 K Blanco cálido | 120°

Ilumileds S.A. de C. V e Ingeniería electrodigital, audio, video, iluminación S.A de C.V. se reserva el derecho de modificar la información sin previo aviso y no se hace responsable por errores u omisiones en este documento.

THE ART OF LIGHTING

"En arte, pienso, solo se puede ser hoy de vanguardia. " -Oscar Masotta-

Ilumileds S.A. de C. V e Ingeniería electrodigital, audio, video, iluminación S.A de C.V. se reserva el derecho de modificar la información sin previo aviso y no se hace responsable por errores u omisiones en este documento.

iLumileds®

LÍNEA europea

THE ART OF LIGHTING

Luminario de LED para suspender en techo

MATERIAL DE CONSTRUCCIÓN:
Concreto gris / Aluminio acabado negro.

TIPO DE BASE:
G9 de hasta 15 W máximo.

ÁNGULO DE APERTURA:
270° (Puede variar dependiendo de la lámpara que se le instale).

GRADO DE PROTECCIÓN:
IP20 (Para uso en interiores).

TIPO DE INSTALACIÓN:
Suspendido en techo (Incluye canope para sobreponer).

CARACTERÍSTICAS DE LA BASE E14 INCLUIDA:
277 V ~ 50/60Hz, 15 W (0.12 A) máx.

Ilumileds S.A. de C. V e Ingeniería electrodigital, audio, video, iluminación S.A de C.V. se reserva el derecho de modificar la información sin previo aviso y no se hace responsable por errores u omisiones en este documento.

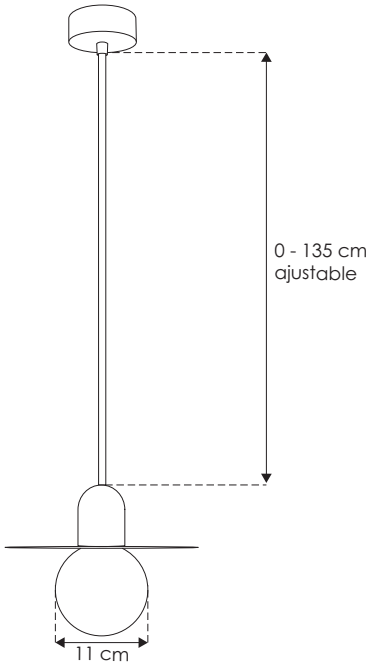

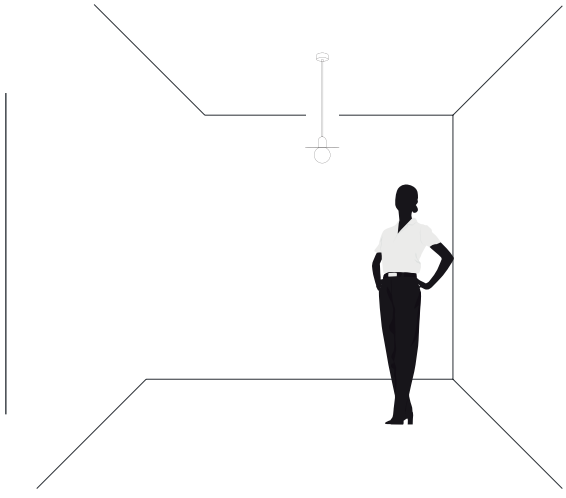

ILUEUR30028B

NOM IP 20 15 W MAX 277 G9 270°

Ilumileds S.A. de C. V e Ingeniería electrodigital, audio, video, iluminación S.A de C.V. se reserva el derecho de modificar la información sin previo aviso y no se hace responsable por errores u omisiones en este documento.

THE ART OF LIGHTING

"Arte es poder." - Henry W. Longfellow

"El arte nunca es acabado, solo abandonado." -Leonardo da Vinci-

Ilumileds S.A. de C. V e Ingeniería electrodigital, audio, video, iluminación S.A de C.V. se reserva el derecho de modificar la información sin previo aviso y no se hace responsable por errores u omisiones en este documento.

NEW YORK
1000 WINES
INTERIOR DESIGN
EXPRESIONISM
architecture
1000 WINES

iLumileds®
LÍNEA europea
THE ART OF LIGHTING

Luminario de LED para suspender en techo.

Características

MATERIAL DE CONSTRUCCIÓN:
Aluminio acabado negro con difusor de cristal opalino.

TIPO DE INSTALACIÓN:
Suspendido (De sobreponer en techo, incluye canope).

TEMPERATURA DE COLOR CORRELACIONADA:
3 000 K (Blanco cálido).

Parámetros Técnicos:

VOLTAJE DE ALIMENTACIÓN:
100 - 265 V ~ 50/60 Hz (0.08 – 0.03 A).

POTENCIA:
8 W

GRADO DE PROTECCIÓN:
IP20 (Para uso en interiores).

TEMPERATURA DE OPERACIÓN:
-20°C a 40°C

ÁNGULO DE APERTURA:
360° (Efecto de salida de luz omnidireccional).

FLUJO LUMINOSO:
550 lm

CRI 90

Ilumileds S.A. de C. V e Ingeniería electrodigital, audio, video, iluminación S.A de C.V. se reserva el derecho de modificar la información sin previo aviso y no se hace responsable por errores u omisiones en este documento.

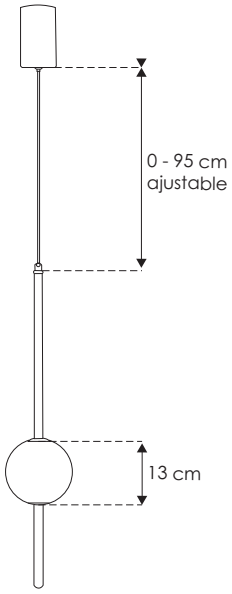

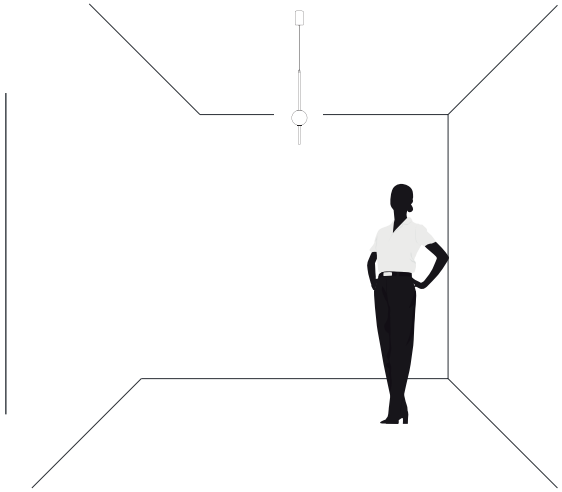

NOM IP 20 | 8 W | 100 - 265 | FL 550 lúmenes Blanco cálido | 3 000 K Blanco cálido | 360°

ILUEUR445S8WWW

Ilumileds S.A. de C. V e Ingeniería electrodigital, audio, video, iluminación S.A de C.V. se reserva el derecho de modificar la información sin previo aviso y no se hace responsable por errores u omisiones en este documento.

Ilumileds S.A. de C. V e Ingeniería electrodigital, audio, video, iluminación S.A de C.V. se reserva el derecho de modificar la información sin previo aviso y no se hace responsable por errores u omisiones en este documento.

"Sin libertad no hay obra de arte." -Francisco Javier Sáenz De Oiza-

Ilumileds S.A. de C. V e Ingeniería electrodigital, audio, video, iluminación S.A de C.V. se reserva el derecho de modificar la información sin previo aviso y no se hace responsable por errores u omisiones en este documento.

"El mejor piropo que se me puede decir es que un diseño mío parece tan simple que hubiera podido hacerlo cualquiera." -Vico Magistretti-

Ilumileds S.A. de C. V e Ingeniería electrodigital, audio, video, iluminación S.A de C.V. se reserva el derecho de modificar la información sin previo aviso y no se hace responsable por errores u omisiones en este documento.

Ilumileds S.A. de C. V e Ingeniería electrodigital, audio, video, iluminación S.A de C.V. se reserva el derecho de modificar la información sin previo aviso y no se hace responsable por errores u omisiones en este documento.

iLumileds®
LÍNEA europea
THE ART OF LIGHTING

Luminario de LED para suspender en techo

Características

MATERIAL DE CONSTRUCCIÓN:
Aluminio acabado negro con cubierta de policarbonato difuso.

TIPO DE INSTALACIÓN:
Suspendido (De sobreponer en techo, incluye canope).

TEMPERATURA DE COLOR CORRELACIONADA:
3 000 K (Blanco cálido).

Parámetros Técnicos:

VOLTAJE DE ALIMENTACIÓN:
100 - 265 V ~ 50/60 Hz (0.07 – 0.03 A).

POTENCIA:
7 W

GRADO DE PROTECCIÓN:
IP20 (Para uso en interiores).

TEMPERATURA DE OPERACIÓN:
-20°C a 40°C

ÁNGULO DE APERTURA:
360°

FLUJO LUMINOSO:
420 lm

CRI 90

Ilumileds S.A. de C. V e Ingeniería electrodigital, audio, video, iluminación S.A de C.V. se reserva el derecho de modificar la información sin previo aviso y no se hace responsable por errores u omisiones en este documento.

ajustable 0 - 100 cm

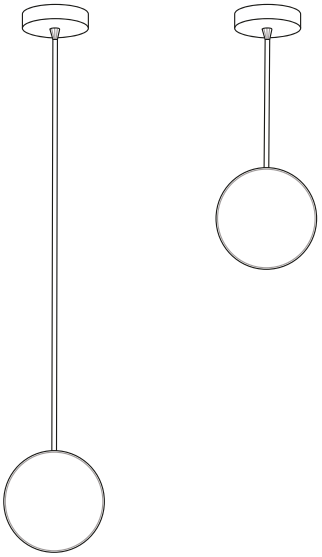

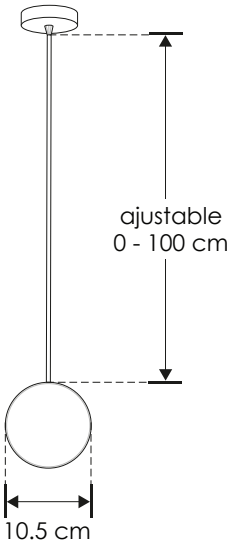

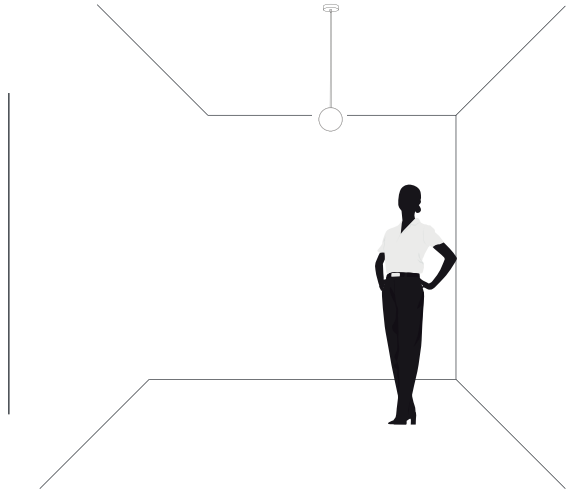

NOM IP 20 | 7 W | 100-265 | FL 420 Lúmenes Blanco cálido | 3 000 K Blanco cálido | 360°

ILUEUR136WWB

Ilumileds S.A. de C. V e Ingeniería electrodigital, audio, video, iluminación S.A de C.V. se reserva el derecho de modificar la información sin previo aviso y no se hace responsable por errores u omisiones en este documento.

THE ART OF LIGHTING

Ilumileds S.A. de C. V e Ingeniería electrodigital, audio, video, iluminación S.A de C.V. se reserva el derecho de modificar la información sin previo aviso y no se hace responsable por errores u omisiones en este documento.

"Que sería de la vida si no tuviéramos el valor de intentar cosas nuevas."
-Vincent van Gogh-

iLumileds®
LÍNEA europea
THE ART OF LIGHTING

Luminario de LED para suspender en techo.

Características

MATERIAL DE CONSTRUCCIÓN:
Aluminio acabado negro.

TIPO DE INSTALACIÓN:
Suspendido (De sobreponer en techo, incluye canope).

TEMPERATURA DE COLOR CORRELACIONADA:
3 000 K (Blanco cálido).

Parámetros Técnicos:

VOLTAJE DE ALIMENTACIÓN:
100 - 265 V ~ 50/60 Hz (0.25 – 0.09 A).

POTENCIA:
25 W

GRADO DE PROTECCIÓN:
IP20 (Para uso en interiores).

TEMPERATURA DE OPERACIÓN:
-20°C a 40°C

ÁNGULO DE APERTURA:
360° (Efecto de luz omnidireccional).

FLUJO LUMINOSO:
900 lm

CRI 90

Ilumileds S.A. de C. V e Ingeniería electrodigital, audio, video, iluminación S.A de C.V. se reserva el derecho de modificar la información sin previo aviso y no se hace responsable por errores u omisiones en este documento.

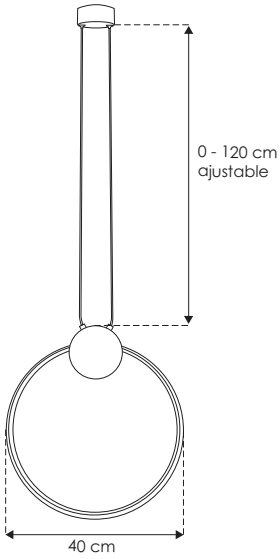

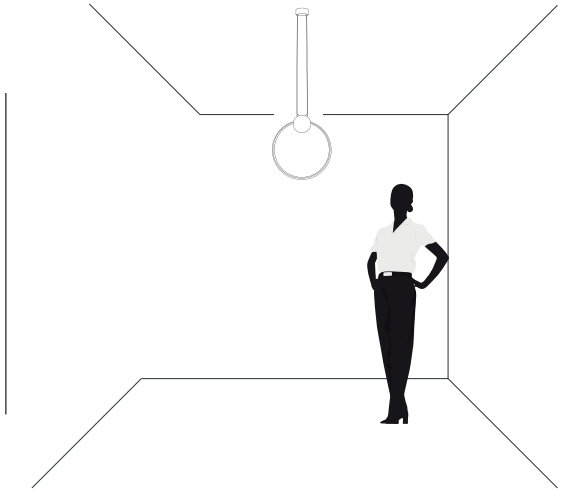

ILUEUR446S25WWW

NOM IP 20 | 25 W | 100 - 265 | FL 900 lúmenes Blanco cálido | 3 000 K Blanco cálido | 360°

Ilumileds S.A. de C. V e Ingeniería electrodigital, audio, video, iluminación S.A de C.V. se reserva el derecho de modificar la información sin previo aviso y no se hace responsable por errores u omisiones en este documento.

"El arte tiene nada que ver con el gusto. No existe para que se le pruebe."
-Edgar Allan Poe-

Ilumileds S.A. de C. V e Ingeniería electrodigital, audio, video, iluminación S.A de C.V. se reserva el derecho de modificar la información sin previo aviso y no se hace responsable por errores u omisiones en este documento.

Ilumileds S.A. de C. V e Ingeniería electrodigital, audio, video, iluminación S.A de C.V. se reserva el derecho de modificar la información sin previo aviso y no se hace responsable por errores u omisiones en este documento.

Ilumileds S.A. de C. V e Ingeniería electrodigital, audio, video, iluminación S.A de C.V. se reserva el derecho de modificar la información sin previo aviso y no se hace responsable por errores u omisiones en este documento.

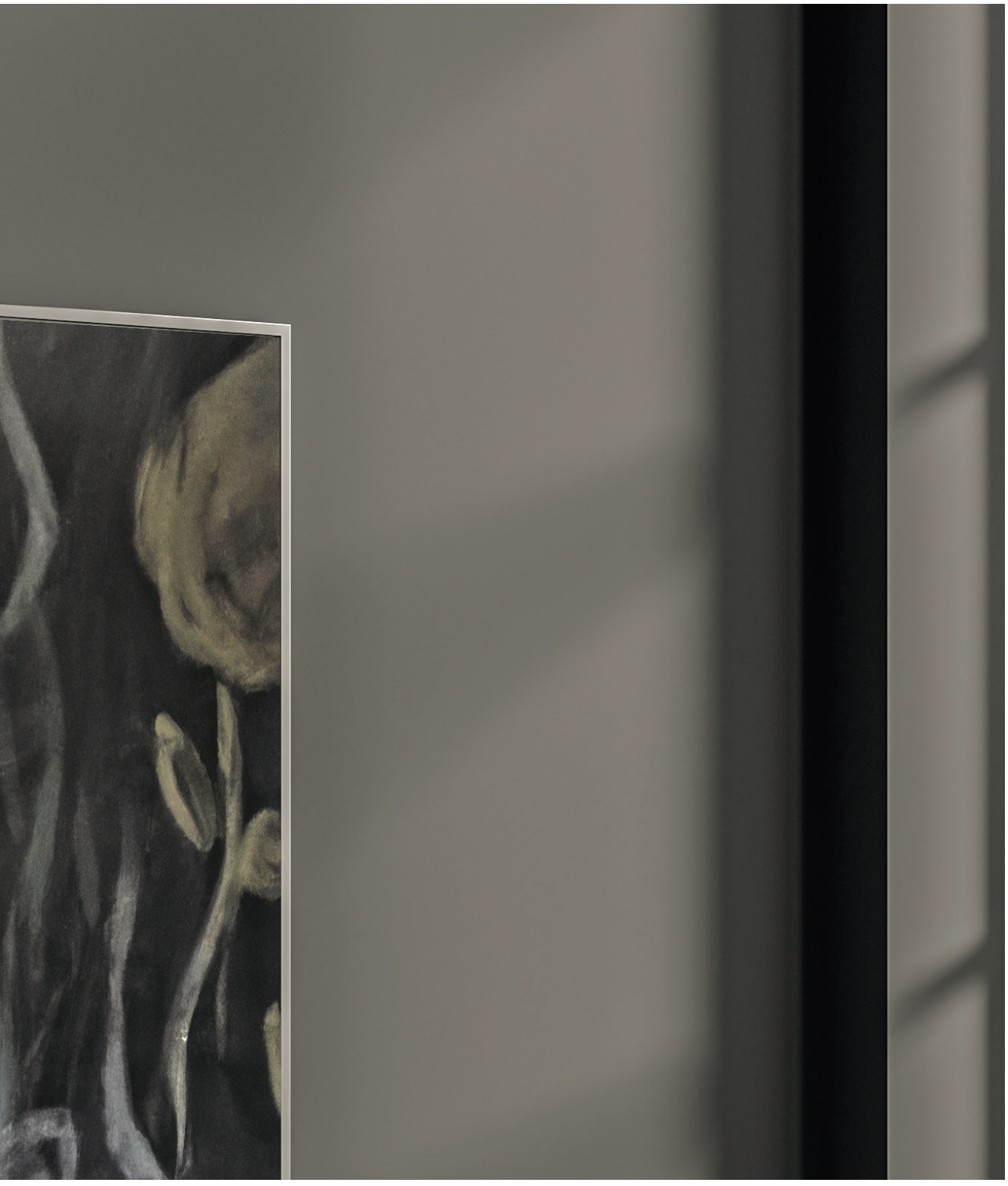

"El arte no reproduce aquello que es visible, sino que hace visible aquello que no siempre lo es." -Paul Klee-

iLumileds®

LÍNEA europea

THE ART OF LIGHTING

Luminario de LED para suspender en techo.

Características

MATERIAL DE CONSTRUCCIÓN:
Aluminio acabado negro.

TIPO DE INSTALACIÓN:
Suspendido (De sobreponer en techo, incluye canope).

TEMPERATURA DE COLOR CORRELACIONADA:
3 000 K (Blanco cálido).

Parámetros Técnicos:

VOLTAJE DE ALIMENTACIÓN:
100 - 265 V ~ 50/60 Hz (0.07 – 0.03 A).

POTENCIA:
7 W

GRADO DE PROTECCIÓN:
IP20 (Para uso en interiores).

TEMPERATURA DE OPERACIÓN:
-20°C a 40°C

ÁNGULO DE APERTURA:
120°

FLUJO LUMINOSO:
490 lm

CRI 90

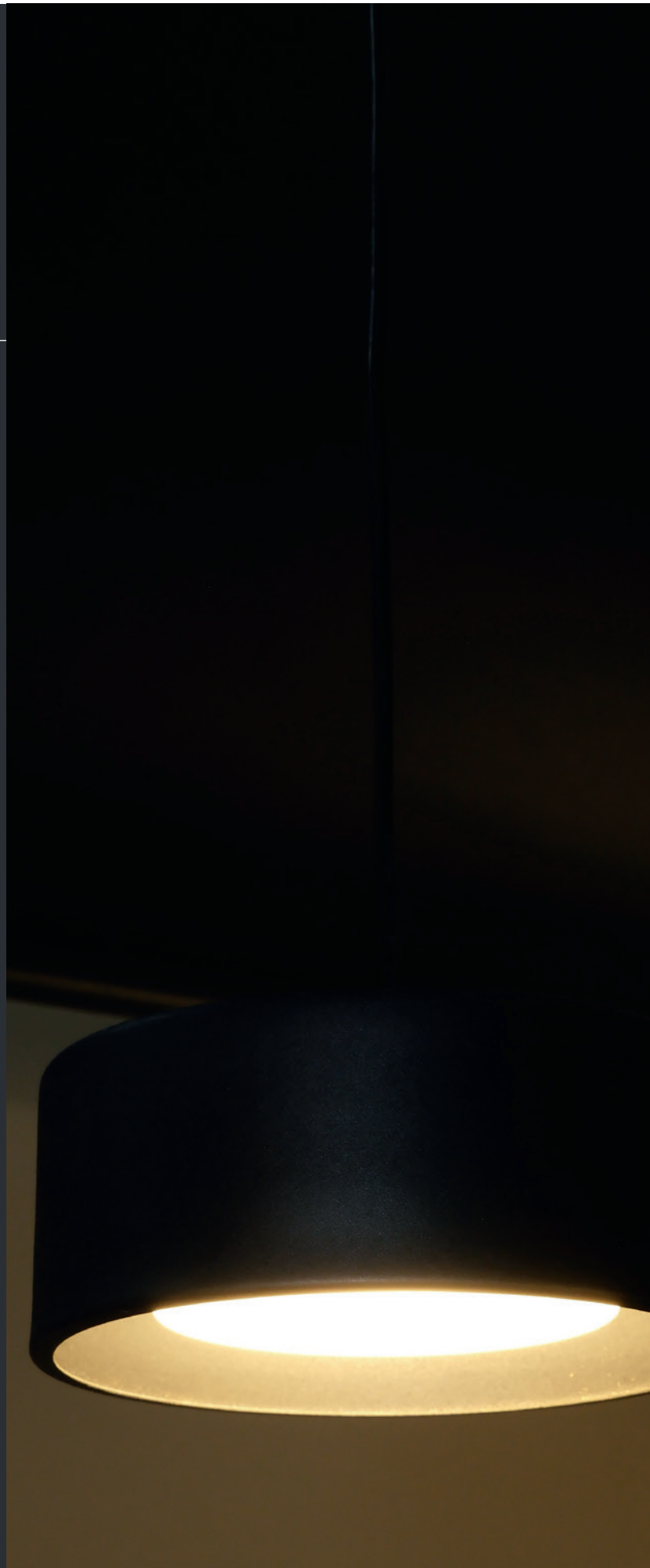

Ilumileds S.A. de C. V e Ingeniería electrodigital, audio, video, iluminación S.A de C.V. se reserva el derecho de modificar la información sin previo aviso y no se hace responsable por errores u omisiones en este documento.

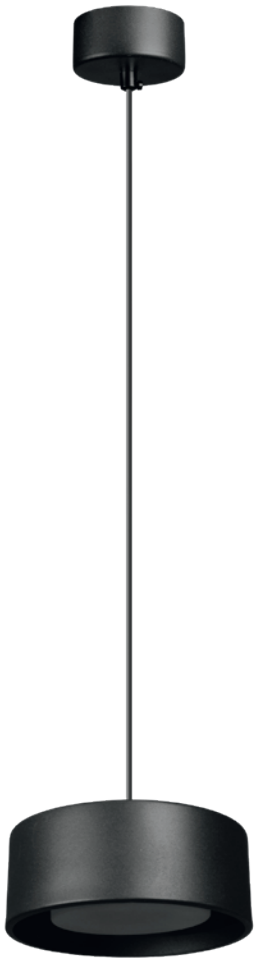

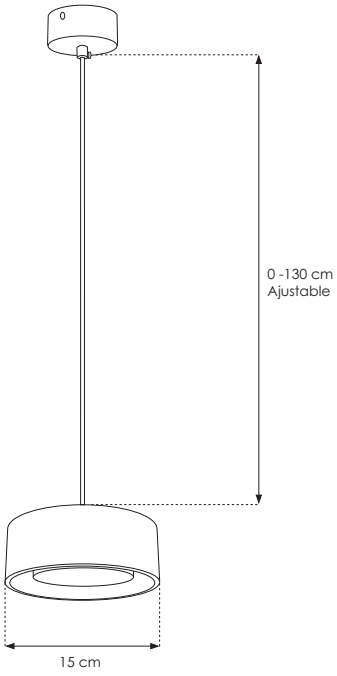

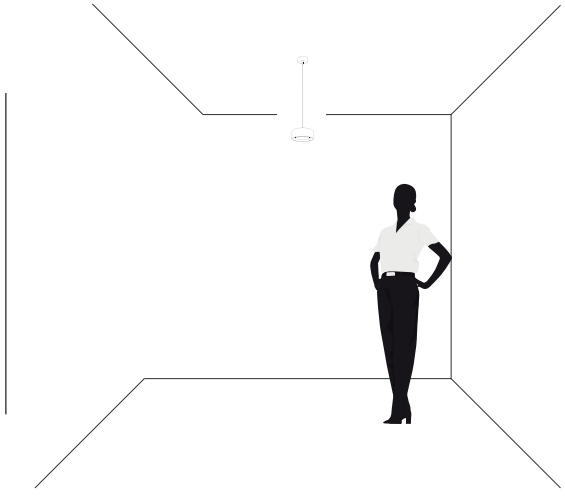

ILUEUR440S7WWW

NOM | IP 20 | 7 W | 100 - 265 | FL 490 Luminarias Blanco cálido | 3 000 K Blanco cálido | 360°

Ilumileds S.A. de C. V e Ingeniería electrodigital, audio, video, iluminación S.A de C.V. se reserva el derecho de modificar la información sin previo aviso y no se hace responsable por errores u omisiones en este documento.

"No es verdad que lo útil sea bello, pero sí que lo bello es útil. La belleza puede mejorar la forma de vivir de la gente" -Anna Castelli Ferrieri-

Ilumileds S.A. de C. V e Ingeniería electrodigital, audio, video, iluminación S.A de C.V. se reserva el derecho de modificar la información sin previo aviso y no se hace responsable por errores u omisiones en este documento.

Ilumileds S.A. de C. V e Ingeniería electrodigital, audio, video, iluminación S.A de C.V. se reserva el derecho de modificar la información sin previo aviso y no se hace responsable por errores u omisiones en este documento.

"El hombre no puede crear sin destruir simultáneamente" -Alvar Aalto-

iLumileds®
LÍNEA europea
THE ART OF LIGHTING

Luminario de LED para suspender en techo.

Características

MATERIAL DE CONSTRUCCIÓN:
Aluminio acabado negro.

TIPO DE INSTALACIÓN:
Suspendido (De sobreponer en techo, incluye canope).

TEMPERATURA DE COLOR CORRELACIONADA:
3 000 K (Blanco cálido).

Parámetros Técnicos:

VOLTAJE DE ALIMENTACIÓN:
100 - 265 V ~ 50/60 Hz (0.12 – 0.05 A).

POTENCIA:
12 W

GRADO DE PROTECCIÓN:
IP20 (Para uso en interiores).

TEMPERATURA DE OPERACIÓN:
-20°C a 40°C

ÁNGULO DE APERTURA:
360°

FLUJO LUMINOSO:
500 lm

CRI 90

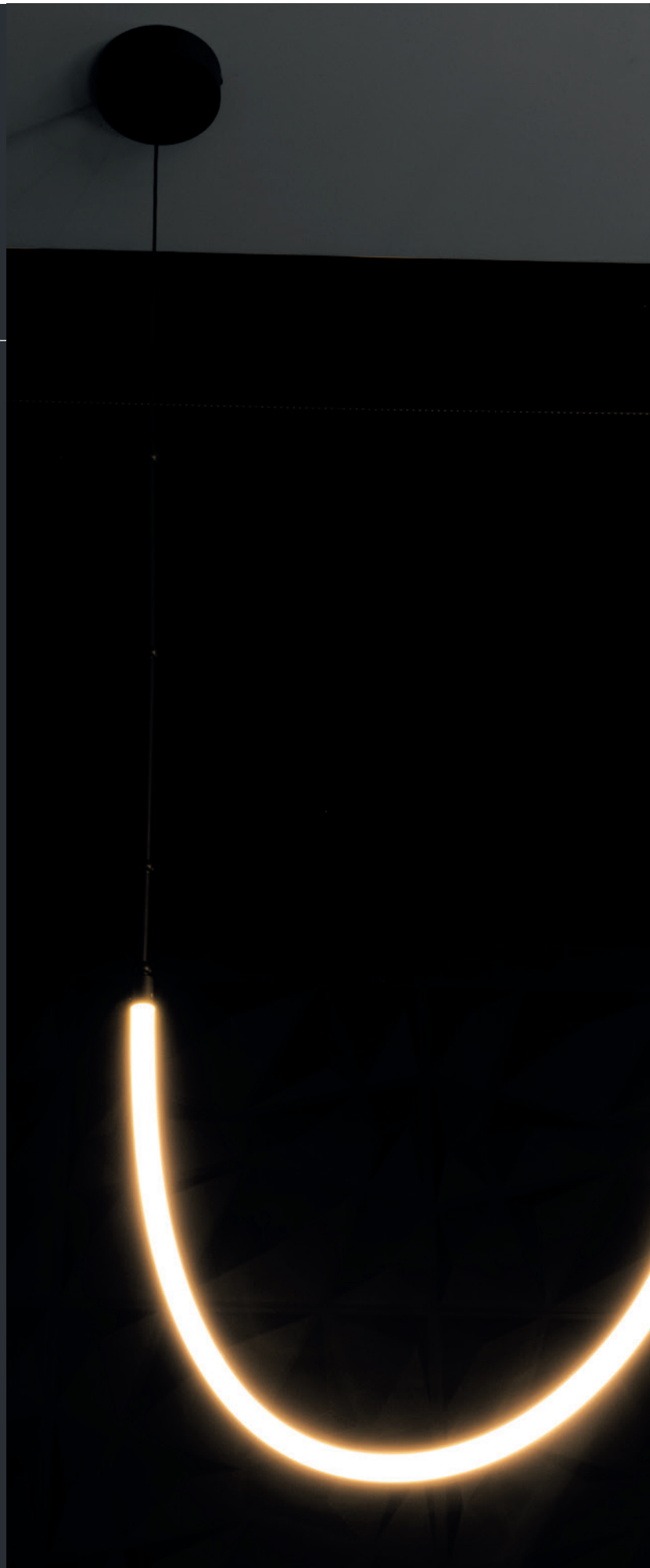

Ilumileds S.A. de C. V e Ingeniería electrodigital, audio, video, iluminación S.A de C.V. se reserva el derecho de modificar la información sin previo aviso y no se hace responsable por errores u omisiones en este documento.

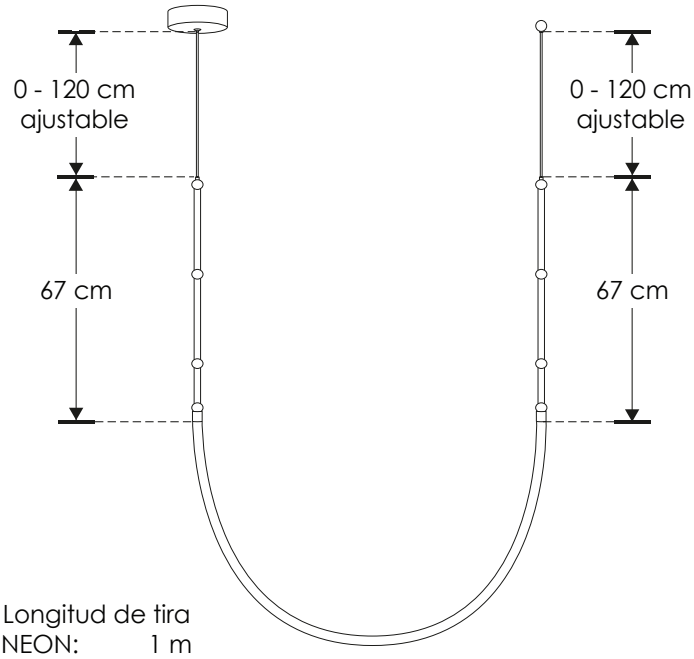

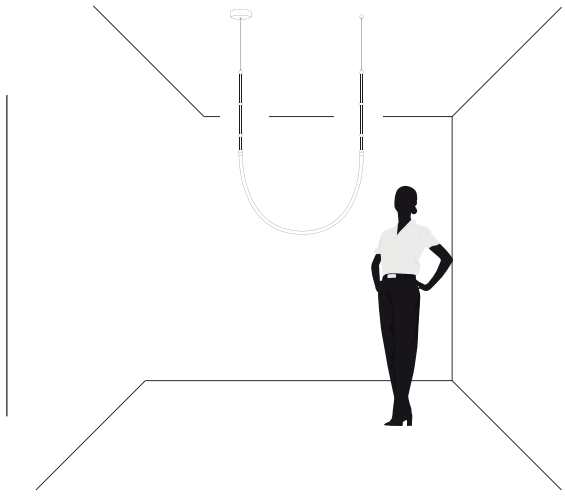

Longitud de tira
NEON: 1 m

ILUEUR72S12WWW

NOM IP 20 | 12 W | 100 - 265 | FL 500 luxes/cm² Blanco cálido | 3 000 K Blanco cálido | 360°

"No tengas miedo de la perfección, nunca la alcanzarás." -Salvador Dalí-

Ilumileds S.A. de C. V e Ingeniería electrodigital, audio, video, iluminación S.A de C.V. se reserva el derecho de modificar la información sin previo aviso y no se hace responsable por errores u omisiones en este documento.

Ilumileds S.A. de C. V e Ingeniería electrodigital, audio, video, iluminación S.A de C.V. se reserva el derecho de modificar la información sin previo aviso y no se hace responsable por errores u omisiones en este documento.

Ilumileds S.A. de C. V e Ingeniería electrodigital, audio, video, iluminación S.A de C.V. se reserva el derecho de modificar la información sin previo aviso y no se hace responsable por errores u omisiones en este documento.

THE ART OF LIGHTING

"No hay arte sin transformación." -Robert Bresson-

iLumileds®

LÍNEA europea

THE ART OF LIGHTING

Luminario de LED para sobreponer de techo a muro. Incluye cánope para techo e imán para muro.

Características

MATERIAL DE CONSTRUCCIÓN:
Aluminio acabado negro.

TIPO DE INSTALACIÓN:
Suspendido de techo a pared (De sobreponer en techo, incluye canope e imán para pared).

TEMPERATURA DE COLOR CORRELACIONADA:
3 000 K (Blanco cálido).

Parámetros Técnicos:

VOLTAJE DE ALIMENTACIÓN:
100 - 265 V ~ 50/60 Hz (0.12 – 0.05 A).

POTENCIA:
12 W

GRADO DE PROTECCIÓN:
IP20 (Para uso en interiores).

TEMPERATURA DE OPERACIÓN:
-20°C a 40°C

ÁNGULO DE APERTURA:
360°

FLUJO LUMINOSO:
500 lm

CRI 90

Ilumileds S.A. de C. V e Ingeniería electrodigital, audio, video, iluminación S.A de C.V. se reserva el derecho de modificar la información sin previo aviso y no se hace responsable por errores u omisiones en este documento.

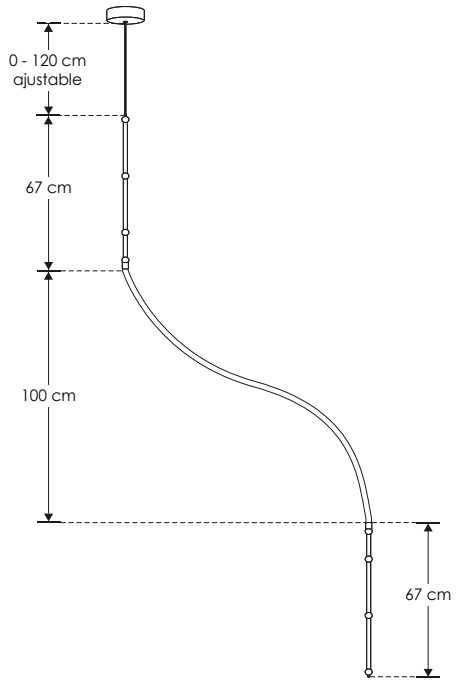

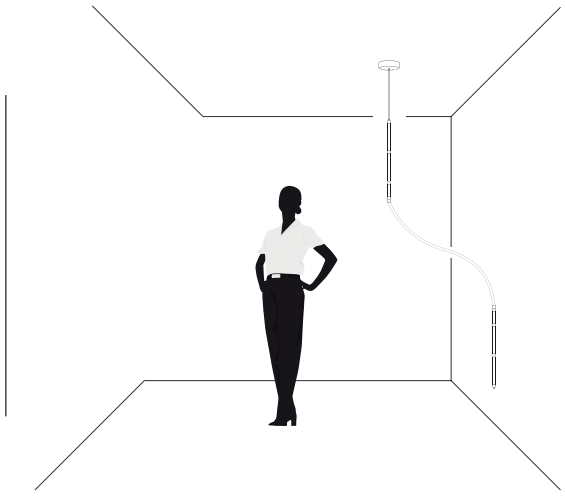

ILUEUR72TP12WWW

NOM IP 20 | 12 W | 100 - 265 | FL 500 lúmenes Blanco cálido | 3 000 K Blanco cálido | 360°

Ilumileds S.A. de C. V e Ingeniería electrodigital, audio, video, iluminación S.A de C.V. se reserva el derecho de modificar la información sin previo aviso y no se hace responsable por errores u omisiones en este documento.

"La regla de la arquitectura es hacer las cosas con amor y obsesión en gran proporción." -Miguel Fisac-

Ilumileds S.A. de C. V e Ingeniería electrodigital, audio, video, iluminación S.A de C.V. se reserva el derecho de modificar la información sin previo aviso y no se hace responsable por errores u omisiones en este documento.

Ilumileds S.A. de C. V e Ingeniería electrodigital, audio, video, iluminación S.A de C.V. se reserva el derecho de modificar la información sin previo aviso y no se hace responsable por errores u omisiones en este documento.

Ilumileds S.A. de C. V e Ingeniería electrodigital, audio, video, iluminación S.A de C.V. se reserva el derecho de modificar la información sin previo aviso y no se hace responsable por errores u omisiones en este documento.

THE ART OF LIGHTING

"Hay una gran diferencia entre diseño abstracto sin contenido y diseño abstracto con contenido. Se puede ser un gran manipulador de la forma, pero si la solución no es la más apta, no tiene sentido."

-Paul Rand-

iLumileds®

LÍNEA europea

THE ART OF LIGHTING

Luminario de LED para suspender en techo.

Características

MATERIAL DE CONSTRUCCIÓN:
Aluminio acabado negro.

TIPO DE INSTALACIÓN:
Suspendido (De sobreponer en techo, incluye canope).

TEMPERATURA DE COLOR CORRELACIONADA:
3 000 K (Blanco cálido).

Parámetros Técnicos:

VOLTAJE DE ALIMENTACIÓN:
100 - 265 V ~ 50/60 Hz (0.15 – 0.06 A).

POTENCIA:
15 W

GRADO DE PROTECCIÓN:
IP20 (Para uso en interiores).

TEMPERATURA DE OPERACIÓN:
-20°C a 40°C

ÁNGULO DE APERTURA:
360°

FLUJO LUMINOSO:
900 lm

CRI 90

Ilumileds S.A. de C. V e Ingeniería electrodigital, audio, video, iluminación S.A de C.V. se reserva el derecho de modificar la información sin previo aviso y no se hace responsable por errores u omisiones en este documento.

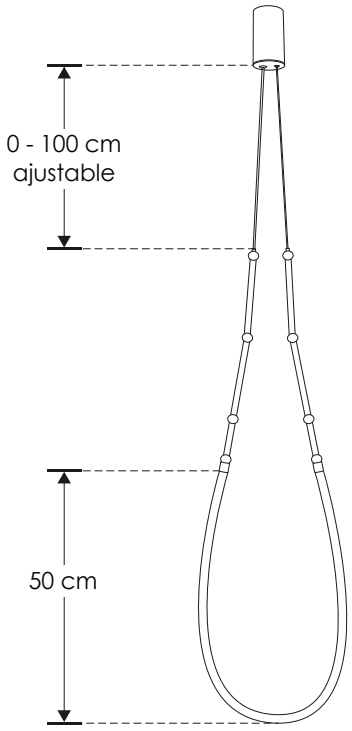

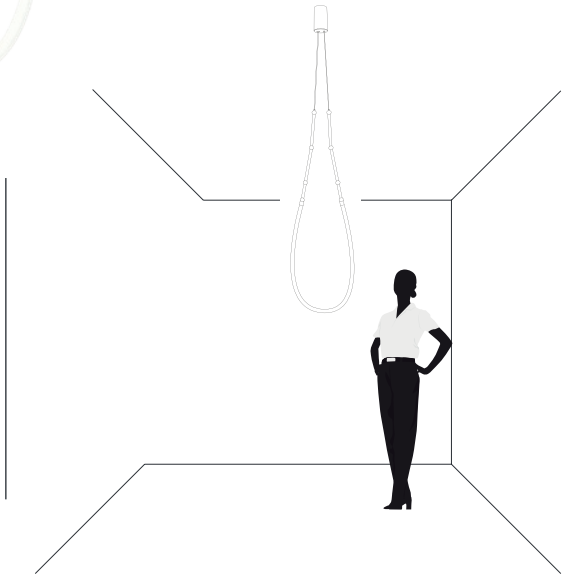

ILUEUR1US15WWW

NOM | IP 20 | 15 W | 100 - 265 | FL 900 Lumenes Blanco cálido | 3 000 K Blanco cálido | 360°

"El arte nos atrae solamente cuando revela en nosotros secretos." -Jean Luc Godard-

Ilumileds S.A. de C. V e Ingeniería electrodigital, audio, video, iluminación S.A de C.V. se reserva el derecho de modificar la información sin previo aviso y no se hace responsable por errores u omisiones en este documento.

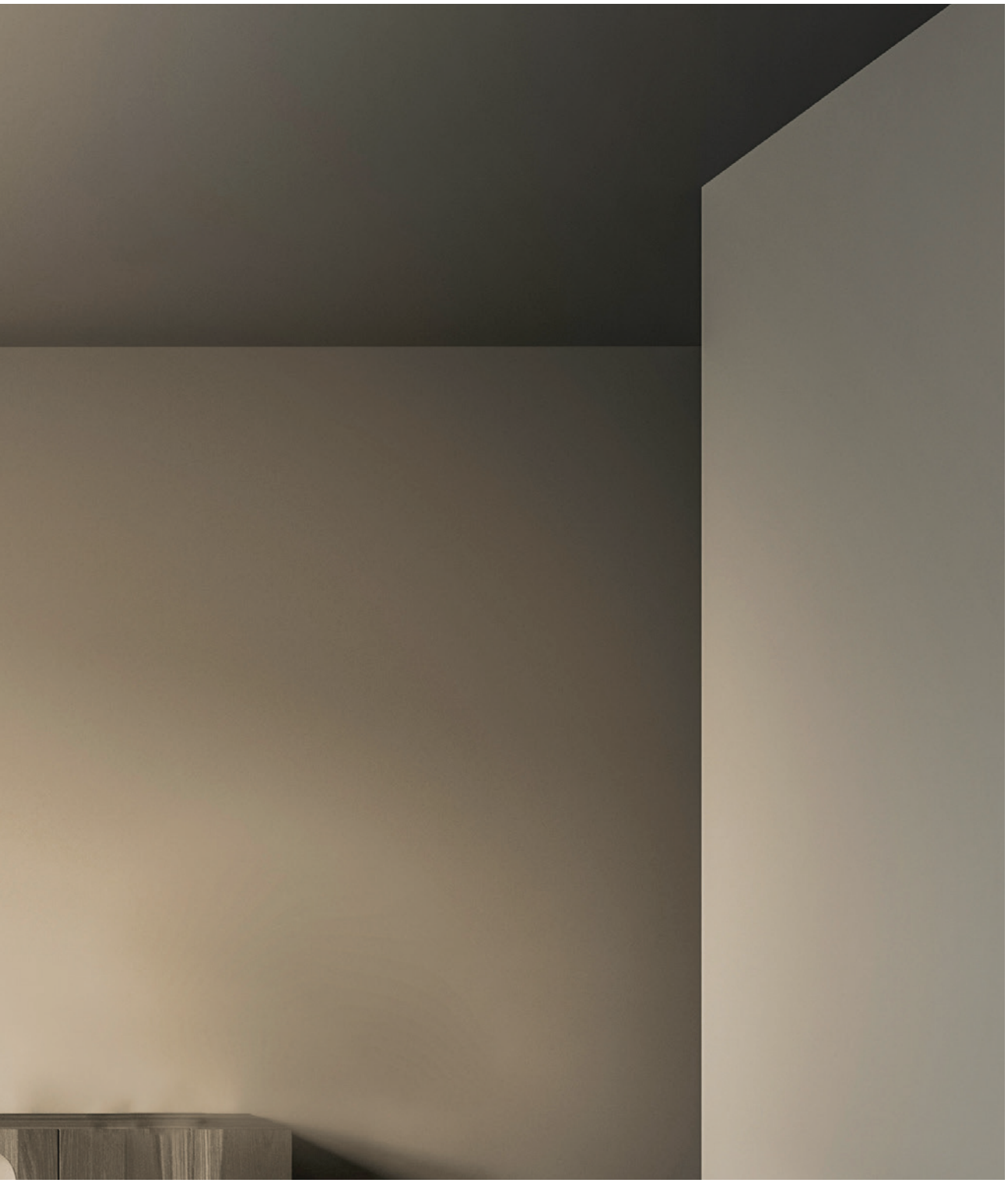

iLumileds®
LÍNEA europea
THE ART OF LIGHTING

Luminario de LED para suspender en techo.

Características

MATERIAL DE CONSTRUCCIÓN:
Aluminio acabado negro.

TIPO DE INSTALACIÓN:
Suspendido (De sobreponer en techo, incluye canope).

TEMPERATURA DE COLOR CORRELACIONADA:
3 000 K (Blanco cálido).

Parámetros Técnicos:

VOLTAJE DE ALIMENTACIÓN:
100 - 265 V ~ 50/60 Hz (0.24 – 0.09 A).

POTENCIA:
24 W

GRADO DE PROTECCIÓN:
IP20 (Para uso en interiores).

TEMPERATURA DE OPERACIÓN:
-20°C a 40°C

ÁNGULO DE APERTURA:
360°

FLUJO LUMINOSO:
1 000 lm

CRI 90

Ilumileds S.A. de C. V e Ingeniería electrodigital, audio, video, iluminación S.A de C.V. se reserva el derecho de modificar la información sin previo aviso y no se hace responsable por errores u omisiones en este documento.

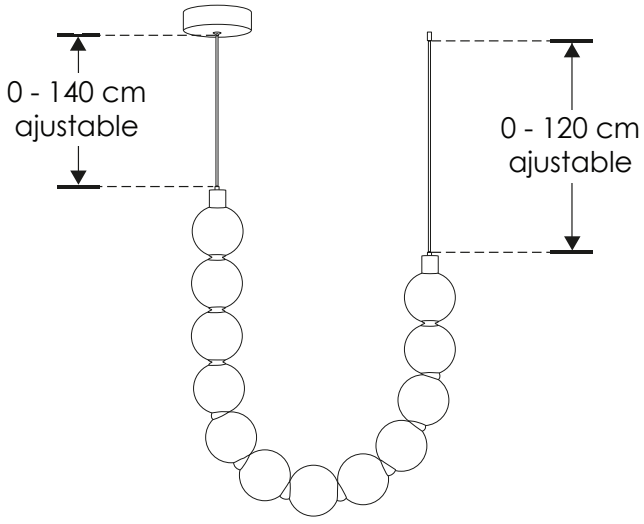

Longitud total
de esferas: 1 m

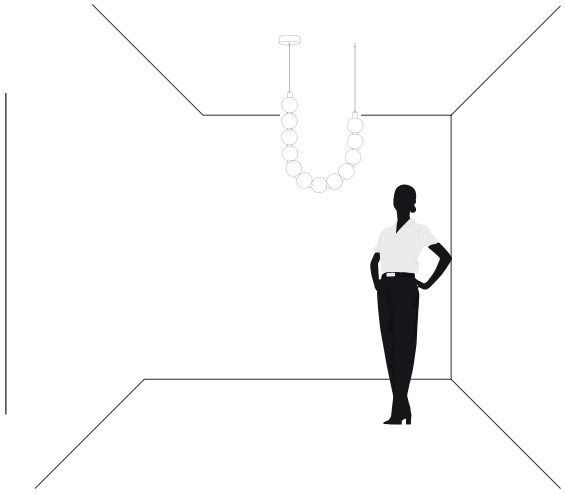

NOM IP 20 | 24 W | 100 - 265 | FL 1000 lúmenes Blanco cálido | 3 000 K Blanco cálido | 360°

ILUEUR6065S24WWW

Ilumileds S.A. de C. V e Ingeniería electrodigital, audio, video, iluminación S.A de C.V. se reserva el derecho de modificar la información sin previo aviso y no se hace responsable por errores u omisiones en este documento.

Ilumileds S.A. de C. V e Ingeniería electrodigital, audio, video, iluminación S.A de C.V. se reserva el derecho de modificar la información sin previo aviso y no se hace responsable por errores u omisiones en este documento.

THE ART OF LIGHTING

"El arte es una garantía de cordura." -Louise Bourgeois-

"Inspiración y genio son casi la misma cosa." -Victor Hugo-

Ilumileds S.A. de C. V e Ingeniería electrodigital, audio, video, iluminación S.A de C.V. se reserva el derecho de modificar la información sin previo aviso y no se hace responsable por errores u omisiones en este documento.

iLumileds®

LÍNEA europea

THE ART OF LIGHTING

Luminario de LED para suspender en techo.

MATERIAL DE CONSTRUCCIÓN:
Aluminio acabado negro.

TIPO DE BASE:
G9 de hasta 6 W máximo.

ÁNGULO DE APERTURA:
360°

GRADO DE PROTECCIÓN:
IP20 (Para uso en interiores).

TIPO DE INSTALACIÓN:
Sobreponer en techo.

CARACTERÍSTICAS DE LA BASE G9 INCLUIDA:
277 V ~ 50/60Hz, 6 W (0.2 A) máx.

Ilumileds S.A. de C. V e Ingeniería electrodigital, audio, video, iluminación S.A de C.V. se reserva el derecho de modificar la información sin previo aviso y no se hace responsable por errores u omisiones en este documento.

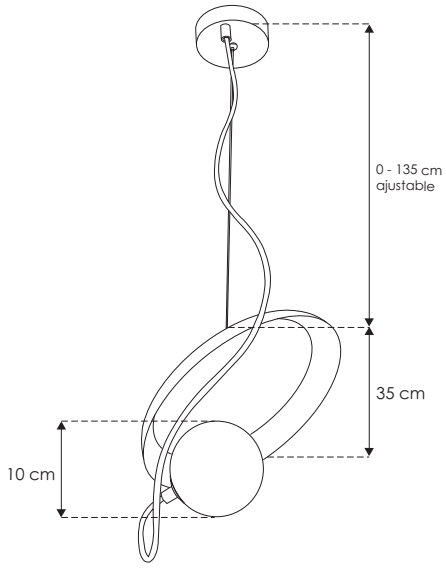

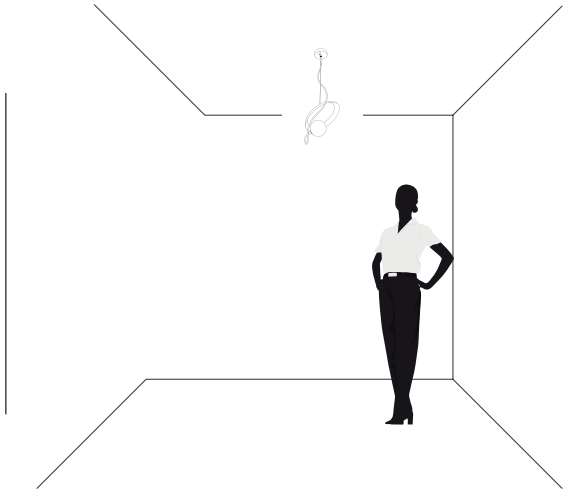

ILUEUR8102G9S

NOM IP 20 6 W MAX 277 G9 360°

Ilumileds S.A. de C. V e Ingeniería electrodigital, audio, video, iluminación S.A de C.V. se reserva el derecho de modificar la información sin previo aviso y no se hace responsable por errores u omisiones en este documento.

THE ART OF LIGHTING

"El arte no puede enseñarse." -Walter Gropius-

"Creo en la manualidad. Creo mucho en el detalle, en las cosas muy bien hechas. Creo en los materiales nobles y naturales. Creo que el diseño comunica. Y creo en el humor"
-Jaime Hayón-

Ilumileds S.A. de C. V e Ingeniería electrodigital, audio, video, iluminación S.A de C.V. se reserva el derecho de modificar la información sin previo aviso y no se hace responsable por errores u omisiones en este documento.

iLumileds®

LÍNEA europea

THE ART OF LIGHTING

Luminario de LED para suspender en techo

Características

MATERIAL DE CONSTRUCCIÓN:
Aluminio acabado negro con blanco.

TIPO DE INSTALACIÓN:
Suspendido (De sobreponer en techo, incluye canope).

TEMPERATURA DE COLOR CORRELACIONADA:
3 000 K (Blanco cálido).

Parámetros Técnicos:

VOLTAJE DE ALIMENTACIÓN:
100 - 240 V ~ 50/60 Hz (0.12 – 0.05 A).

POTENCIA:
12 W

GRADO DE PROTECCIÓN:
IP20 (Para uso en interiores).

TEMPERATURA DE OPERACIÓN:
-20°C a 40°C

ÁNGULO DE APERTURA:
38°

FLUJO LUMINOSO:
720 lm

CRI 90

Ilumileds S.A. de C. V e Ingeniería electrodigital, audio, video, iluminación S.A de C.V. se reserva el derecho de modificar la información sin previo aviso y no se hace responsable por errores u omisiones en este documento.

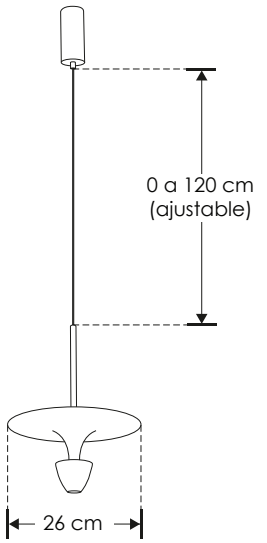

ILUSUS260

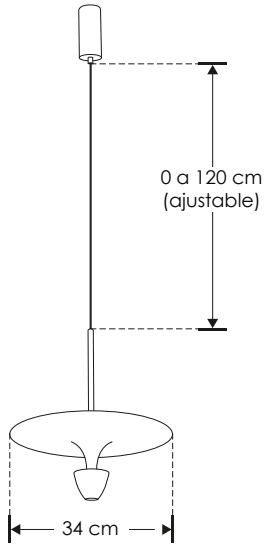

ILUSUS340

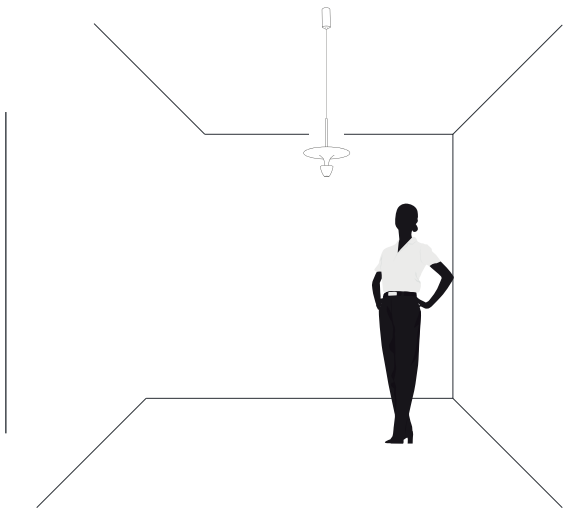

ILUSUS260
ILUSUS340

NOM | IP 20 | 12 W | 100-240 | FL 720 lúmenes Blanco cálido | 3 000 K Blanco cálido | 38°

Ilumileds S.A. de C. V e Ingeniería electrodigital, audio, video, iluminación S.A de C.V. se reserva el derecho de modificar la información sin previo aviso y no se hace responsable por errores u omisiones en este documento.

THE ART OF LIGHTING

Ilumileds S.A. de C. V e Ingeniería electrodigital, audio, video, iluminación S.A de C.V. se reserva el derecho de modificar la información sin previo aviso y no se hace responsable por errores u omisiones en este documento.

"Solo a través del arte podemos emerger de nosotros mismos y saber lo que otros ven" -Marcel Proust-

iLumileds®
LÍNEA europea
THE ART OF LIGHTING

Luminario de LED para suspender en techo

Características

MATERIAL DE CONSTRUCCIÓN:
Aluminio acabado negro con blanco.

TIPO DE INSTALACIÓN:
Suspendido (De sobreponer en techo, incluye canope).

TEMPERATURA DE COLOR CORRELACIONADA:
3 000 K (Blanco cálido).

Parámetros Técnicos:

VOLTAJE DE ALIMENTACIÓN:
100 - 240 V ~ 50/60 Hz (0.10 – 0.04 A).

POTENCIA:
10 W

GRADO DE PROTECCIÓN:
IP20 (Para uso en interiores).

TEMPERATURA DE OPERACIÓN:
-20°C a 40°C

ÁNGULO DE APERTURA:
120°

FLUJO LUMINOSO:
600 lm

CRI 90

Ilumileds S.A. de C. V e Ingeniería electrodigital, audio, video, iluminación S.A de C.V. se reserva el derecho de modificar la información sin previo aviso y no se hace responsable por errores u omisiones en este documento.

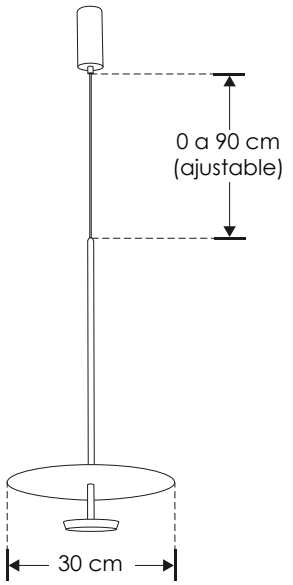

ILUSUS300

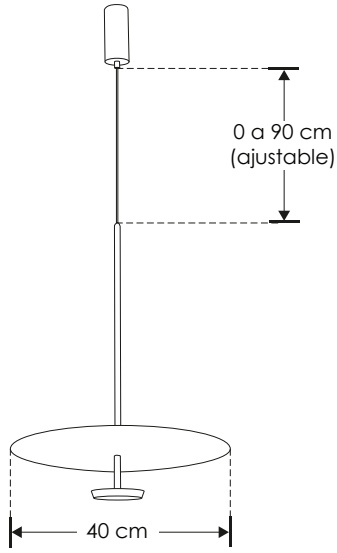

ILUSUS400

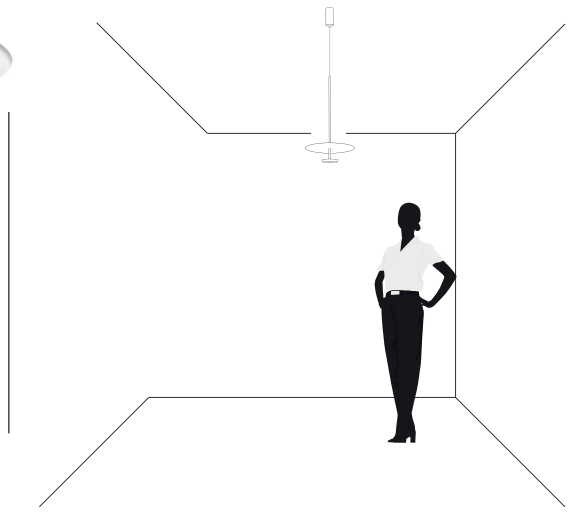

ILUSUS300
ILUSUS400

NOM | IP 20 | 10 W | 100-240 | FL 600 Luminarias Blanco cálido | 3 000 K Blanco cálido | 120°

Ilumileds S.A. de C. V e Ingeniería electrodigital, audio, video, iluminación S.A de C.V. se reserva el derecho de modificar la información sin previo aviso y no se hace responsable por errores u omisiones en este documento.

THE ART OF LIGHTING

"El objeto del arte es quitar el polvo de la vida diaria de nuestras almas."
-Pablo Picasso-

Ilumileds S.A. de C. V e Ingeniería electrodigital, audio, video, iluminación S.A de C.V. se reserva el derecho de modificar la información sin previo aviso y no se hace responsable por errores u omisiones en este documento.

iLumileds®

LÍNEA europea

THE ART OF LIGHTING

Luminario de LED con un cuerpo esférico, suspendido para sobreponer en techo.

Características

MATERIAL DE CONSTRUCCIÓN:
Aluminio acabado negro.

TIPO DE INSTALACIÓN:
Suspendido (De sobreponer en techo).

TEMPERATURA DE COLOR CORRELACIONADA:
3 000 K (Blanco cálido).

Parámetros Técnicos:

VOLTAJE DE ALIMENTACIÓN:
100 - 240 V ~ 50/60 Hz (0.06-0.02 A).

POTENCIA:
5 W

GRADO DE PROTECCIÓN:
IP20 (Para uso en interiores).

TEMPERATURA DE OPERACIÓN:
-20°C a 40°C

ÁNGULO DE APERTURA:
24°

FLUJO LUMINOSO:
250 lm

CRI 90

Ilumileds S.A. de C. V e Ingeniería electrodigital, audio, video, iluminación S.A de C.V. se reserva el derecho de modificar la información sin previo aviso y no se hace responsable por errores u omisiones en este documento.

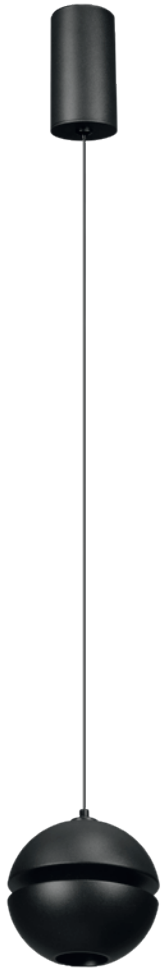

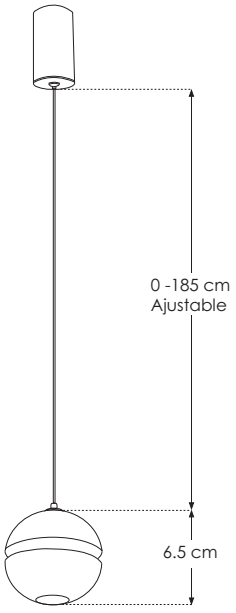

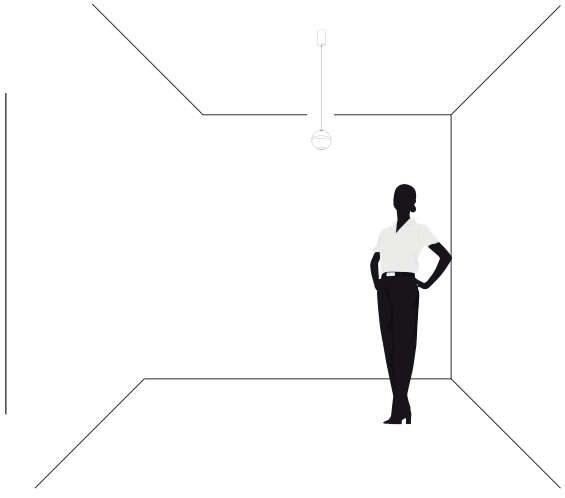

NOM IP 20 | 5 W | 100 - 240 | FL 250 lúmenes Blanco cálido | 3 000 K Blanco cálido | 24°

ILU9081BESF70

Ilumileds S.A. de C. V e Ingeniería electrodigital, audio, video, iluminación S.A de C.V. se reserva el derecho de modificar la información sin previo aviso y no se hace responsable por errores u omisiones en este documento.

 Ilumileds S.A. de C. V e Ingeniería electrodigital, audio, video, iluminación S.A de C.V. se reserva el derecho de modificar la información sin previo aviso y no se hace responsable por errores u omisiones en este documento.

THE ART OF LIGHTING

"La perfección del arte consiste en ocultar el arte." -Marco Fabio Quintiliano-

"En el arte, como en el amor, la ternura es lo que da fuerza." -Oscar Wilde-

Ilumileds S.A. de C. V e Ingeniería electrodigital, audio, video, iluminación S.A de C.V. se reserva el derecho de modificar la información sin previo aviso y no se hace responsable por errores u omisiones en este documento.

iLumileds®
LÍNEA europea
THE ART OF LIGHTING

Luminario de LED con un cuerpo esférico, suspendido para sobreponer en techo.

Características

MATERIAL DE CONSTRUCCIÓN:
Aluminio acabado negro.

TIPO DE INSTALACIÓN:
Suspendido (De sobreponer en techo).

TEMPERATURA DE COLOR CORRELACIONADA:
3 000 K (Blanco cálido).

Parámetros Técnicos:

VOLTAJE DE ALIMENTACIÓN:
100 - 240 V ~ 50/60 Hz (0.05-0.02 A).

POTENCIA:
4.5 W

GRADO DE PROTECCIÓN:
IP20 (Para uso en interiores).

TEMPERATURA DE OPERACIÓN:
-20°C a 40°C

ÁNGULO DE APERTURA:
38°

FLUJO LUMINOSO:
220 lm

CRI 90

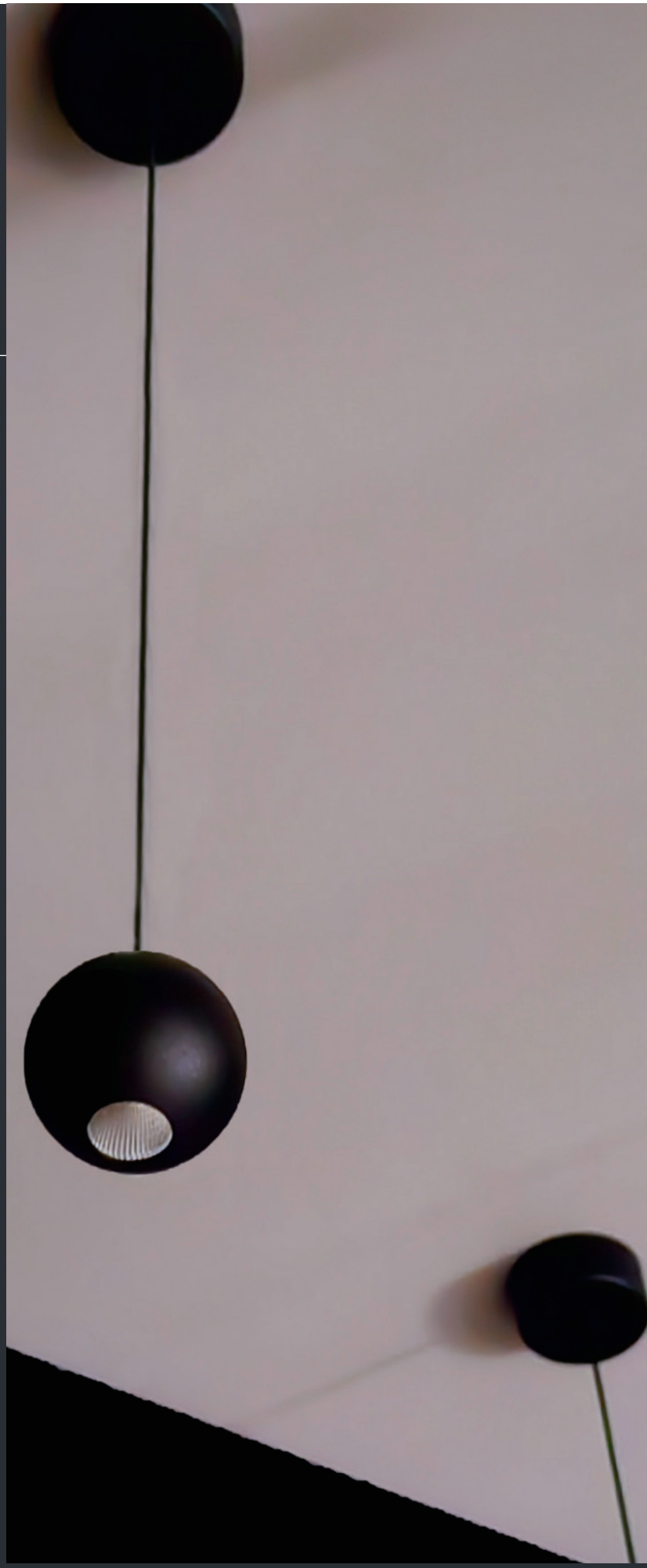

Ilumileds S.A. de C. V e Ingeniería electrodigital, audio, video, iluminación S.A de C.V. se reserva el derecho de modificar la información sin previo aviso y no se hace responsable por errores u omisiones en este documento.

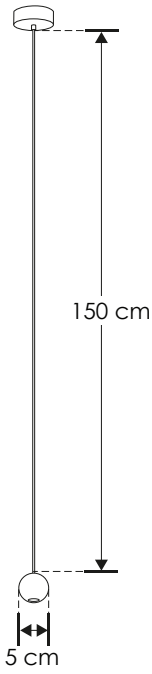

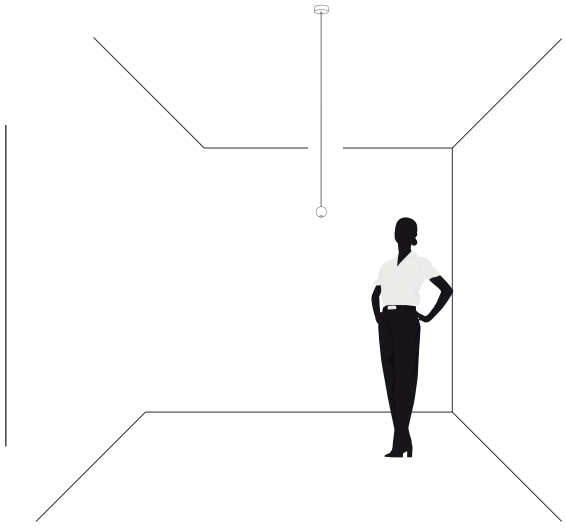

ILU9081B1ESF

NOM

IP 20

4.5 W

100-240

FL 220 lúmenes Blanco cálido

3 000 K Blanco cálido

38°

Ilumileds S.A. de C. V e Ingeniería electrodigital, audio, video, iluminación S.A de C.V. se reserva el derecho de modificar la información sin previo aviso y no se hace responsable por errores u omisiones en este documento.

THE ART OF LIGHTING

Ilumileds S.A. de C. V e Ingeniería electrodigital, audio, video, iluminación S.A de C.V. se reserva el derecho de modificar la información sin previo aviso y no se hace responsable por errores u omisiones en este documento.

"Me encanta combinar objetos que tienen historia y significado, pero, por supuesto lo cambiaré tan pronto como cambie mi forma de verlo."
- Gloria Vanderbil -

iLumileds®

LÍNEA europea

THE ART OF LIGHTING

Luminario de LED con tres cuerpos esféricos, suspendido para sobreponer en techo.

Características

MATERIAL DE CONSTRUCCIÓN:
Aluminio acabado negro.

TIPO DE INSTALACIÓN:
Suspendido (De sobreponer en techo, incluye canope).

TEMPERATURA DE COLOR CORRELACIONADA:
3 000 K (Blanco cálido).

Parámetros Técnicos:

VOLTAJE DE ALIMENTACIÓN:
100 - 240 V ~ 50/60 Hz (0.12 - 0.05 A)

POTENCIA:
12 W

GRADO DE PROTECCIÓN:
IP20 (Para uso en interiores)

TEMPERATURA DE OPERACIÓN:
-20°C a 40°C

ÁNGULO DE APERTURA:
38°

FLUJO LUMINOSO:
576 lm totales (192 lm por cada esfera)

CRI 90

Ilumileds S.A. de C. V e Ingeniería electrodigital, audio, video, iluminación S.A de C.V. se reserva el derecho de modificar la información sin previo aviso y no se hace responsable por errores u omisiones en este documento.

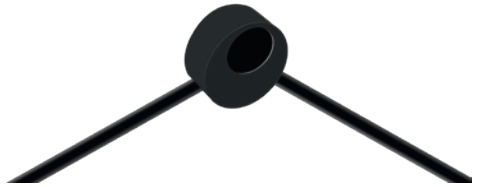

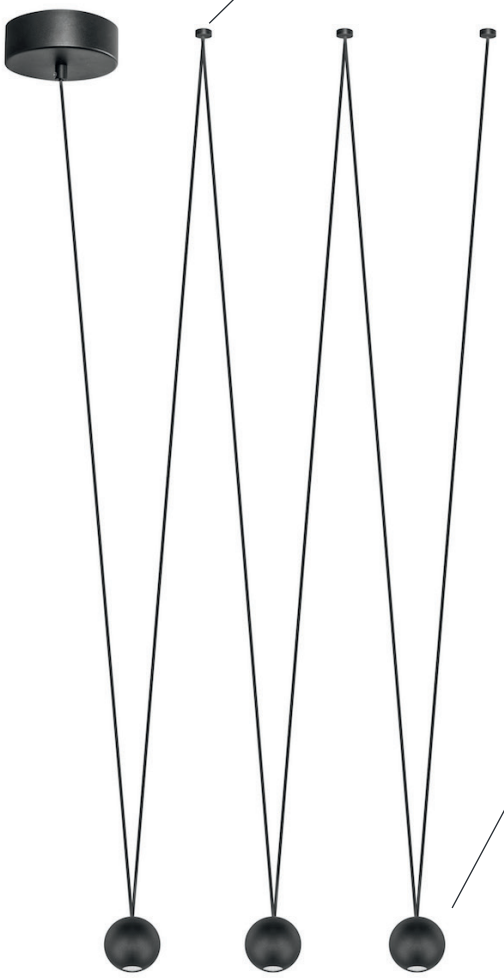

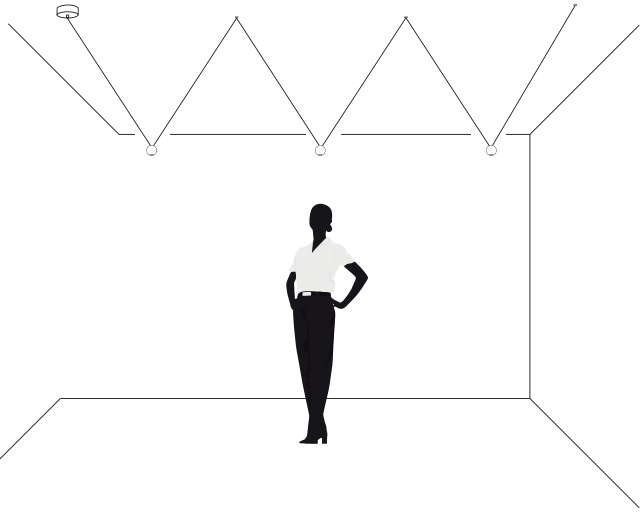

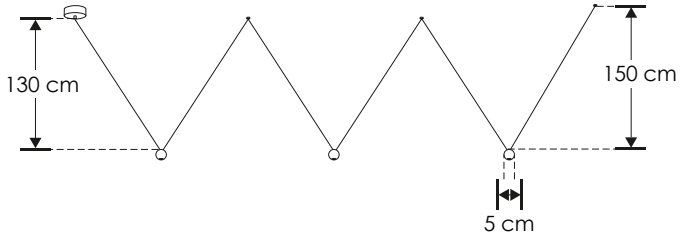

ILU9081B3ESF

NOM IP 20 | 12 W | 100-240 | FL 576 Lumenes Blanco cálido | 3 000 K Blanco cálido | 38°

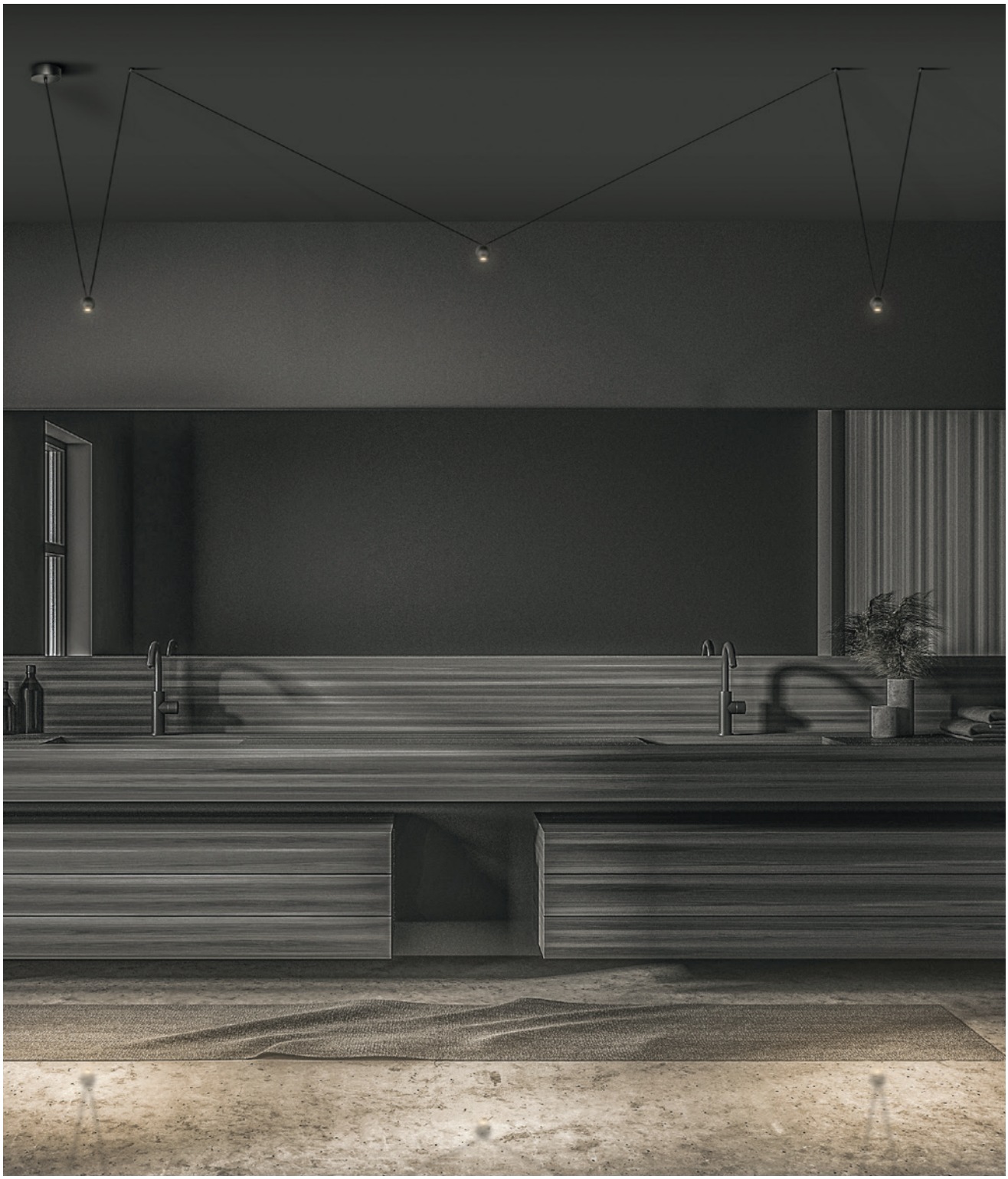

"La inspiración, sea lo que sea, nace de un constante "no sé"." -Wislawa Szymborska-

Ilumileds S.A. de C. V e Ingeniería electrodigital, audio, video, iluminación S.A de C.V. se reserva el derecho de modificar la información sin previo aviso y no se hace responsable por errores u omisiones en este documento.

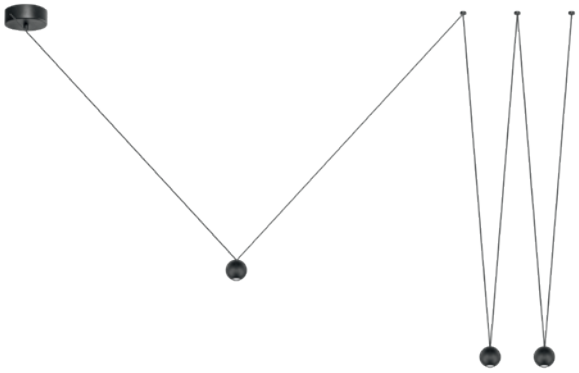

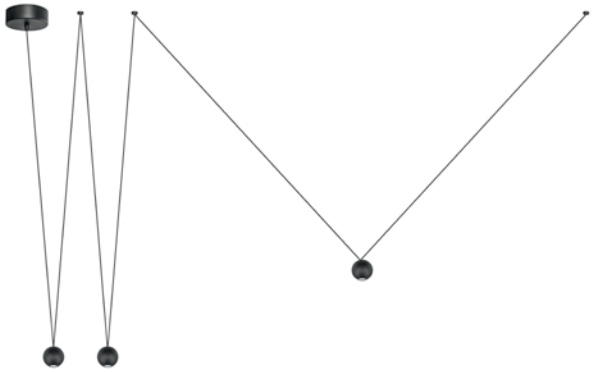

iLumileds®

LÍNEA europea

THE ART OF LIGHTING

Luminario de LED ovalado para suspender en techo.

Características

MATERIAL DE CONSTRUCCIÓN:
Aluminio acabado negro.

TIPO DE INSTALACIÓN:
Suspendido (Con canope de sobreponer en techo).

TEMPERATURA DE COLOR CORRELACIONADA:
3 000 K (Blanco cálido).

Parámetros Técnicos:

VOLTAJE DE ALIMENTACIÓN:
85 - 265 V ~ 50/60 Hz (0.06-0.02 A).

POTENCIA:
5 W

GRADO DE PROTECCIÓN:
IP20 (Para uso en interiores).

TEMPERATURA DE OPERACIÓN:
-20°C a 40°C

ÁNGULO DE APERTURA:
24°

FLUJO LUMINOSO:
225 lm

CRI 90

Ilumileds S.A. de C. V e Ingeniería electrodigital, audio, video, iluminación S.A de C.V. se reserva el derecho de modificar la información sin previo aviso y no se hace responsable por errores u omisiones en este documento.

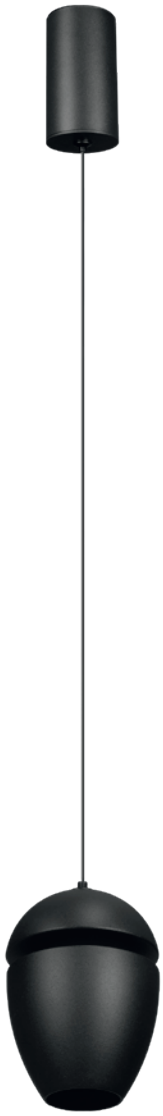

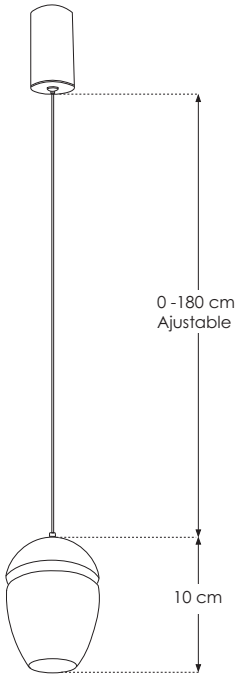

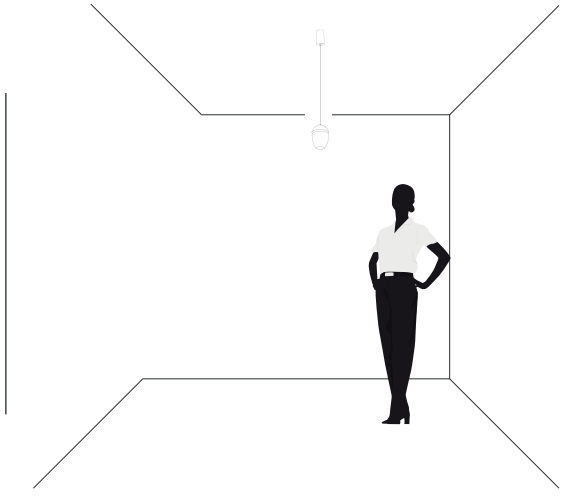

ILUQS07105WWWB

NOM

IP 20

5 W

85 - 265

FL 225 lúmenes Blanco cálido

3 000 K Blanco cálido

24°

Ilumileds S.A. de C. V e Ingeniería electrodigital, audio, video, iluminación S.A de C.V. se reserva el derecho de modificar la información sin previo aviso y no se hace responsable por errores u omisiones en este documento.

Ilumileds S.A. de C. V e Ingeniería electrodigital, audio, video, iluminación S.A de C.V. se reserva el derecho de modificar la información sin previo aviso y no se hace responsable por errores u omisiones en este documento.

"Amo las limitaciones, porque son la causa de la inspiración." -Susan Sontag-

Ilumileds S.A. de C. V e Ingeniería electrodigital, audio, video, iluminación S.A de C.V. se reserva el derecho de modificar la información sin previo aviso y no se hace responsable por errores u omisiones en este documento.

"La creatividad no es un talento. Es una manera de operar." -John Cleese-

Ilumileds S.A. de C. V e Ingeniería electrodigital, audio, video, iluminación S.A de C.V. se reserva el derecho de modificar la información sin previo aviso y no se hace responsable por errores u omisiones en este documento.

iLumileds®
LÍNEA europea
THE ART OF LIGHTING

Luminario de LED para suspender en techo.

Características

MATERIAL DE CONSTRUCCIÓN:
Aluminio acabado negro.

TIPO DE INSTALACIÓN:
Suspendido (De sobreponer en techo, incluye canope).

TEMPERATURA DE COLOR CORRELACIONADA:
3 000 K (Blanco cálido).

Parámetros Técnicos:

VOLTAJE DE ALIMENTACIÓN:
100 - 240 V ~ 50/60 Hz (0.09 – 0.04 A).

POTENCIA:
9 W

GRADO DE PROTECCIÓN:
IP20 (Para uso en interiores).

TEMPERATURA DE OPERACIÓN:
-20°C a 40°C

ÁNGULO DE APERTURA:
45°

FLUJO LUMINOSO:
540 lm

CRI 90

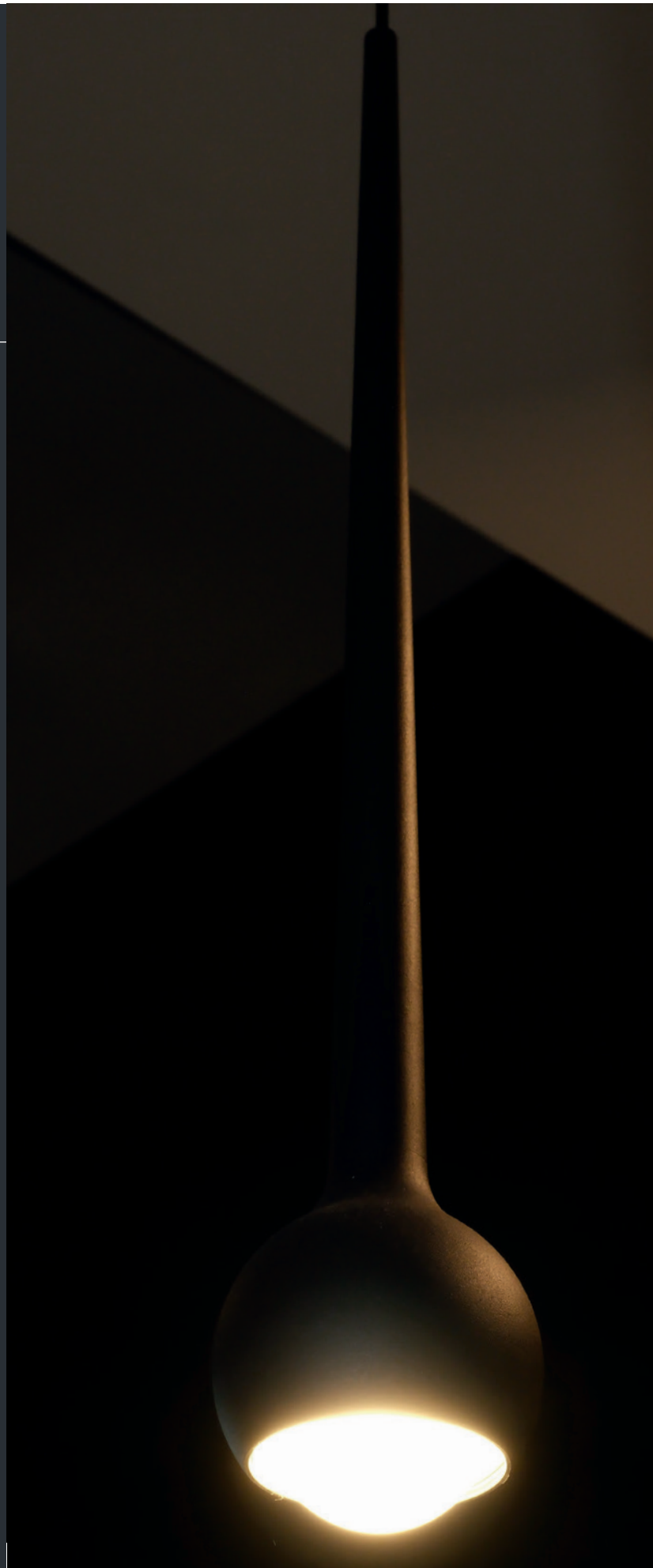

Ilumileds S.A. de C. V e Ingeniería electrodigital, audio, video, iluminación S.A de C.V. se reserva el derecho de modificar la información sin previo aviso y no se hace responsable por errores u omisiones en este documento.

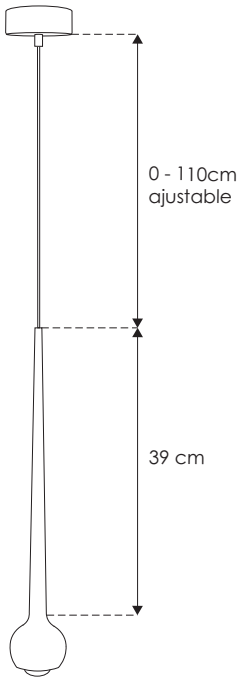

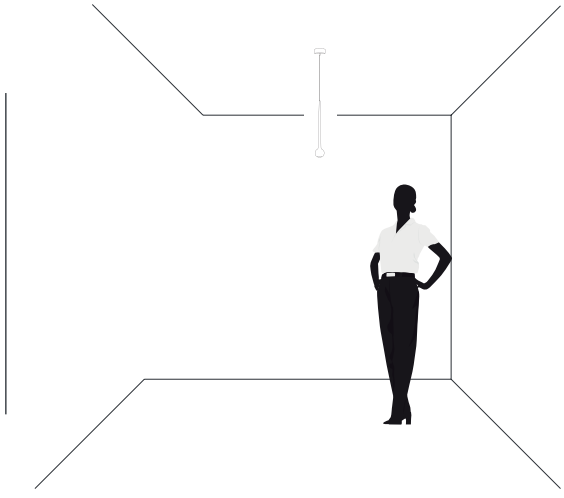

NOM IP 20 | 9 W | 100 - 240 | FL 540 lumen/cm Blanco cálido | 3 000 K Blanco cálido | 45°

ILUEUR200439WB

Ilumileds S.A. de C. V e Ingeniería electrodigital, audio, video, iluminación S.A de C.V. se reserva el derecho de modificar la información sin previo aviso y no se hace responsable por errores u omisiones en este documento.

Ilumileds S.A. de C. V e Ingeniería electrodigital, audio, video, iluminación S.A de C.V. se reserva el derecho de modificar la información sin previo aviso y no se hace responsable por errores u omisiones en este documento.

THE ART OF LIGHTING

"La creatividad no es un talento. Es una manera de operar." -John Cleese-

"La pretensión me genera rechazo. La torpeza me enternece."
-Miguel Milá-

Ilumileds S.A. de C. V e Ingeniería electrodigital, audio, video, iluminación S.A de C.V. se reserva el derecho de modificar la información sin previo aviso y no se hace responsable por errores u omisiones en este documento.

iLumileds®
LÍNEA europea
THE ART OF LIGHTING

Luminario de LED para suspender en techo.

Características

MATERIAL DE CONSTRUCCIÓN:
Aluminio acabado negro.

TIPO DE INSTALACIÓN:
Suspendido (De sobreponer en techo, incluye canope).

TEMPERATURA DE COLOR CORRELACIONADA:
3 000 K (Blanco cálido).

Parámetros Técnicos:

VOLTAJE DE ALIMENTACIÓN:
100 - 240 V ~ 50/60 Hz (0.06-0.03 A).

POTENCIA:
6 W

GRADO DE PROTECCIÓN:
IP20 (Para uso en interiores).

TEMPERATURA DE OPERACIÓN:
-20°C a 40°C

ÁNGULO DE APERTURA:
18°

FLUJO LUMINOSO:
370 lm

CRI 90

Ilumileds S.A. de C. V e Ingeniería electrodigital, audio, video, iluminación S.A de C.V. se reserva el derecho de modificar la información sin previo aviso y no se hace responsable por errores u omisiones en este documento.

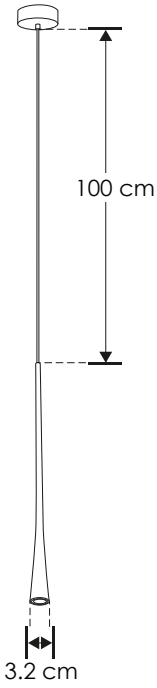

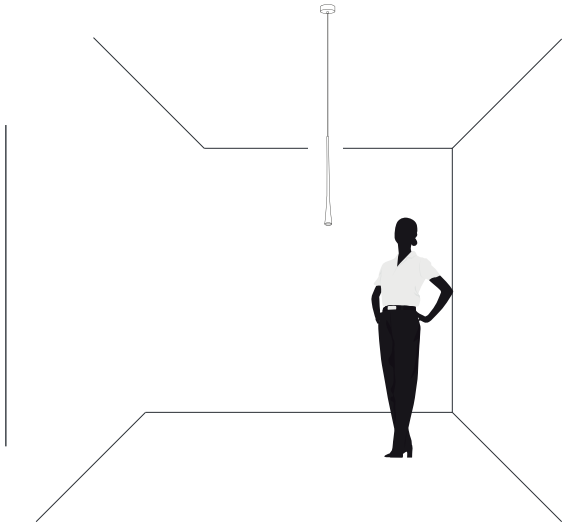

ILU9081BCOL60

Ilumileds S.A. de C. V e Ingeniería electrodigital, audio, video, iluminación S.A de C.V. se reserva el derecho de modificar la información sin previo aviso y no se hace responsable por errores u omisiones en este documento.

THE ART OF LIGHTING

Ilumileds S.A. de C. V e Ingeniería electrodigital, audio, video, iluminación S.A de C.V. se reserva el derecho de modificar la información sin previo aviso y no se hace responsable por errores u omisiones en este documento.

"Lo que conduce y mueve al mundo no son las máquinas, sino las ideas."
-Victor Hugo-

iLumileds®
LÍNEA europea
THE ART OF LIGHTING

Luminario de LED para suspender en techo.

Características

MATERIAL DE CONSTRUCCIÓN:
Aluminio acabado blanco con negro.

TIPO DE INSTALACIÓN:
Suspendido (Con canope de sobreponer en techo).

TEMPERATURA DE COLOR CORRELACIONADA:
3 000 K (Blanco cálido).

Parámetros Técnicos:

VOLTAJE DE ALIMENTACIÓN:
85 - 265 V ~ 50/60 Hz (0.12 - 0.04 A).

POTENCIA:
10 W

GRADO DE PROTECCIÓN:
IP20 (Para uso en interiores).

TEMPERATURA DE OPERACIÓN:
-20°C a 40°C

ÁNGULO DE APERTURA:
24°

FLUJO LUMINOSO:
450 lm

CRI 90

Ilumileds S.A. de C. V e Ingeniería electrodigital, audio, video, iluminación S.A de C.V. se reserva el derecho de modificar la información sin previo aviso y no se hace responsable por errores u omisiones en este documento.

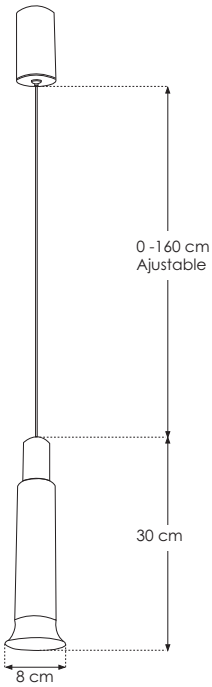

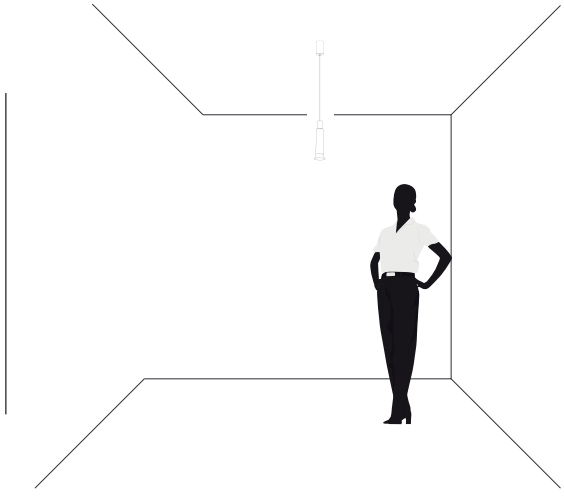

NOM IP 20 | 10 W | 85 - 265 | FL 450 Lumenes Blanco cálido | 3 000 K Blanco cálido | 24°

ILUYS083010WWW

Ilumileds S.A. de C. V e Ingeniería electrodigital, audio, video, iluminación S.A de C.V. se reserva el derecho de modificar la información sin previo aviso y no se hace responsable por errores u omisiones en este documento.

"Cierro mis ojos para ver." -Paul Gaugin-

Ilumileds S.A. de C. V e Ingeniería electrodigital, audio, video, iluminación S.A de C.V. se reserva el derecho de modificar la información sin previo aviso y no se hace responsable por errores u omisiones en este documento.

Ilumileds S.A. de C. V e Ingeniería electrodigital, audio, video, iluminación S.A de C.V. se reserva el derecho de modificar la información sin previo aviso y no se hace responsable por errores u omisiones en este documento.

THE ART OF LIGHTING

"Ningún gran artista ve las cosas como son en realidad; si lo hiciera, dejaría de ser artista." -Oscar Wilde-

iLumileds®

LÍNEA europea

THE ART OF LIGHTING

Luminario de LED para suspender en techo.

Características

MATERIAL DE CONSTRUCCIÓN:
Aluminio acabado negro.

TIPO DE INSTALACIÓN:
Suspendido (De sobreponer en techo, incluye canope).

TEMPERATURA DE COLOR CORRELACIONADA:
3 000 K (Blanco cálido).

Parámetros Técnicos:

VOLTAJE DE ALIMENTACIÓN:
100 - 240 V ~ 50/60 Hz (0.06-0.03 A).

POTENCIA:
6 W

GRADO DE PROTECCIÓN:
IP20 (Para uso en interiores).

TEMPERATURA DE OPERACIÓN:
-20°C a 40°C

ÁNGULO DE APERTURA:
86°

FLUJO LUMINOSO:
370 lm

CRI 90

Ilumileds S.A. de C. V e Ingeniería electrodigital, audio, video, iluminación S.A de C.V. se reserva el derecho de modificar la información sin previo aviso y no se hace responsable por errores u omisiones en este documento.

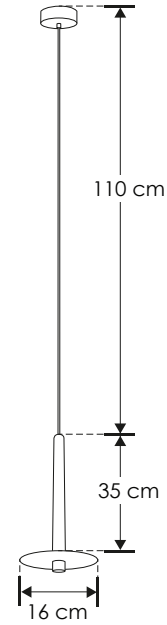

ILU9081BCOL37

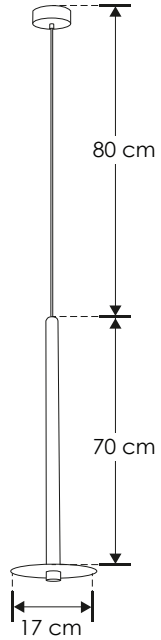

ILU9081BCOL72

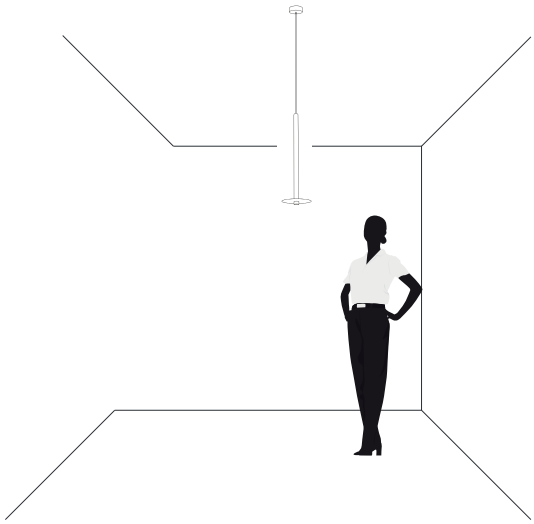

ILU9081BCOL37
ILU9081BCOL72

NOM | IP 20 | 6 W | 100-240 | FL 370 lúmenes Blanco cálido | 3 000 K Blanco cálido | 86°

Ilumileds S.A. de C. V e Ingeniería electrodigital, audio, video, iluminación S.A de C.V. se reserva el derecho de modificar la información sin previo aviso y no se hace responsable por errores u omisiones en este documento.

"La arquitectura debe tener un significado ético más que estético."
- Mario Botta -

Ilumileds S.A. de C. V e Ingeniería electrodigital, audio, video, iluminación S.A de C.V. se reserva el derecho de modificar la información sin previo aviso y no se hace responsable por errores u omisiones en este documento.

ANCIENT ART
MODERN ART

iLumileds®

LÍNEA europea

THE ART OF LIGHTING

Luminario de LED para suspender en techo.

Características

MATERIAL DE CONSTRUCCIÓN:
Aluminio acabado negro.

TIPO DE INSTALACIÓN:
Suspendido (Con canope de sobreponer en techo).

TEMPERATURA DE COLOR CORRELACIONADA:
3 000 K (Blanco cálido).

Parámetros Técnicos:

VOLTAJE DE ALIMENTACIÓN:
85 - 265 V ~ 50/60 Hz (0.06 – 0.02 A).

POTENCIA:
5 W

GRADO DE PROTECCIÓN:
IP20 (Para uso en interiores).

TEMPERATURA DE OPERACIÓN:
-20°C a 40°C

ÁNGULO DE APERTURA:
24°

FLUJO LUMINOSO:
225 lm

CRI 90

Ilumileds S.A. de C. V e Ingeniería electrodigital, audio, video, iluminación S.A de C.V. se reserva el derecho de modificar la información sin previo aviso y no se hace responsable por errores u omisiones en este documento.

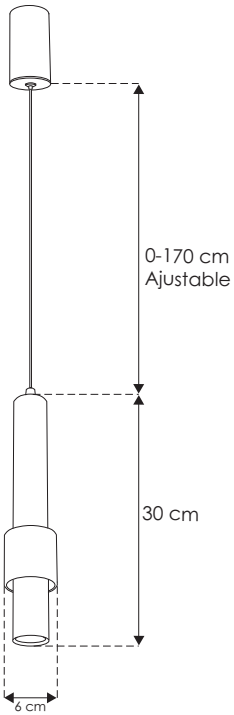

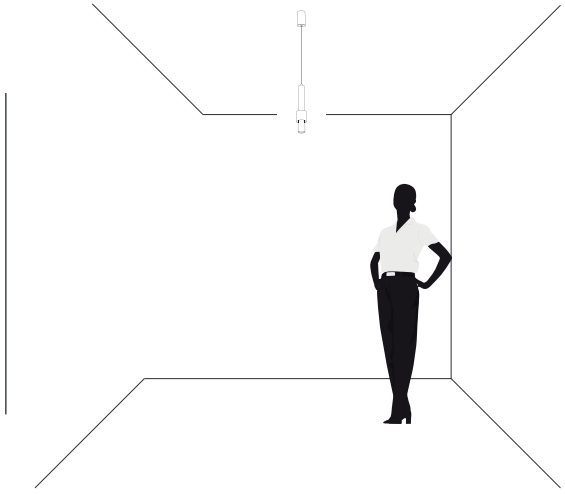

NOM IP 20 | 5 W | 85 - 265 | FL 225 Luminarias Blanco cálido | 3 000 K Blanco cálido | 24°

ILUYS04305WWWB

Ilumileds S.A. de C. V e Ingeniería electrodigital, audio, video, iluminación S.A de C.V. se reserva el derecho de modificar la información sin previo aviso y no se hace responsable por errores u omisiones en este documento.

 Ilumileds S.A. de C. V e Ingeniería electrodigital, audio, video, iluminación S.A de C.V. se reserva el derecho de modificar la información sin previo aviso y no se hace responsable por errores u omisiones en este documento.

"El principal enemigo de la creatividad es el buen gusto." -Pablo Picasso-

Ilumileds S.A. de C. V e Ingeniería electrodigital, audio, video, iluminación S.A de C.V. se reserva el derecho de modificar la información sin previo aviso y no se hace responsable por errores u omisiones en este documento.

"Una obra de arte es un gozo eterno." - John Keats-

Ilumileds S.A. de C. V e Ingeniería electrodigital, audio, video, iluminación S.A de C.V. se reserva el derecho de modificar la información sin previo aviso y no se hace responsable por errores u omisiones en este documento.

iLumileds®
LÍNEA europea
THE ART OF LIGHTING

Luminario de LED para suspender en techo.

Características

MATERIAL DE CONSTRUCCIÓN:
Aluminio acabado negro.

TIPO DE INSTALACIÓN:
Suspendido (Con canope de sobreponer en techo).

TEMPERATURA DE COLOR CORRELACIONADA:
3 000 K (Blanco cálido).

Parámetros Técnicos:

VOLTAJE DE ALIMENTACIÓN:
85 - 265 V ~ 50/60 Hz (0.18-0.06 A).

POTENCIA:
15 W

GRADO DE PROTECCIÓN:
IP20 (Para uso en interiores).

TEMPERATURA DE OPERACIÓN:
-20°C a 40°C

ÁNGULO DE APERTURA:
24°

FLUJO LUMINOSO:
675 lm

CRI 90

Ilumileds S.A. de C. V e Ingeniería electrodigital, audio, video, iluminación S.A de C.V. se reserva el derecho de modificar la información sin previo aviso y no se hace responsable por errores u omisiones en este documento.

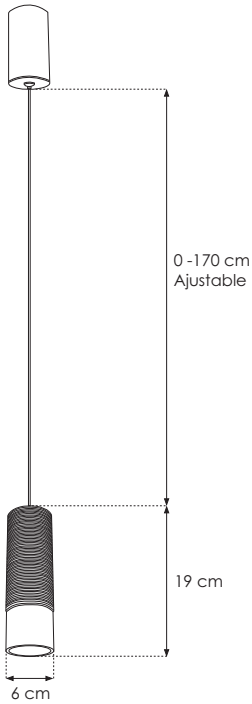

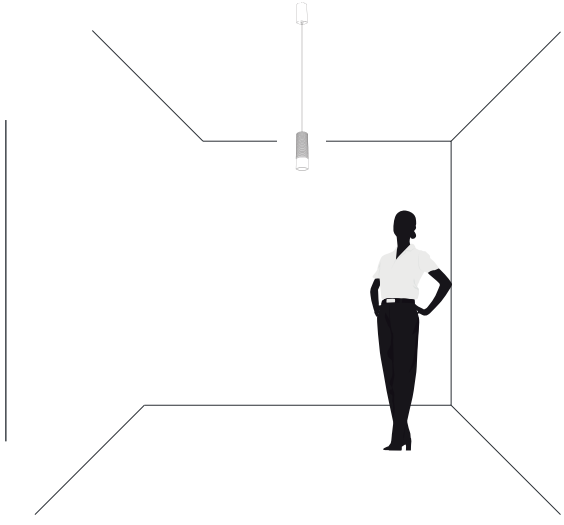

ILUZG061915WWWB

NOM | IP 20 | 15 W | 85 - 265 | FL 675 luminarias Blanco cálido | 3 000 K Blanco cálido | 24°

Ilumileds S.A. de C. V e Ingeniería electrodigital, audio, video, iluminación S.A de C.V. se reserva el derecho de modificar la información sin previo aviso y no se hace responsable por errores u omisiones en este documento.

Ilumileds S.A. de C. V e Ingeniería electrodigital, audio, video, iluminación S.A de C.V. se reserva el derecho de modificar la información sin previo aviso y no se hace responsable por errores u omisiones en este documento.

THE ART OF LIGHTING

"Si no haces un objeto porque ya has visto uno parecido, si investigas hasta dar con un buen material, inventas una buena silueta y una aplicación sencilla para ella, lo que realizas puede considerarse arte."

- Cini Boeri -

"La arquitectura es el arte de gastar el espacio." - Philip Johnson -

Ilumileds S.A. de C. V e Ingeniería electrodigital, audio, video, iluminación S.A de C.V. se reserva el derecho de modificar la información sin previo aviso y no se hace responsable por errores u omisiones en este documento.

iLumileds®
LÍNEA europea
THE ART OF LIGHTING

Luminario de LED para suspender en techo.

Características

MATERIAL DE CONSTRUCCIÓN:
Aluminio acabado negro.

TIPO DE INSTALACIÓN:
Suspendido (Con canope de sobreponer en techo).

TEMPERATURA DE COLOR CORRELACIONADA:
3 000 K (Blanco cálido).

Parámetros Técnicos:

VOLTAJE DE ALIMENTACIÓN:
85 - 265 V ~ 50/60 Hz (0.06-0.02 A).

POTENCIA:
5 W

GRADO DE PROTECCIÓN:
IP20 (Para uso en interiores).

TEMPERATURA DE OPERACIÓN:
-20°C a 40°C

ÁNGULO DE APERTURA:
24°

FLUJO LUMINOSO:
225 lm

CRI 90

Ilumileds S.A. de C. V e Ingeniería electrodigital, audio, video, iluminación S.A de C.V. se reserva el derecho de modificar la información sin previo aviso y no se hace responsable por errores u omisiones en este documento.

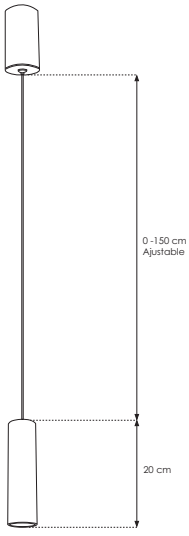

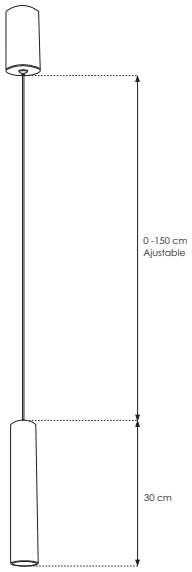

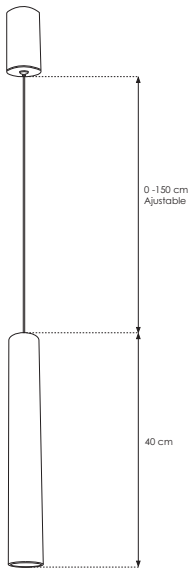

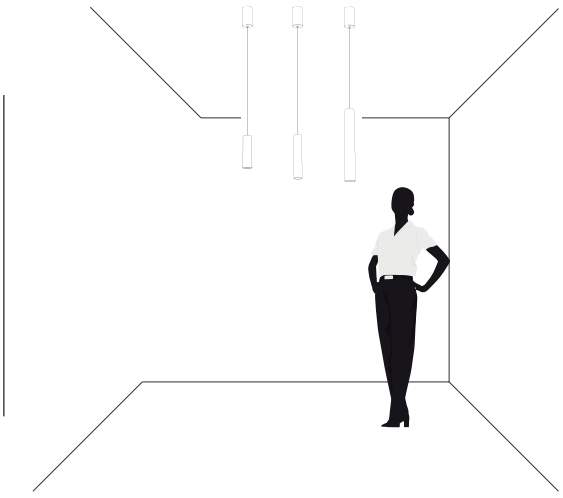

ILU55200S5WWWB [20 cm]
ILU55300S5WWWB [30 cm]
ILU55400S5WWWB [40 cm]

NOM | IP 20 | 5 W | 85 - 265 | FL 225 lúmenes Blanco cálido | 3 000 K Blanco cálido | 24°

Ilumileds S.A. de C. V e Ingeniería electrodigital, audio, video, iluminación S.A de C.V. se reserva el derecho de modificar la información sin previo aviso y no se hace responsable por errores u omisiones en este documento.

THE ART OF LIGHTING

"Cuándo el material termina inicia el arte." - Etienne Hajdu-

"El arte nos permite al mismo tiempo encontrarnos a nosotros mismos y perdernos." -Thomas Merton-

Ilumileds S.A. de C. V e Ingeniería electrodigital, audio, video, iluminación S.A de C.V. se reserva el derecho de modificar la información sin previo aviso y no se hace responsable por errores u omisiones en este documento.

iLumileds®
LÍNEA europea
THE ART OF LIGHTING

Luminario de LED para suspender en techo.

Características

MATERIAL DE CONSTRUCCIÓN:
Aluminio acabado negro.

TIPO DE INSTALACIÓN:
Suspendido (Con canope de sobreponer en techo).

TEMPERATURA DE COLOR CORRELACIONADA:
3 000 K (Blanco cálido).

Parámetros Técnicos:

VOLTAJE DE ALIMENTACIÓN:
85 - 265 V ~ 50/60 Hz (0.06-0.02 A).

POTENCIA:
5 W

GRADO DE PROTECCIÓN:
IP20 (Para uso en interiores).

TEMPERATURA DE OPERACIÓN:
-20°C a 40°C

ÁNGULO DE APERTURA:
24°

FLUJO LUMINOSO:
225 lm

CRI 90

Ilumileds S.A. de C. V e Ingeniería electrodigital, audio, video, iluminación S.A de C.V. se reserva el derecho de modificar la información sin previo aviso y no se hace responsable por errores u omisiones en este documento.

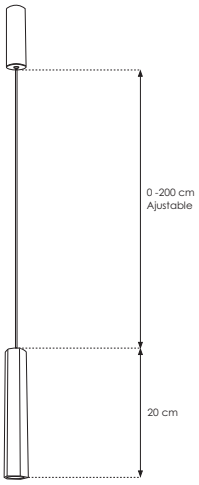

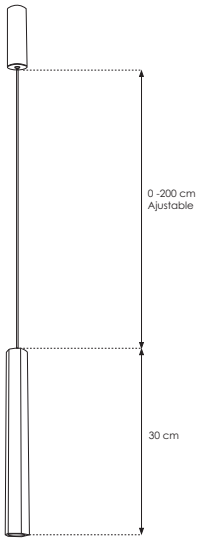

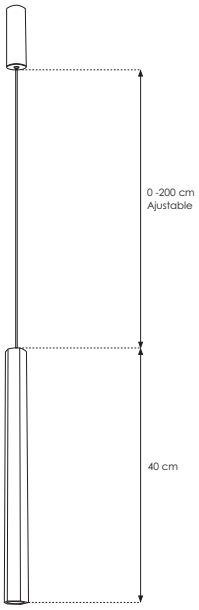

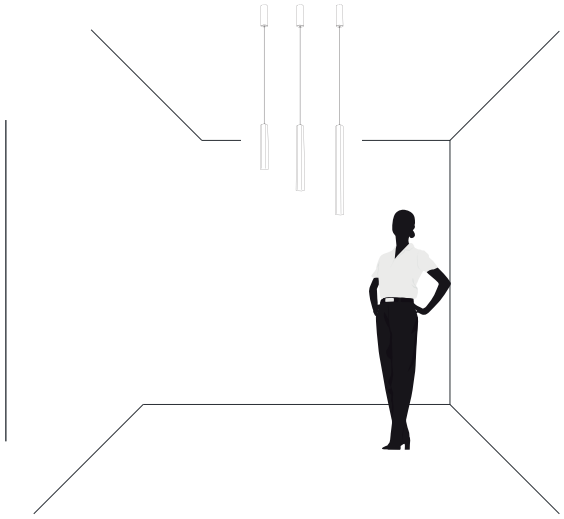

ILU60200S5WWWB [20 cm]
ILU60300S5WWWB [30 cm]
ILU60400S5WWWB [40 cm]

NOM | IP 20 | 5 W | 85 - 265 | FL 225 lúmenes Blanco cálido | 3 000 K Blanco cálido | 24°

Ilumileds S.A. de C. V e Ingeniería electrodigital, audio, video, iluminación S.A de C.V. se reserva el derecho de modificar la información sin previo aviso y no se hace responsable por errores u omisiones en este documento.

Ilumileds S.A. de C. V e Ingeniería electrodigital, audio, video, iluminación S.A de C.V. se reserva el derecho de modificar la información sin previo aviso y no se hace responsable por errores u omisiones en este documento.

"Un edificio tiene dos vidas. La que imagina su creador y la vida que tiene. Y no siempre son iguales." -Rem Koolhaas-

Ilumileds S.A. de C. V e Ingeniería electrodigital, audio, video, iluminación S.A de C.V. se reserva el derecho de modificar la información sin previo aviso y no se hace responsable por errores u omisiones en este documento.

"Una obra de arte es un gozo eterno." - John Keats-

Ilumileds S.A. de C. V e Ingeniería electrodigital, audio, video, iluminación S.A de C.V. se reserva el derecho de modificar la información sin previo aviso y no se hace responsable por errores u omisiones en este documento.

"El minimalismo se trata de crear una armonía completa y no de simplificar." -Naoto Fukasawa-

E. TECHO / EMPOTRAR

iLumileds®

LÍNEA europea

THE ART OF LIGHTING

desplazamiento horizontal del luminario de 45°

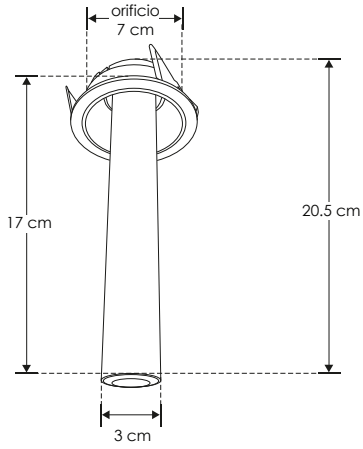

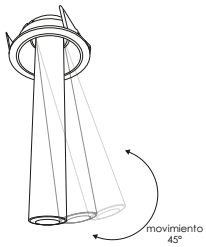

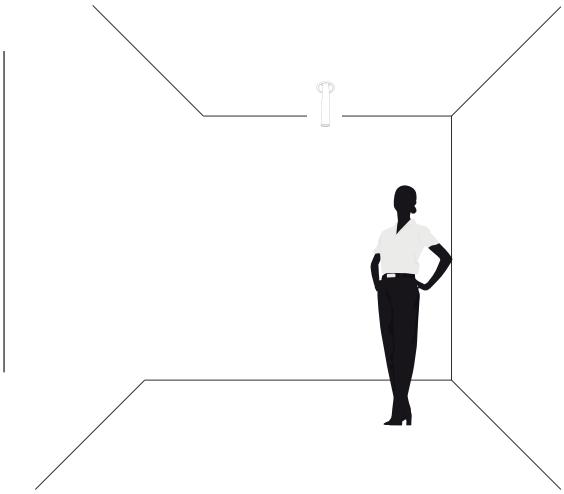

ILUEUR01WWB [Acabado negro]

ILUEUR01WWW [Acabado blanco]

NOM | IP 20 | 7 W | 100-265 | FL 490 lúmenes Blanco cálido | 3 000 K Blanco cálido | 38°

Ilumileds S.A. de C. V e Ingeniería electrodigital, audio, video, iluminación S.A de C.V. se reserva el derecho de modificar la información sin previo aviso y no se hace responsable por errores u omisiones en este documento.

iLumileds®

LÍNEA europea

THE ART OF LIGHTING

Elemento de iluminación para empotrar en techo (desplazamiento horizontal del luminario de 45°).

MATERIAL:
Aluminio acabado negro o blanco (Dependiendo del modelo).

ÁNGULO DE APERTURA:
38°

TEMPERATURA DE COLOR CORRELACIONADA:
3 000 K (Blanco cálido).

ALIMENTACIÓN:
100 – 265 V ~ 50/60 Hz (0.07 – 0.03 A).

Potencia: 7 W

GRADO DE PROTECCIÓN:
IP20 (Para uso en interiores).

CRI 90

FLUJO LUMINOSO:
490 lm

Ilumileds S.A. de C. V e Ingeniería electrodigital, audio, video, iluminación S.A de C.V. se reserva el derecho de modificar la información sin previo aviso y no se hace responsable por errores u omisiones en este documento.

THE ART OF LIGHTING

"No admito más que una cosa que no sea natural: la obra de arte."
-Andre Gide-

Ilumileds S.A. de C. V e Ingeniería electrodigital, audio, video, iluminación S.A de C.V. se reserva el derecho de modificar la información sin previo aviso y no se hace responsable por errores u omisiones en este documento.

desplazamiento horizontal del luminario de 45°

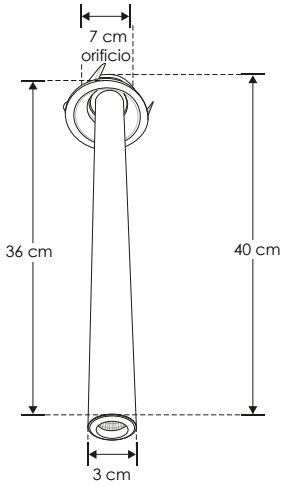

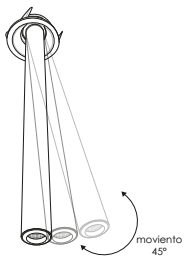

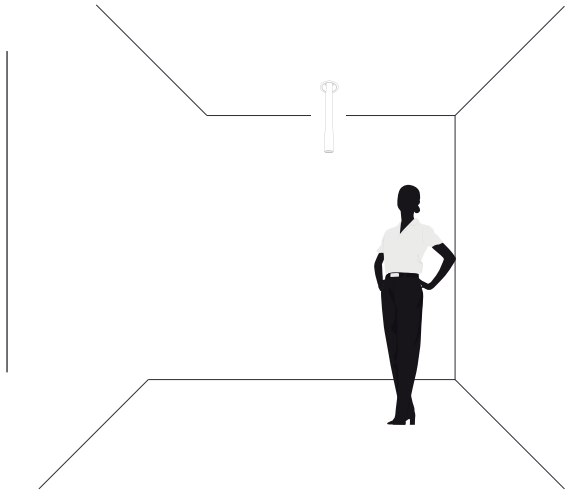

ILUEUR02WWB [Acabado negro]

ILUEUR02WWW [Acabado blanco]

NOM | IP 20 | 7 W | 100-265 | FL 490 Lúmenes Blanco cálido | 3 000 K Blanco cálido | 24°

Ilumileds S.A. de C. V e Ingeniería electrodigital, audio, video, iluminación S.A de C.V. se reserva el derecho de modificar la información sin previo aviso y no se hace responsable por errores u omisiones en este documento.

iLumileds®

LÍNEA europea

THE ART OF LIGHTING

Elemento de iluminación para empotrar en techo (desplazamiento horizontal del luminario de 45°).

MATERIAL:
Aluminio acabado negro o blanco (Dependiendo del modelo).

ÁNGULO DE APERTURA:
24°

TEMPERATURA DE COLOR CORRELACIONADA:
3 000 K (Blanco cálido).

ALIMENTACIÓN:
100 – 265 V ~ 50/60 Hz (0.07 – 0.03 A).

Potencia: 7 W

GRADO DE PROTECCIÓN:
IP20 (Para uso en interiores).

CRI 90

FLUJO LUMINOSO:
490 lm

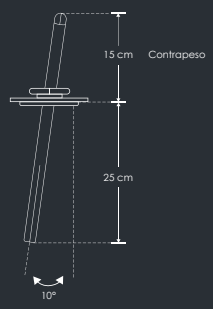

Para que este luminario mantenga su posición de inclinación de hasta 10°, es necesario dejar un contrapeso de 15 cm en la parte superior dentro del plafón.

Ilumileds S.A. de C. V e Ingeniería electrodigital, audio, video, iluminación S.A de C.V. se reserva el derecho de modificar la información sin previo aviso y no se hace responsable por errores u omisiones en este documento.

Ilumileds S.A. de C. V e Ingeniería electrodigital, audio, video, iluminación S.A de C.V. se reserva el derecho de modificar la información sin previo aviso y no se hace responsable por errores u omisiones en este documento.

"Todo importa en el arte, menos el asunto." -Oscar Wilde-

desplazamiento horizontal del luminario de 20°

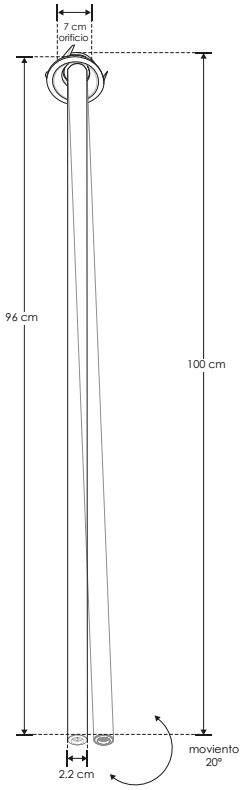

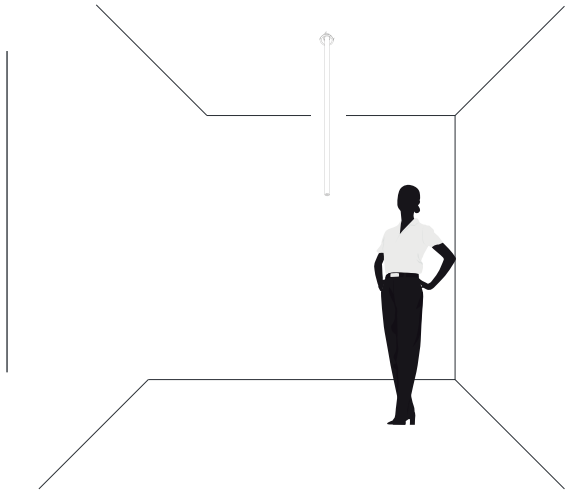

ILUEUR04WWB [Acabado negro]

ILUEUR04WWW [Acabado blanco]

NOM | IP 20 | 3 W | 100-265 | FL 210 Lúmenes Blanco cálido | 3 000 K Blanco cálido | 24°

Ilumileds S.A. de C. V e Ingeniería electrodigital, audio, video, iluminación S.A de C.V. se reserva el derecho de modificar la información sin previo aviso y no se hace responsable por errores u omisiones en este documento.

iLumileds®

LÍNEA europea

THE ART OF LIGHTING

Elemento de iluminación para empotrar en techo (desplazamiento horizontal del luminario de 20°).

MATERIAL:
Aluminio acabado negro o blanco (Dependiendo del modelo).

ÁNGULO DE APERTURA:
24°

TEMPERATURA DE COLOR CORRELACIONADA:
3 000 K (Blanco cálido).

ALIMENTACIÓN:
100 – 265 V ~ 50/60 Hz (0.03 – 0.01 A).

Potencia: 3 W

GRADO DE PROTECCIÓN:
IP20 (Para uso en interiores).

CRI 90

FLUJO LUMINOSO:
210 lm

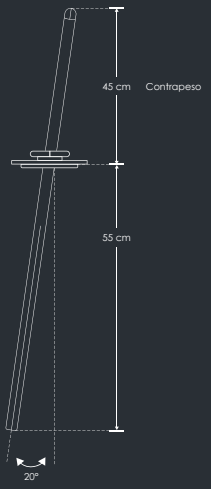

Para que este luminario mantenga su posición de inclinación de hasta 20°, es necesario dejar un contrapeso de 45 cm en la parte superior dentro del plafón.

Ilumileds S.A. de C. V e Ingeniería electrodigital, audio, video, iluminación S.A de C.V. se reserva el derecho de modificar la información sin previo aviso y no se hace responsable por errores u omisiones en este documento.

En el arte se encuentra la innovación, con ella iluminamos nuestro entorno.

Ilumileds S.A. de C. V e Ingeniería electrodigital, audio, video, iluminación S.A de C.V. se reserva el derecho de modificar la información sin previo aviso y no se hace responsable por errores u omisiones en este documento.

Ilumileds S.A. de C. V e Ingeniería electrodigital, audio, video, iluminación S.A de C.V. se reserva el derecho de modificar la información sin previo aviso y no se hace responsable por errores u omisiones en este documento.

Ilumileds S.A. de C. V e Ingeniería electrodigital, audio, video, iluminación S.A de C.V. se reserva el derecho de modificar la información sin previo aviso y no se hace responsable por errores u omisiones en este documento.

"El diseño no es para la filosofía, es para la vida."
-Assey Miyake-

Ilumileds S.A. de C. V e Ingeniería electrodigital, audio, video, iluminación S.A de C.V. se reserva el derecho de modificar la información sin previo aviso y no se hace responsable por errores u omisiones en este documento.

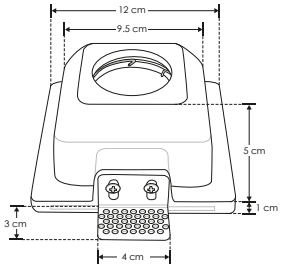

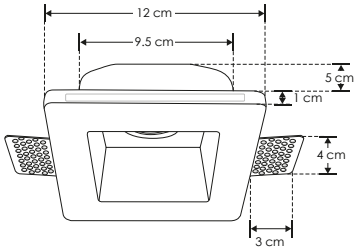

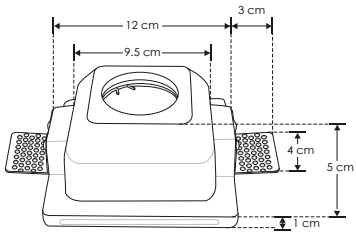

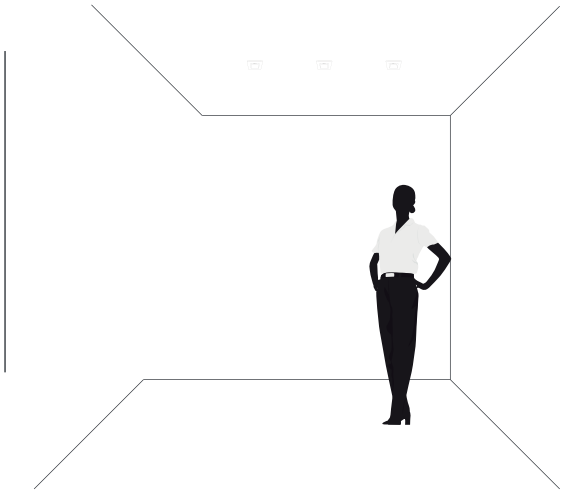

ILUEURTRIM6501W

NOM IP 20 | 25 W MAX | 85 - 277 | GU10 | 120°

Ilumileds S.A. de C. V e Ingeniería electrodigital, audio, video, iluminación S.A de C.V. se reserva el derecho de modificar la información sin previo aviso y no se hace responsable por errores u omisiones en este documento.

iLumileds®

LÍNEA europea

THE ART OF LIGHTING

Este producto es usado como difusor para lámparas tipo dicroicas con base GU10 (no incluye lámpara).

MATERIAL DE CONSTRUCCIÓN:
Yeso acabado blanco.

TIPO DE BASE:
GU10 de hasta 25 W máximo.

ÁNGULO DE APERTURA:
120° (Puede variar dependiendo de la lámpara que se le instale).

GRADO DE PROTECCIÓN:
IP20 (Para uso en interiores).

TIPO DE INSTALACIÓN:
Trimless (Sin sujeción visible), para empotrar en techo.

CARACTERÍSTICAS DE LA BASE GU10 INCLUIDA:
85 - 277 V ~ 50/60 Hz 25 W máx. (0.29 A máx.).

Ilumileds S.A. de C. V e Ingeniería electrodigital, audio, video, iluminación S.A de C.V. se reserva el derecho de modificar la información sin previo aviso y no se hace responsable por errores u omisiones en este documento.

THE ART OF LIGHTING

"El arte no consiste en representar cosas nuevas, sino en representar con novedad." -Ugo Foscolo-

Ilumileds S.A. de C. V e Ingeniería electrodigital, audio, video, iluminación S.A de C.V. se reserva el derecho de modificar la información sin previo aviso y no se hace responsable por errores u omisiones en este documento.

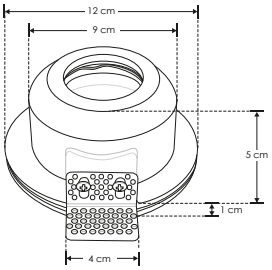

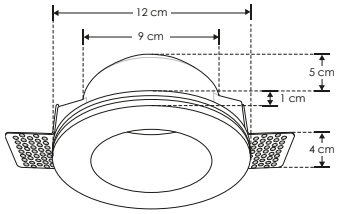

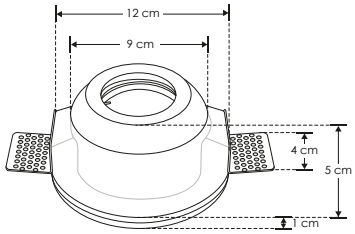

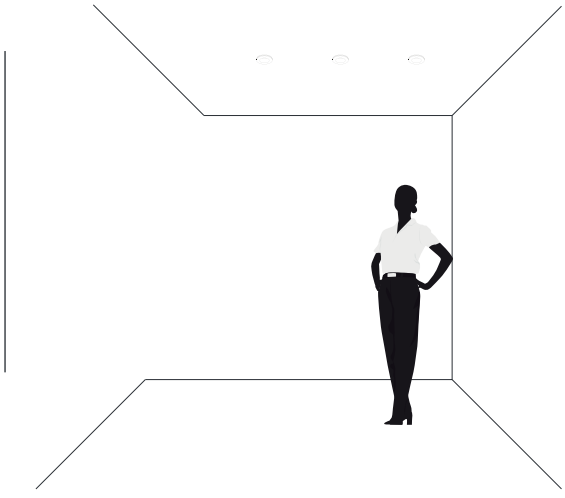

ILUEURTRIM6502W

NOM IP 20 | 25 W MAX | 85 - 277 | GU10 | 120°

Ilumileds S.A. de C. V e Ingeniería electrodigital, audio, video, iluminación S.A de C.V. se reserva el derecho de modificar la información sin previo aviso y no se hace responsable por errores u omisiones en este documento.

iLumileds®
LÍNEA europea
THE ART OF LIGHTING

Este producto es usado como difusor para lámparas tipo dicroicas con base GU10 (no incluye lámpara).

MATERIAL DE CONSTRUCCIÓN:
Yeso acabado blanco.

TIPO DE BASE:
GU10 de hasta 25 W máximo.

ÁNGULO DE APERTURA:
120° (Puede variar dependiendo de la lámpara que se le instale).

GRADO DE PROTECCIÓN:
IP20 (Para uso en interiores).

TIPO DE INSTALACIÓN:
Trimless (Sin sujeción visible), para empotrar en techo.

CARACTERÍSTICAS DE LA BASE GU10 INCLUIDA:
85 - 277 V ~ 50/60 Hz 25 W máx. (0.29 A máx.).

Ilumileds S.A. de C. V e Ingeniería electrodigital, audio, video, iluminación S.A de C.V. se reserva el derecho de modificar la información sin previo aviso y no se hace responsable por errores u omisiones en este documento.

 Ilumileds S.A. de C. V e Ingeniería electrodigital, audio, video, iluminación S.A de C.V. se reserva el derecho de modificar la información sin previo aviso y no se hace responsable por errores u omisiones en este documento.

"El gran estilo nace cuando lo bello obtiene la victoria sobre lo enorme."
-Friedrich Nietzsche-

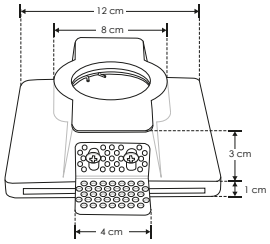

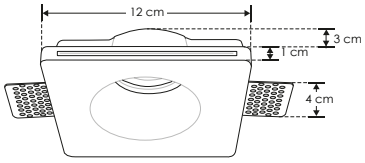

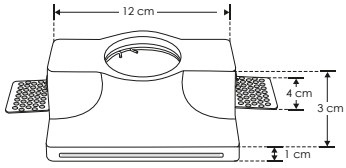

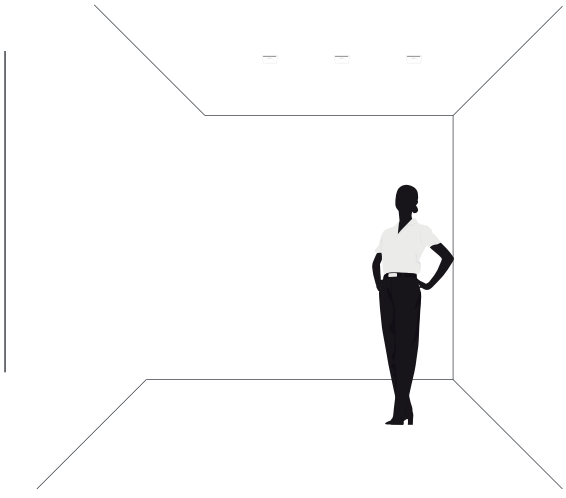

ILUEURTRIM6503W

NOM IP 20 | 25 W MAX | 85 - 277 | GU10 | 120°

Ilumileds S.A. de C. V e Ingeniería electrodigital, audio, video, iluminación S.A de C.V. se reserva el derecho de modificar la información sin previo aviso y no se hace responsable por errores u omisiones en este documento.

iLumileds®
LÍNEA europea
THE ART OF LIGHTING

Este producto es usado como difusor para lámparas tipo dicroicas con base GU10 (no incluye lámpara).

MATERIAL DE CONSTRUCCIÓN:
Yeso acabado blanco.

TIPO DE BASE:
GU10 de hasta 25 W máximo.

ÁNGULO DE APERTURA:
120° (Puede variar dependiendo de la lámpara que se le instale).

GRADO DE PROTECCIÓN:
IP20 (Para uso en interiores).

TIPO DE INSTALACIÓN:
Trimless (Sin sujeción visible), para empotrar en techo.

CARACTERÍSTICAS DE LA BASE GU10 INCLUIDA:
85 - 277 V ~ 50/60 Hz 25 W máx. (0.29 A máx.).

Ilumileds S.A. de C. V e Ingeniería electrodigital, audio, video, iluminación S.A de C.V. se reserva el derecho de modificar la información sin previo aviso y no se hace responsable por errores u omisiones en este documento.

THE ART OF LIGHTING

"El uso determina la función." -Frederick Alexander-

Ilumileds S.A. de C. V e Ingeniería electrodigital, audio, video, iluminación S.A de C.V. se reserva el derecho de modificar la información sin previo aviso y no se hace responsable por errores u omisiones en este documento.

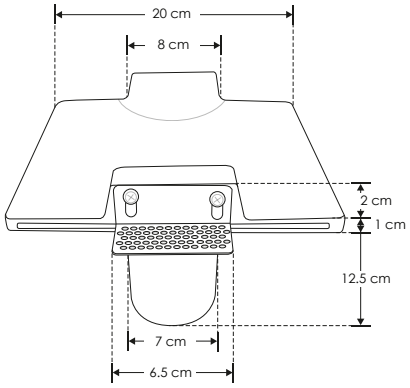

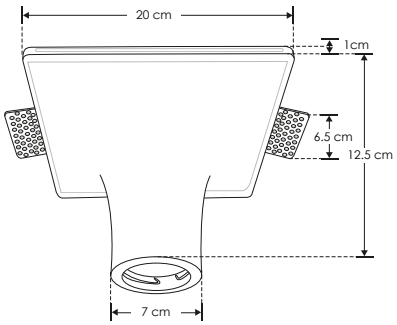

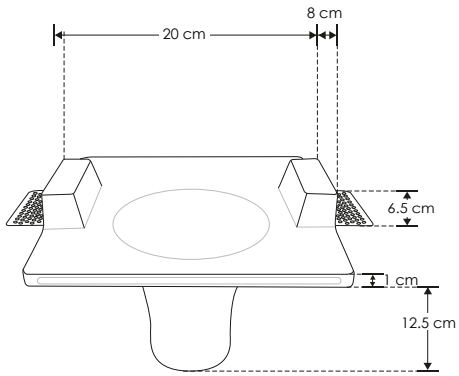

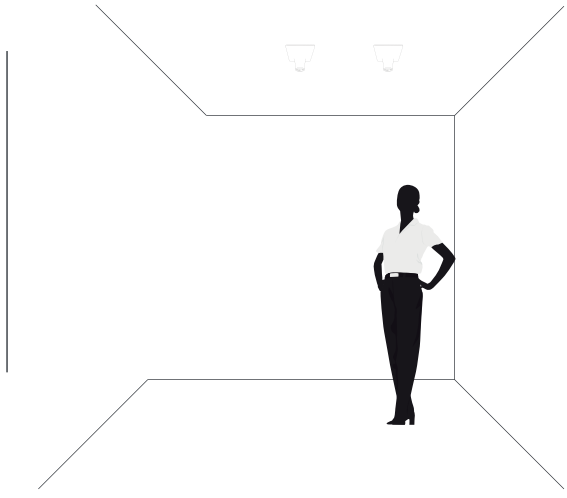

ILUEURTRIM6522W

NOM IP 20 | 25 W MAX | 85 - 277 | GU10 | 120°

Ilumileds S.A. de C. V e Ingeniería electrodigital, audio, video, iluminación S.A de C.V. se reserva el derecho de modificar la información sin previo aviso y no se hace responsable por errores u omisiones en este documento.

iLumileds®
LÍNEA europea
THE ART OF LIGHTING

Este producto es usado como difusor para lámparas tipo dicroicas con base GU10 (no incluye lámpara).

MATERIAL DE CONSTRUCCIÓN:
Yeso acabado blanco.

TIPO DE BASE:
GU10 de hasta 25 W máximo.

ÁNGULO DE APERTURA:
120° (Puede variar dependiendo de la lámpara que se le instale).

GRADO DE PROTECCIÓN:
IP20 (Para uso en interiores).

TIPO DE INSTALACIÓN:
Trimless (Sin sujeción visible), para empotrar en techo.

CARACTERÍSTICAS DE LA BASE GU10 INCLUIDA:
85 - 277 V ~ 50/60 Hz 25 W máx. (0.29 A máx.).

Ilumileds S.A. de C. V e Ingeniería electrodigital, audio, video, iluminación S.A de C.V. se reserva el derecho de modificar la información sin previo aviso y no se hace responsable por errores u omisiones en este documento.

THE ART OF LIGHTING

Ilumileds S.A. de C. V e Ingeniería electrodigital, audio, video, iluminación S.A de C.V. se reserva el derecho de modificar la información sin previo aviso y no se hace responsable por errores u omisiones en este documento.

"La misión del arte no es copiar la naturaleza, sino expresarla." -Honoré de Balzac-

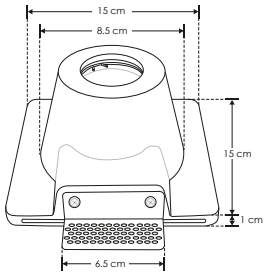

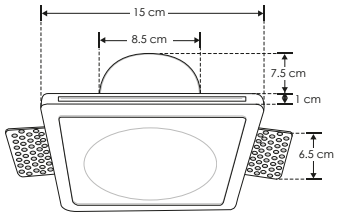

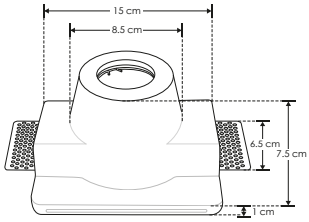

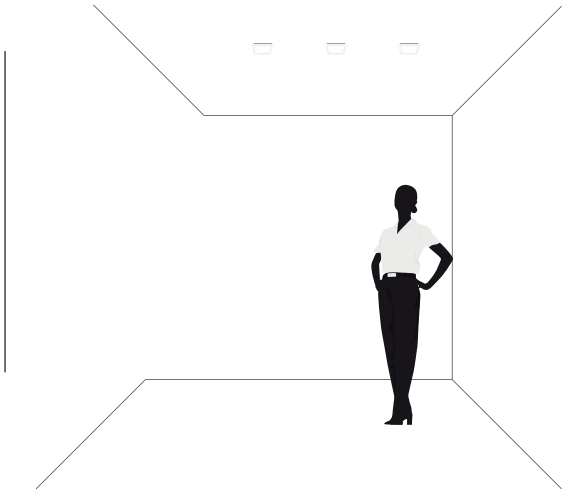

ILUEURTRIM6551W

NOM IP 20 | 25 W MAX | 85 - 277 | GU10 | 120°

Ilumileds S.A. de C. V e Ingeniería electrodigital, audio, video, iluminación S.A de C.V. se reserva el derecho de modificar la información sin previo aviso y no se hace responsable por errores u omisiones en este documento.

iLumileds®

LÍNEA europea

THE ART OF LIGHTING

Este producto es usado como difusor para lámparas tipo dicroicas con base GU10 (no incluye lámpara).

MATERIAL DE CONSTRUCCIÓN:
Yeso acabado blanco.

TIPO DE BASE:
GU10 de hasta 25 W máximo.

ÁNGULO DE APERTURA:
120° (Puede variar dependiendo de la lámpara que se le instale).

GRADO DE PROTECCIÓN:
IP20 (Para uso en interiores).

TIPO DE INSTALACIÓN:
Trimless (Sin sujeción visible), para empotrar en techo.

CARACTERÍSTICAS DE LA BASE GU10 INCLUIDA:
85 - 277 V ~ 50/60 Hz 25 W máx. (0.29 A máx.).

Ilumileds S.A. de C. V e Ingeniería electrodigital, audio, video, iluminación S.A de C.V. se reserva el derecho de modificar la información sin previo aviso y no se hace responsable por errores u omisiones en este documento.

THE ART OF LIGHTING

"Todo arte consiste en dar el ser a algo." -Aristóteles-

Ilumileds S.A. de C. V e Ingeniería electrodigital, audio, video, iluminación S.A de C.V. se reserva el derecho de modificar la información sin previo aviso y no se hace responsable por errores u omisiones en este documento.

iLumileds®

LÍNEA europea

THE ART OF LIGHTING

"La finalidad del arte es dar cuerpo a la esencia secreta de las cosas, no el copiar su apariencia." -Aristóteles-

F. TECHO / SOBREPONER

iLumileds®

LÍNEA europea

THE ART OF LIGHTING

Elemento de iluminación para sobreponer en techo (con ángulo de apertura ajustable de 10 a 50°).

MATERIAL:
Aluminio acabado negro o blanco (Dependiendo del modelo).

ÁNGULO DE APERTURA:
10 a 50° (Ajustable).

TEMPERATURA DE COLOR CORRELACIONADA:
3 000 K (Blanco cálido).

ALIMENTACIÓN:
100 – 265 V ~ 50/60 Hz (0.05 – 0.02 A).

Potencia: 5 W

GRADO DE PROTECCIÓN:
IP20 (Para uso en interiores).

CRI 90

FLUJO LUMINOSO:
350 lm

Ilumileds S.A. de C. V e Ingeniería electrodigital, audio, video, iluminación S.A de C.V. se reserva el derecho de modificar la información sin previo aviso y no se hace responsable por errores u omisiones en este documento.

Angulo de apertura
10 a 50° (Ajustable)

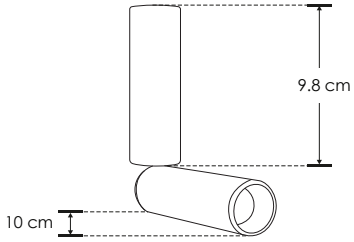

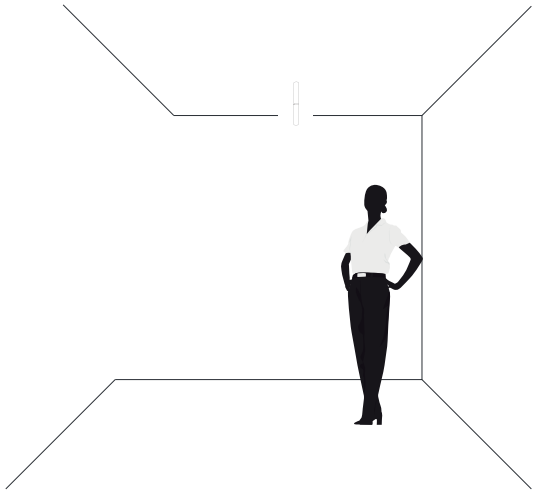

ILUEUR1511WWB [Acabado negro]
ILUEUR1511WWW [Acabado blanco]

NOM | IP 20 | 5 W | 100-265 | FL 350 lúmenes Blanco cálido | 3 000 K Blanco cálido | 10 a 50°

"El arte es el presentimiento de la verdad." -Alexander Blok-

Ilumileds S.A. de C. V e Ingeniería electrodigital, audio, video, iluminación S.A de C.V. se reserva el derecho de modificar la información sin previo aviso y no se hace responsable por errores u omisiones en este documento.

Ilumileds S.A. de C. V e Ingeniería electrodigital, audio, video, iluminación S.A de C.V. se reserva el derecho de modificar la información sin previo aviso y no se hace responsable por errores u omisiones en este documento.

THE ART OF LIGHTING

"El espacio no tiene sentido sin luz. Un edificio habla a través del silencio de la percepción orquestada por la luz.."

- Steven Holl-

iLumileds®

LÍNEA europea

THE ART OF LIGHTING

Elemento de iluminación para sobreponer en techo (con ángulo de apertura ajustable de 10 a 50°).

MATERIAL:
Aluminio acabado negro o blanco (Dependiendo del modelo).

ÁNGULO DE APERTURA:
10 a 50° (Ajustable).

TEMPERATURA DE COLOR CORRELACIONADA:
3 000 K (Blanco cálido).

ALIMENTACIÓN:
100 – 265 V ~ 50/60 Hz (0.05 – 0.02 A).

Potencia: 5 W

GRADO DE PROTECCIÓN:
IP20 (Para uso en interiores).

CRI 90

FLUJO LUMINOSO:
350 lm

Ilumileds S.A. de C. V e Ingeniería electrodigital, audio, video, iluminación S.A de C.V. se reserva el derecho de modificar la información sin previo aviso y no se hace responsable por errores u omisiones en este documento.

Angulo de apertura
10 a 50° (Ajustable)

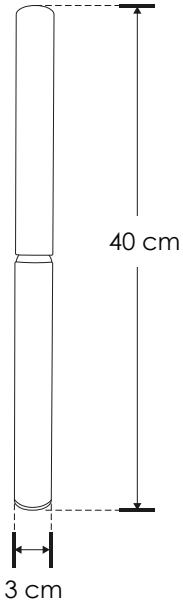

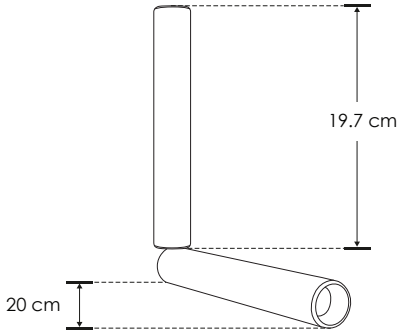

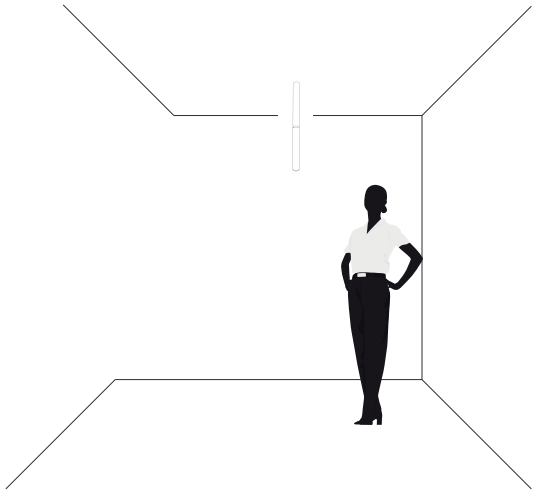

ILUEUR1522WWB [Acabado negro]
ILUEUR1522WWW [Acabado blanco]

NOM IP 20 | 5 W | 100-265 | FL 350 Lúmenes Blanco cálido | 3 000 K Blanco cálido | 10 a 50°

"La belleza no está en los objetos sino en la interacción entre la sombra y la luz que crean los objetos.." - Junichiro Tanizaki-

Ilumileds S.A. de C. V e Ingeniería electrodigital, audio, video, iluminación S.A de C.V. se reserva el derecho de modificar la información sin previo aviso y no se hace responsable por errores u omisiones en este documento.

Ilumileds S.A. de C. V e Ingeniería electrodigital, audio, video, iluminación S.A de C.V. se reserva el derecho de modificar la información sin previo aviso y no se hace responsable por errores u omisiones en este documento.

THE ART OF LIGHTING

"El diseño puede ser arte. El diseño puede ser estético. El diseño es tan sencillo, por eso es tan complicado."

-Paul Rand-

iLumileds®

LÍNEA europea

THE ART OF LIGHTING

Luminario de LED, para sobreponer en techo.

MATERIAL:
Aluminio acabado negro.

ÁNGULO DE APERTURA:
120°

TEMPERATURA DE COLOR CORRELACIONADA:
3 000 K (Blanco cálido).

ALIMENTACIÓN:
85 - 265 V ~ 50/60 Hz (0.21 – 0.07 A).

POTENCIA:
18 W

GRADO DE PROTECCIÓN:
IP20 (Para uso en interiores).

CRI:
90

FLUJO LUMINOSO:
700 lm

Ilumileds S.A. de C. V e Ingeniería electrodigital, audio, video, iluminación S.A de C.V. se reserva el derecho de modificar la información sin previo aviso y no se hace responsable por errores u omisiones en este documento.

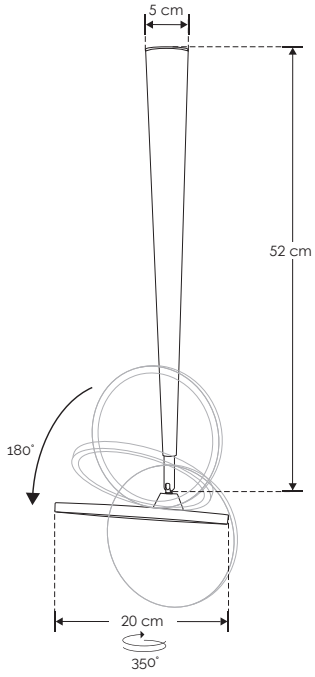

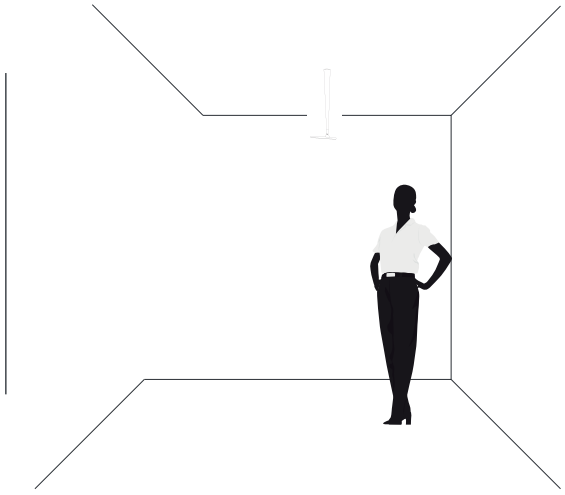

ILUMZ13C18WWWB

NOM

IP 20

18 W

85 - 265

FL 700 lúmenes Blanco cálido

3 000 K Blanco cálido

120°

"El creador no tiene que tener limitaciones de ninguna naturaleza." -Juan Carlos Castagnino-

Ilumileds S.A. de C. V e Ingeniería electrodigital, audio, video, iluminación S.A de C.V. se reserva el derecho de modificar la información sin previo aviso y no se hace responsable por errores u omisiones en este documento.

Ilumileds S.A. de C. V e Ingeniería electrodigital, audio, video, iluminación S.A de C.V. se reserva el derecho de modificar la información sin previo aviso y no se hace responsable por errores u omisiones en este documento.

"La arquitectura es un componente más para producir cambios relevantes en la sociedad."
-Michel Rojkind-

Ilumileds S.A. de C. V e Ingeniería electrodigital, audio, video, iluminación S.A de C.V. se reserva el derecho de modificar la información sin previo aviso y no se hace responsable por errores u omisiones en este documento.

iLumileds®

LÍNEA europea

THE ART OF LIGHTING

Luminario de LED tipo NEON, para sobreponer en techo.

MATERIAL:
Canopes, tubo y soportes de aluminio acabado negro mate, Tira de LED tipo NEON encapsulada en silicón.

ÁNGULO DE APERTURA:
360° (Tira de LED tipo Neon) / 45° (Spots Dirigibles)

TEMPERATURA DE COLOR CORRELACIONADA:
3 000 K (Blanco cálido).

ALIMENTACIÓN:
85 - 265 V ~ 50/60 Hz (0.35 – 0.11 A).

POTENCIA:
30 W

GRADO DE PROTECCIÓN:
IP20 (Para uso en interiores).

CRI:
90

FLUJO LUMINOSO:
1 125 lm (Total)

Ilumileds S.A. de C. V e Ingeniería electrodigital, audio, video, iluminación S.A de C.V. se reserva el derecho de modificar la información sin previo aviso y no se hace responsable por errores u omisiones en este documento.

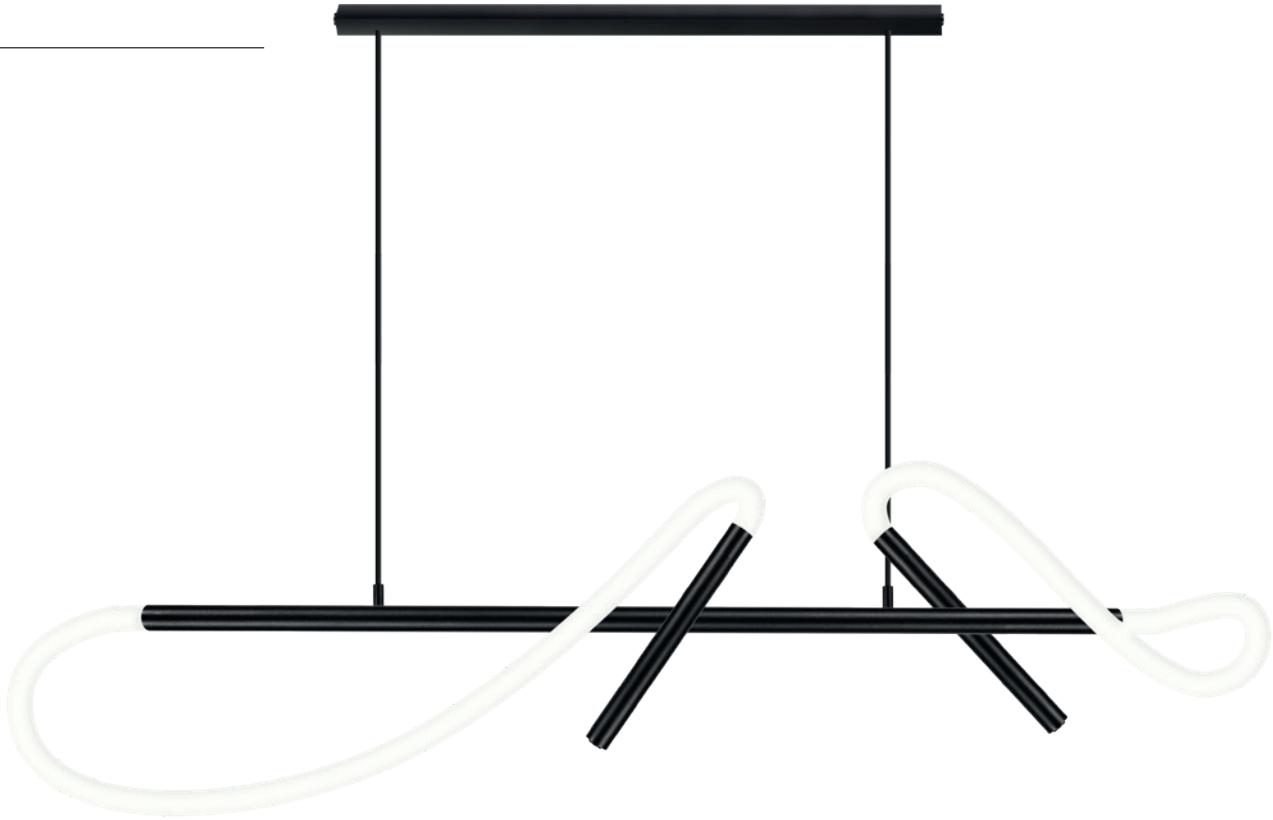

Elemento	Flujo luminoso (lm)	Ángulo de apertura
Tira de LED tipo NEON	900 lm, 12W (Cada una)	360°(Efecto de luz omnidireccional)
Spots dirigibles	225 lm, 3 W (Cada uno)	45°

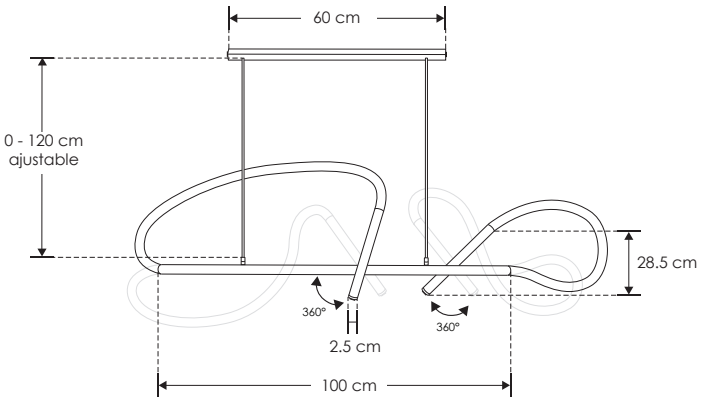

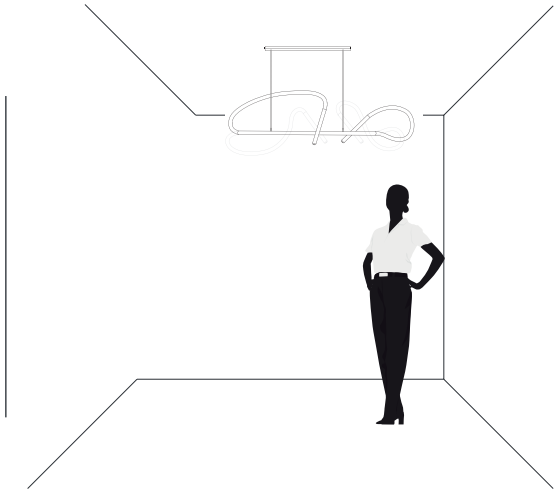

ILU2NEONST1MWWB

NOM IP 20 | 30 W | 85 - 265 | FL 1 125 lúmenes Blanco cálido | 3 000 K Blanco cálido | 360° | 45°

Ilumileds S.A. de C. V e Ingeniería electrodigital, audio, video, iluminación S.A de C.V. se reserva el derecho de modificar la información sin previo aviso y no se hace responsable por errores u omisiones en este documento.

"El arte es una necedad." -Jean Arthur Rimbaud-

Ilumileds S.A. de C. V e Ingeniería electrodigital, audio, video, iluminación S.A de C.V. se reserva el derecho de modificar la información sin previo aviso y no se hace responsable por errores u omisiones en este documento.

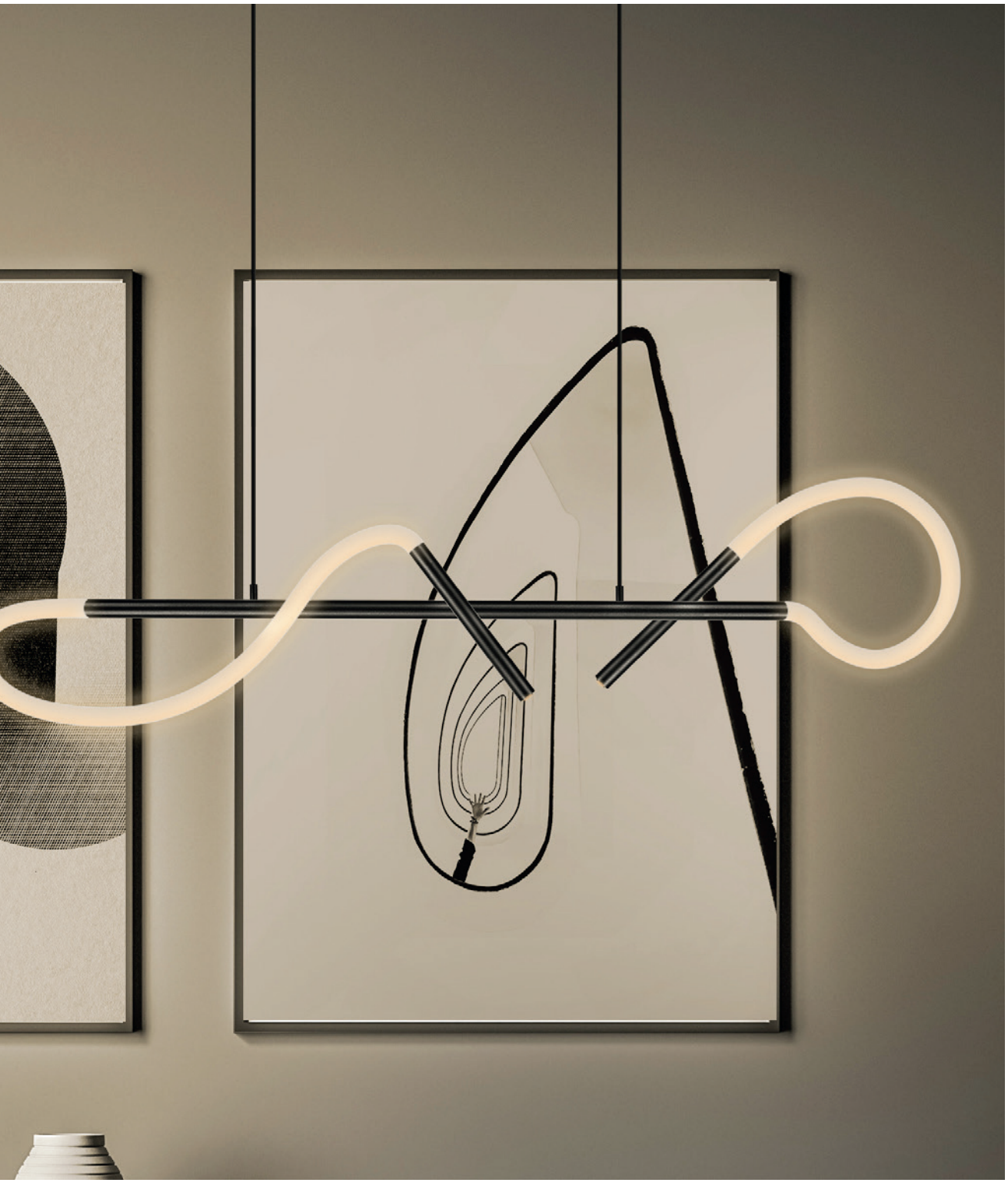

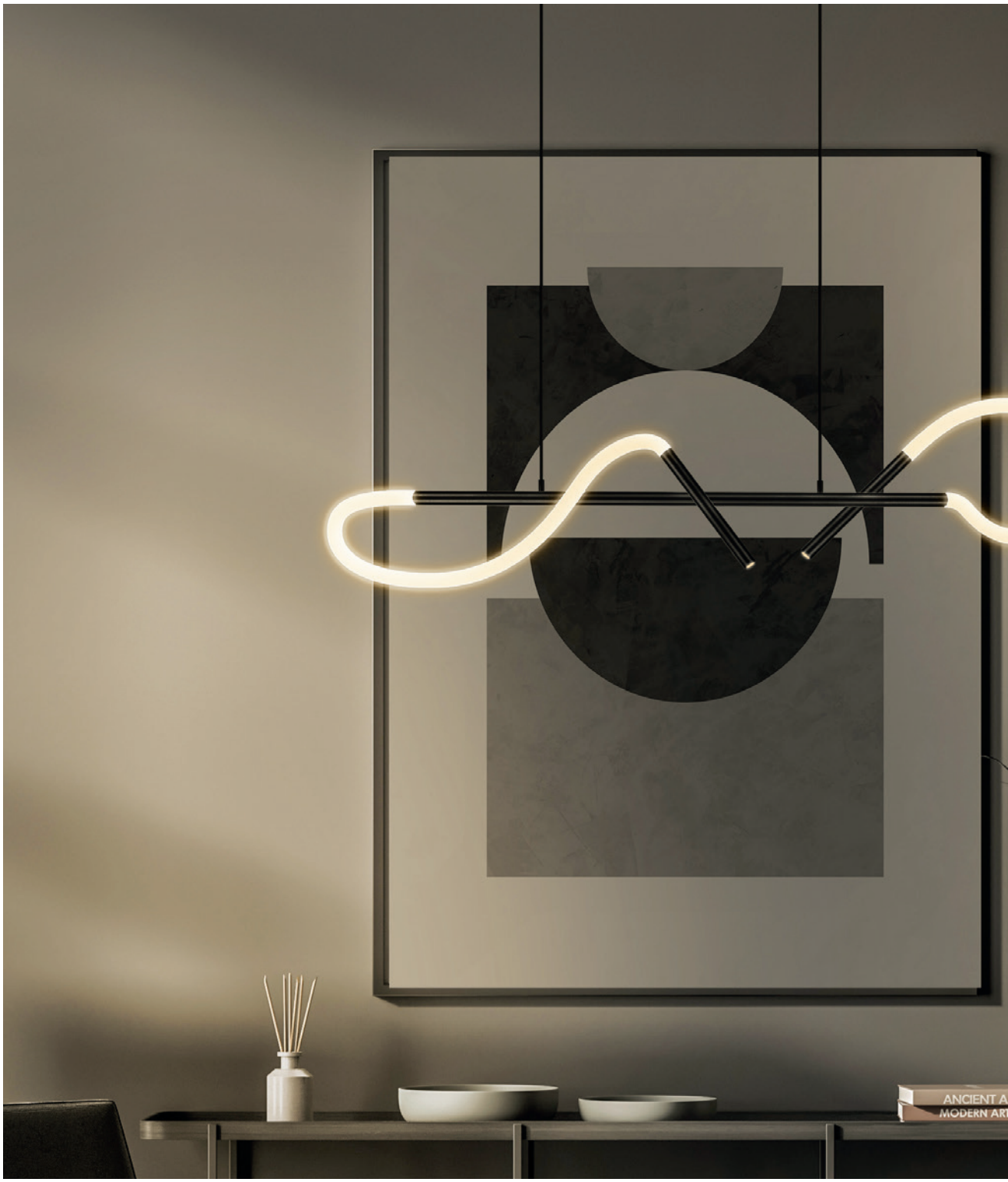

Ilumileds S.A. de C. V e Ingeniería electrodigital, audio, video, iluminación S.A de C.V. se reserva el derecho de modificar la información sin previo aviso y no se hace responsable por errores u omisiones en este documento.

"El mal diseño es humo, mientras que el buen diseño es un espejo."
-Juan Carlos Fernández-

Ilumileds S.A. de C. V e Ingeniería electrodigital, audio, video, iluminación S.A de C.V. se reserva el derecho de modificar la información sin previo aviso y no se hace responsable por errores u omisiones en este documento.

iLumileds®

LÍNEA europea

THE ART OF LIGHTING

Luminario de LED para sobreponer en techo o pared.

MATERIAL:
Aluminio acabado negro.

ÁNGULO DE APERTURA:
360° (Efecto de luz omnidireccional, luz indirecta interna).

TEMPERATURA DE COLOR CORRELACIONADA:
3 000 K (Blanco cálido).

ALIMENTACIÓN:
100 – 265 V ~ 50/60 Hz (0.37 – 0.14 A).

POTENCIA:
37 W

GRADO DE PROTECCIÓN:
IP20 (Para uso en interiores).

CRI:
90

FLUJO LUMINOSO:
2 200 lm

Ilumileds S.A. de C. V e Ingeniería electrodigital, audio, video, iluminación S.A de C.V. se reserva el derecho de modificar la información sin previo aviso y no se hace responsable por errores u omisiones en este documento.

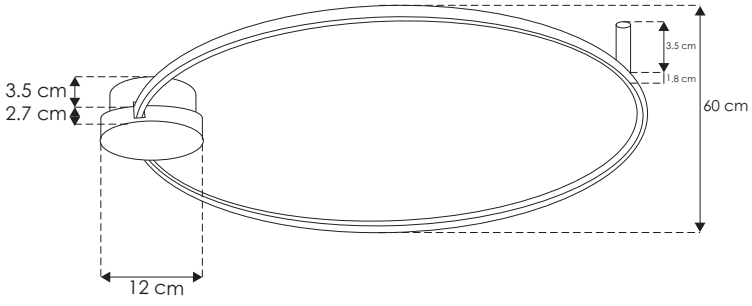

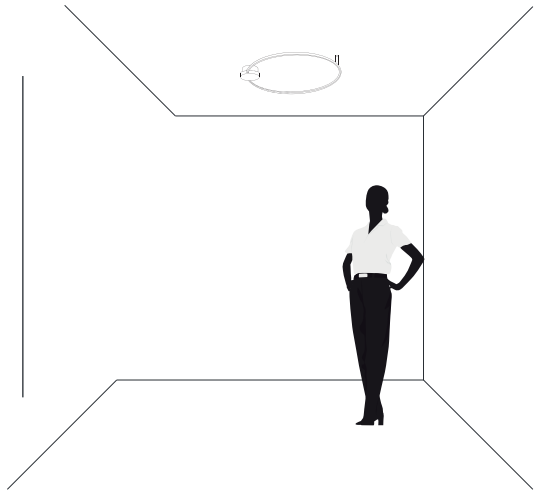

ILUEUR44837WWW

NOM

IP 20

37 W

100 – 265

FL 2 200 lúmenes Blanco cálido

3 000 K Blanco cálido

360°

Ilumileds S.A. de C. V e Ingeniería electrodigital, audio, video, iluminación S.A de C.V. se reserva el derecho de modificar la información sin previo aviso y no se hace responsable por errores u omisiones en este documento.

"El arte es, en cierta forma, una crítica de la realidad." -Arturo Graff-

Ilumileds S.A. de C. V e Ingeniería electrodigital, audio, video, iluminación S.A de C.V. se reserva el derecho de modificar la información sin previo aviso y no se hace responsable por errores u omisiones en este documento.

Ilumileds S.A. de C. V e Ingeniería electrodigital, audio, video, iluminación S.A de C.V. se reserva el derecho de modificar la información sin previo aviso y no se hace responsable por errores u omisiones en este documento.

"a diferencia entre buena y mala arquitectura es el tiempo que pasas en ella."
-JDavid Chipperfield-

Ilumileds S.A. de C. V e Ingeniería electrodigital, audio, video, iluminación S.A de C.V. se reserva el derecho de modificar la información sin previo aviso y no se hace responsable por errores u omisiones en este documento.

iLumileds®

LÍNEA europea

THE ART OF LIGHTING

Luminario de LED para sobreponer en techo.

MATERIAL:
Aluminio acabado negro.

ÁNGULO DE APERTURA:
120°

TEMPERATURA DE COLOR CORRELACIONADA:
3 000 K (Blanco cálido).

ALIMENTACIÓN:
100 – 265 V ~ 50/60 Hz (0.07 – 0.03 A).

POTENCIA:
7 W

GRADO DE PROTECCIÓN:
IP20 (Para uso en interiores).

CRI:
90

FLUJO LUMINOSO:
490 lm

Ilumileds S.A. de C. V e Ingeniería electrodigital, audio, video, iluminación S.A de C.V. se reserva el derecho de modificar la información sin previo aviso y no se hace responsable por errores u omisiones en este documento.

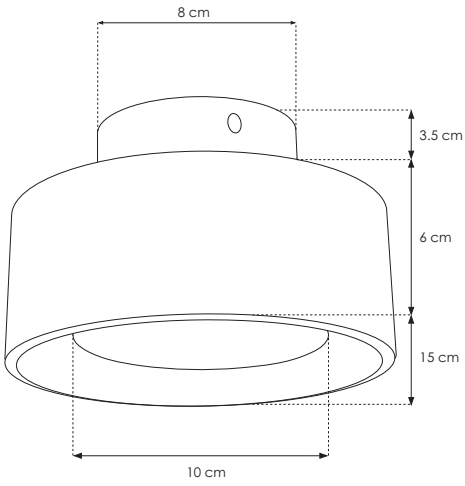

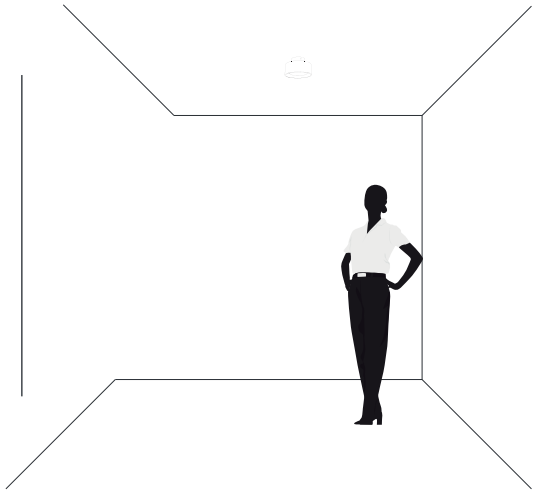

ILUEUR440T7WWW

NOM
IP 20
7 W
100 – 265
FL 490 lúmenes Blanco cálido
3 000 K Blanco cálido
120°

Ilumileds S.A. de C. V e Ingeniería electrodigital, audio, video, iluminación S.A de C.V. se reserva el derecho de modificar la información sin previo aviso y no se hace responsable por errores u omisiones en este documento.

"Una obra de arte es un gozo eterno." -John Keats-

Ilumileds S.A. de C. V e Ingeniería electrodigital, audio, video, iluminación S.A de C.V. se reserva el derecho de modificar la información sin previo aviso y no se hace responsable por errores u omisiones en este documento.

 Ilumileds S.A. de C. V e Ingeniería electrodigital, audio, video, iluminación S.A de C.V. se reserva el derecho de modificar la información sin previo aviso y no se hace responsable por errores u omisiones en este documento.

"Cualquier trabajo de arquitectura que no expresa serenidad es un error."
-Luis Barragán-

iLumileds®
LÍNEA europea
THE ART OF LIGHTING

Luminario de LED para sobreponer en techo.

MATERIAL DE CONSTRUCCIÓN:
Yeso acabado blanco / Concreto acabado gris
(Dependiendo del modelo)

TIPO DE BASE:
G9 de hasta 5W máximo

ÁNGULO DE APERTURA:
270° (Puede variar dependiendo de la lámpara que se le instale)

GRADO DE PROTECCIÓN:
IP20 (Para uso en interiores)

TIPO DE INSTALACIÓN:
Sobreponer en techo o pared

CARACTERÍSTICAS TÉCNICAS DE LA BASE G9 INCLUIDA:
277 V~ 50/60 Hz 5W (0.04A) m

Ilumileds S.A. de C. V e Ingeniería electrodigital, audio, video, iluminación S.A de C.V. se reserva el derecho de modificar la información sin previo aviso y no se hace responsable por errores u omisiones en este documento.

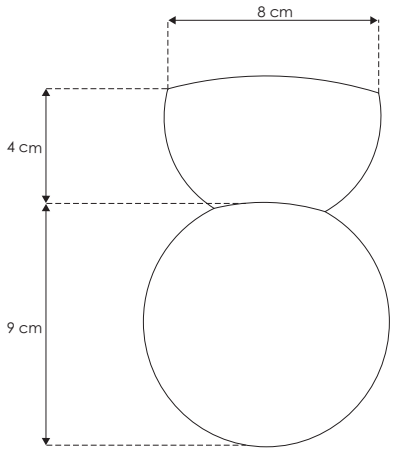

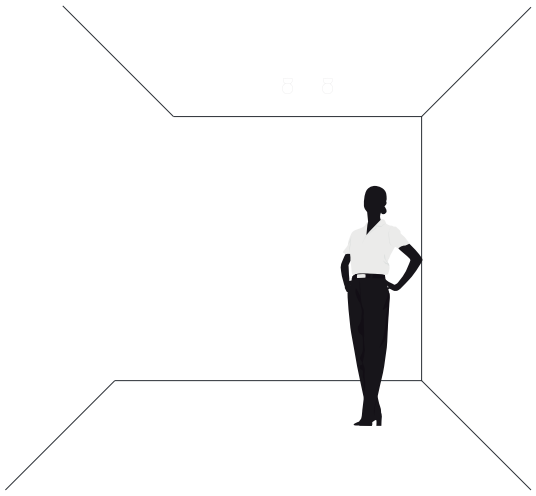

ILUEUR30010CG [Acabado gris]
ILUEUR30010YW [Acabado blanco]

NOM IP 20 5 W MAX 277 G9 270°

Ilumileds S.A. de C. V e Ingeniería electrodigital, audio, video, iluminación S.A de C.V. se reserva el derecho de modificar la información sin previo aviso y no se hace responsable por errores u omisiones en este documento.

"En arte, la tesis debe transformarse en idea espontánea, en sentimiento." -Konstantin Stanislavski-

Ilumileds S.A. de C. V e Ingeniería electrodigital, audio, video, iluminación S.A de C.V. se reserva el derecho de modificar la información sin previo aviso y no se hace responsable por errores u omisiones en este documento.

 Ilumileds S.A. de C. V e Ingeniería electrodigital, audio, video, iluminación S.A de C.V. se reserva el derecho de modificar la información sin previo aviso y no se hace responsable por errores u omisiones en este documento.

"Cuanto más avanzado es un país, menos atención presta a la arquitectura."
-Rafael Moneo-

iLumileds®

LÍNEA europea

THE ART OF LIGHTING

Luminario de LED para sobreponer en techo.

MATERIAL DE CONSTRUCCIÓN:
Policarbonato acabado negro

TIPO DE BASE:
GU10 de hasta 10W máximo

ÁNGULO DE APERTURA:
120° (Puede variar dependiendo de la lámpara que se le instale)

GRADO DE PROTECCIÓN:
IP20 (Para uso en interiores)

TIPO DE INSTALACIÓN:
Sobreponer en techo

CARACTERÍSTICAS TÉCNICAS DE LA BASE GU10 INCLUIDA:
277 V~ 50/60 Hz 10W (0.08A) máximo

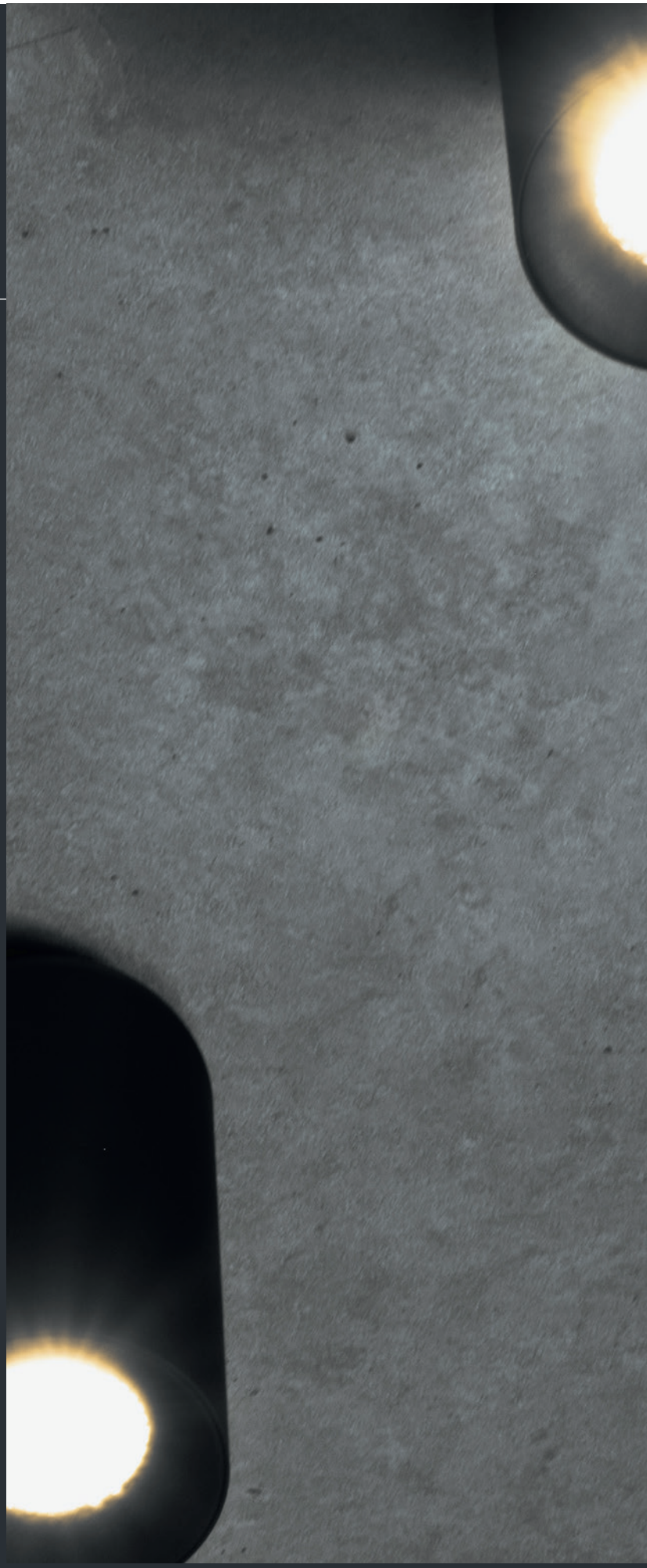

Ilumileds S.A. de C. V e Ingeniería electrodigital, audio, video, iluminación S.A de C.V. se reserva el derecho de modificar la información sin previo aviso y no se hace responsable por errores u omisiones en este documento.

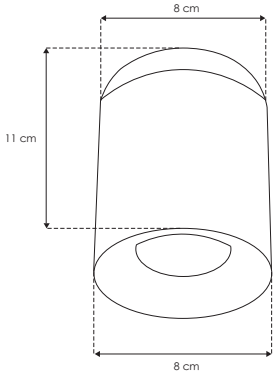

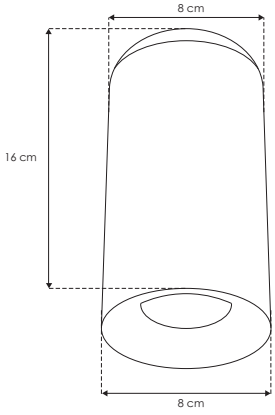

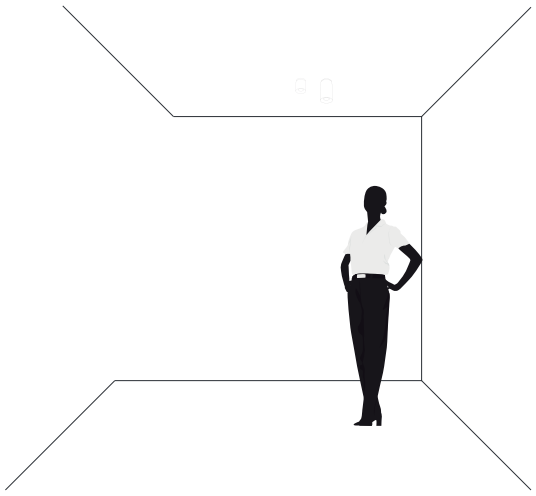

ILUEURS11GU10B [Acabado 11 cm]
ILUEURS16GU10B [Acabado 16 cm]

Ilumileds S.A. de C. V e Ingeniería electrodigital, audio, video, iluminación S.A de C.V. se reserva el derecho de modificar la información sin previo aviso y no se hace responsable por errores u omisiones en este documento.

"El artista aporta al mundo algo que no existía antes, y lo hace sin destruir nada." -John Updike-

Ilumileds S.A. de C. V e Ingeniería electrodigital, audio, video, iluminación S.A de C.V. se reserva el derecho de modificar la información sin previo aviso y no se hace responsable por errores u omisiones en este documento.

Ilumileds S.A. de C. V e Ingeniería electrodigital, audio, video, iluminación S.A de C.V. se reserva el derecho de modificar la información sin previo aviso y no se hace responsable por errores u omisiones en este documento.

"Debes aceptar como arquitecto ser expuesto a las críticas. La arquitectura no debe confiar en la plena armonía."
-Renzo Piano-

iLumileds®

LÍNEA europea

THE ART OF LIGHTING

Luminario de LED para sobreponer en techo.

MATERIAL:
Aluminio acabado negro.

ÁNGULO DE APERTURA:
38°

TEMPERATURA DE COLOR CORRELACIONADA:
3 000 K (Blanco cálido).

ALIMENTACIÓN:
100 – 265 V ~ 50/60 Hz (0.05 – 0.02 A).

POTENCIA:
5 W

GRADO DE PROTECCIÓN:
IP20 (Para uso en interiores).

CRI:
90

FLUJO LUMINOSO:
350 lm

Ilumileds S.A. de C. V e Ingeniería electrodigital, audio, video, iluminación S.A de C.V. se reserva el derecho de modificar la información sin previo aviso y no se hace responsable por errores u omisiones en este documento.

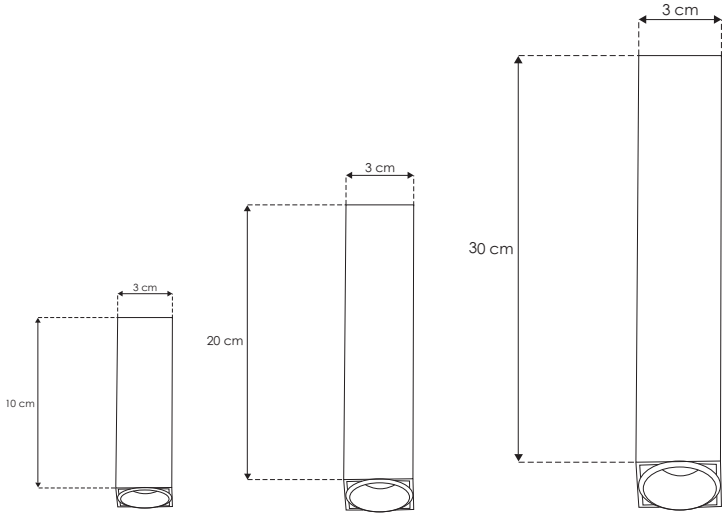

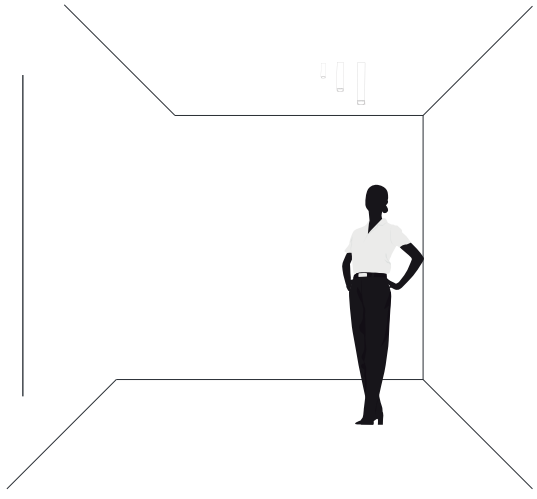

ILUEURSC105WWWB [10 cm]
ILUEURSC205WWWB [20 cm]
ILUEURSC305WWWB [30 cm]

NOM | IP 20 | 5 W | 100 – 265 | FL 350 lúmenes Blanco cálido | 3 000 K Blanco cálido | 38°

"El arte es la expresión de los más profundos sentimientos por el camino más sencillo." -Albert Einstein-

Ilumileds S.A. de C. V e Ingeniería electrodigital, audio, video, iluminación S.A de C.V. se reserva el derecho de modificar la información sin previo aviso y no se hace responsable por errores u omisiones en este documento.

Ilumileds S.A. de C. V e Ingeniería electrodigital, audio, video, iluminación S.A de C.V. se reserva el derecho de modificar la información sin previo aviso y no se hace responsable por errores u omisiones en este documento.

"La mejor manera de aprender arquitectura es con la presencia de las obras."
-Germán Samper-

Ilumileds S.A. de C. V e Ingeniería electrodigital, audio, video, iluminación S.A de C.V. se reserva el derecho de modificar la información sin previo aviso y no se hace responsable por errores u omisiones en este documento.

iLumileds®

LÍNEA europea

THE ART OF LIGHTING

Luminario de LED para sobreponer en techo.

MATERIAL:
Aluminio acabado negro.

ÁNGULO DE APERTURA:
38°

TEMPERATURA DE COLOR CORRELACIONADA:
3 000 K (Blanco cálido).

ALIMENTACIÓN:
100 – 265 V ~ 50/60 Hz (0.05 – 0.02 A).

POTENCIA:
5 W

GRADO DE PROTECCIÓN:
IP20 (Para uso en interiores).

CRI:
90

FLUJO LUMINOSO:
350 lm

Ilumileds S.A. de C. V e Ingeniería electrodigital, audio, video, iluminación S.A de C.V. se reserva el derecho de modificar la información sin previo aviso y no se hace responsable por errores u omisiones en este documento.

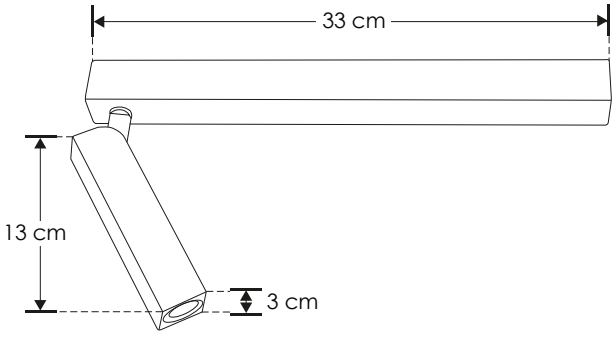

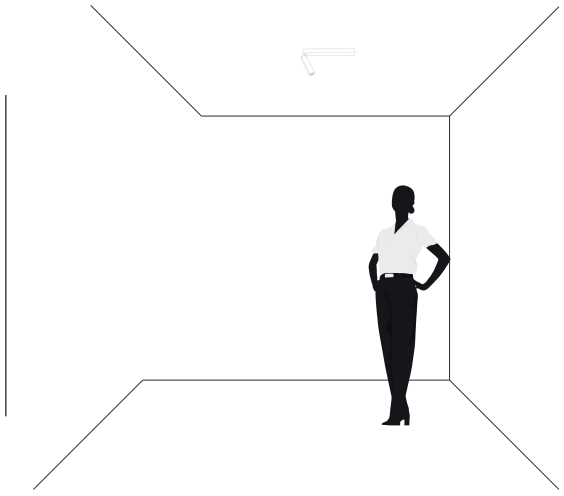

ILUEUR203WWB

NOM

IP 20

5 W

100 – 265

FL 350 lúmenes Blanco cálido

3 000 K Blanco cálido

38°

Ilumileds S.A. de C. V e Ingeniería electrodigital, audio, video, iluminación S.A de C.V. se reserva el derecho de modificar la información sin previo aviso y no se hace responsable por errores u omisiones en este documento.

THE ART OF LIGHTING

"Para vivir, una obra de arte no necesita ser bella ni fea. Solo necesita vida."
-Elmer Diktonius-

Ilumileds S.A. de C. V e Ingeniería electrodigital, audio, video, iluminación S.A de C.V. se reserva el derecho de modificar la información sin previo aviso y no se hace responsable por errores u omisiones en este documento.

iLumileds®

LÍNEA europea

THE ART OF LIGHTING

Luminario de LED para sobreponer en techo.

MATERIAL:
Aluminio acabado negro.

ÁNGULO DE APERTURA:
38°

TEMPERATURA DE COLOR CORRELACIONADA:
3 000 K (Blanco cálido).

ALIMENTACIÓN:
100 – 265 V ~ 50/60 Hz (0.10 – 0.04 A).

POTENCIA:
10 W

GRADO DE PROTECCIÓN:
IP20 (Para uso en interiores).

CRI:
90

FLUJO LUMINOSO:
700 lm (Totales).

Ilumileds S.A. de C. V e Ingeniería electrodigital, audio, video, iluminación S.A de C.V. se reserva el derecho de modificar la información sin previo aviso y no se hace responsable por errores u omisiones en este documento.

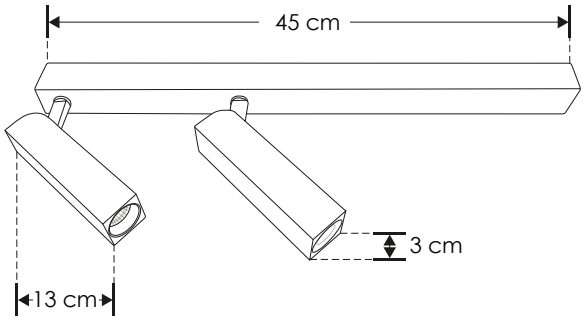

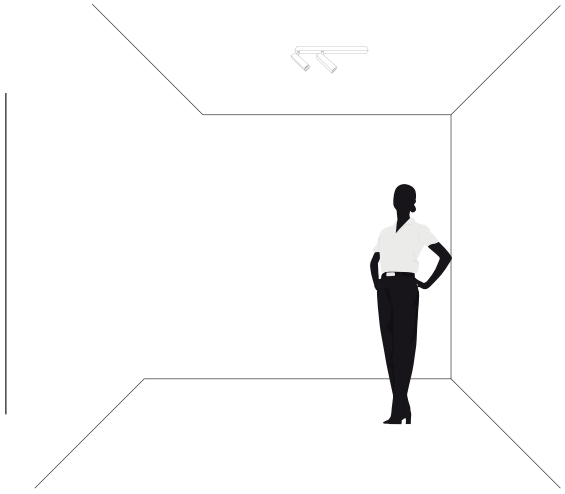

ILUEUR2032WWB

NOM

IP 20

10 W

100-265

FL 700 lúmenes Blanco cálido

3 000 K Blanco cálido

38°

Ilumileds S.A. de C. V e Ingeniería electrodigital, audio, video, iluminación S.A de C.V. se reserva el derecho de modificar la información sin previo aviso y no se hace responsable por errores u omisiones en este documento.

THE ART OF LIGHTING

Ilumileds S.A. de C. V e Ingeniería electrodigital, audio, video, iluminación S.A de C.V. se reserva el derecho de modificar la información sin previo aviso y no se hace responsable por errores u omisiones en este documento.

"En el arte existen sencilleces más difíciles que las complejidades más enrevesadas." -Aldous Huxley-

iLumileds®
LÍNEA europea
THE ART OF LIGHTING

Elemento de iluminación sobrepuesto en techo. Incluye lámpara modelo ILUGX535WWW con base GX53.

Características:

MATERIAL DE CONSTRUCCIÓN:
Yeso acabado blanco / Concreto acabado gris (Dependiendo del modelo).

TIPO DE INSTALACIÓN:
Sobrepuesto.

TEMPERATURA DE COLOR CORRELACIONADA:
3 000 K (Blanco cálido).

Parámetros Técnicos:

VOLTAJE DE ALIMENTACIÓN:
110 – 220 V ~ 50/60 Hz (0.05 – 0.02 A).

POTENCIA:
5 W

GRADO DE PROTECCIÓN:
IP20 (Para uso en interiores).

TIPO DE BASE:
GX53

ÁNGULO DE APERTURA:
120°

FLUJO LUMINOSO:
385 lm

CRI 80

Ilumileds S.A. de C. V e Ingeniería electrodigital, audio, video, iluminación S.A de C.V. se reserva el derecho de modificar la información sin previo aviso y no se hace responsable por errores u omisiones en este documento.

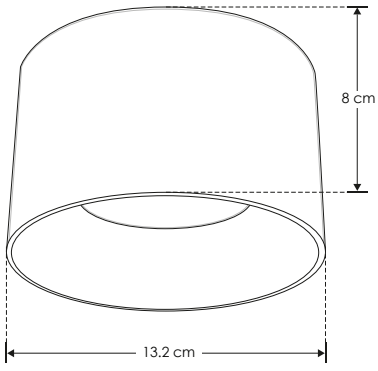

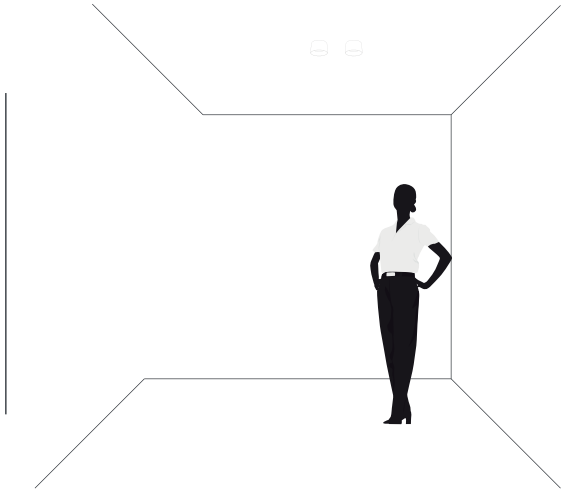

ILUEURGX6001CG [Acabado gris]

ILUEURGX6001YW [Acabado blanco]

NOM | IP 20 | 5 W | 110 – 220 | FL 385 lúmenes Blanco cálido | 3 000 K Blanco cálido | GX53 | 120°

Ilumileds S.A. de C. V e Ingeniería electrodigital, audio, video, iluminación S.A de C.V. se reserva el derecho de modificar la información sin previo aviso y no se hace responsable por errores u omisiones en este documento.

THE ART OF LIGHTING

"El arte es la contemplación del mundo en estado de gracia." -Hermann Hesse-

Ilumileds S.A. de C. V e Ingeniería electrodigital, audio, video, iluminación S.A de C.V. se reserva el derecho de modificar la información sin previo aviso y no se hace responsable por errores u omisiones en este documento.

iLumileds®

LÍNEA europea

THE ART OF LIGHTING

Eelemento de iluminación sobrepuesto en techo, incluye 3 bases GU10 (no incluye lámpara).

MATERIAL DE CONSTRUCCIÓN:
Yeso acabado blanco / Concreto acabado gris (Dependiendo del modelo).

TIPO DE BASE:
3 Bases GU10 de hasta 25 W máximo cada una.

ÁNGULO DE APERTURA:
120° (Puede variar dependiendo de la lámpara que se le instale).

GRADO DE PROTECCIÓN:
IP20 (Para uso en interiores).

TIPO DE INSTALACIÓN:
Sobreponer en techo.

CARACTERÍSTICAS DE LA BASE GU10 INCLUIDA:
100 - 277 V ~ 50/60Hz, 75 W (0.75 A) máx.

Ilumileds S.A. de C. V e Ingeniería electrodigital, audio, video, iluminación S.A de C.V. se reserva el derecho de modificar la información sin previo aviso y no se hace responsable por errores u omisiones en este documento.

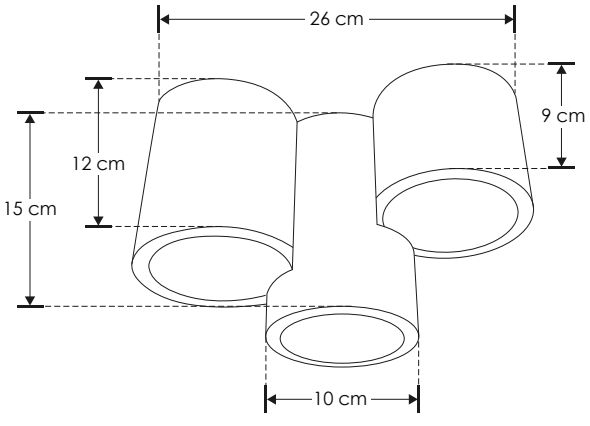

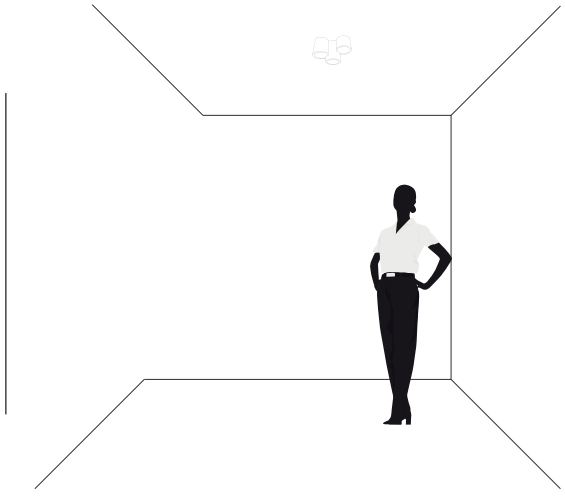

ILUEUR6008CG [Acabado gris]

ILUEUR6008YW [Acabado blanco]

NOM IP 20 75 W MAX 100 - 277 GU10 120°

Ilumileds S.A. de C. V e Ingeniería electrodigital, audio, video, iluminación S.A de C.V. se reserva el derecho de modificar la información sin previo aviso y no se hace responsable por errores u omisiones en este documento.

Ilumileds S.A. de C. V e Ingeniería electrodigital, audio, video, iluminación S.A de C.V. se reserva el derecho de modificar la información sin previo aviso y no se hace responsable por errores u omisiones en este documento.

"Una obra de arte es un rincón de la creación visto a través de un temperamento." -Emilio Zola-

iLumileds®

LÍNEA europea

THE ART OF LIGHTING

Eelemento de iluminación sobrepuesto en techo, incluye 3 bases GU10 (no incluye lámpara).

MATERIAL DE CONSTRUCCIÓN:
Yeso acabado blanco / Concreto acabado gris (Dependiendo del modelo).

TIPO DE BASE:
3 Bases GU10 de hasta 25 W máximo cada una.

ÁNGULO DE APERTURA:
120° (Puede variar dependiendo de la lámpara que se le instale).

GRADO DE PROTECCIÓN:
IP20 (Para uso en interiores).

TIPO DE INSTALACIÓN:
Sobreponer en techo.

CARACTERÍSTICAS DE LA BASE GU10 INCLUIDA:
100 - 277 V ~ 50/60Hz, 75 W (0.75 A) máx.

Ilumileds S.A. de C. V e Ingeniería electrodigital, audio, video, iluminación S.A de C.V. se reserva el derecho de modificar la información sin previo aviso y no se hace responsable por errores u omisiones en este documento.

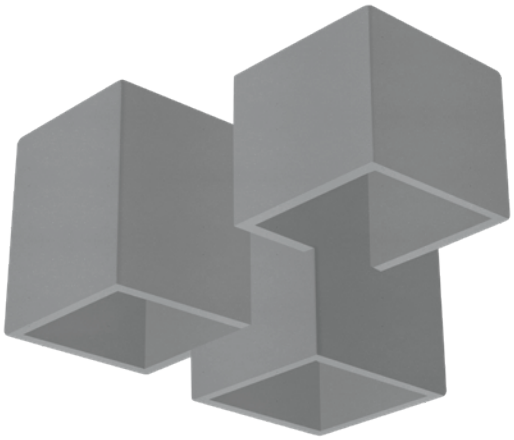

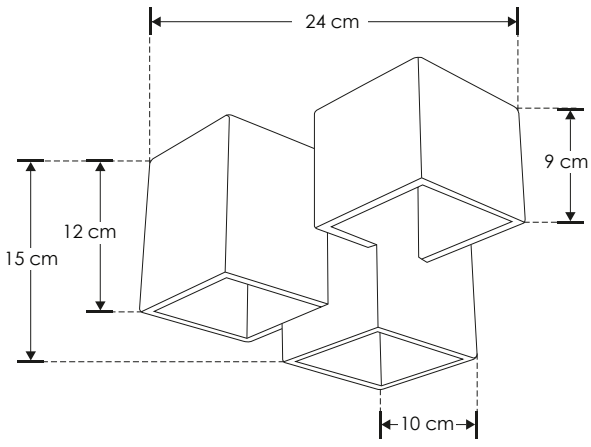

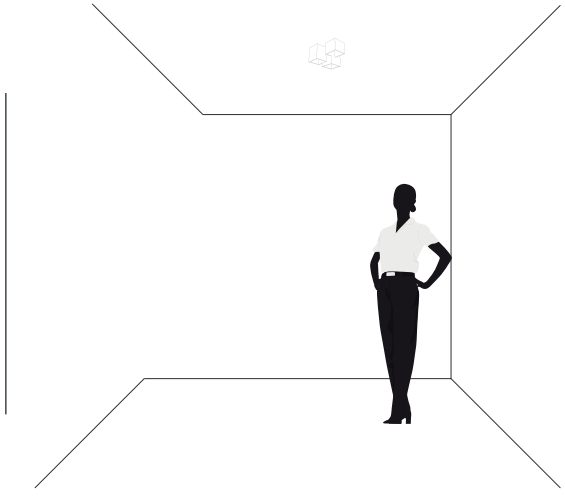

ILUEUR6009CG [Acabado gris]

ILUEUR6009YW [Acabado blanco]

NOM IP 20 75 W MAX 100 - 277 GU10 120°

Ilumileds S.A. de C. V e Ingeniería electrodigital, audio, video, iluminación S.A de C.V. se reserva el derecho de modificar la información sin previo aviso y no se hace responsable por errores u omisiones en este documento.

THE ART OF LIGHTING

"Si el mundo fuera obvio, el arte no existiría. El arte nos ayuda a penetrar en la opacidad del mundo." -Albert Camus-

Ilumileds S.A. de C. V e Ingeniería electrodigital, audio, video, iluminación S.A de C.V. se reserva el derecho de modificar la información sin previo aviso y no se hace responsable por errores u omisiones en este documento.

ALGEBRA
VEGAN
architecture
PHOTOGRAPHY

"La autentica obra de arte no es mas que una sombra de la perfección divina." -Miguel Ángel Buonarroti-

G. MURO / INTERIOR

iLumileds®

LÍNEA europea

THE ART OF LIGHTING

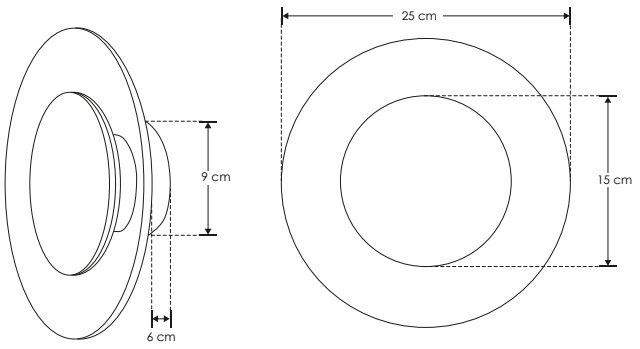

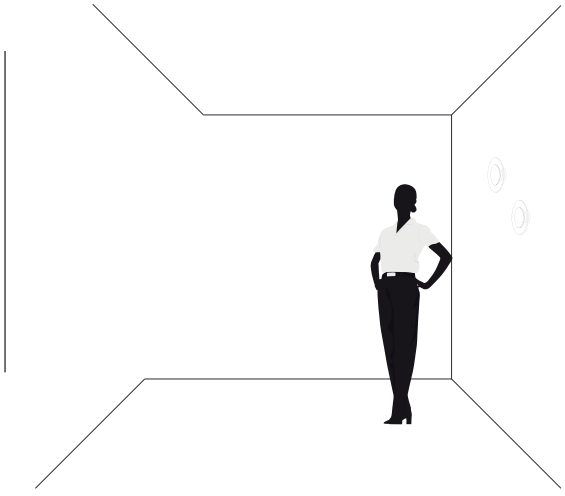

ILUEUR135SWWBW [Blanco con negro]
ILUEUR135SWWBG [Blanco con dorado]

NOM IP 20 | 9 W | 100 – 265 | FL 630 lúmenes Blanco cálido | 3 000 K Blanco cálido | 360°

Ilumileds S.A. de C. V e Ingeniería electrodigital, audio, video, iluminación S.A de C.V. se reserva el derecho de modificar la información sin previo aviso y no se hace responsable por errores u omisiones en este documento.

iLumileds®

LÍNEA europea

THE ART OF LIGHTING

Elemento de iluminación decorativo en muros para uso interior.

MATERIAL DE CONSTRUCCIÓN:
Aluminio acabado blanco con negro o blanco con dorado (dependiendo del modelo).

TEMPERATURA DE COLOR CORRELACIONADA:
3 000 K (Blanco cálido).

ÁNGULO DE APERTURA:
Efecto simétrico, salida de luz indirecta frontal (360°).

CRI 80

GRADO DE PROTECCIÓN:
IP20 (Para uso en interiores).

ALIMENTACIÓN:
100 – 265 V ~ 50/60 Hz (0.09 – 0.03 A).

Potencia:
9 W

FLUJO LUMINOSO:
630 lm

Ilumileds S.A. de C. V e Ingeniería electrodigital, audio, video, iluminación S.A de C.V. se reserva el derecho de modificar la información sin previo aviso y no se hace responsable por errores u omisiones en este documento.

THE ART OF LIGHTING

"El mayor premio que podemos obtener por una labor creativa es la alegría de ser creativos." -Marianne Williamson-

Ilumileds S.A. de C. V e Ingeniería electrodigital, audio, video, iluminación S.A de C.V. se reserva el derecho de modificar la información sin previo aviso y no se hace responsable por errores u omisiones en este documento.

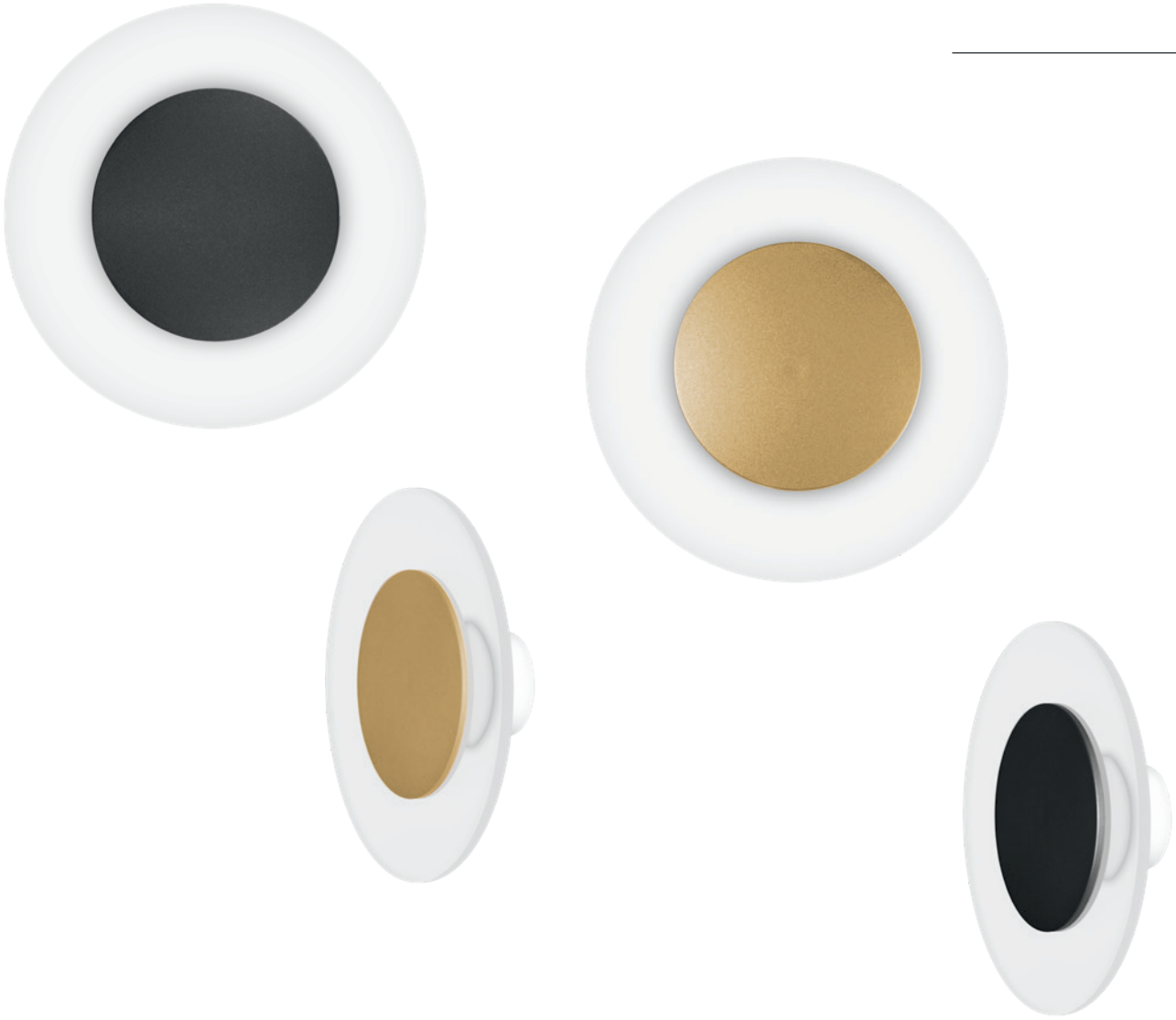

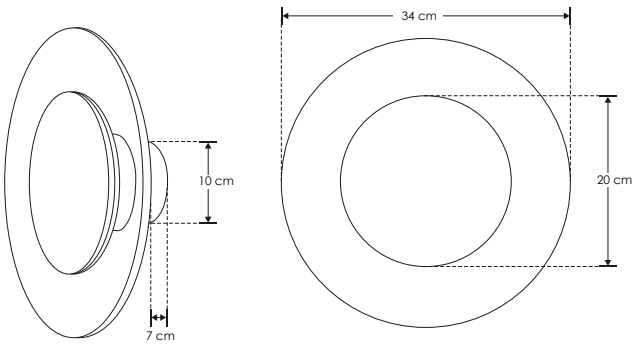

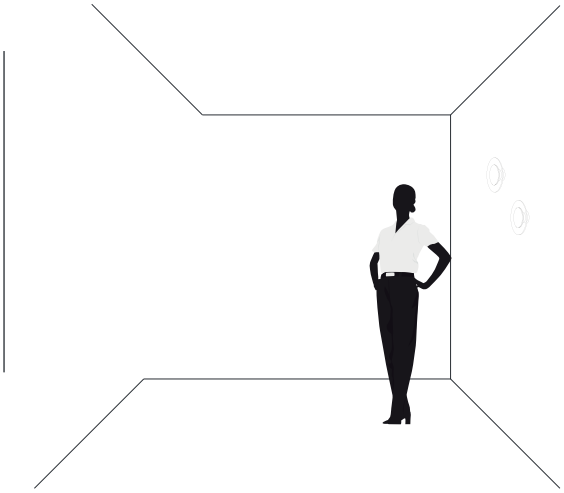

ILUEUR135MWWBW [Blanco con negro]
ILUEUR135MWWBG [Blanco con dorado]

NOM | IP 20 | 11 W | 100 – 265 | FL 770 lúmenes Blanco cálido | 3 000 K Blanco cálido | 360°

Ilumileds S.A. de C. V e Ingeniería electrodigital, audio, video, iluminación S.A de C.V. se reserva el derecho de modificar la información sin previo aviso y no se hace responsable por errores u omisiones en este documento.

iLumileds®

LÍNEA europea

THE ART OF LIGHTING

Elemento de iluminación decorativo en muros para uso interior.

MATERIAL DE CONSTRUCCIÓN:
Aluminio acabado blanco con negro o blanco con dorado (dependiendo del modelo).

TEMPERATURA DE COLOR CORRELACIONADA:
3 000 K (Blanco cálido).

ÁNGULO DE APERTURA:
Efecto simétrico, salida de luz indirecta frontal (360°).

CRI 80

GRADO DE PROTECCIÓN:
IP20 (Para uso en interiores).

ALIMENTACIÓN:
100 – 265 V ~ 50/60 Hz (0.11 – 0.04 A).

Potencia:
11 W

FLUJO LUMINOSO:
770 lm

Ilumileds S.A. de C. V e Ingeniería electrodigital, audio, video, iluminación S.A de C.V. se reserva el derecho de modificar la información sin previo aviso y no se hace responsable por errores u omisiones en este documento.

Ilumileds S.A. de C. V e Ingeniería electrodigital, audio, video, iluminación S.A de C.V. se reserva el derecho de modificar la información sin previo aviso y no se hace responsable por errores u omisiones en este documento.

"Todo arte está basado en el inconformismo." -Ben Shalm-

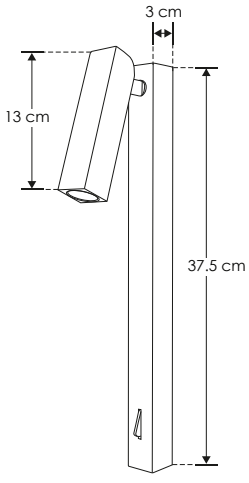

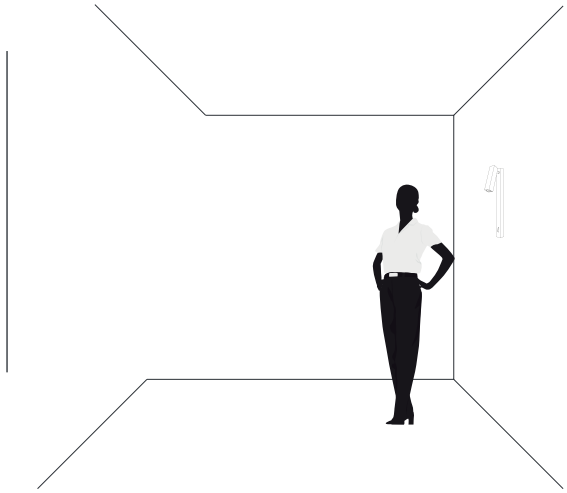

ILUEUR03WWB

NOM | IP 20 | 5 W | 100 – 265 | FL 350 lumenes Blanco cálido | 3 000 K Blanco cálido | 38°

Ilumileds S.A. de C. V e Ingeniería electrodigital, audio, video, iluminación S.A de C.V. se reserva el derecho de modificar la información sin previo aviso y no se hace responsable por errores u omisiones en este documento.

iLumileds®

LÍNEA europea

THE ART OF LIGHTING

Elemento de iluminación decorativo, cortesía y apoyo de lectura para muros, de uso en interiores, con apagador manual.

MATERIAL DE CONSTRUCCIÓN:
Aluminio acabado negro.

TEMPERATURA DE COLOR CORRELACIONADA:
3 000 K (Blanco cálido).

ÁNGULO DE APERTURA:
38°

CRI 80

GRADO DE PROTECCIÓN:
IP20 (Para uso en interiores).

ALIMENTACIÓN:
100 – 265 V ~ 50/60 Hz (0.05 – 0.02 A).

Potencia:
5 W

FLUJO LUMINOSO:
350 lm

Ilumileds S.A. de C. V e Ingeniería electrodigital, audio, video, iluminación S.A de C.V. se reserva el derecho de modificar la información sin previo aviso y no se hace responsable por errores u omisiones en este documento.

THE ART OF LIGHTING

"En arte, lo verdaderamente original repugna a las masas." -Enrique Jardiel Poncela-

Ilumileds S.A. de C. V e Ingeniería electrodigital, audio, video, iluminación S.A de C.V. se reserva el derecho de modificar la información sin previo aviso y no se hace responsable por errores u omisiones en este documento.

ANCIENT ART
MODERN ART
ANCIENT ART
MODERN ART

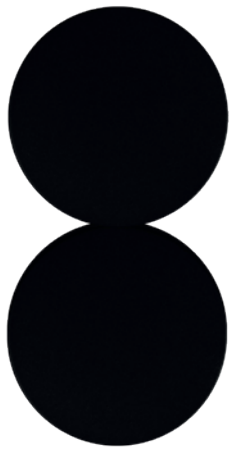

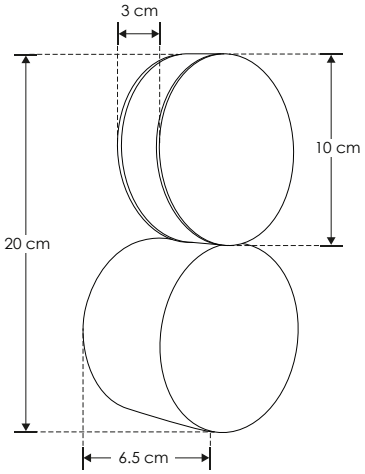

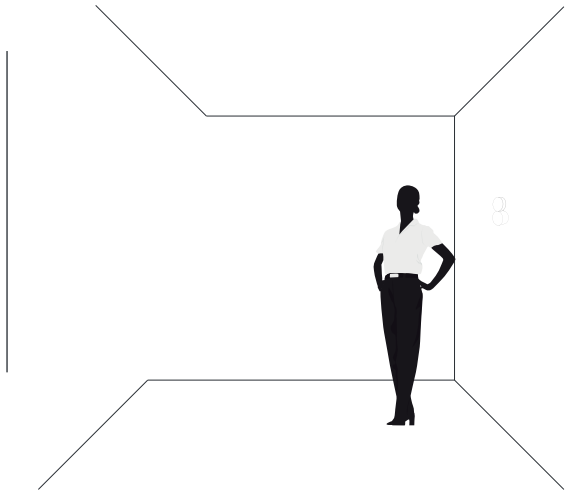

ILUEUR1362G [Acabado dorado]
ILUEUR1362B [Acabado negro]

NOM | IP 20 | 5 W | 100 – 265 | FL 250 lúmenes Blanco cálido | 3 000 K Blanco cálido | 360°

Ilumileds S.A. de C. V e Ingeniería electrodigital, audio, video, iluminación S.A de C.V. se reserva el derecho de modificar la información sin previo aviso y no se hace responsable por errores u omisiones en este documento.

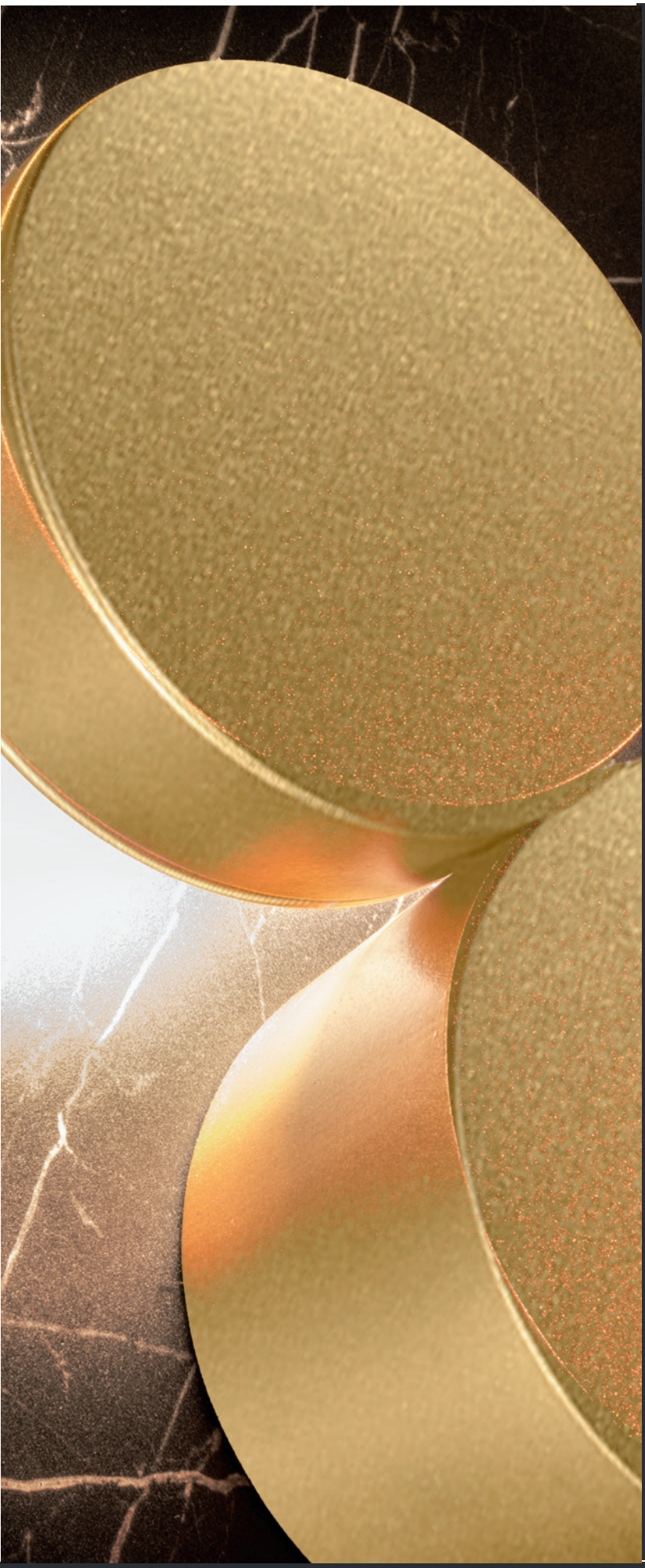

iLumileds®

LÍNEA europea

THE ART OF LIGHTING

Elemento de iluminación decorativo en muros para uso interior.

MATERIAL DE CONSTRUCCIÓN:
Aluminio acabado dorado / negro (Dependiendo el modelo).

TEMPERATURA DE COLOR CORRELACIONADA:
3 000 K (Blanco cálido).

ÁNGULO DE APERTURA:
Efecto simétrico, salida de luz indirecta trasera (360°).

CRI 80

GRADO DE PROTECCIÓN:
IP20 (Para uso en interiores).

ALIMENTACIÓN:
100 – 265 V ~ 50/60 Hz (0.05 – 0.02 A).

Potencia:
5 W

FLUJO LUMINOSO:
250 lm

Ilumileds S.A. de C. V e Ingeniería electrodigital, audio, video, iluminación S.A de C.V. se reserva el derecho de modificar la información sin previo aviso y no se hace responsable por errores u omisiones en este documento.

THE ART OF LIGHTING

Ilumileds S.A. de C. V e Ingeniería electrodigital, audio, video, iluminación S.A de C.V. se reserva el derecho de modificar la información sin previo aviso y no se hace responsable por errores u omisiones en este documento.

"Ningún artista ve las cosas como son en realidad. Si las viese así, dejaría de ser artista." -Oscar Wilde-

THE ART OF LIGHTING

"El diseño crea cultura. La cultura moldea valores. Los valores determinan el futuro."

-Robert L. Peters -

Ilumileds S.A. de C. V e Ingeniería electrodigital, audio, video, iluminación S.A de C.V. se reserva el derecho de modificar la información sin previo aviso y no se hace responsable por errores u omisiones en este documento.

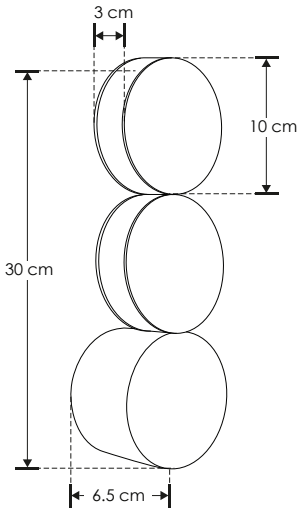

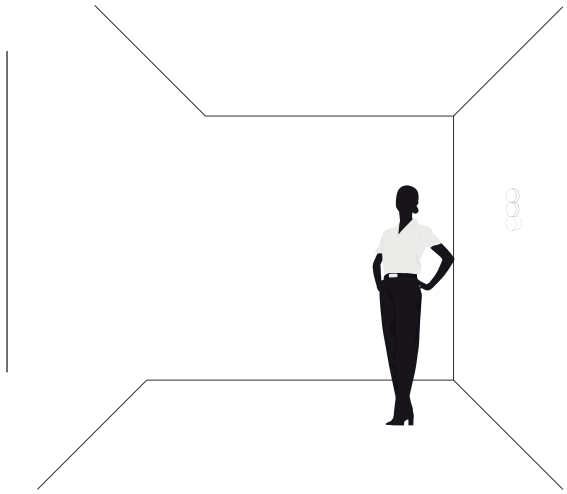

ILUEUR1363G [Acabado dorado]
ILUEUR1363B [Acabado negro]

NOM | IP 20 | 10 W | 100 – 265 | FL 500 lumenes Blanco cálido | 3 000 K Blanco cálido | 360°

Ilumileds S.A. de C. V e Ingeniería electrodigital, audio, video, iluminación S.A de C.V. se reserva el derecho de modificar la información sin previo aviso y no se hace responsable por errores u omisiones en este documento.

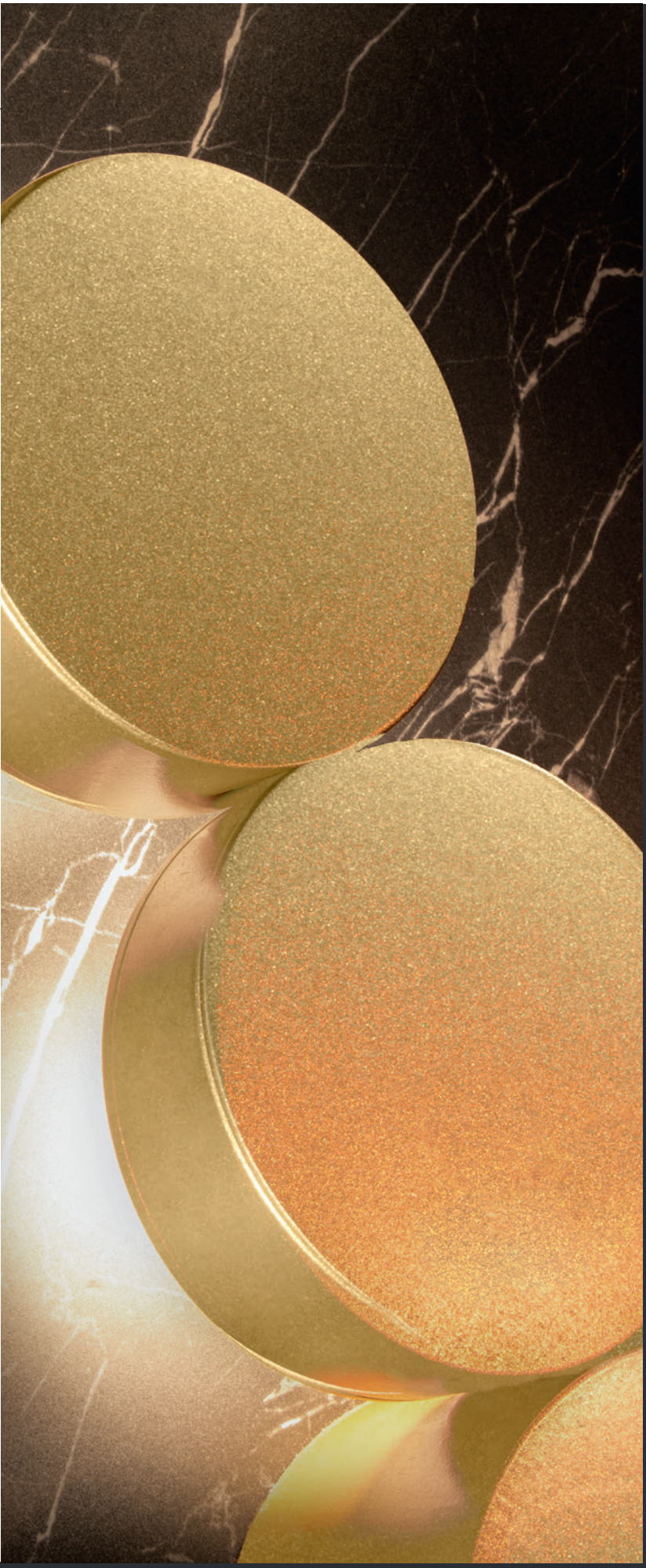

iLumileds®

LÍNEA europea

THE ART OF LIGHTING

Elemento de iluminación decorativo en muros para uso interior.

MATERIAL DE CONSTRUCCIÓN:
Aluminio acabado dorado / negro (Dependiendo el modelo).

TEMPERATURA DE COLOR CORRELACIONADA:
3 000 K (Blanco cálido).

ÁNGULO DE APERTURA:
Efecto simétrico, salida de luz indirecta trasera (360°).

CRI 80

GRADO DE PROTECCIÓN:
IP20 (Para uso en interiores).

ALIMENTACIÓN:
100 – 265 V ~ 50/60 Hz (0.10 – 0.04 A).

Potencia:
10 W

FLUJO LUMINOSO:
500 lm

Ilumileds S.A. de C. V e Ingeniería electrodigital, audio, video, iluminación S.A de C.V. se reserva el derecho de modificar la información sin previo aviso y no se hace responsable por errores u omisiones en este documento.

THE ART OF LIGHTING

Ilumileds S.A. de C. V e Ingeniería electrodigital, audio, video, iluminación S.A de C.V. se reserva el derecho de modificar la información sin previo aviso y no se hace responsable por errores u omisiones en este documento.

"El arte es la más bella de las mentiras." -Claude Debussy-

THE ART OF LIGHTING

"Es difícil pensar en diseño, pero no pensar en ello, puede ser desastroso."
-Ralph Caplan -

Ilumileds S.A. de C. V e Ingeniería electrodigital, audio, video, iluminación S.A de C.V. se reserva el derecho de modificar la información sin previo aviso y no se hace responsable por errores u omisiones en este documento.

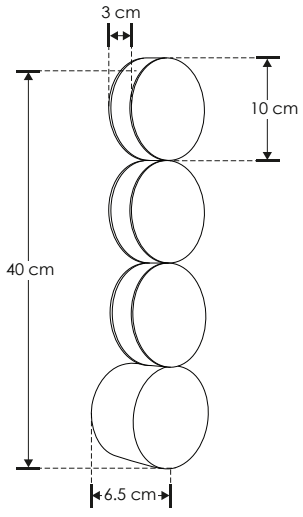

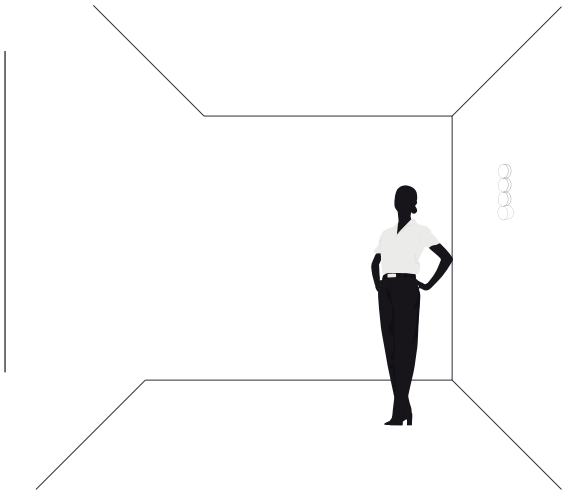

ILUEUR1364G [Acabado dorado]

ILUEUR1364B [Acabado negro]

NOM | IP 20 | 15 W | 100 – 265 | FL 750 lúmenes Blanco cálido | 3 000 K Blanco cálido | 360°

Ilumileds S.A. de C. V e Ingeniería electrodigital, audio, video, iluminación S.A de C.V. se reserva el derecho de modificar la información sin previo aviso y no se hace responsable por errores u omisiones en este documento.

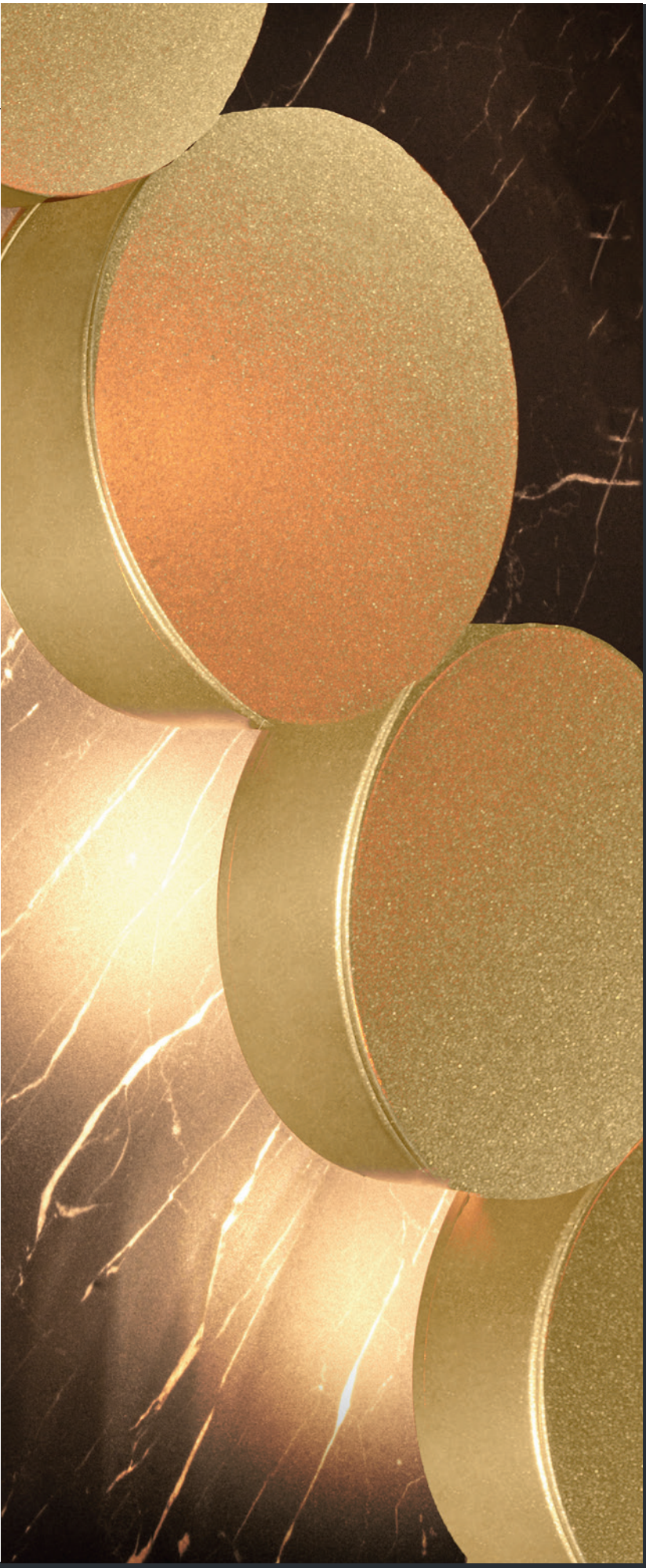

iLumileds®

LÍNEA europea

THE ART OF LIGHTING

Elemento de iluminación decorativo en muros para uso interior.

MATERIAL DE CONSTRUCCIÓN:
Aluminio acabado dorado / negro (Dependiendo el modelo).

TEMPERATURA DE COLOR CORRELACIONADA:
3 000 K (Blanco cálido).

ÁNGULO DE APERTURA:
Efecto simétrico, salida de luz indirecta trasera (360°).

CRI 80

GRADO DE PROTECCIÓN:
IP20 (Para uso en interiores).

ALIMENTACIÓN:
100 – 265 V ~ 50/60 Hz (0.15 – 0.06 A).

Potencia:
15 W

FLUJO LUMINOSO:
750 lm

Ilumileds S.A. de C. V e Ingeniería electrodigital, audio, video, iluminación S.A de C.V. se reserva el derecho de modificar la información sin previo aviso y no se hace responsable por errores u omisiones en este documento.

THE ART OF LIGHTING

Ilumileds S.A. de C. V e Ingeniería electrodigital, audio, video, iluminación S.A de C.V. se reserva el derecho de modificar la información sin previo aviso y no se hace responsable por errores u omisiones en este documento.

"Todo arte es imitación de la naturaleza." -Séneca-

THE ART OF LIGHTING

"La alternativa al buen diseño es siempre el mal diseño. No existe el no diseño"
-Adam Judge-

Ilumileds S.A. de C. V e Ingeniería electrodigital, audio, video, iluminación S.A de C.V. se reserva el derecho de modificar la información sin previo aviso y no se hace responsable por errores u omisiones en este documento.

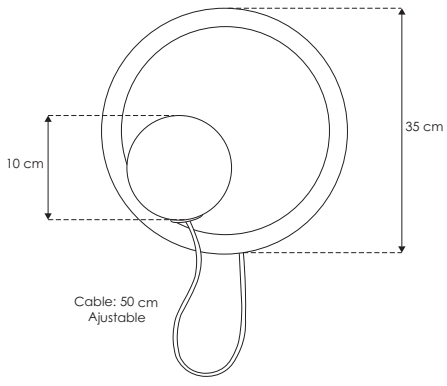

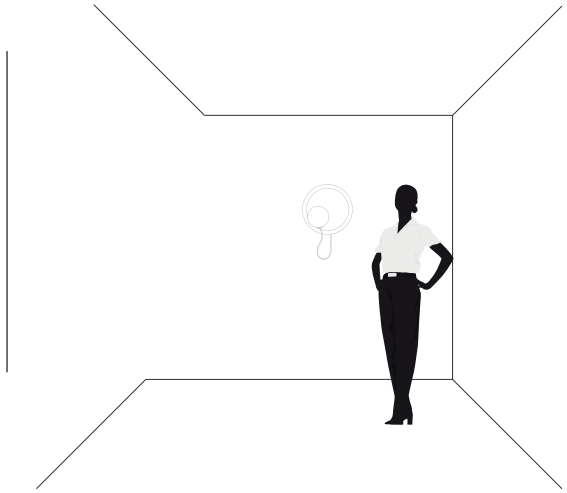

ILUEUR8102G9P

NOM IP 20 6 W MAX 277 G9 360°

Ilumileds S.A. de C. V e Ingeniería electrodigital, audio, video, iluminación S.A de C.V. se reserva el derecho de modificar la información sin previo aviso y no se hace responsable por errores u omisiones en este documento.

iLumileds®

LÍNEA europea

THE ART OF LIGHTING

Elemento de iluminación sobrepuesto en muro, incluye base G9 (no incluye lámpara).

MATERIAL DE CONSTRUCCIÓN:
Aluminio acabado negro.

TIPO DE BASE:
G9 de hasta 6 W máximo.

ÁNGULO DE APERTURA:
360°

GRADO DE PROTECCIÓN:
IP20 (Para uso en interiores).

TIPO DE INSTALACIÓN:
Sobreponer en pared.

CARACTERÍSTICAS DE LA BASE G9 INCLUIDA:
277 V ~ 50/60Hz, 6 W (0.02 A) máx.

Ilumileds S.A. de C. V e Ingeniería electrodigital, audio, video, iluminación S.A de C.V. se reserva el derecho de modificar la información sin previo aviso y no se hace responsable por errores u omisiones en este documento.

Ilumileds S.A. de C. V e Ingeniería electrodigital, audio, video, iluminación S.A de C.V. se reserva el derecho de modificar la información sin previo aviso y no se hace responsable por errores u omisiones en este documento.

"La creatividad es simplemente conectar cosas". -Steve Jobs-

"Si quieres vivir tu vida de una manera creativa, como artista, no tienes que mirar demasiado hacia atrás". -Steve Jobs-

Ilumileds S.A. de C. V e Ingeniería electrodigital, audio, video, iluminación S.A de C.V. se reserva el derecho de modificar la información sin previo aviso y no se hace responsable por errores u omisiones en este documento.

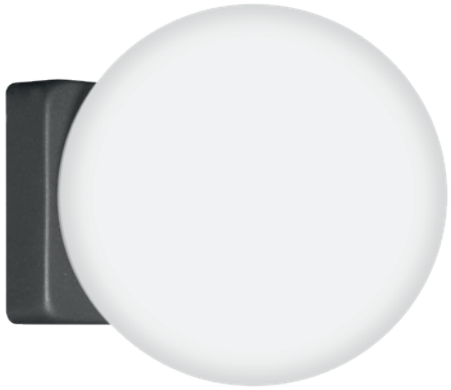

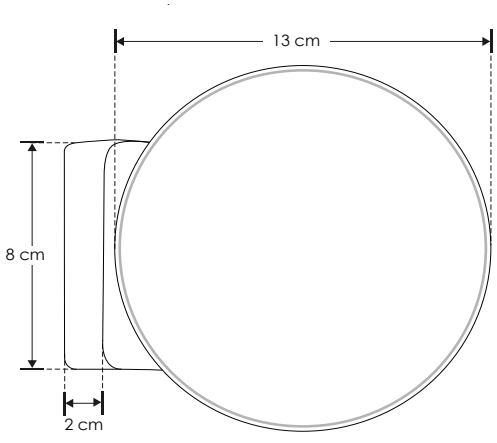

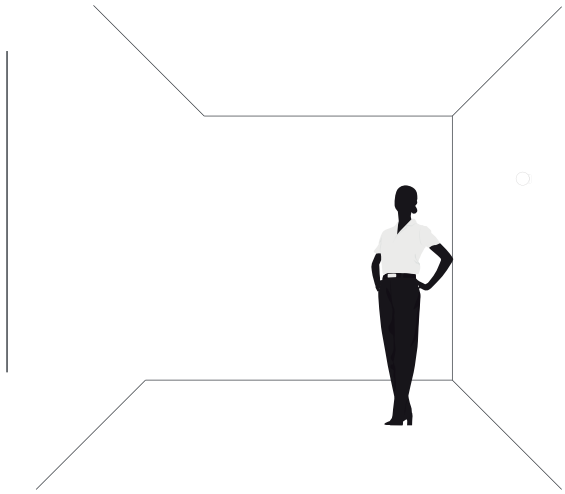

ILUEUR1360WWB

NOM
IP 20
7 W
100 – 265
FL 420 lúmenes Blanco cálido
3 000 K Blanco cálido
360°

Ilumileds S.A. de C. V e Ingeniería electrodigital, audio, video, iluminación S.A de C.V. se reserva el derecho de modificar la información sin previo aviso y no se hace responsable por errores u omisiones en este documento.

iLumileds®

LÍNEA europea

THE ART OF LIGHTING

Elemento de iluminación decorativo en muros para uso interior..

MATERIAL DE CONSTRUCCIÓN:
Aluminio acabado negro con cubierta de policarbonato.

TEMPERATURA DE COLOR CORRELACIONADA:
3 000 K (Blanco cálido).

ÁNGULO DE APERTURA:
360° (Efecto simétrico).

CRI 80

GRADO DE PROTECCIÓN:
IP20 (Para uso en interiores).

ALIMENTACIÓN:
100 – 265 V ~ 50/60 Hz (0.07 – 0.03 A).

Potencia:
7 W

FLUJO LUMINOSO:
420 lm

Ilumileds S.A. de C. V e Ingeniería electrodigital, audio, video, iluminación S.A de C.V. se reserva el derecho de modificar la información sin previo aviso y no se hace responsable por errores u omisiones en este documento.

 Ilumileds S.A. de C. V e Ingeniería electrodigital, audio, video, iluminación S.A de C.V. se reserva el derecho de modificar la información sin previo aviso y no se hace responsable por errores u omisiones en este documento.

"El color no añade una calidad agradable al diseño, lo refuerza"
-Pierre Bonnard-

Ilumileds S.A. de C. V e Ingeniería electrodigital, audio, video, iluminación S.A de C.V. se reserva el derecho de modificar la información sin previo aviso y no se hace responsable por errores u omisiones en este documento.

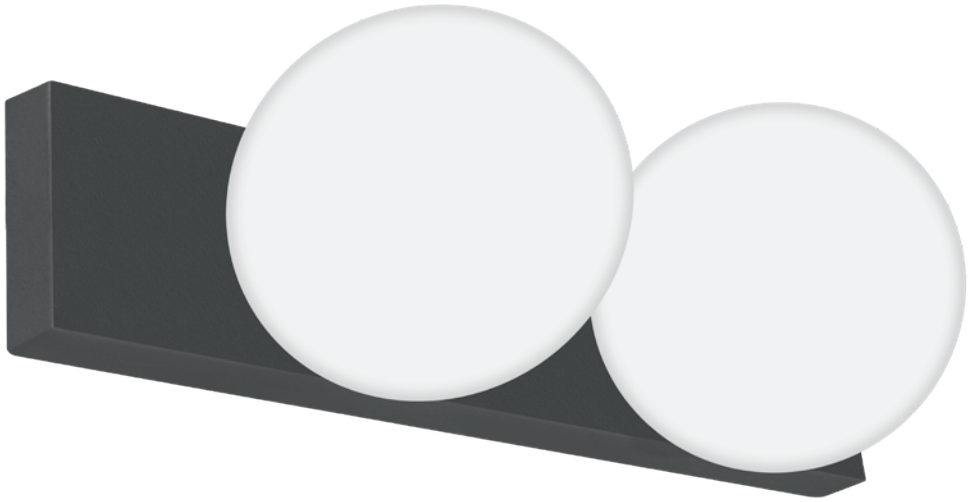

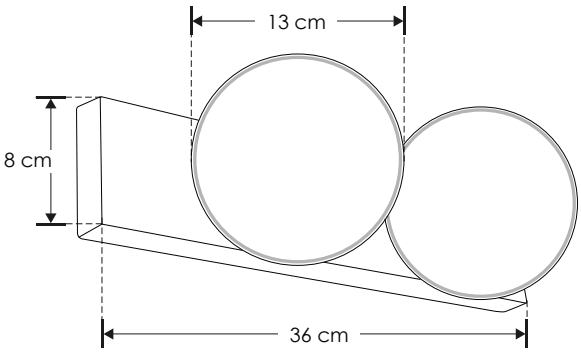

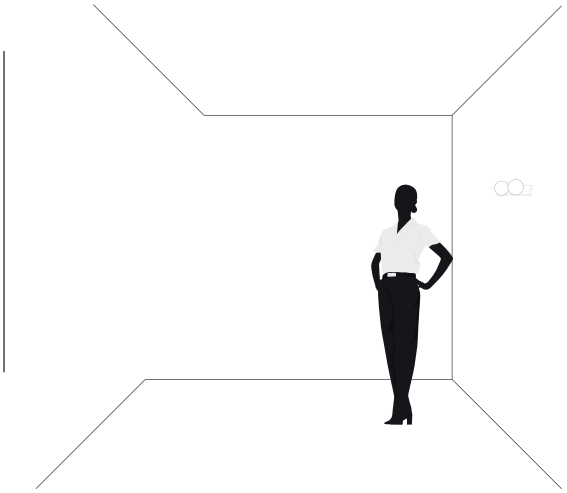

ILUEUR1361WWB

NOM | IP 20 | 14 W | 100 – 265 | FL 840 lumenes Blanco cálido | 3 000 K Blanco cálido | 360°

Ilumileds S.A. de C. V e Ingeniería electrodigital, audio, video, iluminación S.A de C.V. se reserva el derecho de modificar la información sin previo aviso y no se hace responsable por errores u omisiones en este documento.

iLumileds®

LÍNEA europea

THE ART OF LIGHTING

Elemento de iluminación decorativo en muros para uso interior.

MATERIAL DE CONSTRUCCIÓN:
Aluminio acabado negro con cubierta de policarbonato.

TEMPERATURA DE COLOR CORRELACIONADA:
3 000 K (Blanco cálido).

ÁNGULO DE APERTURA:
360° (Efecto simétrico).

CRI 80

GRADO DE PROTECCIÓN:
IP20 (Para uso en interiores).

ALIMENTACIÓN:
100 – 265 V ~ 50/60 Hz (0.14 – 0.05 A).

Potencia:
14 W

FLUJO LUMINOSO:
840 lm

Ilumileds S.A. de C. V e Ingeniería electrodigital, audio, video, iluminación S.A de C.V. se reserva el derecho de modificar la información sin previo aviso y no se hace responsable por errores u omisiones en este documento.

THE ART OF LIGHTING

"La verdadera creatividad a menudo comienza donde termina el lenguaje".
-Arthur Koestler-

Ilumileds S.A. de C. V e Ingeniería electrodigital, audio, video, iluminación S.A de C.V. se reserva el derecho de modificar la información sin previo aviso y no se hace responsable por errores u omisiones en este documento.

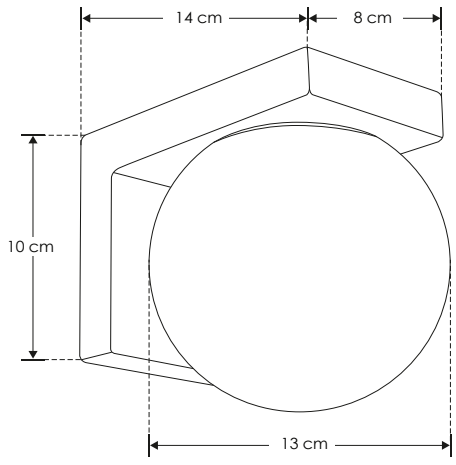

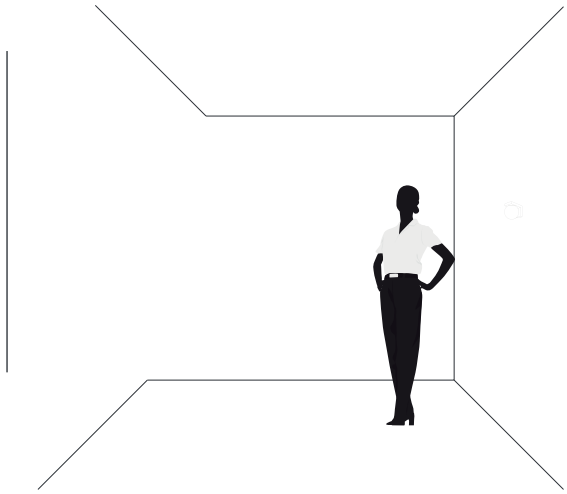

ILUEUR136WWWB

NOM IP 20 | 7 W | 100 – 265 | FL 420 lúmenes Blanco cálido | 3 000 K Blanco cálido | 360°

Ilumileds S.A. de C. V e Ingeniería electrodigital, audio, video, iluminación S.A de C.V. se reserva el derecho de modificar la información sin previo aviso y no se hace responsable por errores u omisiones en este documento.

iLumileds®

LÍNEA europea

THE ART OF LIGHTING

Elemento de iluminación decorativo en muros para uso interior.

MATERIAL DE CONSTRUCCIÓN:
Aluminio acabado negro con cubierta de policarbonato.

TEMPERATURA DE COLOR CORRELACIONADA:
3 000 K (Blanco cálido).

ÁNGULO DE APERTURA:
360° (Efecto simétrico).

CRI 80

GRADO DE PROTECCIÓN:
IP20 (Para uso en interiores).

ALIMENTACIÓN:
100 – 265 V ~ 50/60 Hz (0.07 – 0.03 A).

Potencia:
7 W

FLUJO LUMINOSO:
420 lm

Ilumileds S.A. de C. V e Ingeniería electrodigital, audio, video, iluminación S.A de C.V. se reserva el derecho de modificar la información sin previo aviso y no se hace responsable por errores u omisiones en este documento.

THE ART OF LIGHTING

Ilumileds S.A. de C. V e Ingeniería electrodigital, audio, video, iluminación S.A de C.V. se reserva el derecho de modificar la información sin previo aviso y no se hace responsable por errores u omisiones en este documento.

"La zona de confort es el gran enemigo de la creatividad." -Dan Stevens-

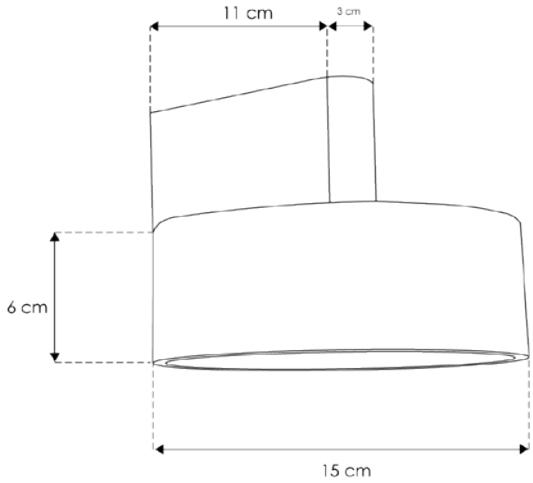

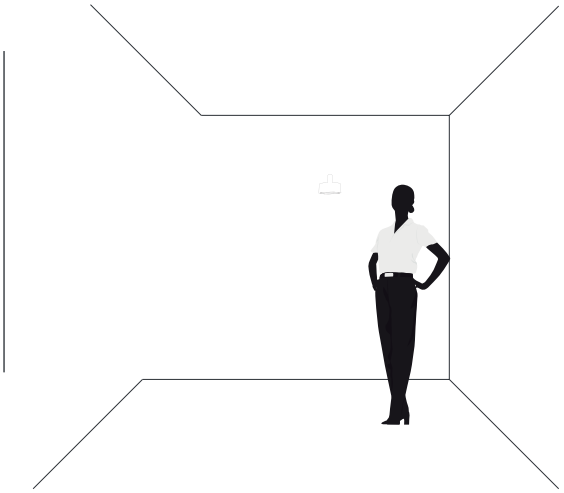

ILUEUR440P7WWW

NOM

IP 20

7 W

100 – 265

FL 490 lúmenes Blanco cálido

3 000 K Blanco cálido

120°

Ilumileds S.A. de C. V e Ingeniería electrodigital, audio, video, iluminación S.A de C.V. se reserva el derecho de modificar la información sin previo aviso y no se hace responsable por errores u omisiones en este documento.

iLumileds®

LÍNEA europea

THE ART OF LIGHTING

Elemento de iluminación decorativo en muros para uso interior.

Características:

MATERIAL DE CONSTRUCCIÓN:
Aluminio acabado negro.

TIPO DE INSTALACIÓN:
Sobrepuesto.

TEMPERATURA DE COLOR CORRELACIONADA:
3 000 K (Blanco cálido).

Parámetros Técnicos:

VOLTAJE DE ALIMENTACIÓN:
100 – 265 V~ 50/60 Hz (0.07 – 0.03 A).

POTENCIA:
7 W

GRADO DE PROTECCIÓN:
IP20 (Para uso en interiores).

ÁNGULO DE APERTURA:
120°

FLUJO LUMINOSO:
490 lm

CRI 90

Este luminario puede hacerse atenuable con el Driver modelo DD3W911300E (NO incluido, se vende por separado)

Ilumileds S.A. de C. V e Ingeniería electrodigital, audio, video, iluminación S.A de C.V. se reserva el derecho de modificar la información sin previo aviso y no se hace responsable por errores u omisiones en este documento.

"Si no vende; no es creativo". -David Ogilvy-

Ilumileds S.A. de C. V e Ingeniería electrodigital, audio, video, iluminación S.A de C.V. se reserva el derecho de modificar la información sin previo aviso y no se hace responsable por errores u omisiones en este documento.

 Ilumileds S.A. de C. V e Ingeniería electrodigital, audio, video, iluminación S.A de C.V. se reserva el derecho de modificar la información sin previo aviso y no se hace responsable por errores u omisiones en este documento.

"La creatividad es permitirte cometer errores. El arte es saber cuáles conservar".
-Scott Adams-

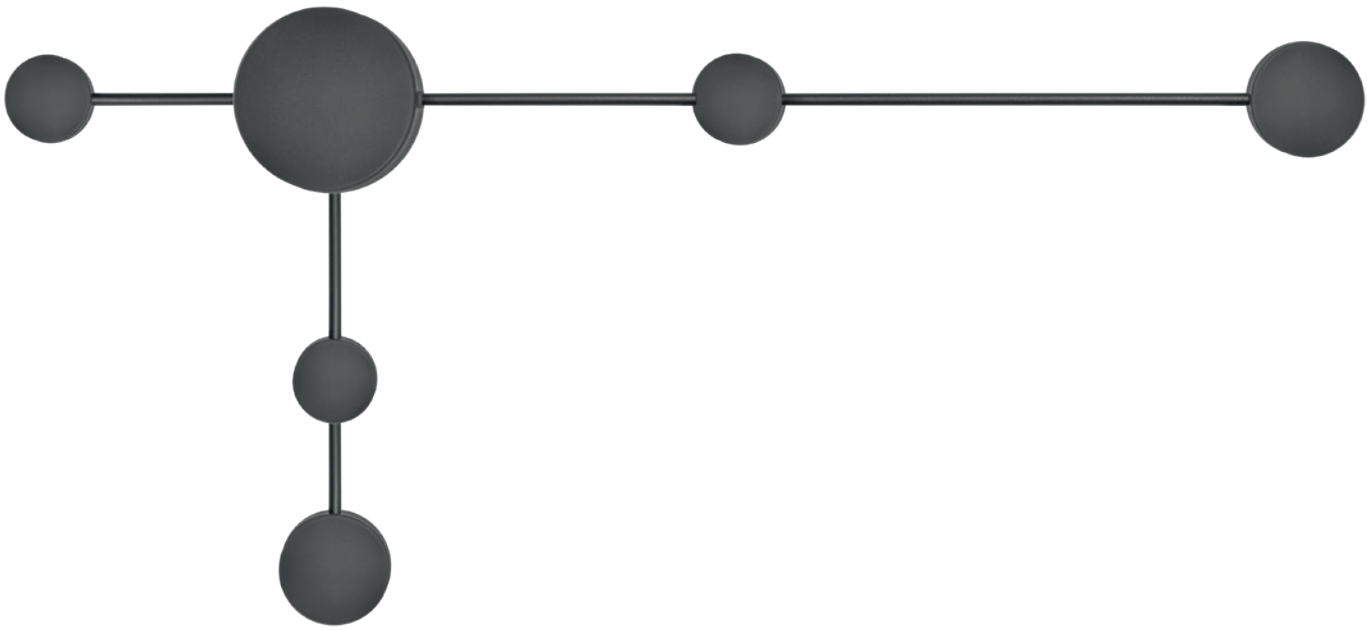

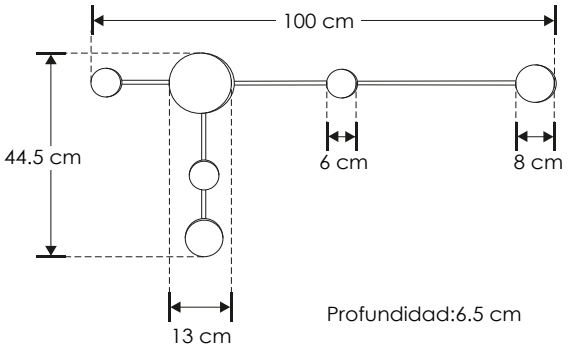

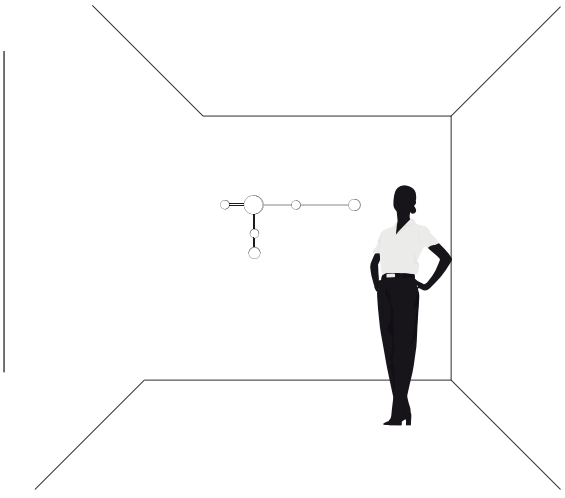

ILUEUR50515WWWB

NOM IP 20 | 15 W | 85 - 265 | FL 975 lumenes Blanco cálido | 3 000 K Blanco cálido | 360°

Ilumileds S.A. de C. V e Ingeniería electrodigital, audio, video, iluminación S.A de C.V. se reserva el derecho de modificar la información sin previo aviso y no se hace responsable por errores u omisiones en este documento.

iLumileds®

LÍNEA europea

THE ART OF LIGHTING

Elemento de iluminación decorativo en muros para uso interior.

Características:

MATERIAL DE CONSTRUCCIÓN:
Aluminio acabado negro.

TIPO DE INSTALACIÓN:
Sobrepuesto.

TEMPERATURA DE COLOR CORRELACIONADA:
3 000 K (Blanco cálido).

Parámetros Técnicos:

VOLTAJE DE ALIMENTACIÓN:
85 - 265 V~ 50/60 Hz (0.18 - 0.06 A).

POTENCIA:
15 W

GRADO DE PROTECCIÓN:
IP20 (Para uso en interiores).

ÁNGULO DE APERTURA:
360° (Efecto simétrico, salida de luz indirecta trasera).

FLUJO LUMINOSO:
975 lm

CRI 80

Ilumileds S.A. de C. V e Ingeniería electrodigital, audio, video, iluminación S.A de C.V. se reserva el derecho de modificar la información sin previo aviso y no se hace responsable por errores u omisiones en este documento.

THE ART OF LIGHTING

"El buen diseño es evidente. el gran diseño es transparente"
-Joe Soprano-

Ilumileds S.A. de C. V e Ingeniería electrodigital, audio, video, iluminación S.A de C.V. se reserva el derecho de modificar la información sin previo aviso y no se hace responsable por errores u omisiones en este documento.

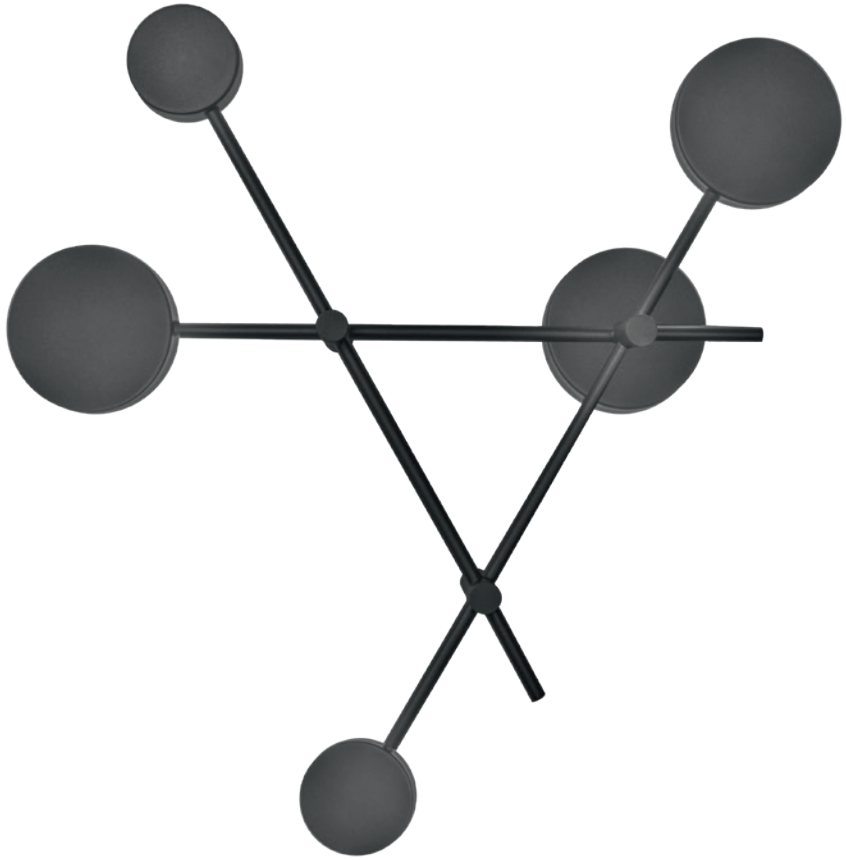

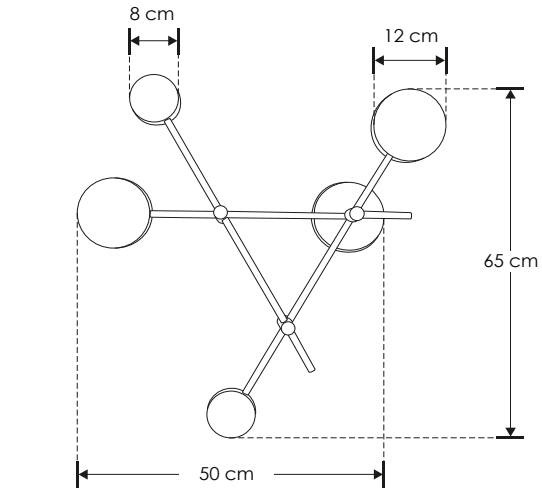

PROFUNDIDAD: 10 cm

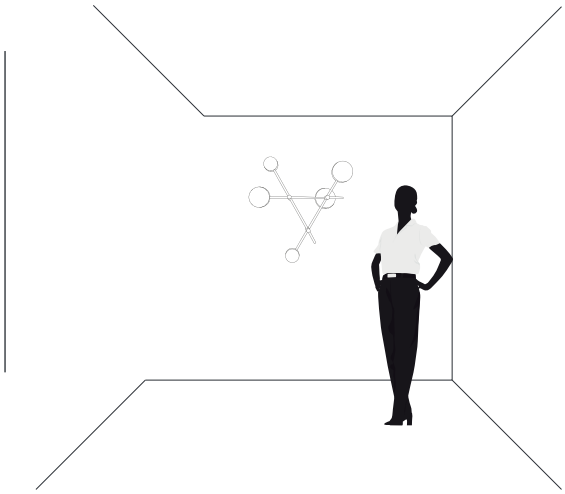

ILUEUR52427WWWB

NOM | IP 20 | 27 W | 85 - 265 | FL 1 755 lúmenes Blanco cálido | 3 000 K Blanco cálido | 360°

Ilumileds S.A. de C. V e Ingeniería electrodigital, audio, video, iluminación S.A de C.V. se reserva el derecho de modificar la información sin previo aviso y no se hace responsable por errores u omisiones en este documento.

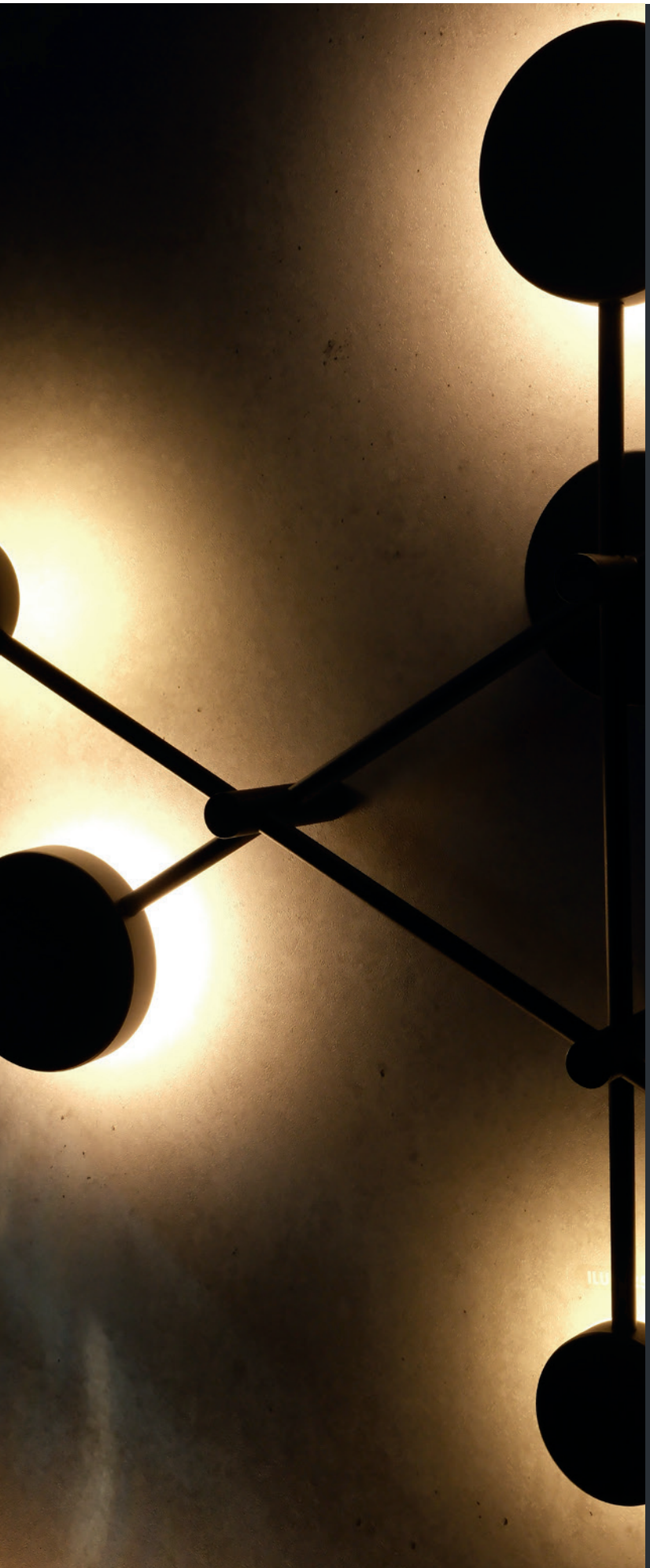

iLumileds®
LÍNEA europea
THE ART OF LIGHTING

Elemento de iluminación en muros para uso interior.

Características:

MATERIAL DE CONSTRUCCIÓN:
Aluminio acabado negro.

TIPO DE INSTALACIÓN:
Sobrepuesto.

TEMPERATURA DE COLOR CORRELACIONADA:
3 000 K (Blanco cálido).

Parámetros Técnicos:

VOLTAJE DE ALIMENTACIÓN:
85 - 265 V~ 50/60 Hz (0.32 - 0.10 A).

POTENCIA:
27 W

GRADO DE PROTECCIÓN:
IP20 (Para uso en interiores).

ÁNGULO DE APERTURA:
360° (Efecto simétrico, salida de luz indirecta trasera).

FLUJO LUMINOSO:
1 755 lm

CRI 80

Ilumileds S.A. de C. V e Ingeniería electrodigital, audio, video, iluminación S.A de C.V. se reserva el derecho de modificar la información sin previo aviso y no se hace responsable por errores u omisiones en este documento.

THE ART OF LIGHTING

Ilumileds S.A. de C. V e Ingeniería electrodigital, audio, video, iluminación S.A de C.V. se reserva el derecho de modificar la información sin previo aviso y no se hace responsable por errores u omisiones en este documento.

"La creatividad es una mente salvaje y un ojo disciplinado." -Dorothy Parker-

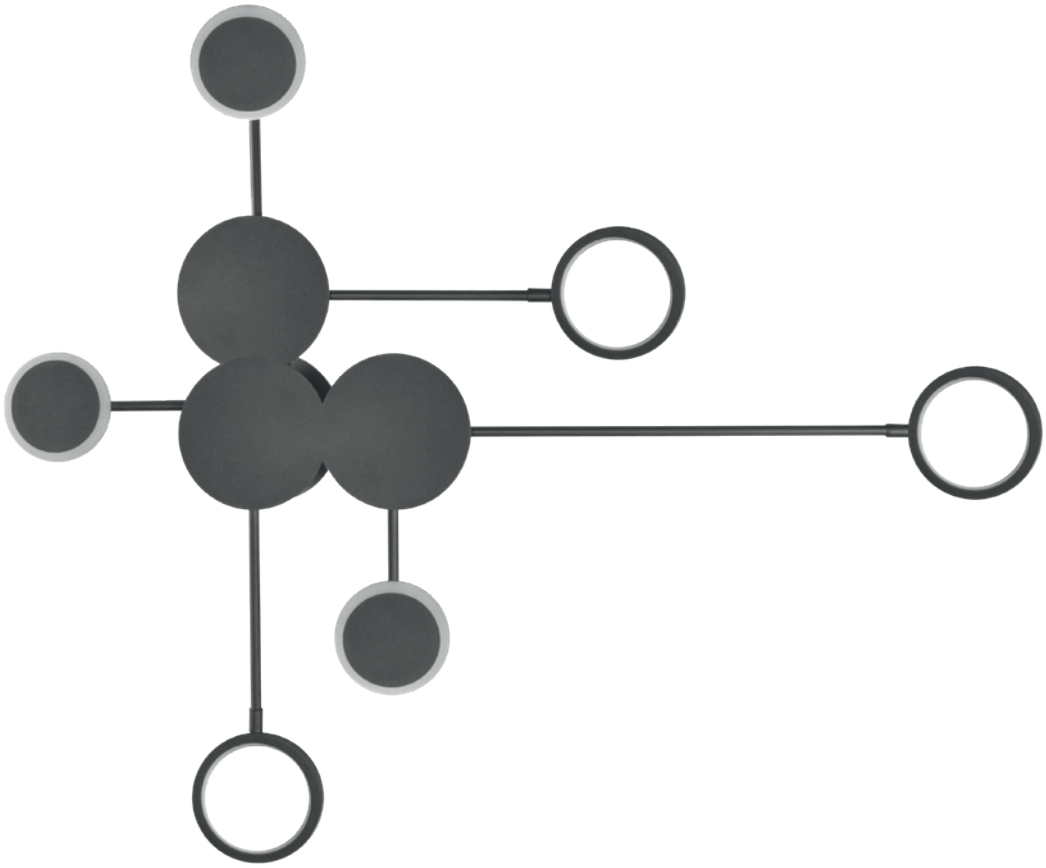

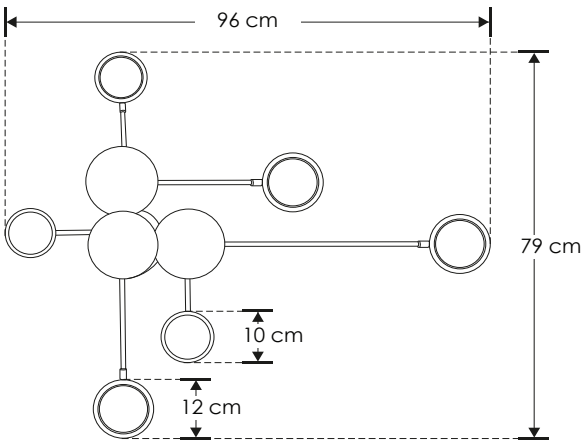

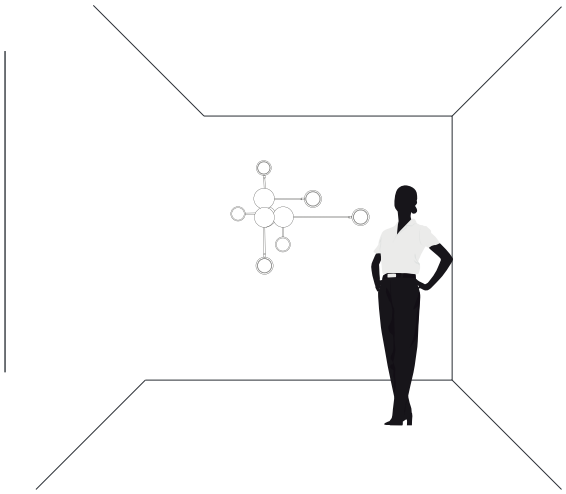

PROFUNDIDAD: 6 cm

ILUEUR51630WWWB

NOM IP 20 | 30 W | 85 - 265 | FL 1 950 lúmenes Blanco cálido | 3 000 K Blanco cálido | 120°

Ilumileds S.A. de C. V e Ingeniería electrodigital, audio, video, iluminación S.A de C.V. se reserva el derecho de modificar la información sin previo aviso y no se hace responsable por errores u omisiones en este documento.

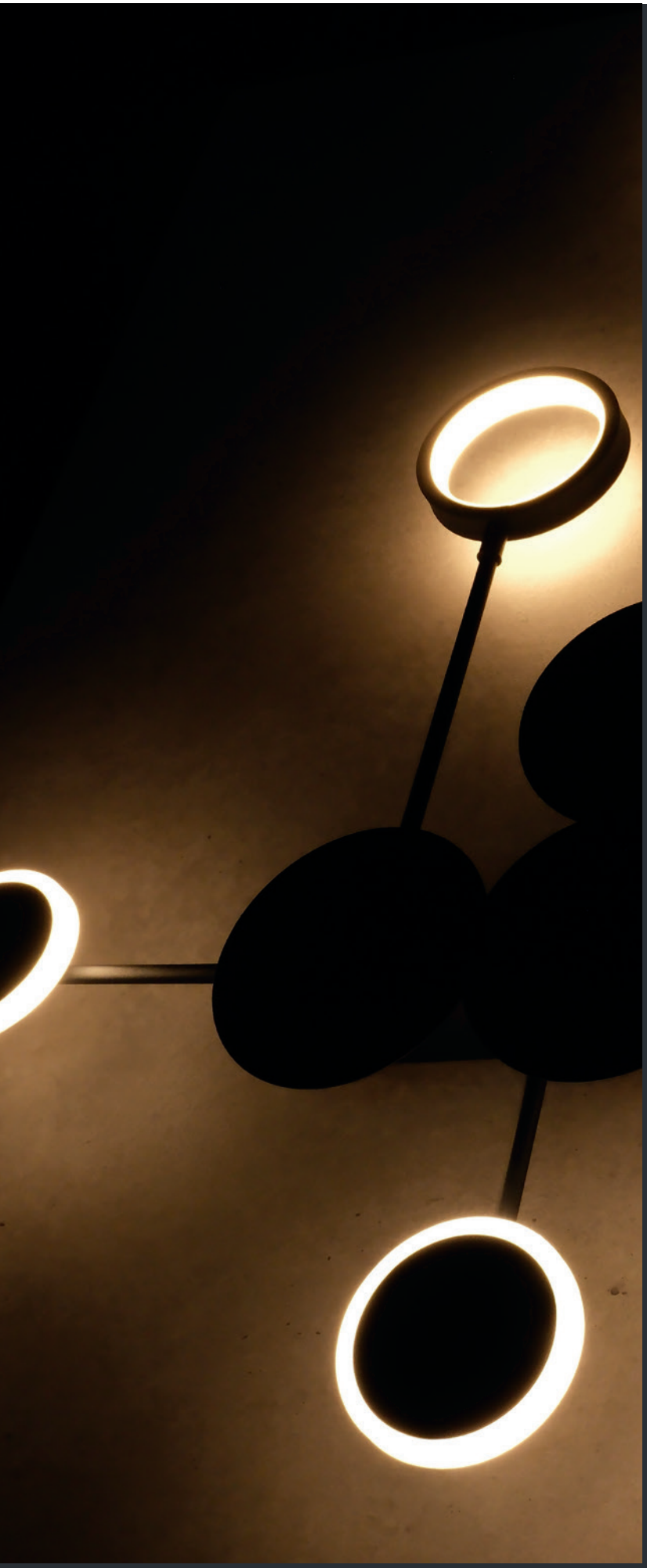

iLumileds®
LÍNEA europea
THE ART OF LIGHTING

Elemento de iluminación decorativo en muros para uso interior.

Características:

MATERIAL DE CONSTRUCCIÓN:
Aluminio acabado negro.

TIPO DE INSTALACIÓN:
Sobrepuesto.

TEMPERATURA DE COLOR CORRELACIONADA:
3 000 K (Blanco cálido).

Parámetros Técnicos:

VOLTAJE DE ALIMENTACIÓN:
85 - 265 V~ 50/60 Hz (0.35 - 0.11 A).

POTENCIA:
30 W

GRADO DE PROTECCIÓN:
IP20 (Para uso en interiores).

ÁNGULO DE APERTURA:
120° (Efecto simétrico, salida de luz directa frontal).

FLUJO LUMINOSO:
1 950 lm

CRI 80

Ilumileds S.A. de C. V e Ingeniería electrodigital, audio, video, iluminación S.A de C.V. se reserva el derecho de modificar la información sin previo aviso y no se hace responsable por errores u omisiones en este documento.

THE ART OF LIGHTING

"La creatividad no espera ese momento perfecto. Crea sus propios momentos perfectos a partir de los ordinarios". -Bruce Garrabrandt-

Ilumileds S.A. de C. V e Ingeniería electrodigital, audio, video, iluminación S.A de C.V. se reserva el derecho de modificar la información sin previo aviso y no se hace responsable por errores u omisiones en este documento.

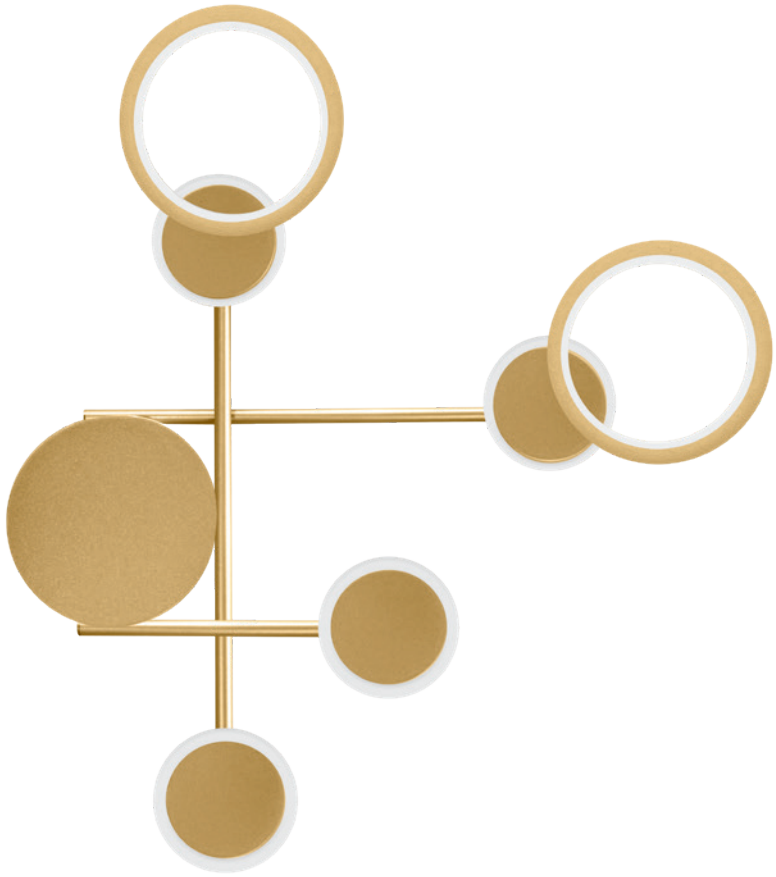

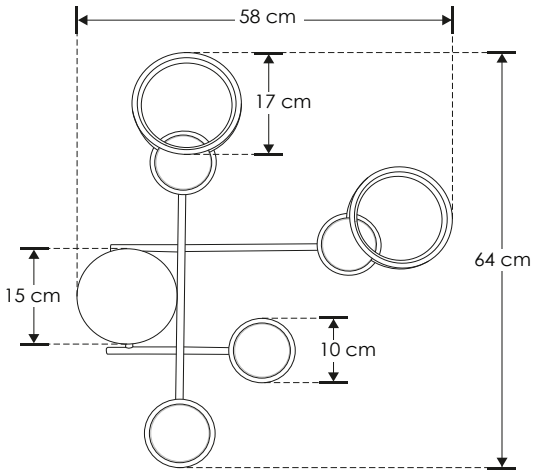

PROFUNDIDAD: 6.5 cm

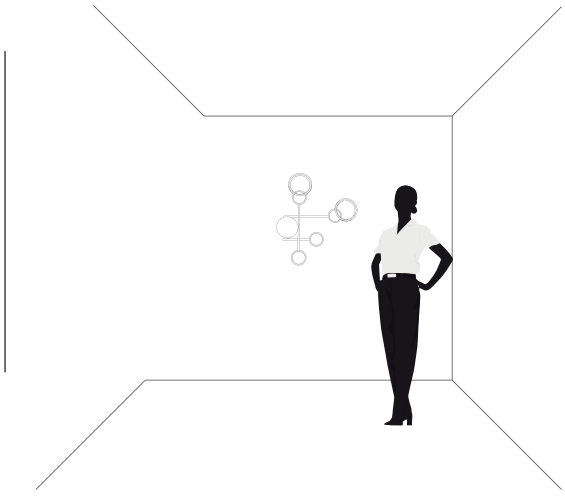

ILUEUR51429WWWB

NOM | IP 20 | 29 W | 85 - 265 | FL 1 885 lúmenes Blanco cálido | 3 000 K Blanco cálido | 120°

Ilumileds S.A. de C. V e Ingeniería electrodigital, audio, video, iluminación S.A de C.V. se reserva el derecho de modificar la información sin previo aviso y no se hace responsable por errores u omisiones en este documento.

iLumileds®

LÍNEA europea

THE ART OF LIGHTING

Elemento de iluminación decorativo en muros para uso interior.

Características:

MATERIAL DE CONSTRUCCIÓN:
Aluminio acabado dorado.

TIPO DE INSTALACIÓN:
Sobrepuesto.

TEMPERATURA DE COLOR CORRELACIONADA:
3 000 K (Blanco cálido).

Parámetros Técnicos:

VOLTAJE DE ALIMENTACIÓN:
85 - 265 V~ 50/60 Hz (0.34 - 0.11 A).

POTENCIA:
29 W

GRADO DE PROTECCIÓN:
IP20 (Para uso en interiores).

ÁNGULO DE APERTURA:
120° (Efecto simétrico, salida de luz directa frontal e indirecta trasera).

FLUJO LUMINOSO:
1 885 lm

CRI 80

Ilumileds S.A. de C. V e Ingeniería electrodigital, audio, video, iluminación S.A de C.V. se reserva el derecho de modificar la información sin previo aviso y no se hace responsable por errores u omisiones en este documento.

Ilumileds S.A. de C. V e Ingeniería electrodigital, audio, video, iluminación S.A de C.V. se reserva el derecho de modificar la información sin previo aviso y no se hace responsable por errores u omisiones en este documento.

"Creatividad es el poder de conectar lo aparentemente desconectado".
-Guillermo Plomer-

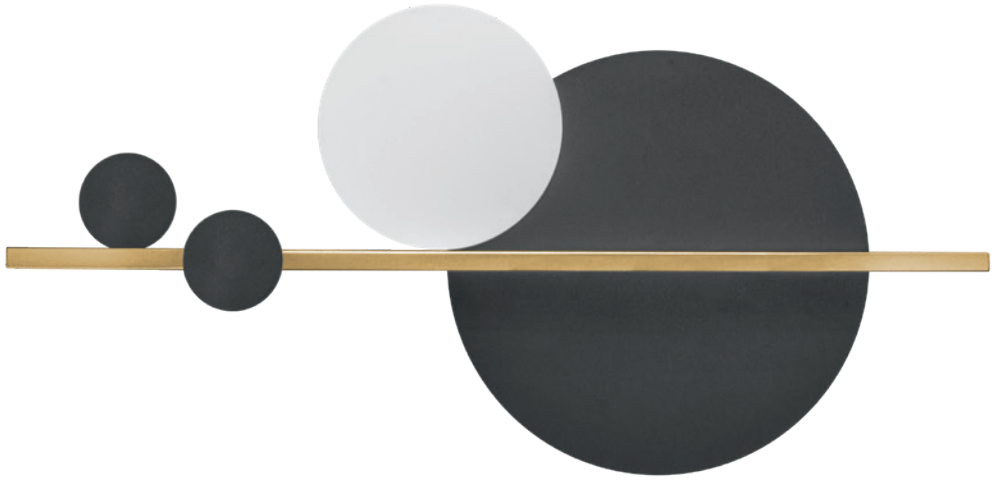

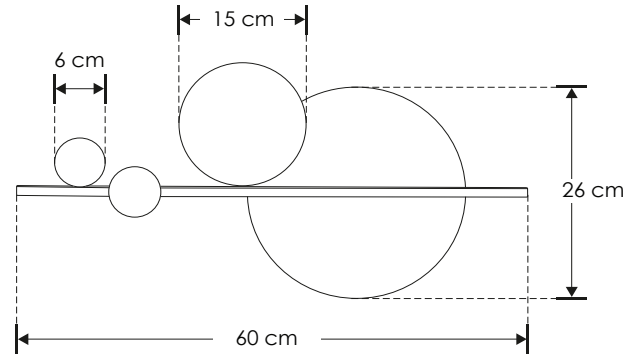

PROFUNDIDAD: 4 cm

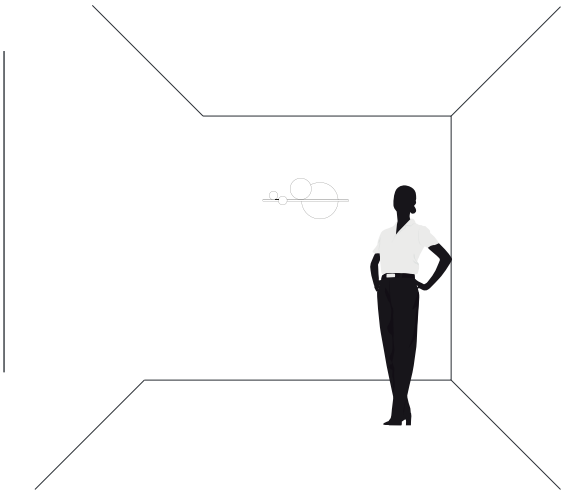

ILUEUR556013WWWB

NOM | IP 20 | 13 W | 85 - 265 | FL 845 lumenes Blanco cálido | 3 000 K Blanco cálido | 360°

Ilumileds S.A. de C. V e Ingeniería electrodigital, audio, video, iluminación S.A de C.V. se reserva el derecho de modificar la información sin previo aviso y no se hace responsable por errores u omisiones en este documento.

iLumileds®
LÍNEA europea
THE ART OF LIGHTING

Elemento de iluminación en muros para uso interior.

Características:

MATERIAL DE CONSTRUCCIÓN:
Aluminio acabado blanco con negro y dorado.

TIPO DE INSTALACIÓN:
Sobrepuesto.

TEMPERATURA DE COLOR CORRELACIONADA:
3 000 K (Blanco cálido).

Parámetros Técnicos:

VOLTAJE DE ALIMENTACIÓN:
85 - 265 V~ 50/60 Hz (0.15 – 0.05 A).

POTENCIA:
13 W

GRADO DE PROTECCIÓN:
IP20 (Para uso en interiores).

ÁNGULO DE APERTURA:
360° (Efecto simétrico, salida de luz indirecta trasera).

FLUJO LUMINOSO:
845 lm

CRI 80

Ilumileds S.A. de C. V e Ingeniería electrodigital, audio, video, iluminación S.A de C.V. se reserva el derecho de modificar la información sin previo aviso y no se hace responsable por errores u omisiones en este documento.

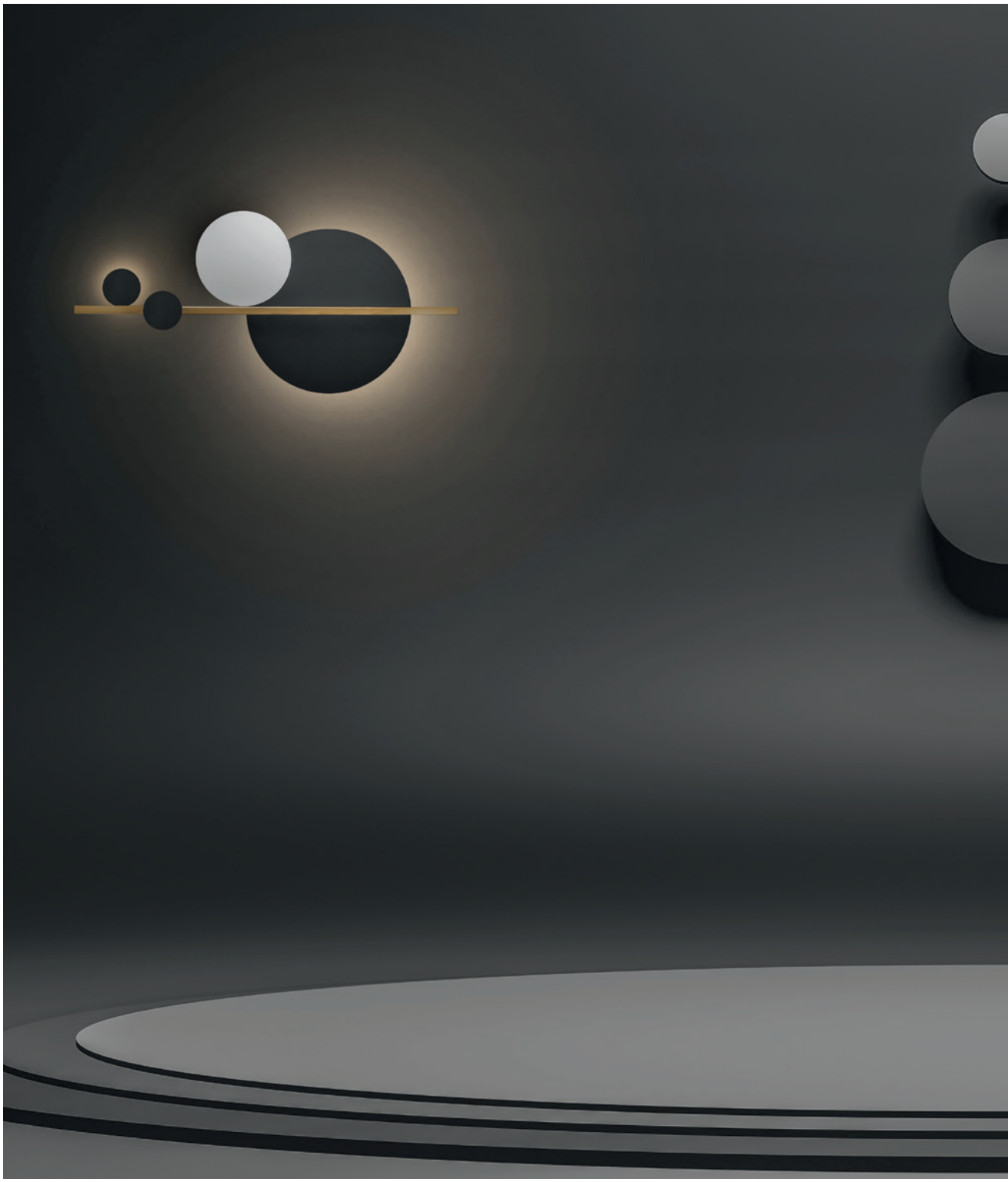

"La observación, no la vejez, trae sabiduría". -Publilius Syrus-

Ilumileds S.A. de C. V e Ingeniería electrodigital, audio, video, iluminación S.A de C.V. se reserva el derecho de modificar la información sin previo aviso y no se hace responsable por errores u omisiones en este documento.

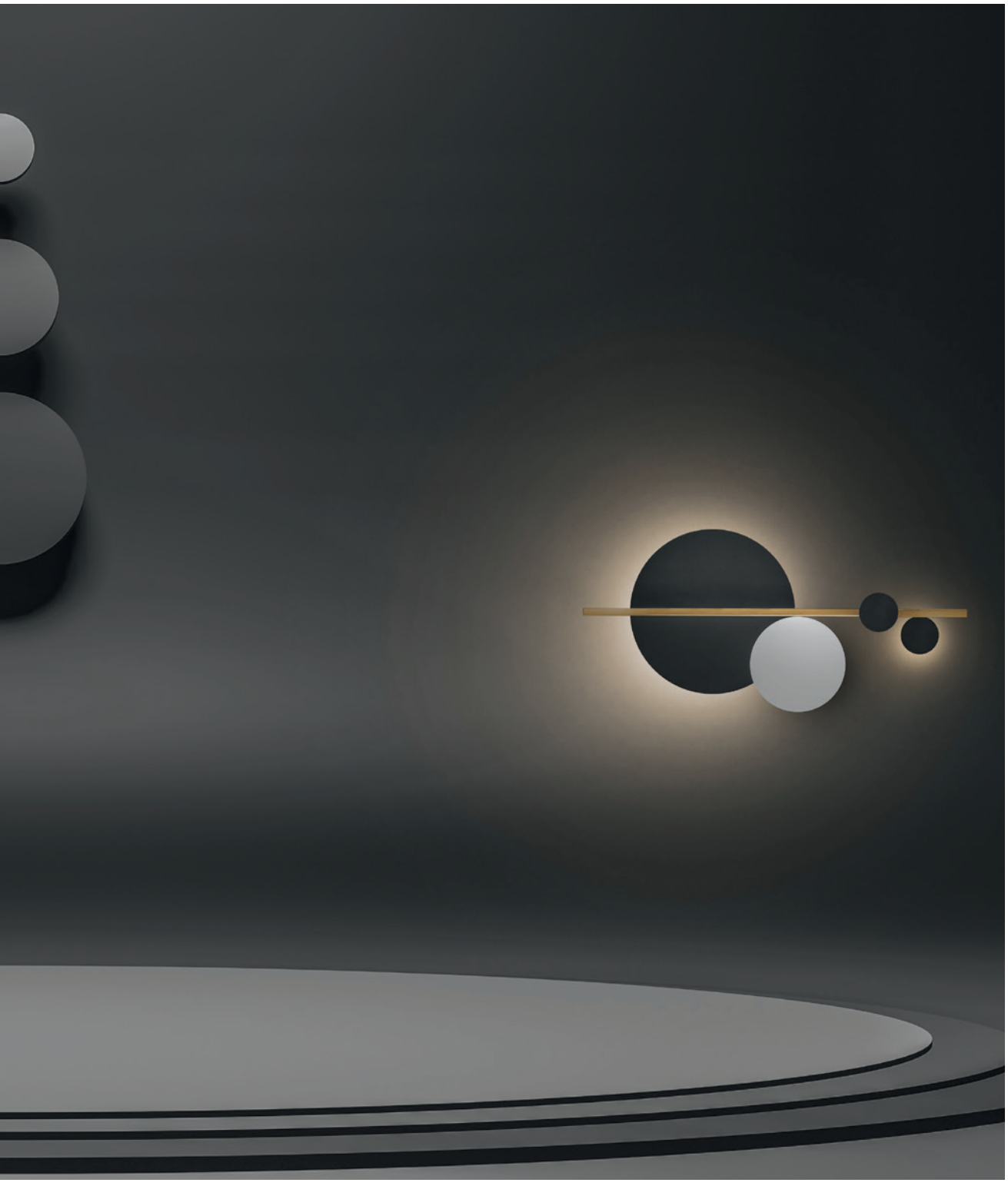

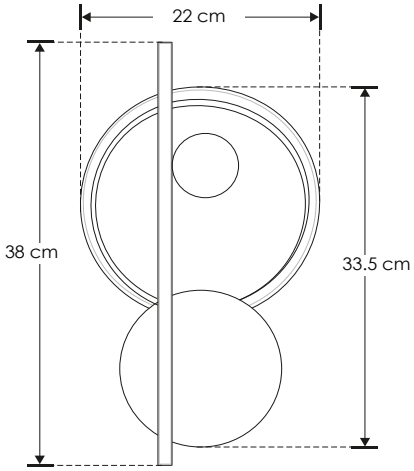

PROFUNDIDAD: 4 cm

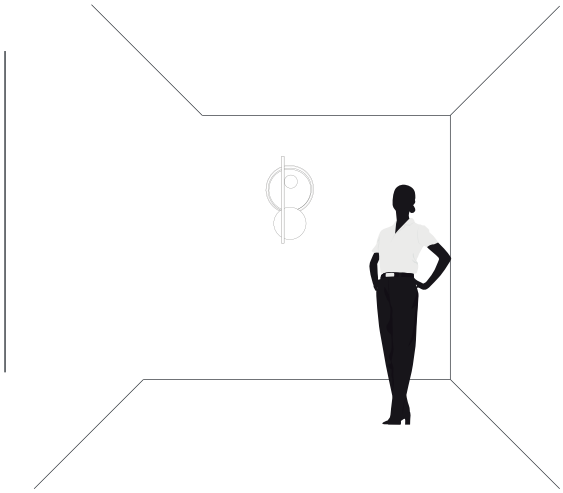

ILUEUR553810WWWB

NOM IP 20 | 10 W | 85 - 265 | FL 650 lumenes Blanco cálido | 3 000 K Blanco cálido | 360°

Ilumileds S.A. de C. V e Ingeniería electrodigital, audio, video, iluminación S.A de C.V. se reserva el derecho de modificar la información sin previo aviso y no se hace responsable por errores u omisiones en este documento.

iLumileds®

LÍNEA europea

THE ART OF LIGHTING

Elemento de iluminación en muros para uso interior.

Características:

MATERIAL DE CONSTRUCCIÓN:
Aluminio acabado negro con dorado.

TIPO DE INSTALACIÓN:
Sobrepuesto.

TEMPERATURA DE COLOR CORRELACIONADA:
3 000 K (Blanco cálido).

Parámetros Técnicos:

VOLTAJE DE ALIMENTACIÓN:
85 - 265 V~ 50/60 Hz (0. 12 – 0.04 A).

POTENCIA:
10 W

GRADO DE PROTECCIÓN:
IP20 (Para uso en interiores).

ÁNGULO DE APERTURA:
360° (Efecto simétrico, salida de luz indirecta trasera).

FLUJO LUMINOSO:
650 lm

CRI 80

Ilumileds S.A. de C. V e Ingeniería electrodigital, audio, video, iluminación S.A de C.V. se reserva el derecho de modificar la información sin previo aviso y no se hace responsable por errores u omisiones en este documento.

THE ART OF LIGHTING

Ilumileds S.A. de C. V e Ingeniería electrodigital, audio, video, iluminación S.A de C.V. se reserva el derecho de modificar la información sin previo aviso y no se hace responsable por errores u omisiones en este documento.

"El arte exige una observación constante." -Vincent Van Gogh-

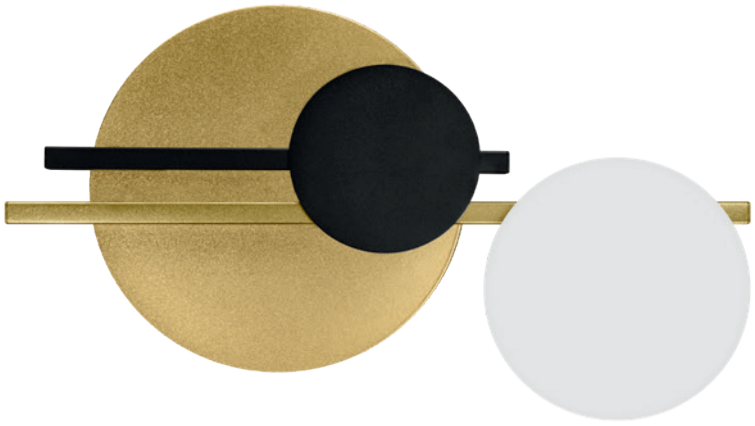

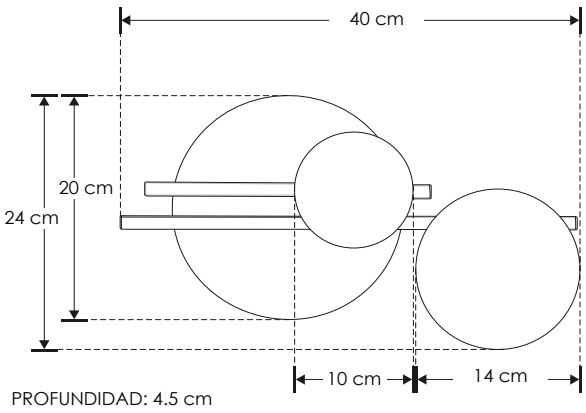

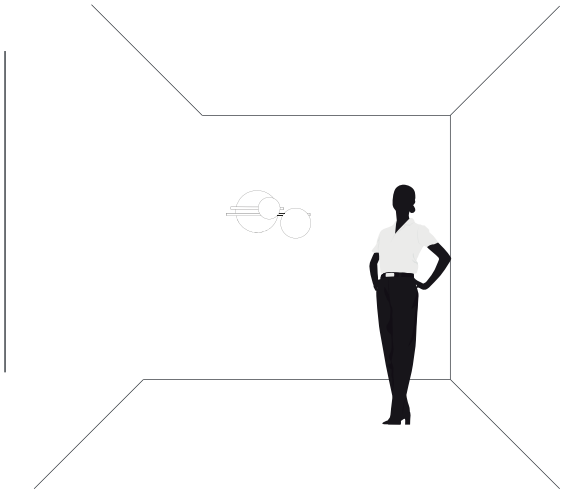

ILUEUR554014WWWB

NOM IP 20 | 14 W | 85 - 265 | FL 910 lúmenes Blanco cálido | 3 000 K Blanco cálido | 360°

Ilumileds S.A. de C. V e Ingeniería electrodigital, audio, video, iluminación S.A de C.V. se reserva el derecho de modificar la información sin previo aviso y no se hace responsable por errores u omisiones en este documento.

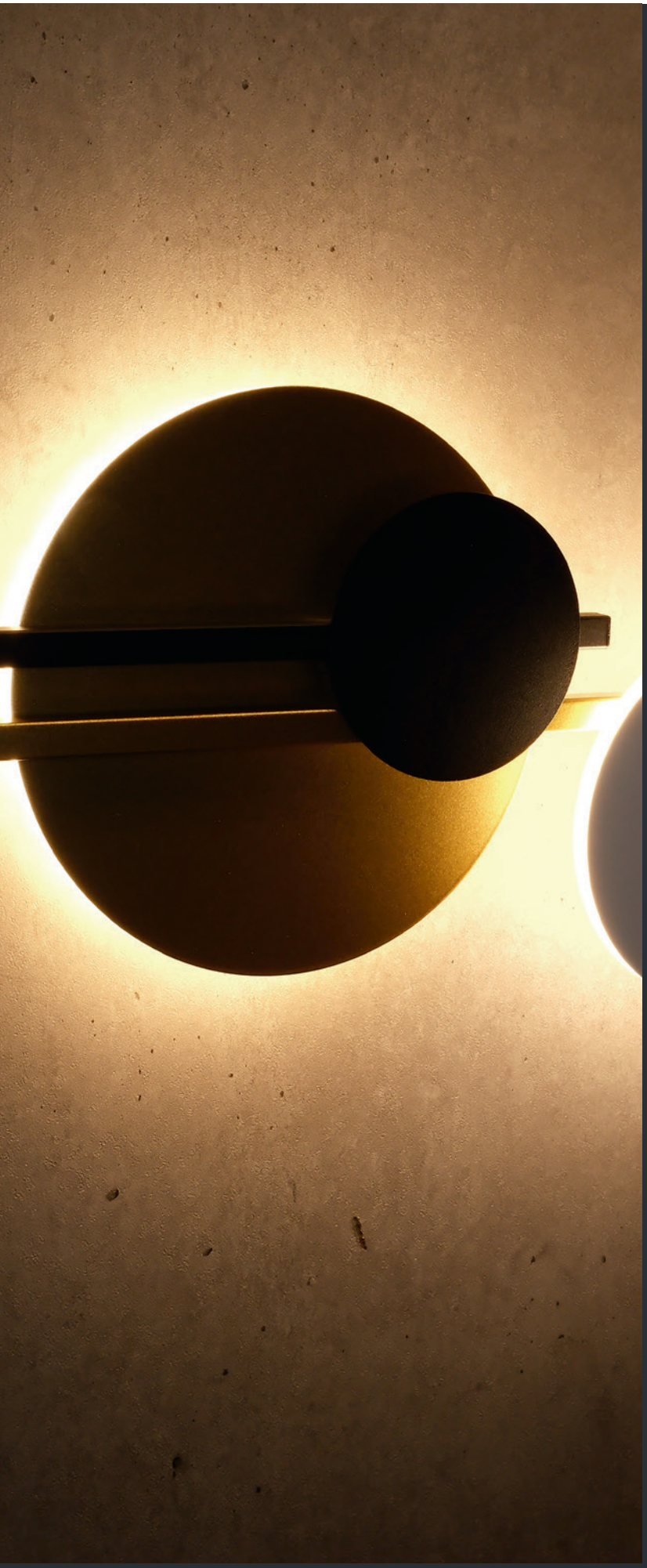

iLumileds®

LÍNEA europea

THE ART OF LIGHTING

Elemento de iluminación en muros para uso interior.

Características:

MATERIAL DE CONSTRUCCIÓN:
Aluminio acabado blanco y negro con dorado.

TIPO DE INSTALACIÓN:
Sobrepuesto.

TEMPERATURA DE COLOR CORRELACIONADA:
3 000 K (Blanco cálido).

Parámetros Técnicos:

VOLTAJE DE ALIMENTACIÓN:
85 - 265 V~ 50/60 Hz (0.16 – 0.05 A).

POTENCIA:
14 W

GRADO DE PROTECCIÓN:
IP20 (Para uso en interiores).

ÁNGULO DE APERTURA:
360° (Efecto simétrico, salida de luz indirecta trasera).

FLUJO LUMINOSO:
910 lm

CRI 80

Ilumileds S.A. de C. V e Ingeniería electrodigital, audio, video, iluminación S.A de C.V. se reserva el derecho de modificar la información sin previo aviso y no se hace responsable por errores u omisiones en este documento.

THE ART OF LIGHTING

"Si tan solo pudiéramos sacar nuestro cerebro y usar solo nuestros ojos."
-Pablo Picasso-

Ilumileds S.A. de C. V e Ingeniería electrodigital, audio, video, iluminación S.A de C.V. se reserva el derecho de modificar la información sin previo aviso y no se hace responsable por errores u omisiones en este documento.

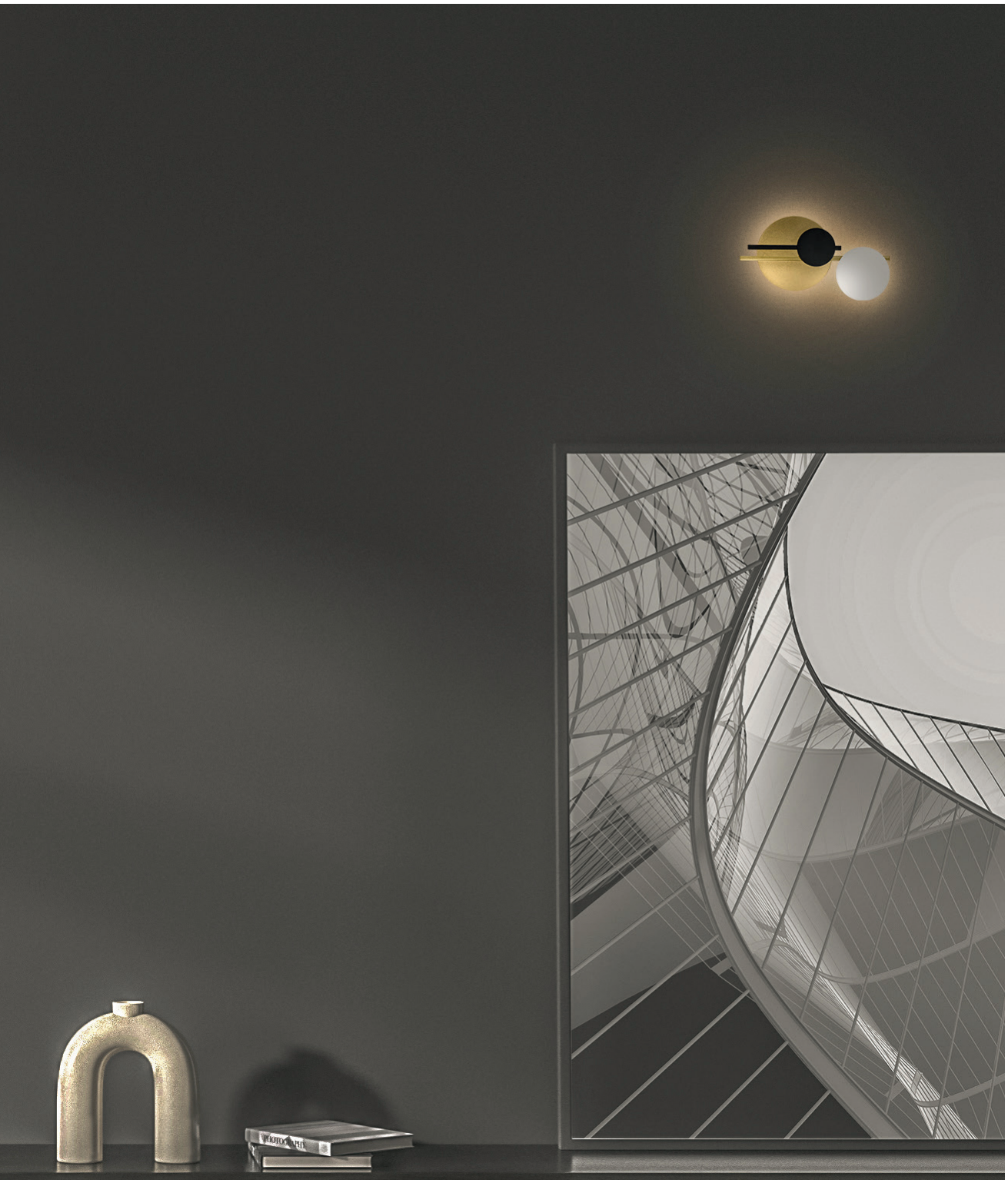

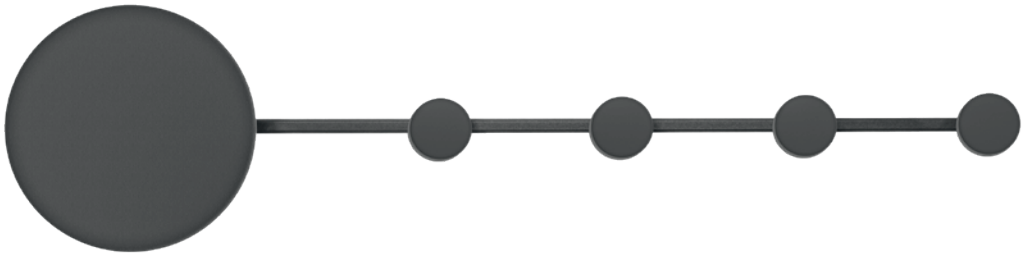

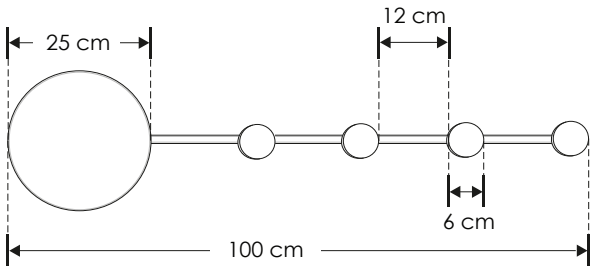

PROFUNDIDAD: 5 cm

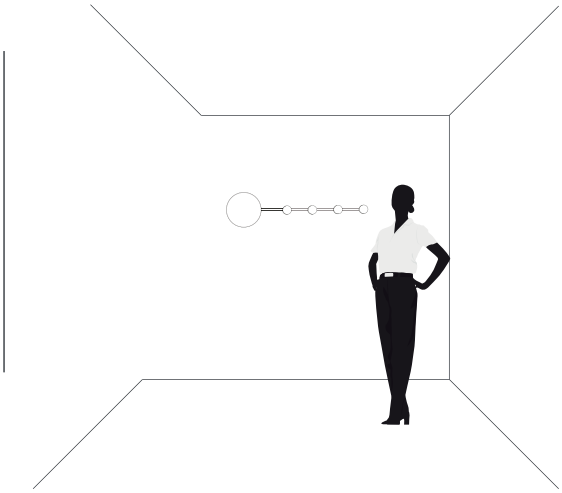

ILUEUR531012WWWB

NOM | IP 20 | 12 W | 85 - 265 | FL 780 lúmenes Blanco cálido | 3 000 K Blanco cálido | 360°

Ilumileds S.A. de C. V e Ingeniería electrodigital, audio, video, iluminación S.A de C.V. se reserva el derecho de modificar la información sin previo aviso y no se hace responsable por errores u omisiones en este documento.

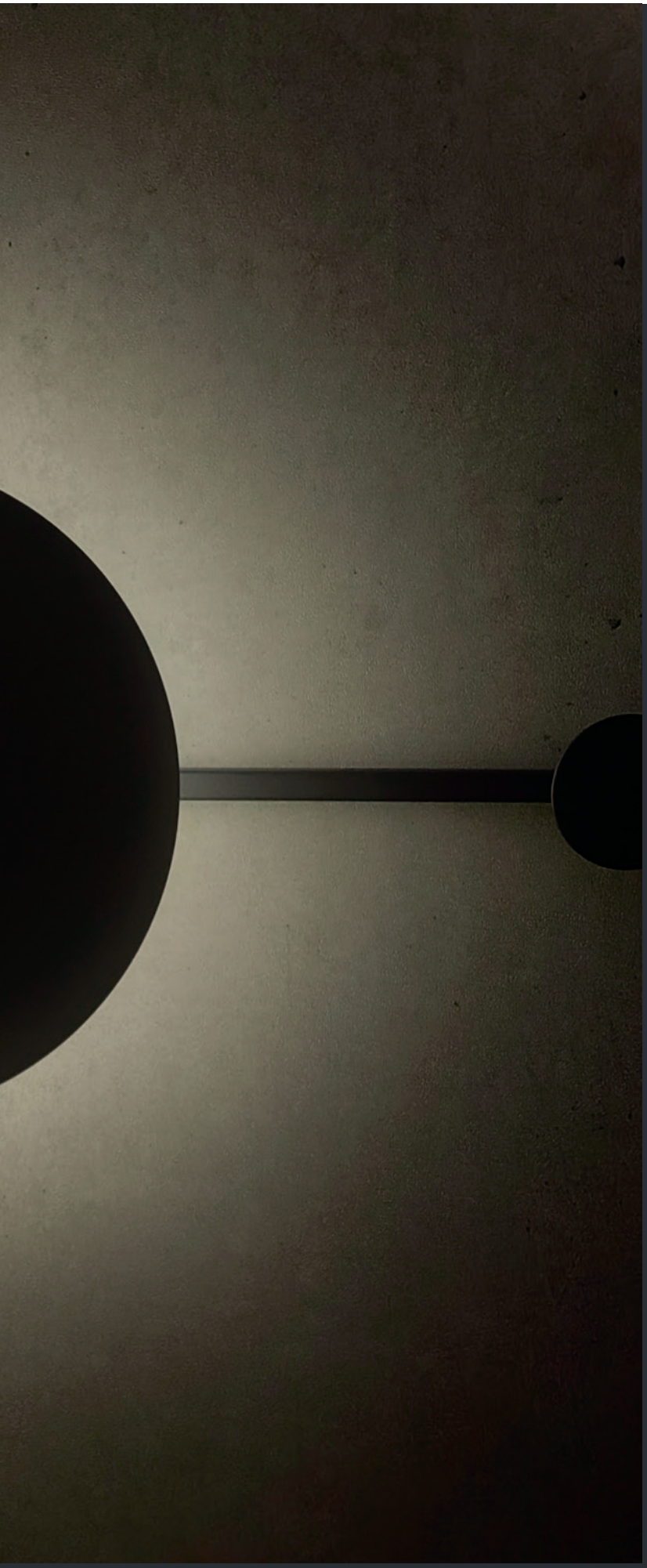

iLumileds®
LÍNEA europea
THE ART OF LIGHTING

Elemento de iluminación decorativo en muros para uso interior.

Características:

MATERIAL DE CONSTRUCCIÓN:
Aluminio acabado negro.

TIPO DE INSTALACIÓN:
Sobrepuesto.

TEMPERATURA DE COLOR CORRELACIONADA:
3 000 K (Blanco cálido).

Parámetros Técnicos:

VOLTAJE DE ALIMENTACIÓN:
85 - 265 V~ 50/60 Hz (0.14 – 0.05 A).

POTENCIA:
12 W

GRADO DE PROTECCIÓN:
IP20 (Para uso en interiores).

ÁNGULO DE APERTURA:
360° (Efecto simétrico, salida de luz indirecta trasera).

FLUJO LUMINOSO:
780 lm

CRI 80

Ilumileds S.A. de C. V e Ingeniería electrodigital, audio, video, iluminación S.A de C.V. se reserva el derecho de modificar la información sin previo aviso y no se hace responsable por errores u omisiones en este documento.

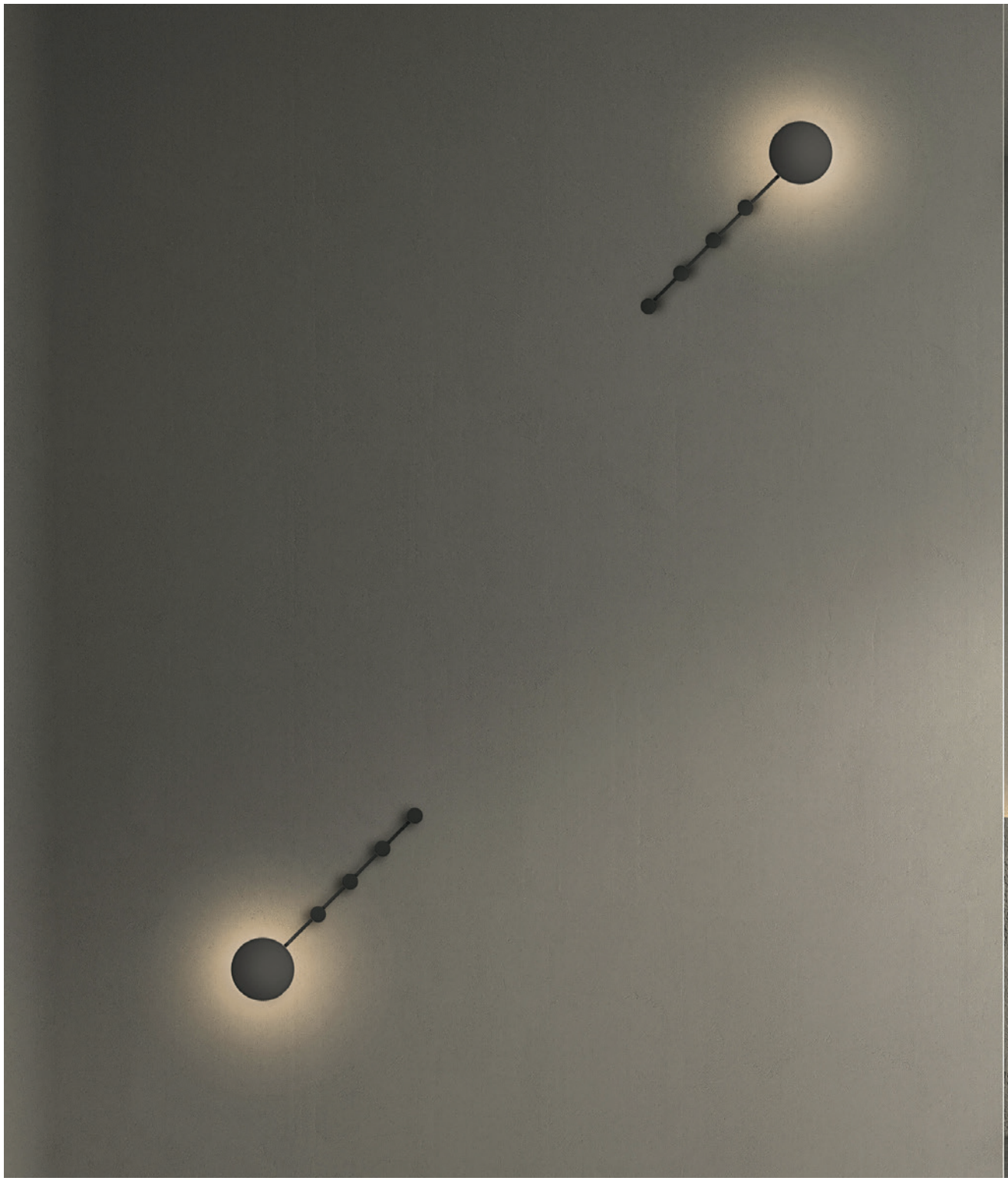

 Ilumileds S.A. de C. V e Ingeniería electrodigital, audio, video, iluminación S.A de C.V. se reserva el derecho de modificar la información sin previo aviso y no se hace responsable por errores u omisiones en este documento.

"La observación y el estudio son necesarios para lograr el dominio de la luz y la forma." -Andres Loomis-

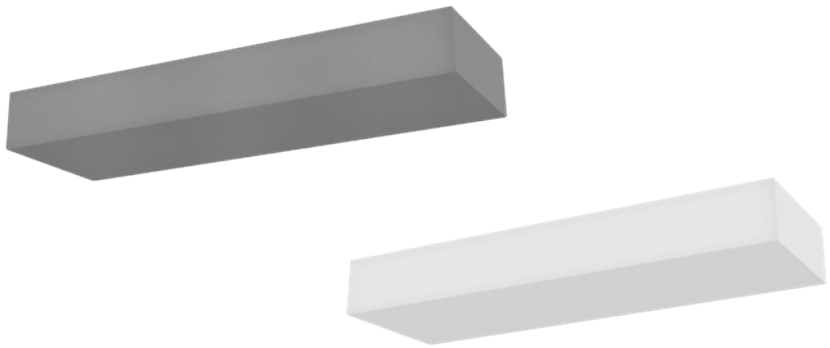

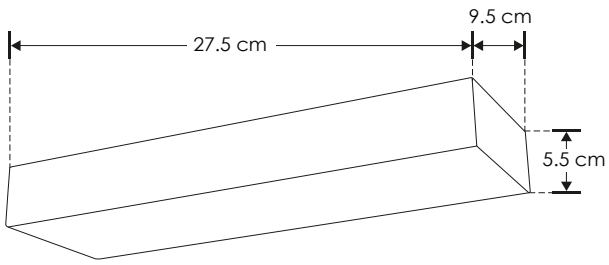

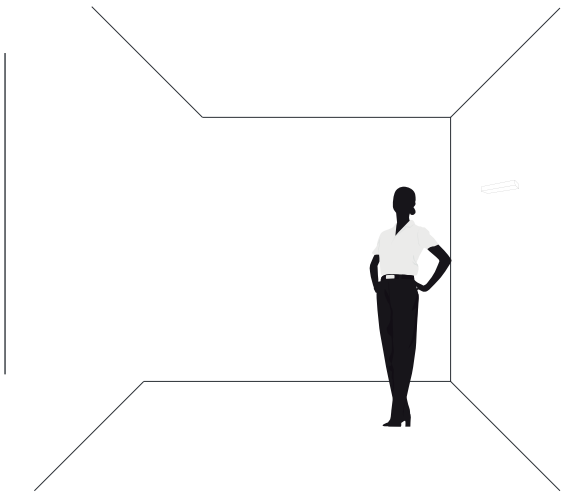

ILUEUR8003CG [Acabado gris]
ILUEUR8003YW [Acabado blanco]

NOM IP 20 25 W MAX 277 E14 120°

Ilumileds S.A. de C. V e Ingeniería electrodigital, audio, video, iluminación S.A de C.V. se reserva el derecho de modificar la información sin previo aviso y no se hace responsable por errores u omisiones en este documento.

iLumileds®

LÍNEA europea

THE ART OF LIGHTING

Elemento de iluminación sobrepuesto en muro, incluye base E14 (no incluye lámpara).

MATERIAL DE CONSTRUCCIÓN:
Yeso acabado blanco / Concreto acabado gris (Dependiendo del modelo).

TIPO DE BASE:
E14 de hasta 25 W máximo.

ÁNGULO DE APERTURA:
120° (Puede variar dependiendo de la lámpara que se le instale).

GRADO DE PROTECCIÓN:
IP20 (Para uso en interiores).

TIPO DE INSTALACIÓN:
Sobreponer en pared.

CARACTERÍSTICAS DE LA BASE E14 INCLUIDA:
277 V ~ 50/60Hz, 25 W (0.2 A) máx.

Ilumileds S.A. de C. V e Ingeniería electrodigital, audio, video, iluminación S.A de C.V. se reserva el derecho de modificar la información sin previo aviso y no se hace responsable por errores u omisiones en este documento.

"La lógica te llevará de A a B. Imaginación te llevará a todas partes."
-Albert Einstein-

 Ilumileds S.A. de C. V e Ingeniería electrodigital, audio, video, iluminación S.A de C.V. se reserva el derecho de modificar la información sin previo aviso y no se hace responsable por errores u omisiones en este documento.

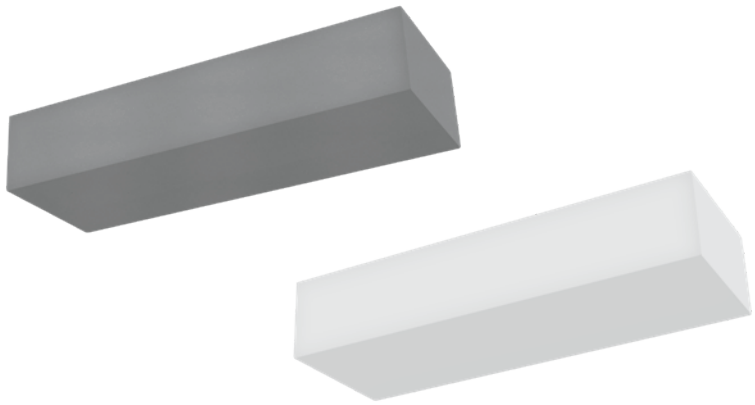

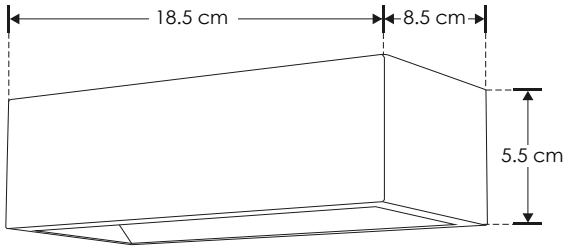

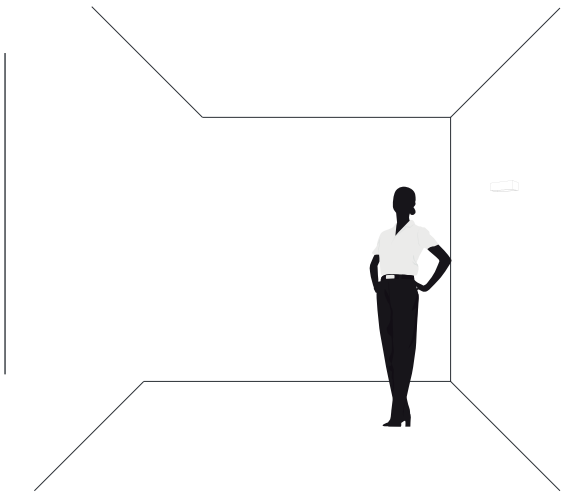

ILUEUR8004CG [Acabado gris]
ILUEUR8004YW [Acabado blanco]

NOM IP 20 15 W MAX 277 G9 120°

Ilumileds S.A. de C. V e Ingeniería electrodigital, audio, video, iluminación S.A de C.V. se reserva el derecho de modificar la información sin previo aviso y no se hace responsable por errores u omisiones en este documento.

iLumileds®

LÍNEA europea

THE ART OF LIGHTING

Elemento de iluminación sobrepuesto en muro, incluye base G9 (no incluye lámpara).

MATERIAL DE CONSTRUCCIÓN:
Yeso acabado blanco / Concreto acabado gris (Dependiendo del modelo).

TIPO DE BASE:
G9 de hasta 15 W máximo.

ÁNGULO DE APERTURA:
120° (Puede variar dependiendo de la lámpara que se le instale).

GRADO DE PROTECCIÓN:
IP20 (Para uso en interiores).

TIPO DE INSTALACIÓN:
Sobreponer en pared.

CARACTERÍSTICAS DE LA BASE G9 INCLUIDA:
277 V ~ 50/60Hz, 15 W (0.12 A) máx.

Ilumileds S.A. de C. V e Ingeniería electrodigital, audio, video, iluminación S.A de C.V. se reserva el derecho de modificar la información sin previo aviso y no se hace responsable por errores u omisiones en este documento.

 Ilumileds S.A. de C. V e Ingeniería electrodigital, audio, video, iluminación S.A de C.V. se reserva el derecho de modificar la información sin previo aviso y no se hace responsable por errores u omisiones en este documento.

"El hombre que no tiene imaginación no tiene alas." -Muhammad Ali-

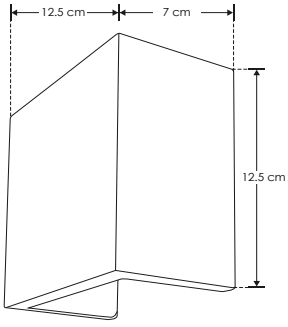

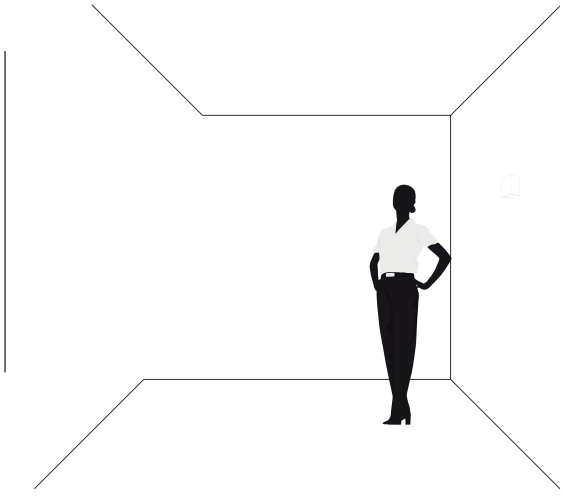

ILUEUR8013CG [Acabado gris]
ILUEUR8013YW [Acabado blanco]

NOM IP 20 15 W MAX 277 G9 120°

Ilumileds S.A. de C. V e Ingeniería electrodigital, audio, video, iluminación S.A de C.V. se reserva el derecho de modificar la información sin previo aviso y no se hace responsable por errores u omisiones en este documento.

iLumileds®
LÍNEA europea
THE ART OF LIGHTING

Elemento de iluminación sobrepuesto en muro, incluye base G9 (no incluye lámpara).

MATERIAL DE CONSTRUCCIÓN:
Yeso acabado blanco / Concreto acabado gris (Dependiendo del modelo).

TIPO DE BASE:
G9 de hasta 15 W máximo.

ÁNGULO DE APERTURA:
120° (Puede variar dependiendo de la lámpara que se le instale).

GRADO DE PROTECCIÓN:
IP20 (Para uso en interiores).

TIPO DE INSTALACIÓN:
Sobreponer en pared.

CARACTERÍSTICAS DE LA BASE G9 INCLUIDA:
277 V ~ 50/60Hz, 15 W (0.12 A) máx.

Ilumileds S.A. de C. V e Ingeniería electrodigital, audio, video, iluminación S.A de C.V. se reserva el derecho de modificar la información sin previo aviso y no se hace responsable por errores u omisiones en este documento.

THE ART OF LIGHTING

"Todo lo que puedes imaginar es real." -Pablo Picasso-

Ilumileds S.A. de C. V e Ingeniería electrodigital, audio, video, iluminación S.A de C.V. se reserva el derecho de modificar la información sin previo aviso y no se hace responsable por errores u omisiones en este documento.

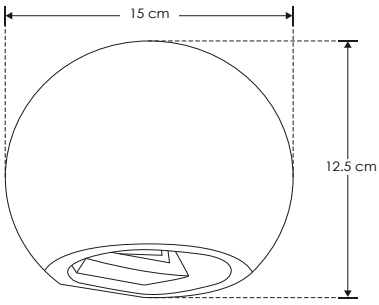

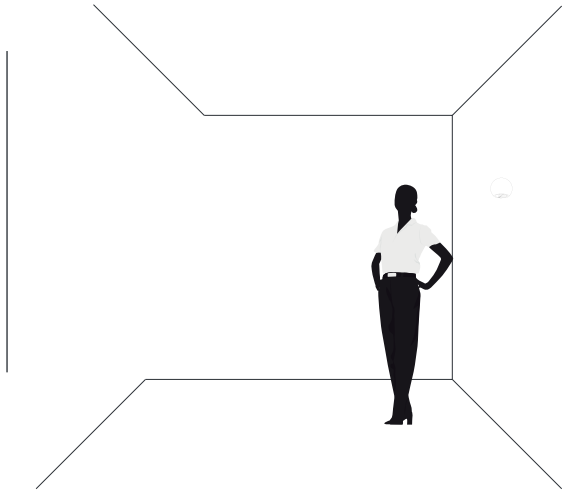

ILUEUR8015CG [Acabado gris]
ILUEUR8015YW [Acabado blanco]

NOM IP 20 15 W MAX 277 G9 120°

Ilumileds S.A. de C. V e Ingeniería electrodigital, audio, video, iluminación S.A de C.V. se reserva el derecho de modificar la información sin previo aviso y no se hace responsable por errores u omisiones en este documento.

iLumileds®

LÍNEA europea

THE ART OF LIGHTING

Elemento de iluminación sobrepuesto en muro, incluye base G9 (no incluye lámpara).

MATERIAL DE CONSTRUCCIÓN:
Yeso acabado blanco / Concreto acabado gris (Dependiendo del modelo).

TIPO DE BASE:
G9 de hasta 15 W máximo.

ÁNGULO DE APERTURA:
120° (Puede variar dependiendo de la lámpara que se le instale).

GRADO DE PROTECCIÓN:
IP20 (Para uso en interiores).

TIPO DE INSTALACIÓN:
Sobreponer en pared.

CARACTERÍSTICAS DE LA BASE G9 INCLUIDA:
277 V ~ 50/60Hz, 15 W (0.12 A) máx.

Ilumileds S.A. de C. V e Ingeniería electrodigital, audio, video, iluminación S.A de C.V. se reserva el derecho de modificar la información sin previo aviso y no se hace responsable por errores u omisiones en este documento.

Ilumileds S.A. de C. V e Ingeniería electrodigital, audio, video, iluminación S.A de C.V. se reserva el derecho de modificar la información sin previo aviso y no se hace responsable por errores u omisiones en este documento.

"La imaginación es la realidad del soñador." -Scott Ringenbach-

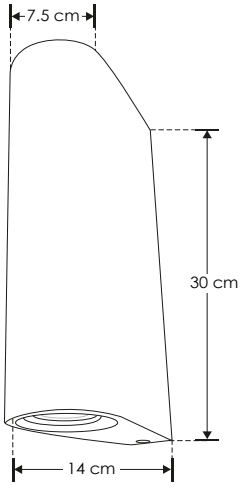

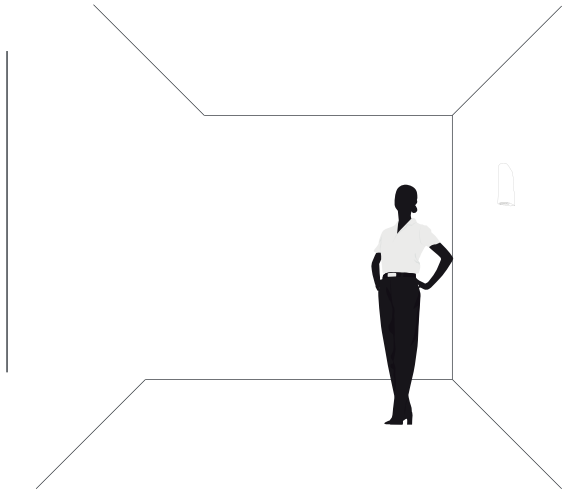

ILUEUR8016CG [Acabado gris]

ILUEUR8016YW [Acabado blanco]

NOM IP 20 50 W MAX 100 - 277 GU10 120°

Ilumileds S.A. de C. V e Ingeniería electrodigital, audio, video, iluminación S.A de C.V. se reserva el derecho de modificar la información sin previo aviso y no se hace responsable por errores u omisiones en este documento.

iLumileds®
LÍNEA europea
THE ART OF LIGHTING

Elemento de iluminación sobrepuesto en muro, incluye 2 bases GU10 (no incluye lámparas).

MATERIAL DE CONSTRUCCIÓN:
Yeso acabado blanco / Concreto acabado gris (Dependiendo del modelo).

TIPO DE BASE:
2 Bases GU10 de hasta 25 W máximo cada una.

ÁNGULO DE APERTURA:
120° (Puede variar dependiendo de la lámpara que se le instale).

GRADO DE PROTECCIÓN:
IP20 (Para uso en interiores).

TIPO DE INSTALACIÓN:
Sobreponer en pared.

CARACTERÍSTICAS DE LA BASE GU10 INCLUIDA:
100 - 277 V ~ 50/60Hz, 50 W (0.50 A) máx.

Ilumileds S.A. de C. V e Ingeniería electrodigital, audio, video, iluminación S.A de C.V. se reserva el derecho de modificar la información sin previo aviso y no se hace responsable por errores u omisiones en este documento.

THE ART OF LIGHTING

"Creatividad es pensar en nuevas ideas. Innovación es hacer cosas nuevas."
-Theodore Levitt-

Ilumileds S.A. de C. V e Ingeniería electrodigital, audio, video, iluminación S.A de C.V. se reserva el derecho de modificar la información sin previo aviso y no se hace responsable por errores u omisiones en este documento.

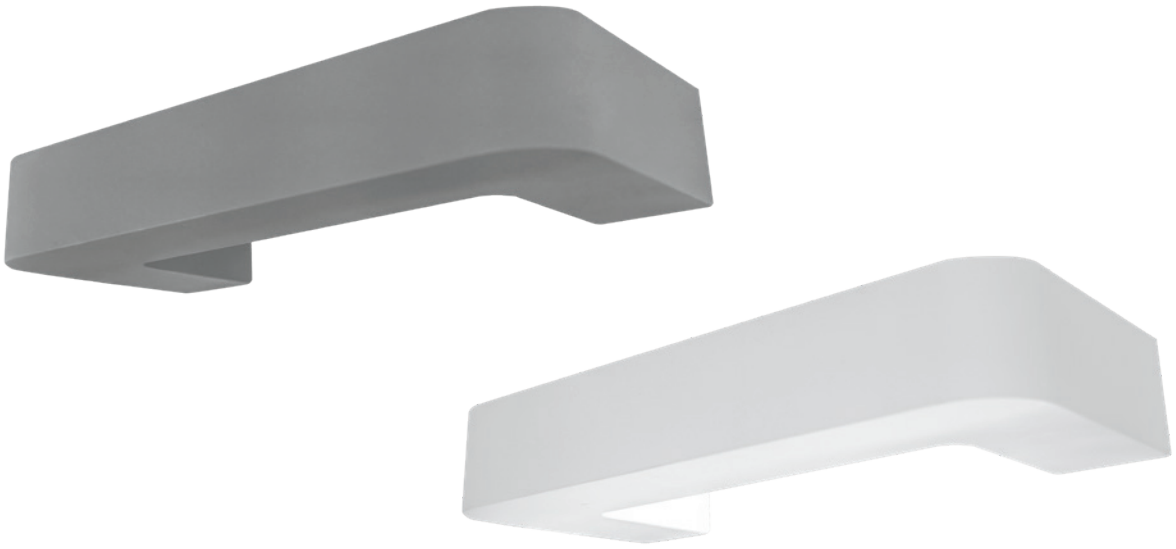

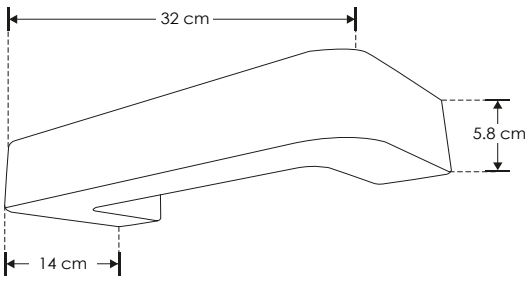

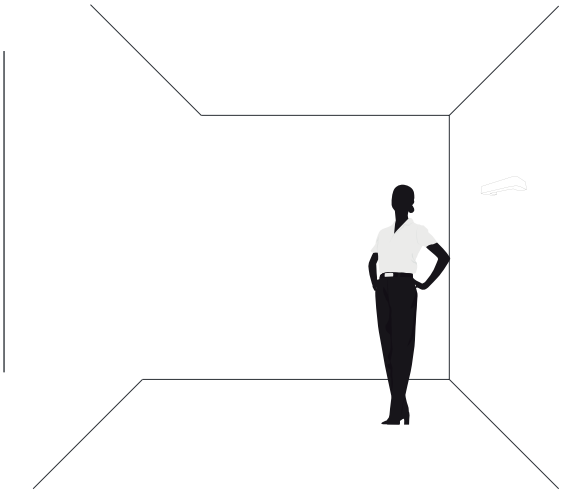

ILUEUR8017CG [Acabado gris]
ILUEUR8017YW [Acabado blanco]

NOM IP 20 15 W MAX 277 G9 120°

Ilumileds S.A. de C. V e Ingeniería electrodigital, audio, video, iluminación S.A de C.V. se reserva el derecho de modificar la información sin previo aviso y no se hace responsable por errores u omisiones en este documento.

iLumileds®

LÍNEA europea

THE ART OF LIGHTING

Elemento de iluminación sobrepuesto en muro, incluye base G9 (no incluye lámpara).

MATERIAL DE CONSTRUCCIÓN:
Yeso acabado blanco / Concreto acabado gris (Dependiendo del modelo).

TIPO DE BASE:
G9 de hasta 15 W máximo.

ÁNGULO DE APERTURA:
120° (Puede variar dependiendo de la lámpara que se le instale).

GRADO DE PROTECCIÓN:
IP20 (Para uso en interiores).

TIPO DE INSTALACIÓN:
Sobreponer en pared.

CARACTERÍSTICAS DE LA BASE G9 INCLUIDA:
277 V ~ 50/60Hz, 15 W (0.12 A) máx.

Ilumileds S.A. de C. V e Ingeniería electrodigital, audio, video, iluminación S.A de C.V. se reserva el derecho de modificar la información sin previo aviso y no se hace responsable por errores u omisiones en este documento.

Ilumileds S.A. de C. V e Ingeniería electrodigital, audio, video, iluminación S.A de C.V. se reserva el derecho de modificar la información sin previo aviso y no se hace responsable por errores u omisiones en este documento.

"La creatividad puede resolver casi cualquier problema: la originalidad derrota al hábito, el acto creativo lo supera todo." -George Lois-

Ilumileds S.A. de C. V e Ingeniería electrodigital, audio, video, iluminación S.A de C.V. se reserva el derecho de modificar la información sin previo aviso y no se hace responsable por errores u omisiones en este documento.

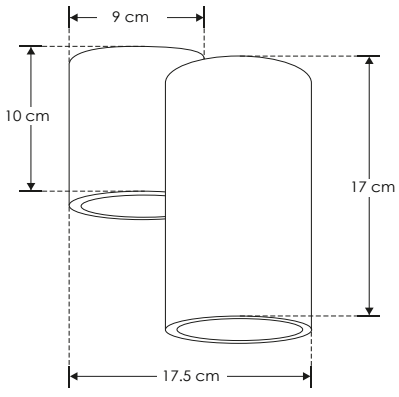

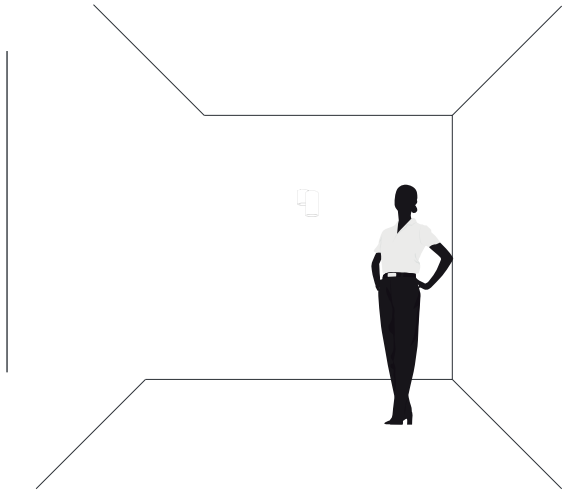

ILUEUR8019CG [Acabado gris]

ILUEUR8019YW [Acabado blanco]

NOM IP 20 30 W MAX 100 - 277 G9 120°

Ilumileds S.A. de C. V e Ingeniería electrodigital, audio, video, iluminación S.A de C.V. se reserva el derecho de modificar la información sin previo aviso y no se hace responsable por errores u omisiones en este documento.

iLumileds®

LÍNEA europea

THE ART OF LIGHTING

Elemento de iluminación sobrepuesto en muro, incluye 2 bases G9 (no incluye lámparas).

MATERIAL DE CONSTRUCCIÓN:
Yeso acabado blanco / Concreto acabado gris (Dependiendo del modelo).

TIPO DE BASE:
2 Bases G9 de hasta 15 W máximo cada una.

ÁNGULO DE APERTURA:
120° (Puede variar dependiendo de la lámpara que se le instale).

GRADO DE PROTECCIÓN:
IP20 (Para uso en interiores).

TIPO DE INSTALACIÓN:
Sobreponer en muro.

CARACTERÍSTICAS DE LA BASE G9 INCLUIDA:
100 - 277 V ~ 50/60Hz, 30 W (0.30 A) máx.

Ilumileds S.A. de C. V e Ingeniería electrodigital, audio, video, iluminación S.A de C.V. se reserva el derecho de modificar la información sin previo aviso y no se hace responsable por errores u omisiones en este documento.

"Ser un genio, en realidad, significa poco más que tener la facultad de percibir las cosas de una manera distinta." -William James-

Ilumileds S.A. de C. V e Ingeniería electrodigital, audio, video, iluminación S.A de C.V. se reserva el derecho de modificar la información sin previo aviso y no se hace responsable por errores u omisiones en este documento.

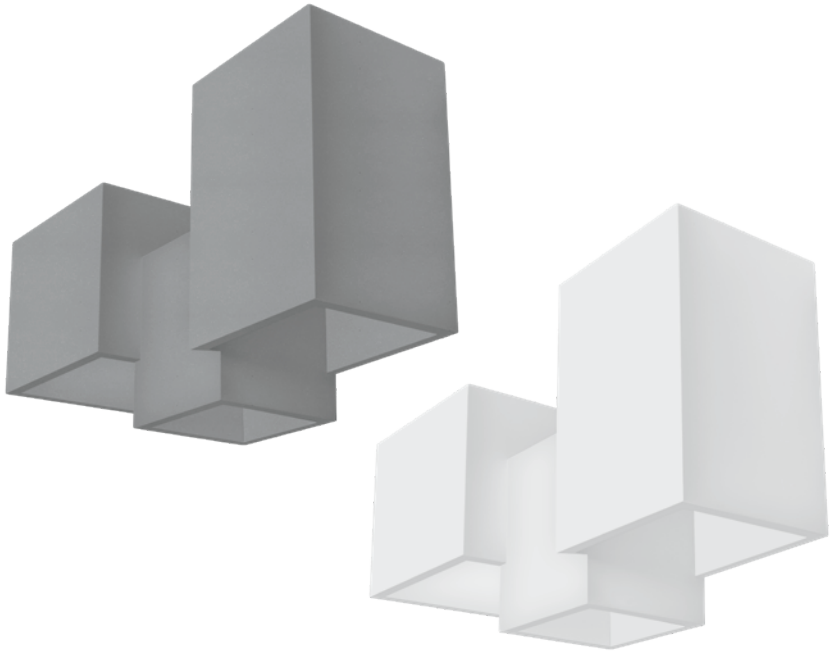

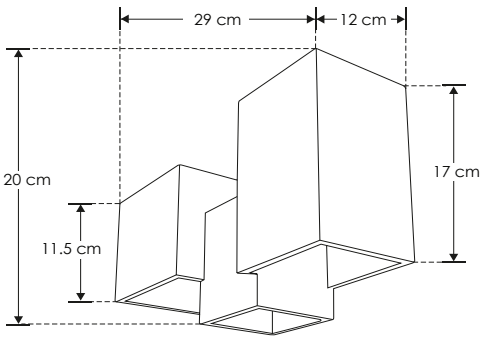

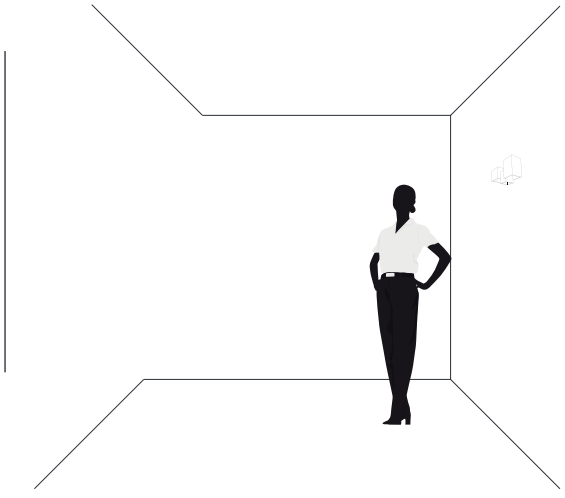

ILUEUR8020CG [Acabado gris]
ILUEUR8020YW [Acabado blanco]

NOM IP 20 45 W MAX 100 - 277 G9 120°

Ilumileds S.A. de C. V e Ingeniería electrodigital, audio, video, iluminación S.A de C.V. se reserva el derecho de modificar la información sin previo aviso y no se hace responsable por errores u omisiones en este documento.

iLumileds®
LÍNEA europea
THE ART OF LIGHTING

Elemento de iluminación sobrepuesto en muro, incluye 3 bases G9 (no incluye lámparas).

MATERIAL DE CONSTRUCCIÓN:
Yeso acabado blanco / Concreto acabado gris (Dependiendo del modelo).

TIPO DE BASE:
3 Bases G9 de hasta 15 W máximo cada una.

ÁNGULO DE APERTURA:
120° (Puede variar dependiendo de la lámpara que se le instale).

GRADO DE PROTECCIÓN:
IP20 (Para uso en interiores).

TIPO DE INSTALACIÓN:
Sobreponer en muro.

CARACTERÍSTICAS DE LA BASE G9 INCLUIDA:
100 - 277 V ~ 50/60Hz, 45 W (0.45 A) máx.

Ilumileds S.A. de C. V e Ingeniería electrodigital, audio, video, iluminación S.A de C.V. se reserva el derecho de modificar la información sin previo aviso y no se hace responsable por errores u omisiones en este documento.

 Ilumileds S.A. de C. V e Ingeniería electrodigital, audio, video, iluminación S.A de C.V. se reserva el derecho de modificar la información sin previo aviso y no se hace responsable por errores u omisiones en este documento.

"La creatividad es ver algo que todavía no existe." -Michele Shea-

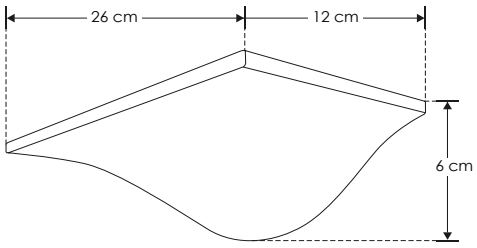

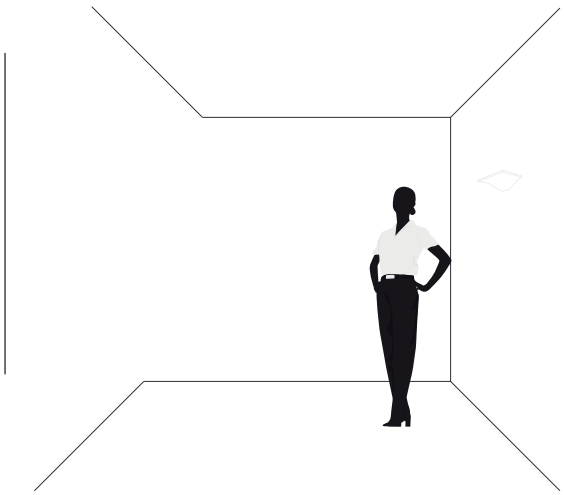

ILUEUR8021CG [Acabado gris]
ILUEUR8021YW [Acabado blanco]

NOM IP 20 15 W MAX 277 G9 120°

Ilumileds S.A. de C. V e Ingeniería electrodigital, audio, video, iluminación S.A de C.V. se reserva el derecho de modificar la información sin previo aviso y no se hace responsable por errores u omisiones en este documento.

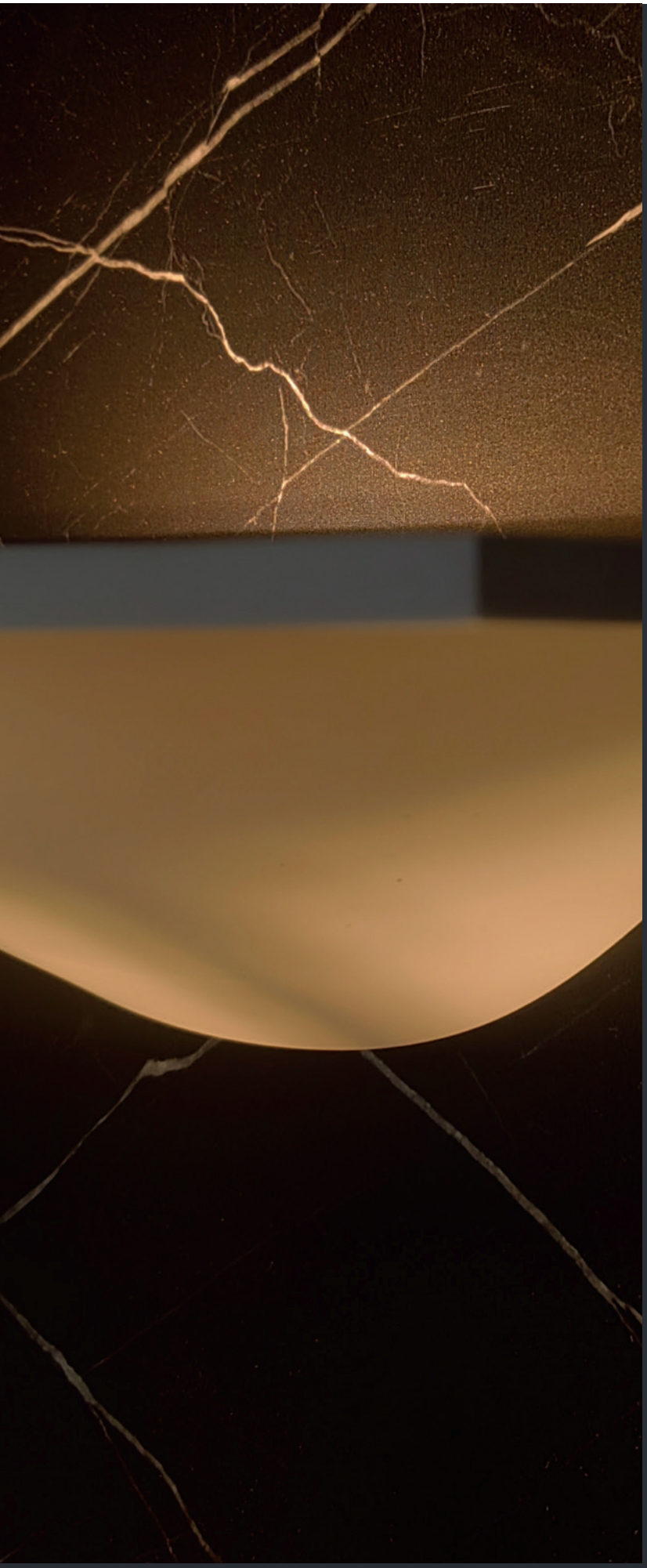

iLumileds®

LÍNEA europea

THE ART OF LIGHTING

Elemento de iluminación sobrepuesto en muro, incluye base G9 (no incluye lámpara).

MATERIAL DE CONSTRUCCIÓN:
Yeso acabado blanco / Concreto acabado gris (Dependiendo del modelo).

TIPO DE BASE:
G9 de hasta 15 W máximo.

ÁNGULO DE APERTURA:
120° (Puede variar dependiendo de la lámpara que se le instale).

GRADO DE PROTECCIÓN:
IP20 (Para uso en interiores).

TIPO DE INSTALACIÓN:
Sobreponer en pared.

CARACTERÍSTICAS DE LA BASE G9 INCLUIDA:
277 V ~ 50/60Hz, 15 W (0.12 A) máx.

Ilumileds S.A. de C. V e Ingeniería electrodigital, audio, video, iluminación S.A de C.V. se reserva el derecho de modificar la información sin previo aviso y no se hace responsable por errores u omisiones en este documento.

THE ART OF LIGHTING

Las grandes obras nacen a menudo en una esquina o en la puerta giratoria de un restaurante." -Albert Camus-

Ilumileds S.A. de C. V e Ingeniería electrodigital, audio, video, iluminación S.A de C.V. se reserva el derecho de modificar la información sin previo aviso y no se hace responsable por errores u omisiones en este documento.

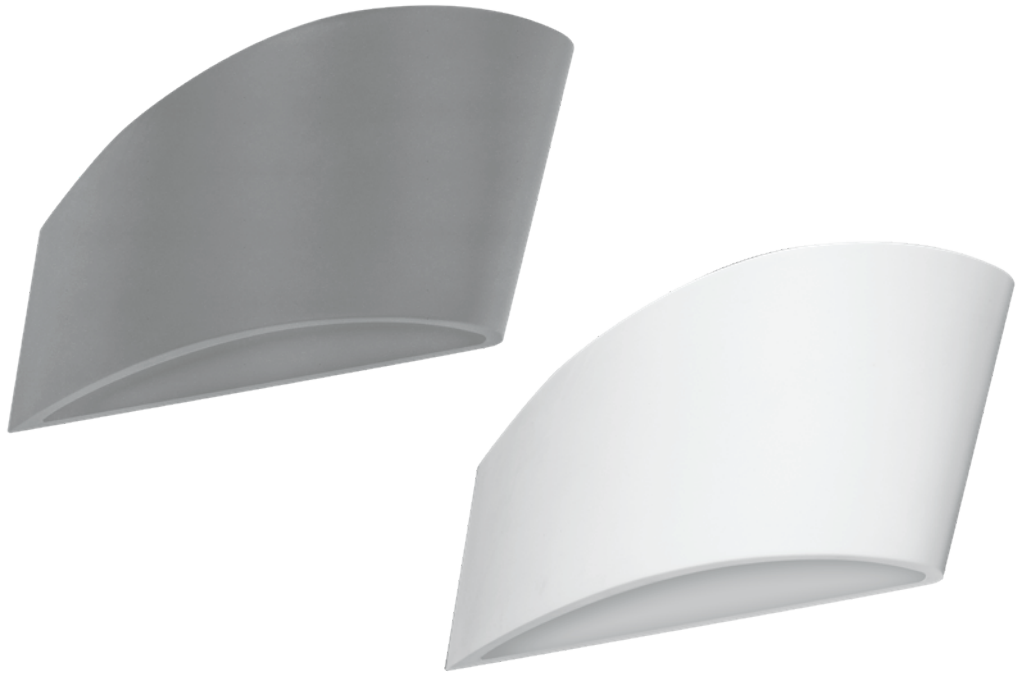

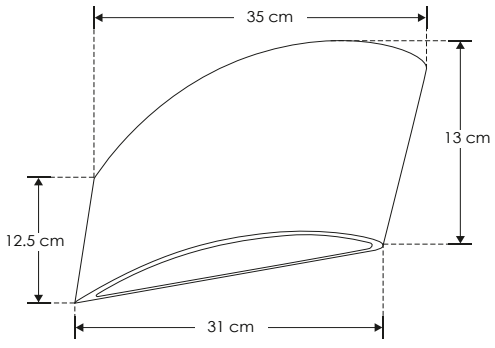

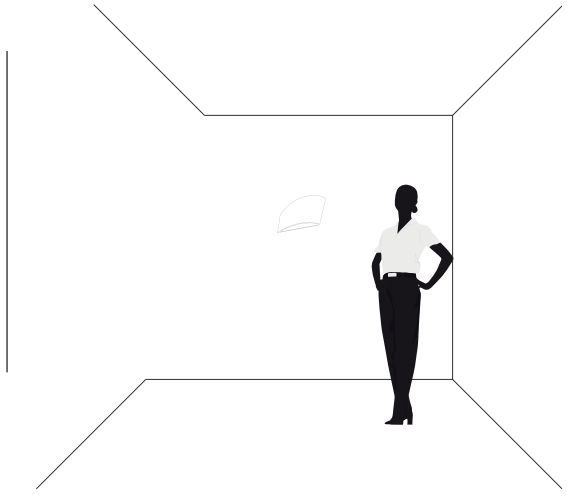

ILUEUR8022CG [Acabado gris]
ILUEUR8022YW [Acabado blanco]

NOM IP 20 25 W MAX 277 E14 120°

Ilumileds S.A. de C. V e Ingeniería electrodigital, audio, video, iluminación S.A de C.V. se reserva el derecho de modificar la información sin previo aviso y no se hace responsable por errores u omisiones en este documento.

iLumileds®

LÍNEA europea

THE ART OF LIGHTING

Elemento de iluminación sobrepuesto en muro, incluye base E14 (no incluye lámpara).

MATERIAL DE CONSTRUCCIÓN:
Yeso acabado blanco / Concreto acabado gris (Dependiendo del modelo).

TIPO DE BASE:
E14 de hasta 25 W máximo.

ÁNGULO DE APERTURA:
120° (Puede variar dependiendo de la lámpara que se le instale).

GRADO DE PROTECCIÓN:
IP20 (Para uso en interiores).

TIPO DE INSTALACIÓN:
Sobreponer en pared.

CARACTERÍSTICAS DE LA BASE E14 INCLUIDA:
277 V ~ 50/60Hz, 25 W (0.2 A) máx.

Ilumileds S.A. de C. V e Ingeniería electrodigital, audio, video, iluminación S.A de C.V. se reserva el derecho de modificar la información sin previo aviso y no se hace responsable por errores u omisiones en este documento.

 Ilumileds S.A. de C. V e Ingeniería electrodigital, audio, video, iluminación S.A de C.V. se reserva el derecho de modificar la información sin previo aviso y no se hace responsable por errores u omisiones en este documento.

"Me convertiré en un maestro en este arte solo después de una gran práctica." -Erich Fromm-

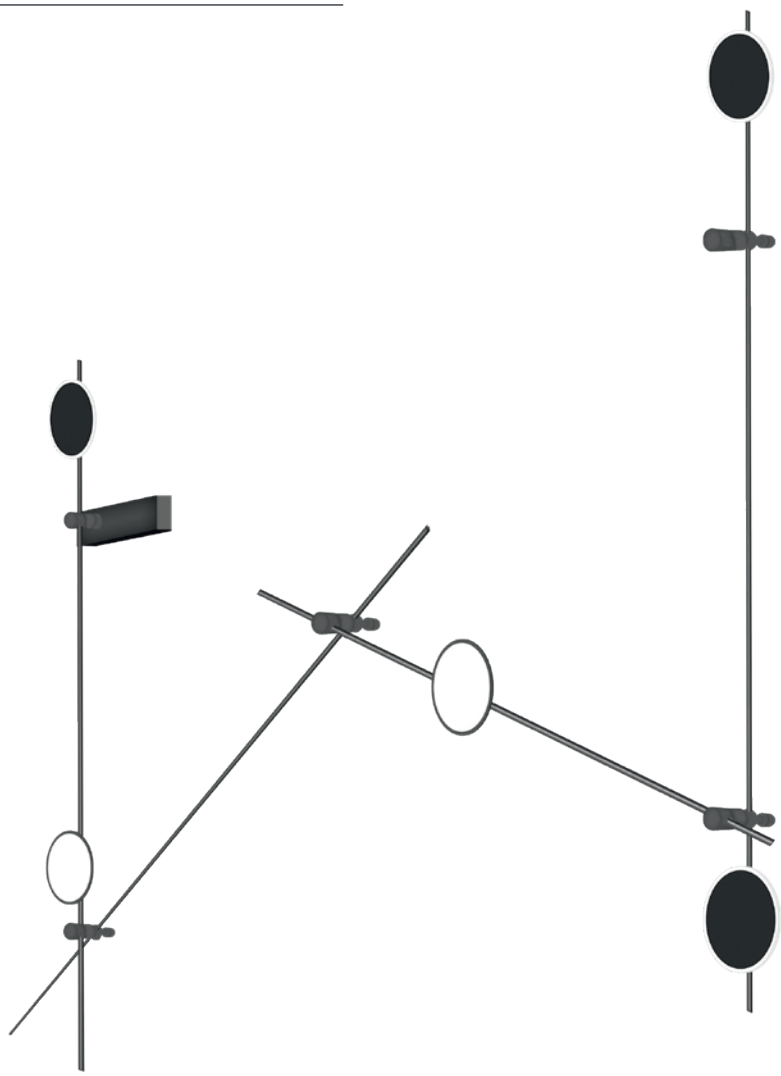

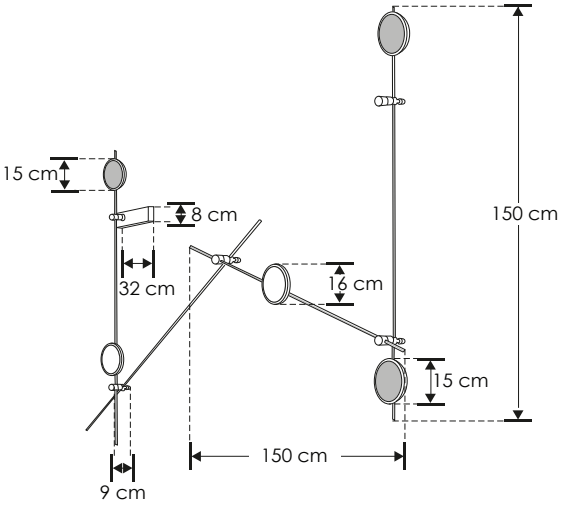

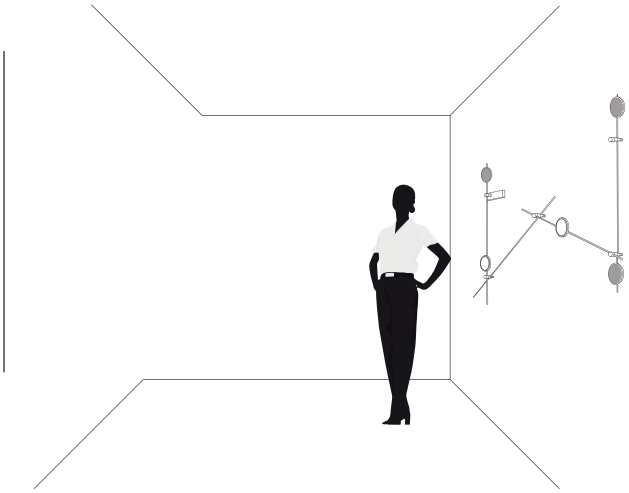

ILUEUR9080100WB

NOM

IP 20

45 W

110 – 130

FL 2 250 lúmenes Blanco cálido

3 000 K Blanco cálido

120°

360°

driver atenuable

Ilumileds S.A. de C. V e Ingeniería electrodigital, audio, video, iluminación S.A de C.V. se reserva el derecho de modificar la información sin previo aviso y no se hace responsable por errores u omisiones en este documento.

iLumileds®

LÍNEA europea

THE ART OF LIGHTING

Elemento de iluminación decorativo en muros con opción de atenuación compatible con sistemas 0-10V, 1-10V, PWM, potenciómetro o TRIAC.

Características:

MATERIAL DE CONSTRUCCIÓN:
Aluminio acabado negro.

TIPO DE INSTALACIÓN:
Sobrepuesto.

TEMPERATURA DE COLOR CORRELACIONADA:
3 000 K (Blanco cálido).

Parámetros Técnicos:

VOLTAJE DE ALIMENTACIÓN:
110 – 130 V~ 50/60 Hz (0.41 – 0.35 A).

POTENCIA:
45 W

GRADO DE PROTECCIÓN:
IP20 (Para uso en interiores).

ÁNGULO DE APERTURA:
- 120° (Efecto de luz directa frontal).
- 360° (Efecto de luz perimetral).

FLUJO LUMINOSO:
2 250 lm

CRI 90

Ilumileds S.A. de C. V e Ingeniería electrodigital, audio, video, iluminación S.A de C.V. se reserva el derecho de modificar la información sin previo aviso y no se hace responsable por errores u omisiones en este documento.

"Debido a su valor, a su falta de miedo, ellos (las personas creativas) están dispuestos a cometer errores tontos." -Frank Goble-

 Ilumileds S.A. de C. V e Ingeniería electrodigital, audio, video, iluminación S.A de C.V. se reserva el derecho de modificar la información sin previo aviso y no se hace responsable por errores u omisiones en este documento.

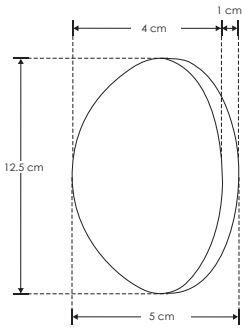

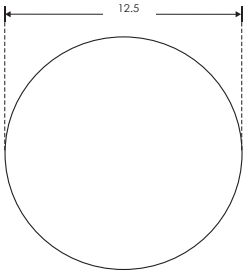

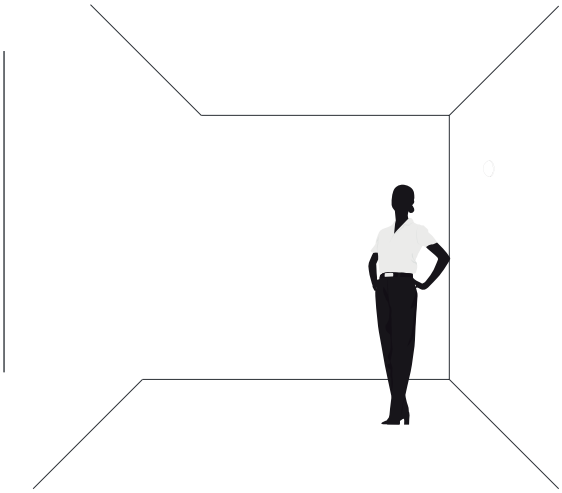

ILUMYB1403WWWB

NOM

IP 20

3 W

85 – 265

FL 150 lúmenes Blanco cálido

3 000 K Blanco cálido

360°

Ilumileds S.A. de C. V e Ingeniería electrodigital, audio, video, iluminación S.A de C.V. se reserva el derecho de modificar la información sin previo aviso y no se hace responsable por errores u omisiones en este documento.

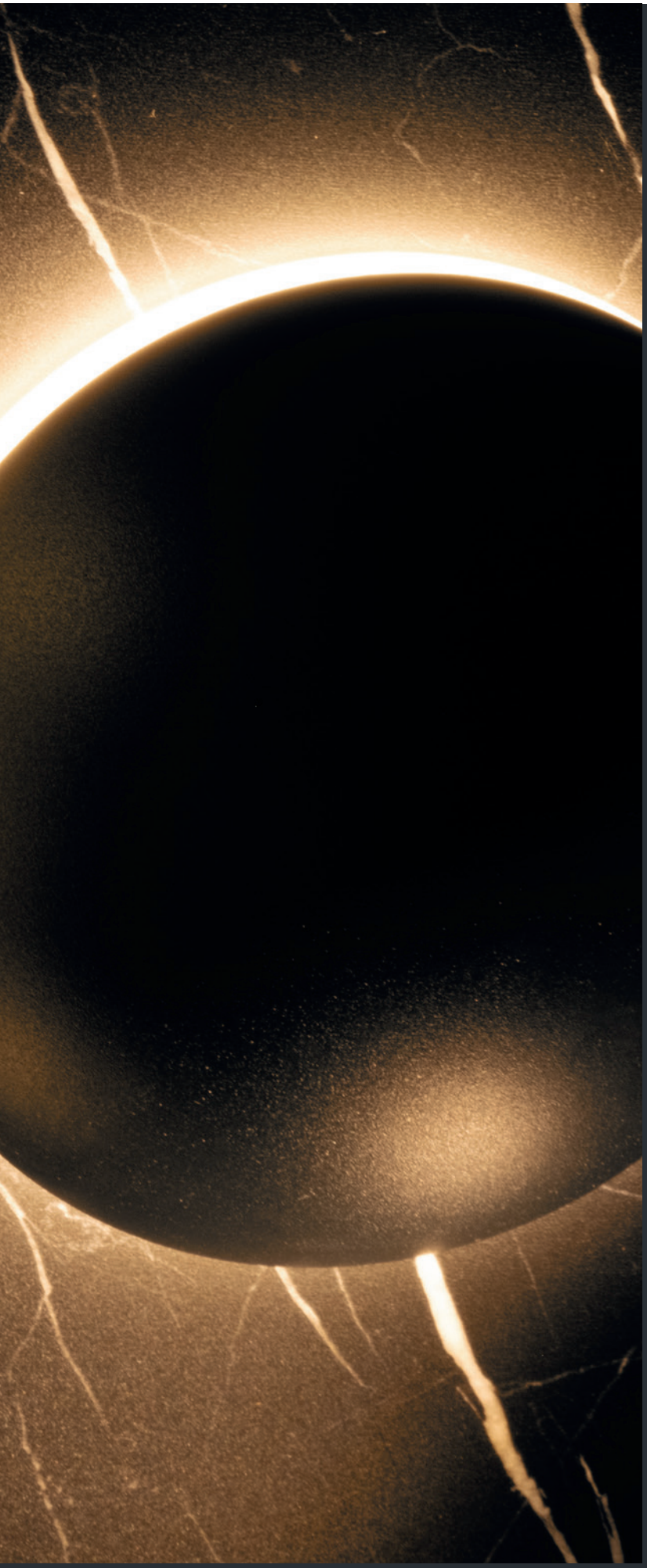

iLumileds®

LÍNEA europea

THE ART OF LIGHTING

Elemento de iluminación decorativo en muros para uso interior.

Características:

MATERIAL DE CONSTRUCCIÓN:
Aluminio acabado negro.

TIPO DE INSTALACIÓN:
Sobrepuesto.

TEMPERATURA DE COLOR CORRELACIONADA:
3 000 K (Blanco cálido).

Parámetros Técnicos:

VOLTAJE DE ALIMENTACIÓN:
85 – 265 V~ 50/60 Hz (0.04 – 0.01 A).

POTENCIA:
3 W

GRADO DE PROTECCIÓN:
IP20 (Para uso en interiores).

ÁNGULO DE APERTURA:
360° (Efecto simétrico, salida de luz indirecta trasera).

FLUJO LUMINOSO:
150 lm

CRI 90

Ilumileds S.A. de C. V e Ingeniería electrodigital, audio, video, iluminación S.A de C.V. se reserva el derecho de modificar la información sin previo aviso y no se hace responsable por errores u omisiones en este documento.

 Ilumileds S.A. de C. V e Ingeniería electrodigital, audio, video, iluminación S.A de C.V. se reserva el derecho de modificar la información sin previo aviso y no se hace responsable por errores u omisiones en este documento.

THE ART OF LIGHTING

"La verdadera inteligencia opera silenciosamente. El silencio es donde la creatividad y las soluciones a problemas se encuentran." -Eckhart Tolle-

"La tecnología que sobrepasa la técnica produce un diseño sin emociones."
-Daniel Mall-

Ilumileds S.A. de C. V e Ingeniería electrodigital, audio, video, iluminación S.A de C.V. se reserva el derecho de modificar la información sin previo aviso y no se hace responsable por errores u omisiones en este documento.

iLumileds®

LÍNEA europea

THE ART OF LIGHTING

"El minimalismo más que una arquitectura es un estilo de vida." -John Parson-

H. MURO / EXTERIOR

iLumileds®
LÍNEA europea
THE ART OF LIGHTING

Elemento de iluminación decorativo en muros, para uso en interior y exterior.

Características

MATERIAL DE CONSTRUCCIÓN:
Aluminio acabado negro.

TIPO DE INSTALACIÓN:
Sobreponer en muro.

TEMPERATURA DE COLOR CORRELACIONADA:
3 000 K (Blanco cálido).

Parámetros Técnicos:

VOLTAJE DE ALIMENTACIÓN:
85 - 265 V ~ 50/60 Hz (0.34 – 0.11 A).

POTENCIA:
29 W

GRADO DE PROTECCIÓN:
IP54 (Para uso en exteriores e interiores).

ÁNGULO DE APERTURA:
110° (Efecto simétrico, salidas de luz lateral)

FLUJO LUMINOSO:
2 030 lm

CRI 80

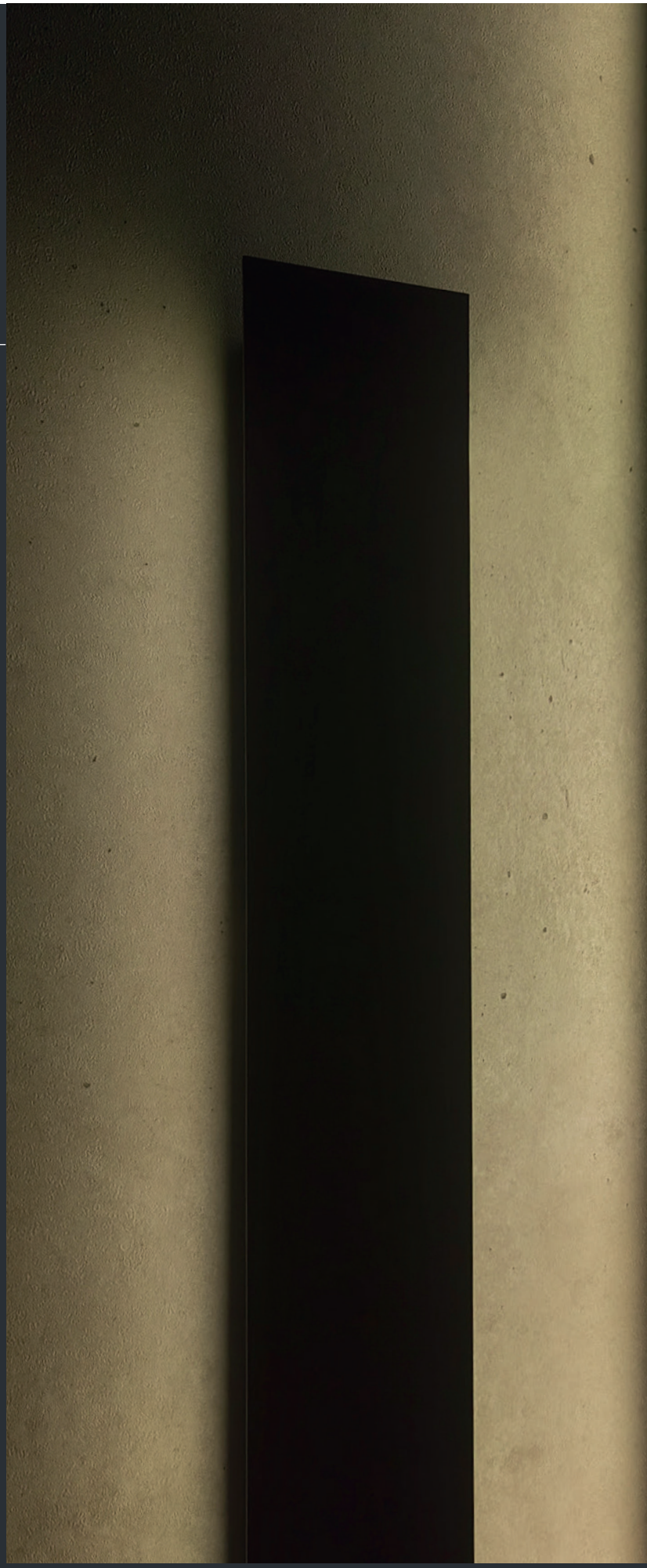

Ilumileds S.A. de C. V e Ingeniería electrodigital, audio, video, iluminación S.A de C.V. se reserva el derecho de modificar la información sin previo aviso y no se hace responsable por errores u omisiones en este documento.

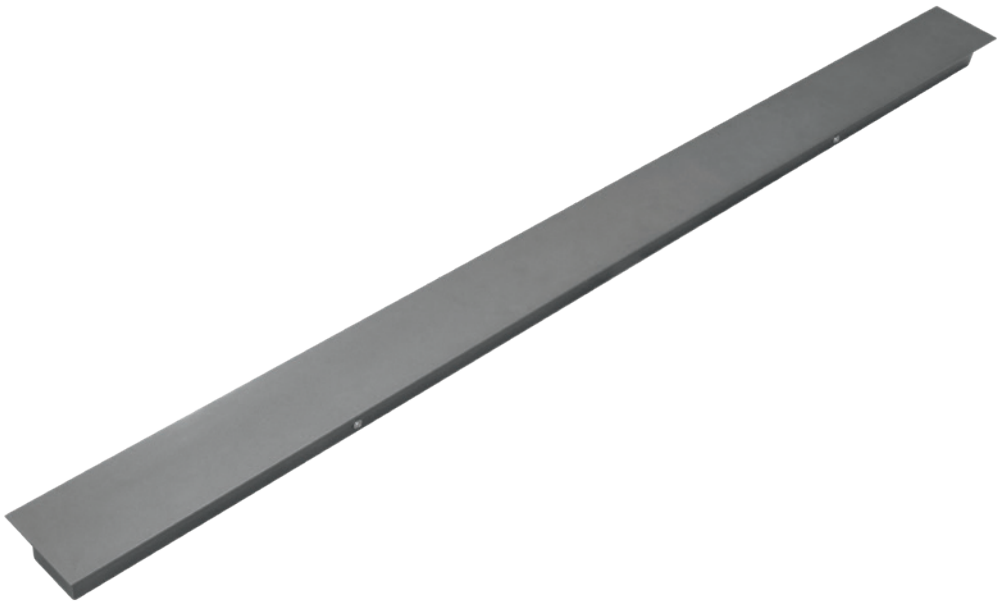

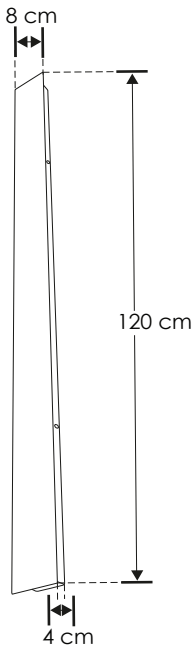

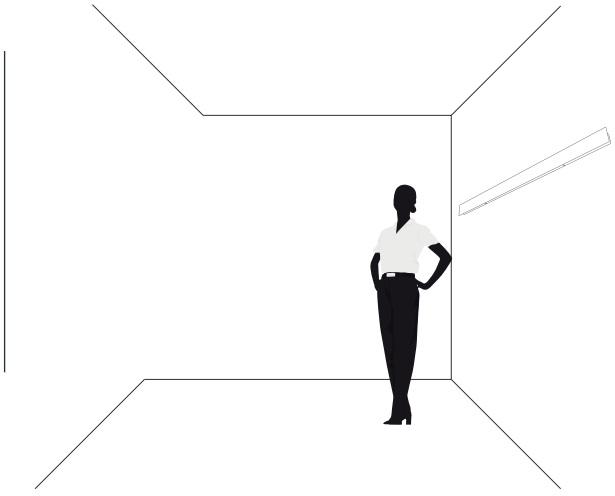

ILULED0812029WB

NOM | IP 54 | 29 W | 85 – 265 | FL 2 030 lúmenes Blanco cálido | 3 000 K Blanco cálido

Ilumileds S.A. de C. V e Ingeniería electrodigital, audio, video, iluminación S.A de C.V. se reserva el derecho de modificar la información sin previo aviso y no se hace responsable por errores u omisiones en este documento.

THE ART OF LIGHTING

"No puedo entender porque la gente tiene miedo de las ideas nuevas. Yo tengo miedo de las antiguas." -John Cage-

Ilumileds S.A. de C. V e Ingeniería electrodigital, audio, video, iluminación S.A de C.V. se reserva el derecho de modificar la información sin previo aviso y no se hace responsable por errores u omisiones en este documento.

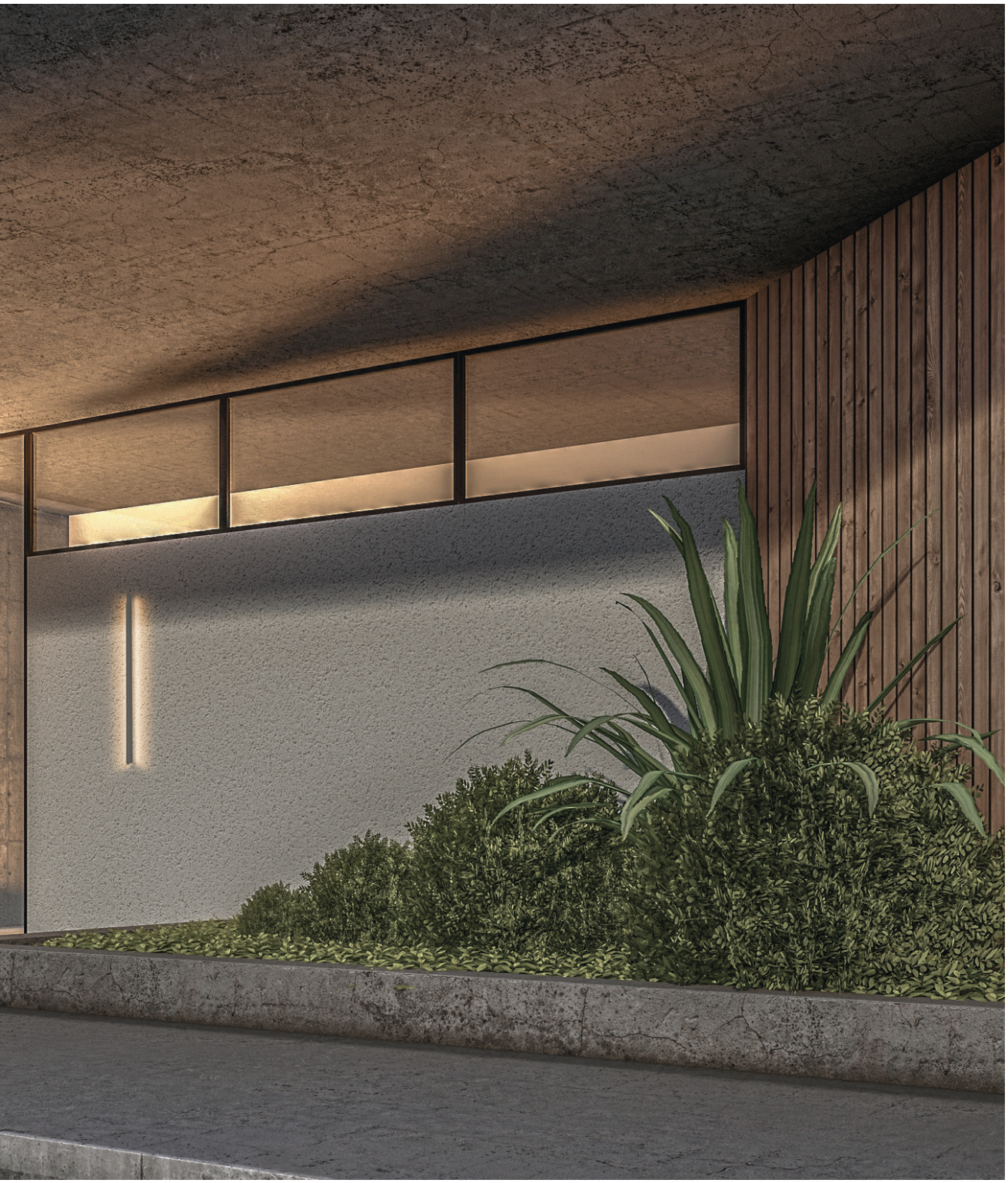

iLumileds®
LÍNEA europea
THE ART OF LIGHTING

Elemento de iluminación decorativo en muros para uso en interior y exterior.

Características

MATERIAL DE CONSTRUCCIÓN:
Aluminio acabado negro.

TIPO DE INSTALACIÓN:
Sobreponer en muro.

TEMPERATURA DE COLOR CORRELACIONADA:
3 000 K (Blanco cálido).

Parámetros Técnicos:

VOLTAJE DE ALIMENTACIÓN:
85 - 265 V ~ 50/60 Hz (0.42 - 0.14 A).

POTENCIA:
36 W

GRADO DE PROTECCIÓN:
IP54 (Para uso en exteriores e interiores).

ÁNGULO DE APERTURA:
110° (Efecto simétrico, salidas de luz lateral)

FLUJO LUMINOSO:
2 520 lm

CRI 80

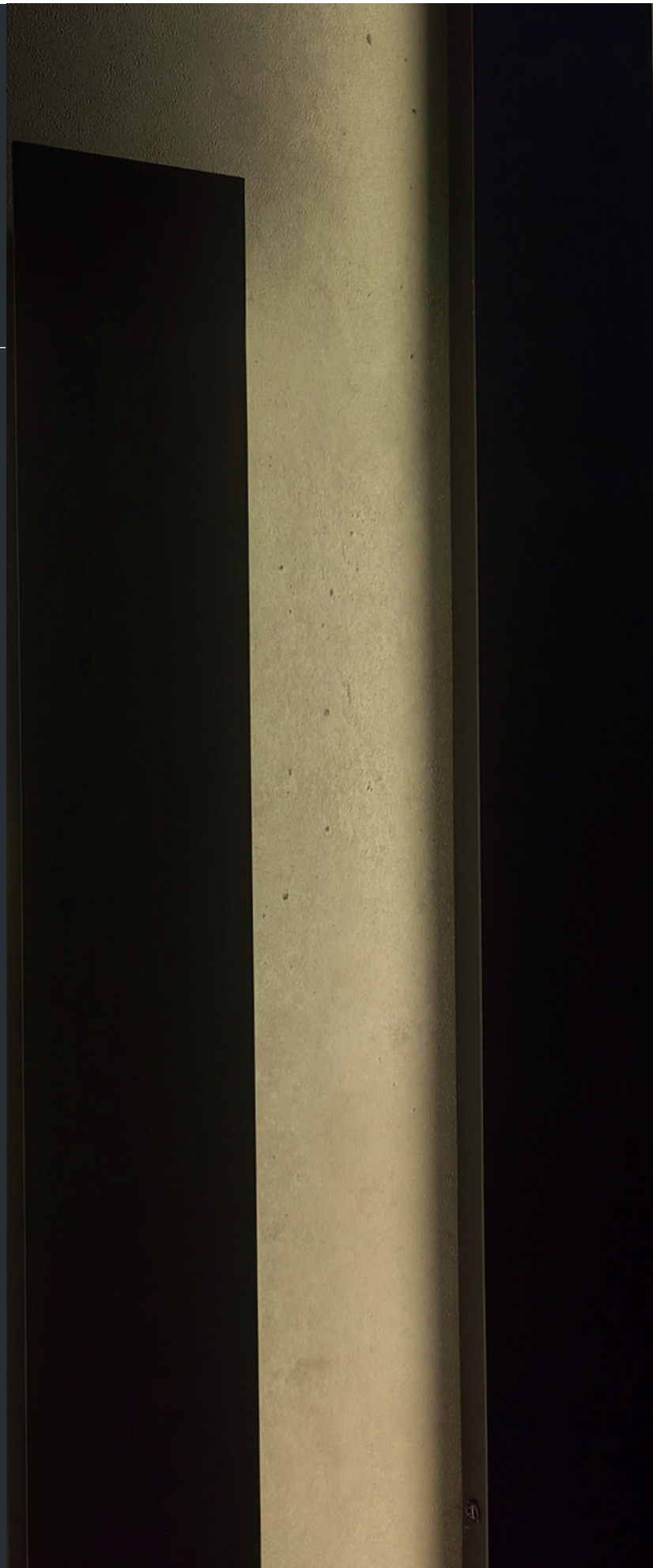

Ilumileds S.A. de C. V e Ingeniería electrodigital, audio, video, iluminación S.A de C.V. se reserva el derecho de modificar la información sin previo aviso y no se hace responsable por errores u omisiones en este documento.

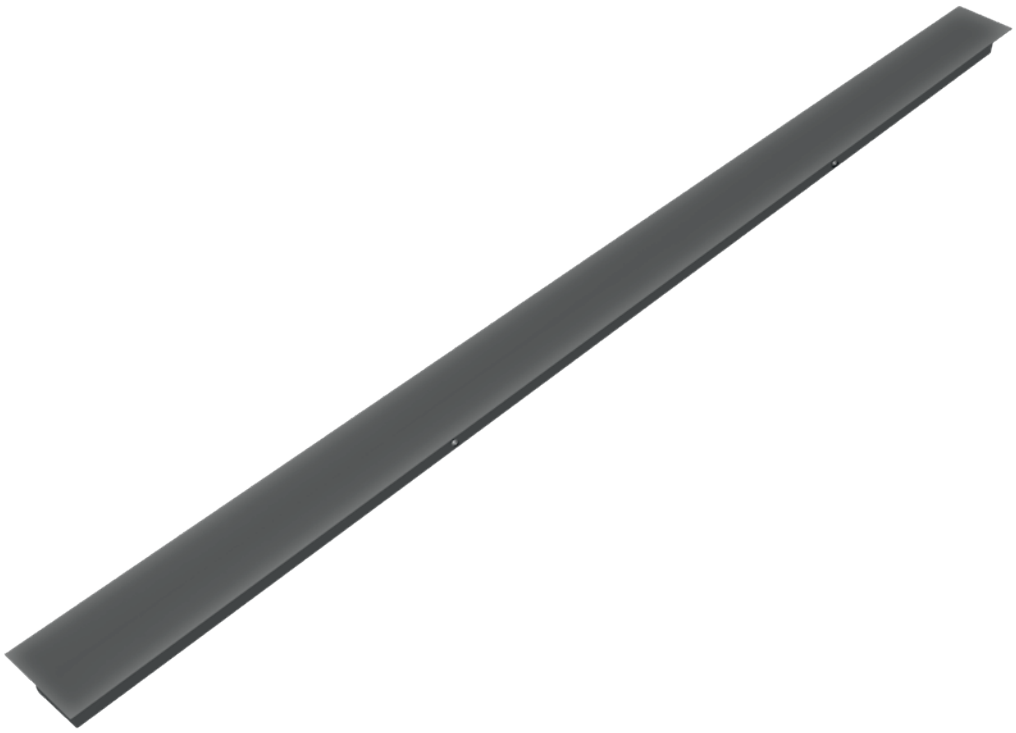

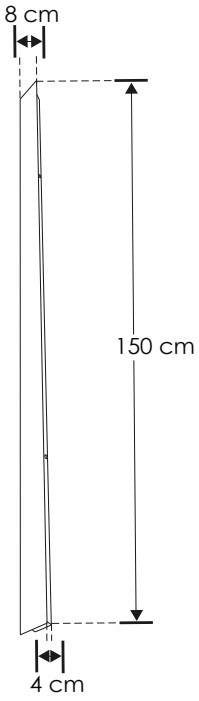

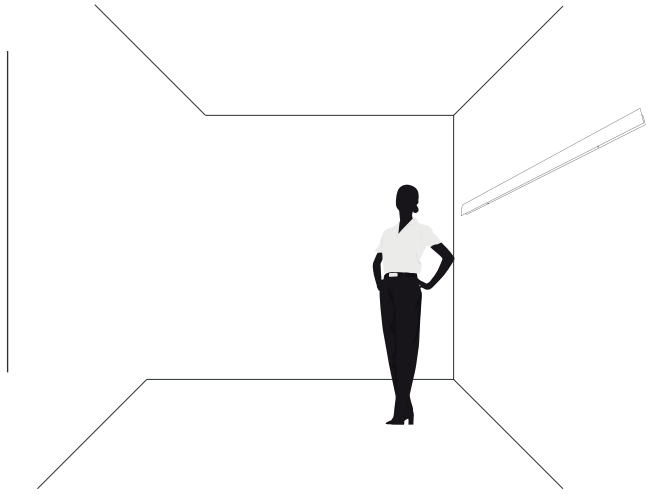

ILULED0815036WB

NOM IP 54 | 36 W | 85 – 265 | FL 2 520 lúmenes Blanco cálido | 3 000 K Blanco cálido

Ilumileds S.A. de C. V e Ingeniería electrodigital, audio, video, iluminación S.A de C.V. se reserva el derecho de modificar la información sin previo aviso y no se hace responsable por errores u omisiones en este documento.

Ilumileds S.A. de C. V e Ingeniería electrodigital, audio, video, iluminación S.A de C.V. se reserva el derecho de modificar la información sin previo aviso y no se hace responsable por errores u omisiones en este documento.

"La creatividad es la habilidad de introducir orden en la aleatoriedad de la naturaleza." -Eric Hoffer-

"La arquitectura, la escultura, la pintura, la música y la poesía,
pueden ser llamadas las eflorescencias de la vida civilizada.."
-Herbert Spencer-

I. PISO / EXTERIOR

iLumileds®

LÍNEA europea

THE ART OF LIGHTING

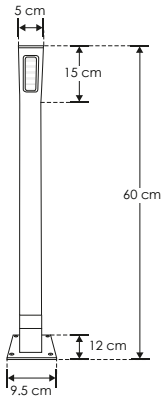

ILUEUR6006WWWG

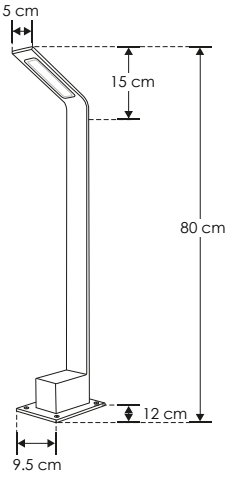

ILUEUR8006WWWG

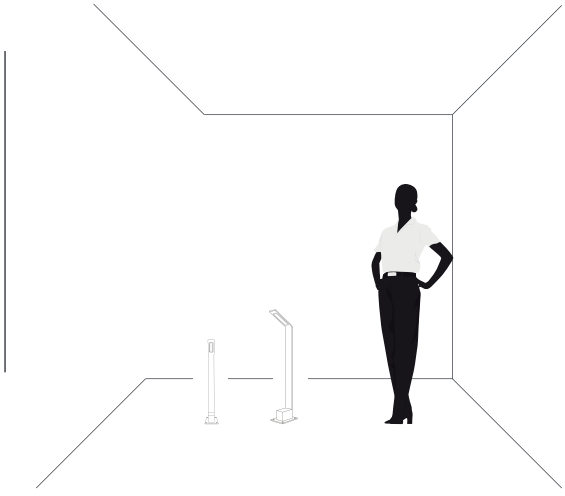

ILUEUR6006WWWG
ILUEUR8006WWWG

NOM | IP 54 | 6 W | 100 – 240 | FL 420 lúmenes Blanco cálido | 3 000 K Blanco cálido | 120°

Ilumileds S.A. de C. V e Ingeniería electrodigital, audio, video, iluminación S.A de C.V. se reserva el derecho de modificar la información sin previo aviso y no se hace responsable por errores u omisiones en este documento.

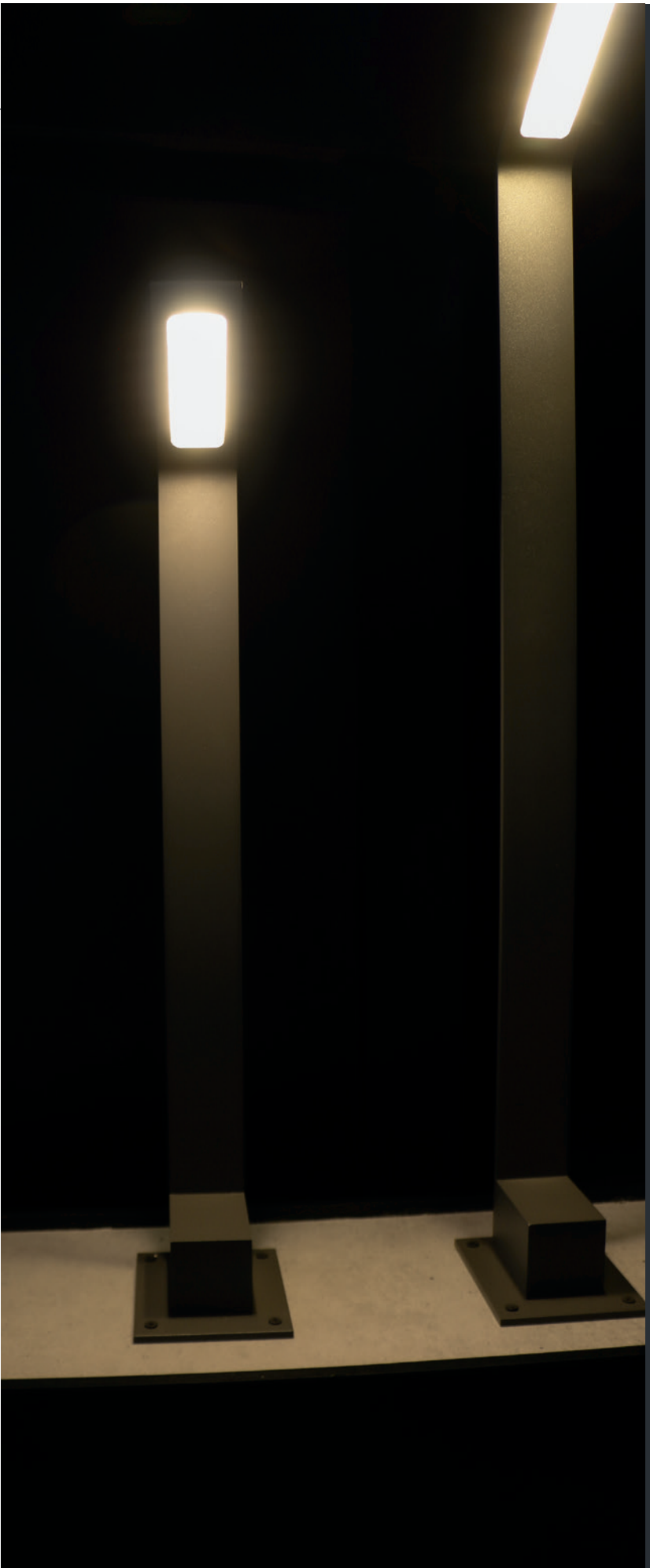

iLumileds®

LÍNEA europea

THE ART OF LIGHTING

Luminario tipo bolardo, es usado como elemento de iluminación sobrepuesto en piso de jardines, patios, corredores, etc. No requiere de ningún controlador o driver externo.

Características:

MATERIAL DE CONSTRUCCIÓN:
Aluminio acabado gris, acrílico difuso anti-reflejante.

TIPO DE INSTALACIÓN:
Sobrepuesto en piso.

TEMPERATURA DE COLOR CORRELACIONADA:
3 000 K (Blanco cálido).

Parámetros Técnicos:

VOLTAJE DE ALIMENTACIÓN:
100 – 240 V~ 50/60 Hz (0.06 – 0.03 A).

POTENCIA:
6 W

GRADO DE PROTECCIÓN:
IP54 (Para uso en exteriores e interiores).

ÁNGULO DE APERTURA:
120°

FLUJO LUMINOSO:
420 lm

CRI 80

Ilumileds S.A. de C. V e Ingeniería electrodigital, audio, video, iluminación S.A de C.V. se reserva el derecho de modificar la información sin previo aviso y no se hace responsable por errores u omisiones en este documento.

THE ART OF LIGHTING

Ilumileds S.A. de C. V e Ingeniería electrodigital, audio, video, iluminación S.A de C.V. se reserva el derecho de modificar la información sin previo aviso y no se hace responsable por errores u omisiones en este documento.

"La dificultad no radica tanto en desarrollar nuevas ideas como en escapar de las viejas." -John Maynard Keynes-

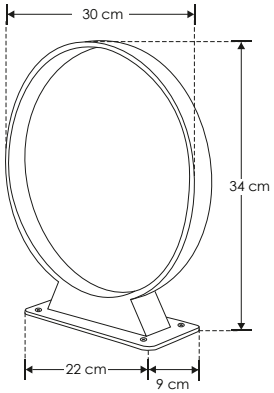

ILUEUR3005WWWG

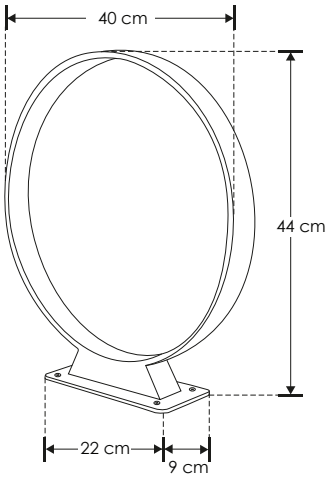

ILUEUR4005WWWG

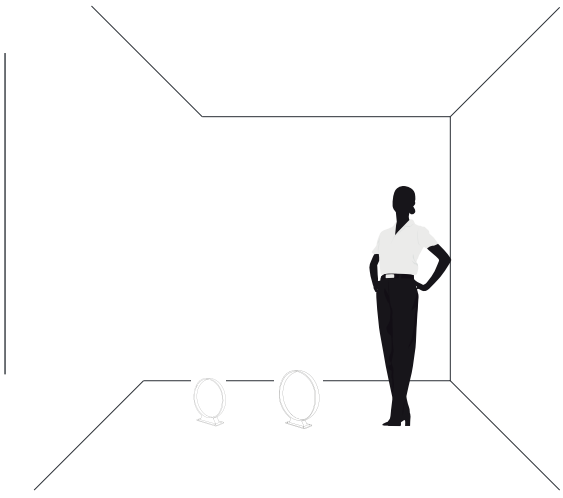

ILUEUR3005WWWG
ILUEUR4005WWWG

NOM IP 54 | 5 W | 100 – 240 | FL 350 lúmenes Blanco cálido | 3 000 K Blanco cálido | 120°

Ilumileds S.A. de C. V e Ingeniería electrodigital, audio, video, iluminación S.A de C.V. se reserva el derecho de modificar la información sin previo aviso y no se hace responsable por errores u omisiones en este documento.

iLumileds®

LÍNEA europea

THE ART OF LIGHTING

Elemento de iluminación sobrepuesto en piso de jardines, patios, corredores, etc.

Características:

MATERIAL DE CONSTRUCCIÓN:
Aluminio acabado gris, acrílico difuso anti-reflejante.

TIPO DE INSTALACIÓN:
Sobrepuesto en piso.

TEMPERATURA DE COLOR CORRELACIONADA:
3 000 K (Blanco cálido).

Parámetros Técnicos:

VOLTAJE DE ALIMENTACIÓN:
100 – 240 V~ 50/60 Hz (0.05 – 0.02 A).

POTENCIA:
5 W

GRADO DE PROTECCIÓN:
IP54 (Para uso en exteriores e interiores).

ÁNGULO DE APERTURA:
120°

FLUJO LUMINOSO:
350 lm

CRI 80

Ilumileds S.A. de C. V e Ingeniería electrodigital, audio, video, iluminación S.A de C.V. se reserva el derecho de modificar la información sin previo aviso y no se hace responsable por errores u omisiones en este documento.

THE ART OF LIGHTING

"Para vivir una vida creativa, debemos perder nuestro miedo a equivocarnos." -Joseph Chilton Pierce-

Ilumileds S.A. de C. V e Ingeniería electrodigital, audio, video, iluminación S.A de C.V. se reserva el derecho de modificar la información sin previo aviso y no se hace responsable por errores u omisiones en este documento.

iLumileds®

LÍNEA europea

THE ART OF LIGHTING

"Lo que sostiene al artista es la mirada de amor en los ojos del espectador. No el dinero, no las relaciones correctas, no las exposiciones, no halagadores comentarios."
-Henry Miller-

J. MINI RIEL MAGNÉTICO

MINIRIEL MAGNÉTICO

iLumileds®

Kit de mini riel magnético para sobreponer acabado negro o blanco, incluye riel magnético de 3m, kit de 2 tapas laterales

MATERIAL DE CONSTRUCCIÓN:
Policarbonato acabado negro o blanco (dependiendo del modelo).

GRADO DE PROTECCIÓN:
IP20 (Para uso en interiores).

VOLTAJE DE ALIMENTACIÓN:
48 V⎓

POTENCIA MÁXIMA:
200 W (4.17 A) máx.

Ilumileds S.A. de C. V e Ingeniería electrodigital, audio, video, iluminación S.A de C.V. se reserva el derecho de modificar la información sin previo aviso y no se hace responsable por errores u omisiones en este documento.

Accesorios compatibles

COPMINI30B180 [Acabado negro]
COPMINI30W180 [Acabado blanco]

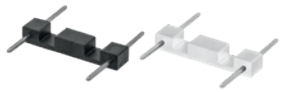

COPMINI30B90V [Acabado negro]
COPMINI30W90V [Acabado blanco]

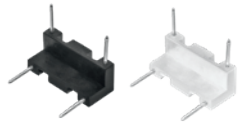

COPMINI30B90H [Acabado negro]
COPMINI30W90H [Acabado blanco]

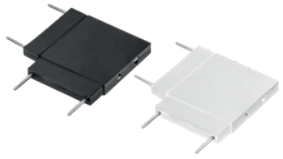

COPMINI30BTH [Acabado negro]
COPMINI30WTH [Acabado blanco]

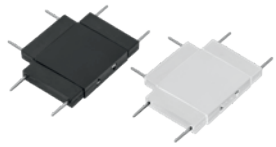

COPMINI30BXH [Acabado negro]
COPMINI30WXH [Acabado blanco]

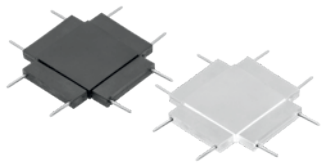

NOTA: Accesorios compatibles (no incluidos, se venden por separado).

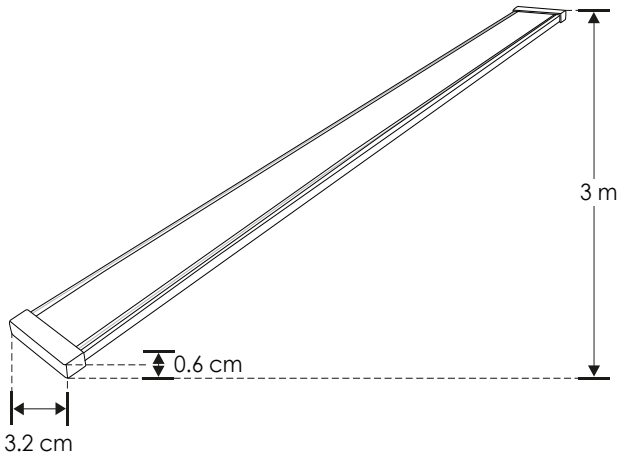

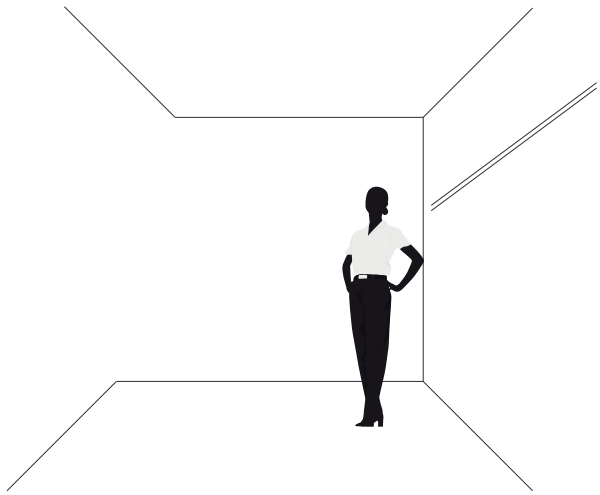

ILUTMAGMINI30B [Acabado negro]
ILUTMAGMINI30W [Acabado blanco]

IP
20

MINIRIEL MAGNÉTICO

iLumileds®

Controlador de LEDs (fuente de poder) para mini riel magnético.

Características

MATERIAL DE CONSTRUCCIÓN:
Aluminio acabado negro o blanco (dependiendo del modelo).

TIPO DE CONEXIÓN:
Mini riel Magnético.

TIPO DE CONTROLADOR:
Salida regulada con voltaje constante.

Parámetros Técnicos:

VOLTAJE DE ALIMENTACIÓN:
90 – 255 V ~ 50/60 Hz (1.11 – 0.39 A).

POTENCIA DE SALIDA:
100 W

CARGA MÁXIMA A CONECTAR
80W

GRADO DE PROTECCIÓN:
IP20 (Para uso en interiores).

VOLTAJE DE SALIDA:
48 V⎓

TEMPERATURA DE OPERACIÓN:
-20 a 80°C

CLASE TÉRMICA:
120 °C

TIPO DE CONTROLADOR:
Salida regulada con voltaje constante.

TENSIÓN DE CIRCUITO ABIERTO:
48 V⎓

FACTOR DE POTENCIA:
0.9

Ilumileds S.A. de C. V e Ingeniería electrodigital, audio, video, iluminación S.A de C.V. se reserva el derecho de modificar la información sin previo aviso y no se hace responsable por errores u omisiones en este documento.

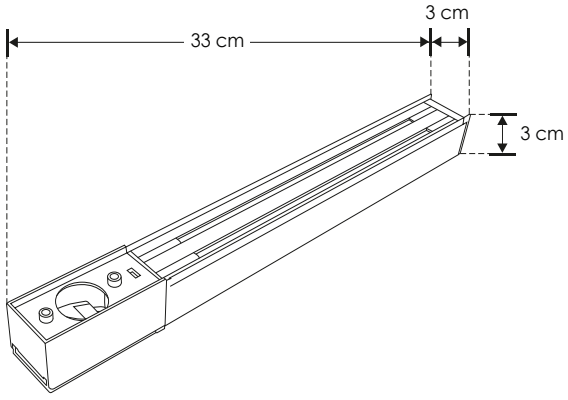

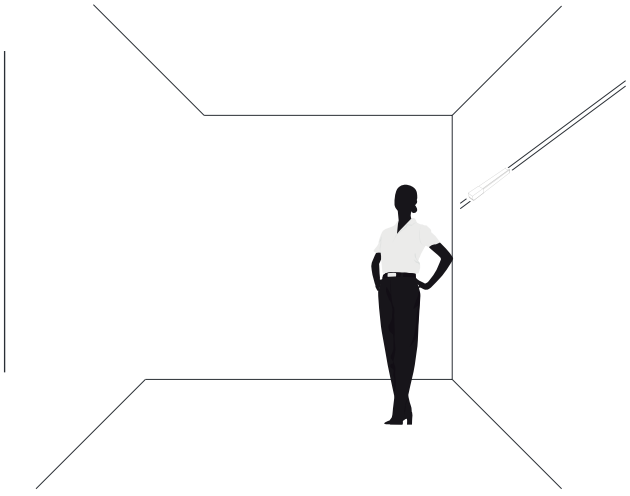

ILUPSMR48V100WB [Acabado negro]
ILUPSMR48V100WW [Acabado blanco]

NOM | IP 20 | 100 W | 90 – 255 | 48 Vcc

Ilumileds S.A. de C. V e Ingeniería electrodigital, audio, video, iluminación S.A de C.V. se reserva el derecho de modificar la información sin previo aviso y no se hace responsable por errores u omisiones en este documento.

MINIRIEL MAGNÉTICO

iLumileds®

Controlador de LEDs (fuente de poder) para mini riel magnético.

Características

MATERIAL DE CONSTRUCCIÓN:
Aluminio acabado negro o blanco (dependiendo del modelo).

TIPO DE CONEXIÓN:
Mini riel Magnético.

TIPO DE CONTROLADOR:
Salida regulada con voltaje constante.

Parámetros Técnicos:

VOLTAJE DE ALIMENTACIÓN:
90 – 255 V ~ 50/60 Hz (1.67 – 0.59 A).

POTENCIA DE SALIDA:
150 W

CARGA MÁXIMA A CONECTAR:
120 W

GRADO DE PROTECCIÓN:
IP20 (Para uso en interiores).

VOLTAJE DE SALIDA:
48 V⎓

TEMPERATURA DE OPERACIÓN:
-20 a 80°C

CLASE TÉRMICA:
120 °C

TIPO DE CONTROLADOR:
Salida regulada con voltaje constante.

TENSIÓN DE CIRCUITO ABIERTO:
48 V⎓

FACTOR DE POTENCIA:
0.9

Ilumileds S.A. de C. V e Ingeniería electrodigital, audio, video, iluminación S.A de C.V. se reserva el derecho de modificar la información sin previo aviso y no se hace responsable por errores u omisiones en este documento.

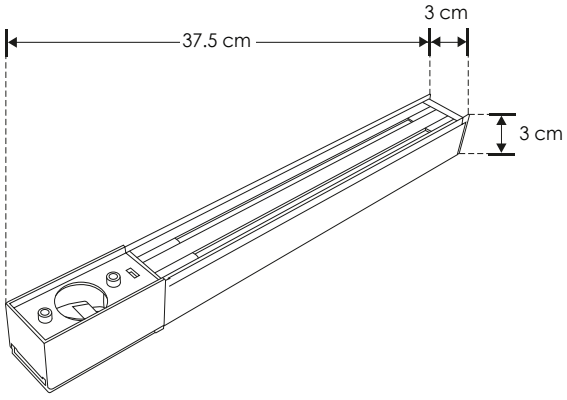

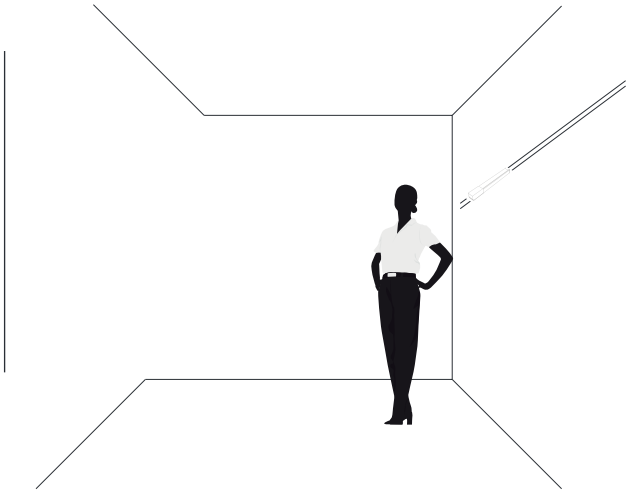

ILUPSMR48V150WB [Acabado negro]
ILUPSMR48V150WW [Acabado blanco]

NOM | IP 20 | 150 W | 90 – 255 | 48 Vcc

MINIRIEL MAGNÉTICO

iLumileds®

Luminario de LED (para mini riel magnético) tipo flood.

MATERIAL:
Aluminio acabado negro o blanco (dependiendo del modelo).

ÁNGULO DE APERTURA:
105°

TEMPERATURA DE COLOR CORRELACIONADA:
3 000 K (Blanco cálido).

ALIMENTACIÓN:
48 V ⎓ (0.25 A).

POTENCIA:
12 W

GRADO DE PROTECCIÓN:
IP20 (Para uso en interiores).

CRI:
90

FLUJO LUMINOSO:
420 lm

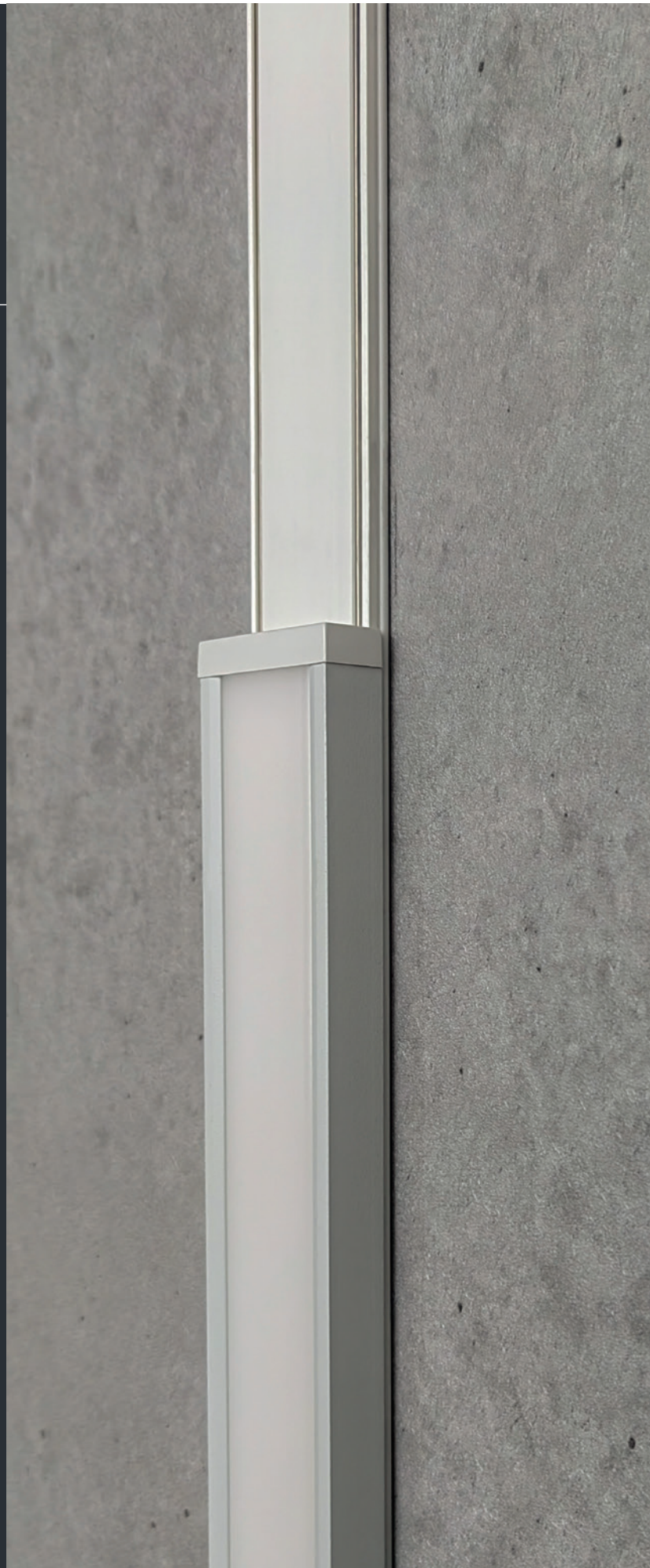

Ilumileds S.A. de C. V e Ingeniería electrodigital, audio, video, iluminación S.A de C.V. se reserva el derecho de modificar la información sin previo aviso y no se hace responsable por errores u omisiones en este documento.

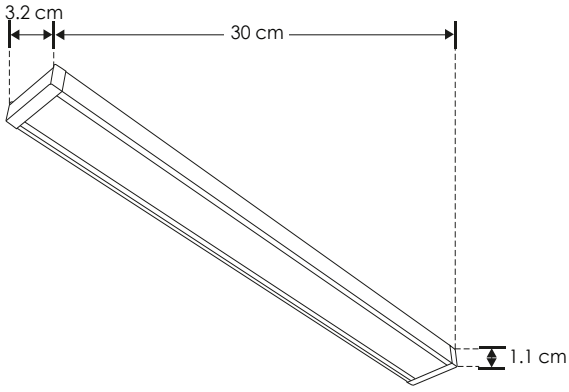

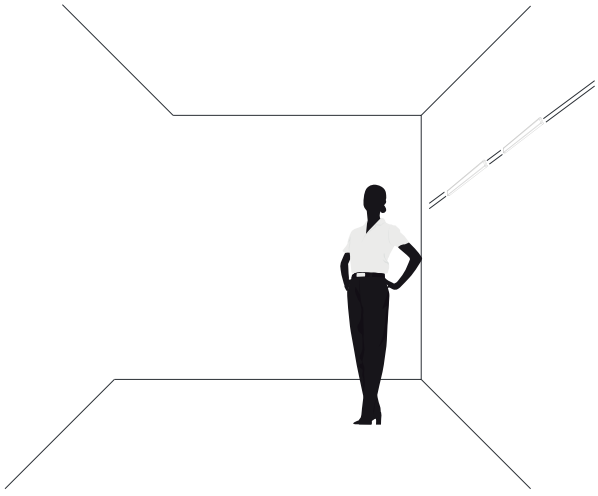

ILUFLOODMR12WWWB [Acabado negro]
ILUFLOODMR12WWWW [Acabado blanco]

NOM | IP 20 | 12 W | 48 V cc | FL 420 lúmenes Blanco cálido | 3 000 K Blanco cálido | 105° | driver atenuable

NOTA: Compatible con fuente atenuable modelo ILUDA5EN1200W48 (Por la curva de atenuación de este luminario, no se recomienda combinarlo con otros modelos distintos al usar una fuente de poder atenuable)

Ilumileds S.A. de C. V e Ingeniería electrodigital, audio, video, iluminación S.A de C.V. se reserva el derecho de modificar la información sin previo aviso y no se hace responsable por errores u omisiones en este documento.

THE ART OF LIGHTING

"A veces, cuando innovas, te equivocas. Lo mejor es admitirlo rápidamente y pasar a trabajar en tus próximas innovaciones." -Steve Jobs-

Ilumileds S.A. de C. V e Ingeniería electrodigital, audio, video, iluminación S.A de C.V. se reserva el derecho de modificar la información sin previo aviso y no se hace responsable por errores u omisiones en este documento.

MINIRIEL MAGNÉTICO

iLumileds®

Luminario de LED (para mini riel magnético) puntual rectangular.

MATERIAL:
Aluminio acabado negro o blanco (dependiendo del modelo).

ÁNGULO DE APERTURA:
30°

TEMPERATURA DE COLOR CORRELACIONADA:
3 000 K (Blanco cálido).

ALIMENTACIÓN:
48 V⎓ (0.21 A).

POTENCIA:
10 W

GRADO DE PROTECCIÓN:
IP20 (Para uso en interiores).

CRI:
90

FLUJO LUMINOSO:
750 lm

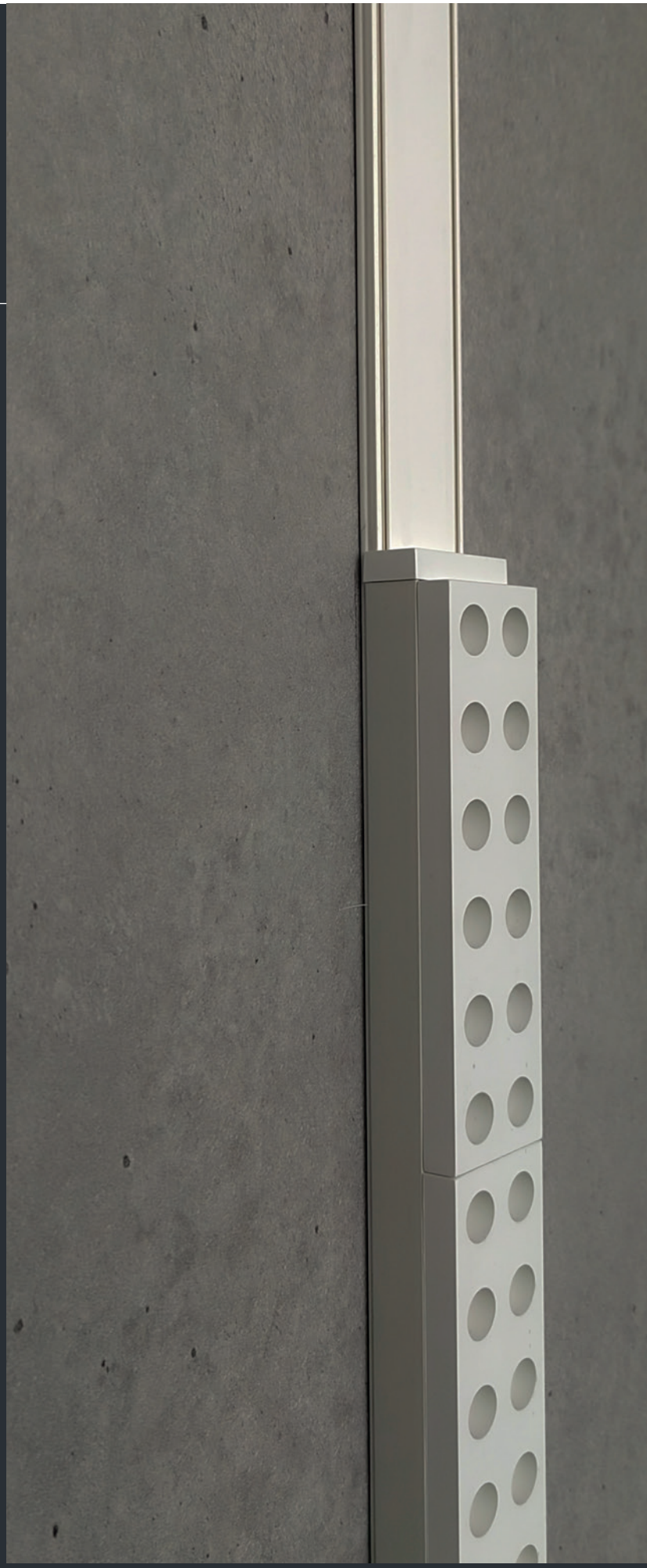

Ilumileds S.A. de C. V e Ingeniería electrodigital, audio, video, iluminación S.A de C.V. se reserva el derecho de modificar la información sin previo aviso y no se hace responsable por errores u omisiones en este documento.

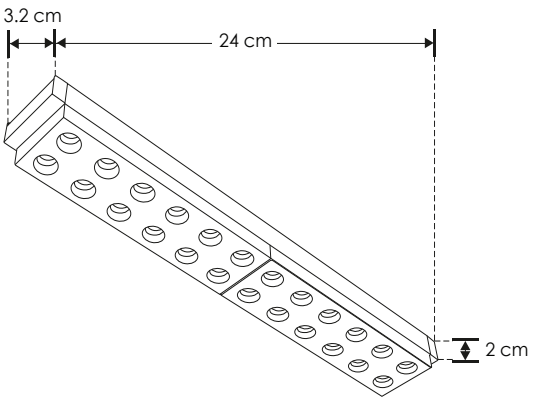

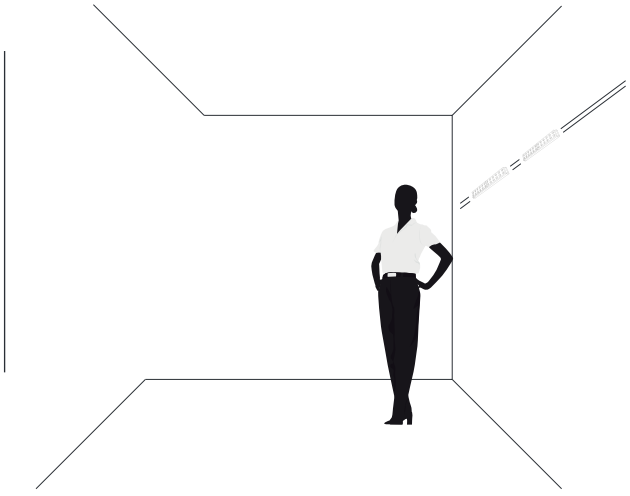

ILURECMR10WWWB [Acabado negro]
ILURECMR10WWWW [Acabado blanco]

NOM | IP 20 | 10 W | 48 V cc | FL 750 lúmenes Blanco cálido | 3 000 K Blanco cálido | 30° | driver atenuable

NOTA: Compatible con fuente atenuable modelo ILUDA5EN1200W48 (Por la curva de atenuación de este luminario, no se recomienda combinarlo con otros modelos distintos al usar una fuente de poder atenuable)

Ilumileds S.A. de C. V e Ingeniería electrodigital, audio, video, iluminación S.A de C.V. se reserva el derecho de modificar la información sin previo aviso y no se hace responsable por errores u omisiones en este documento.

 Ilumileds S.A. de C. V e Ingeniería electrodigital, audio, video, iluminación S.A de C.V. se reserva el derecho de modificar la información sin previo aviso y no se hace responsable por errores u omisiones en este documento.

THE ART OF LIGHTING

"La creatividad es la capacidad de introducir el orden en la aleatoriedad de la naturaleza." -Eric Hoffer-

MINIRIEL MAGNÉTICO

iLumileds®

Luminario de LED (para mini riel magnético) puntual rectangular dirigible.

MATERIAL:
Aluminio acabado negro o blanco (dependiendo del modelo).

ÁNGULO DE APERTURA:
30°

TEMPERATURA DE COLOR CORRELACIONADA:
3 000 K (Blanco cálido).

ALIMENTACIÓN:
48 V⎓ (0.21 A).

POTENCIA:
10 W

GRADO DE PROTECCIÓN:
IP20 (Para uso en interiores).

CRI:
90

FLUJO LUMINOSO:
750 lm

Ilumileds S.A. de C. V e Ingeniería electrodigital, audio, video, iluminación S.A de C.V. se reserva el derecho de modificar la información sin previo aviso y no se hace responsable por errores u omisiones en este documento.

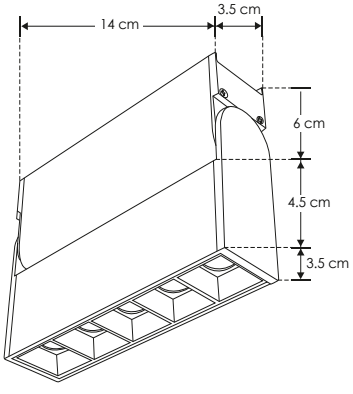

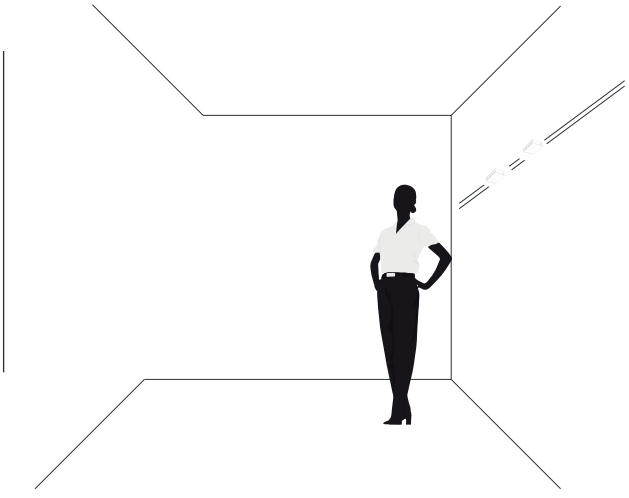

ILURECDMR10WWWB [Acabado negro]
ILURECDMR10WWWW [Acabado blanco]

NOM | IP 20 | 10 W | 48 V cc | FL 750 lúmenes Blanco cálido | 3 000 K Blanco cálido | 30° | no atenuable

THE ART OF LIGHTING

"La creatividad no es otra cosa que una mente liberada". -Torrie T. Asai-

Ilumileds S.A. de C. V e Ingeniería electrodigital, audio, video, iluminación S.A de C.V. se reserva el derecho de modificar la información sin previo aviso y no se hace responsable por errores u omisiones en este documento.

MINIRIEL MAGNÉTICO

iLumileds®

Luminario de LED (para mini riel magnético) tipo spot dirigible.

MATERIAL:
Aluminio acabado negro o blanco (dependiendo del modelo).

ÁNGULO DE APERTURA:
24°

TEMPERATURA DE COLOR CORRELACIONADA:
3 000 K (Blanco cálido).

ALIMENTACIÓN:
48 V⎓ (0.15 A).

POTENCIA:
7 W

GRADO DE PROTECCIÓN:
IP20 (Para uso en interiores).

CRI:
90

FLUJO LUMINOSO:
525 lm

Ilumileds S.A. de C. V e Ingeniería electrodigital, audio, video, iluminación S.A de C.V. se reserva el derecho de modificar la información sin previo aviso y no se hace responsable por errores u omisiones en este documento.

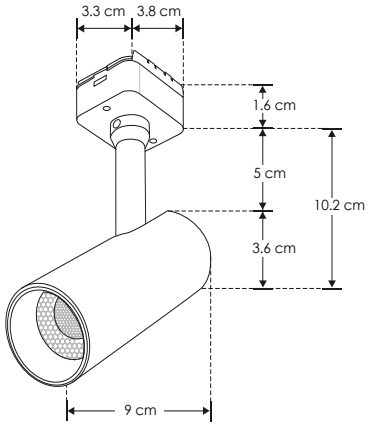

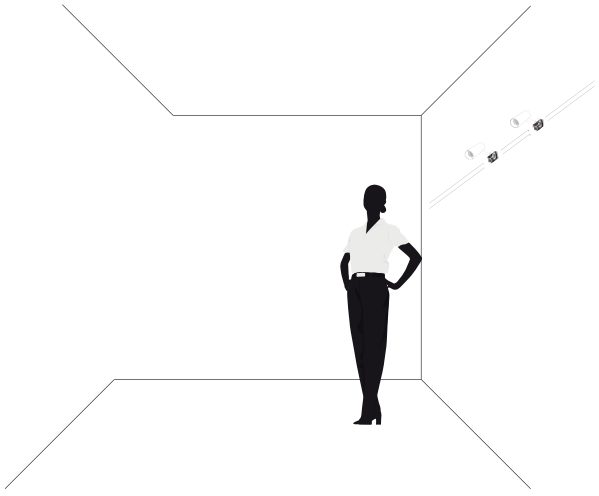

ILUSPODIRMR7WWWB [Acabado negro]
ILUSPODIRMR7WWWW [Acabado blanco]

NOM | IP 20 | 7 W | 48 V cc | FL 525 lúmenes Blanco cálido | 3 000 K Blanco cálido | 24° | driver atenuable

NOTA: Compatible con fuente atenuable modelo ILUDA5EN1200W48 (Por la curva de atenuación de este luminario, no se recomienda combinarlo con otros modelos distintos al usar una fuente de poder atenuable)

Ilumileds S.A. de C. V e Ingeniería electrodigital, audio, video, iluminación S.A de C.V. se reserva el derecho de modificar la información sin previo aviso y no se hace responsable por errores u omisiones en este documento.

 Ilumileds S.A. de C. V e Ingeniería electrodigital, audio, video, iluminación S.A de C.V. se reserva el derecho de modificar la información sin previo aviso y no se hace responsable por errores u omisiones en este documento.

"Arte es todo lo que puedes crear". -Marshal McLuhan-

MINIRIEL MAGNÉTICO

iLumileds®

Luminario de LED (para mini riel magnético) tipo spot dirigible con ángulo de apertura ajustable

MATERIAL:
Aluminio acabado negro.

ÁNGULO DE APERTURA:
15 - 45° (Ajustable)

TEMPERATURA DE COLOR CORRELACIONADA:
3 000 K (Blanco cálido).

ALIMENTACIÓN:
48 V⎓ (0.15 A).

POTENCIA:
7 W

GRADO DE PROTECCIÓN:
IP20 (Para uso en interiores).

CRI:
90

FLUJO LUMINOSO:
525 lm

Ilumileds S.A. de C. V e Ingeniería electrodigital, audio, video, iluminación S.A de C.V. se reserva el derecho de modificar la información sin previo aviso y no se hace responsable por errores u omisiones en este documento.

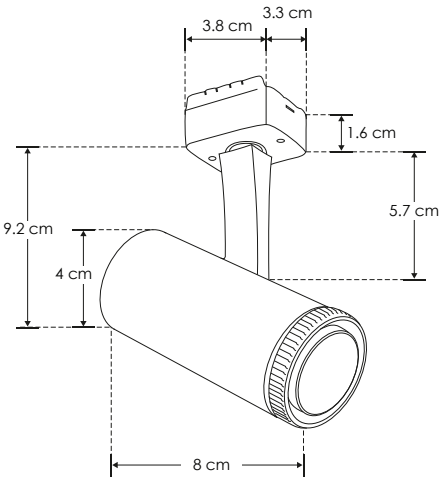

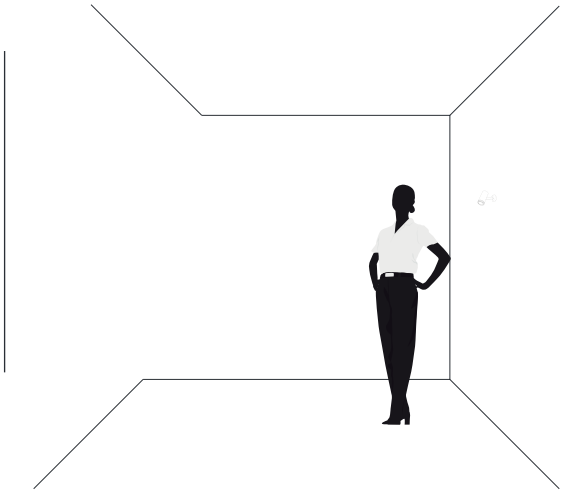

ILUSPOTFOCMR7WB

NOM | IP 20 | 7 W | 48 V cc | FL 525 lúmenes Blanco cálido | 3 000 K Blanco cálido | 15° a 45° | driver atenuable

NOTA: Compatible con fuente atenuable modelo ILUDA5EN1200W48 (Por la curva de atenuación de este luminario, no se recomienda combinarlo con otros modelos distintos al usar una fuente de poder atenuable)

Ilumileds S.A. de C. V e Ingeniería electrodigital, audio, video, iluminación S.A de C.V. se reserva el derecho de modificar la información sin previo aviso y no se hace responsable por errores u omisiones en este documento.

"La gente ignora al diseño que los ignora." -Frank Chimero-

Ilumileds S.A. de C. V e Ingeniería electrodigital, audio, video, iluminación S.A de C.V. se reserva el derecho de modificar la información sin previo aviso y no se hace responsable por errores u omisiones en este documento.

 Ilumileds S.A. de C. V e Ingeniería electrodigital, audio, video, iluminación S.A de C.V. se reserva el derecho de modificar la información sin previo aviso y no se hace responsable por errores u omisiones en este documento.

"No tienes que ser <<creativo>> para ser creativo." -Droby Ben-Menachem-

Ilumileds S.A. de C. V e Ingeniería electrodigital, audio, video, iluminación S.A de C.V. se reserva el derecho de modificar la información sin previo aviso y no se hace responsable por errores u omisiones en este documento.

MINIRIEL MAGNÉTICO

iLumileds®

Luminario de LED (para mini riel magnético) cilíndrico sobrepuesto.

MATERIAL:
Aluminio acabado negro o blanco (dependiendo del modelo).

ÁNGULO DE APERTURA:
24°

TEMPERATURA DE COLOR CORRELACIONADA:
3 000 K (Blanco cálido).

ALIMENTACIÓN:
48 V⎓ (0.17 A).

POTENCIA:
8 W

GRADO DE PROTECCIÓN:
IP20 (Para uso en interiores).

CRI:
90

FLUJO LUMINOSO:
600 lm

Ilumileds S.A. de C. V e Ingeniería electrodigital, audio, video, iluminación S.A de C.V. se reserva el derecho de modificar la información sin previo aviso y no se hace responsable por errores u omisiones en este documento.

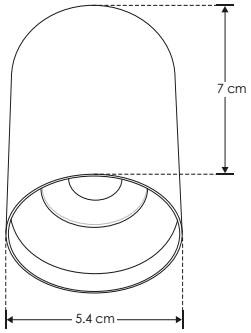

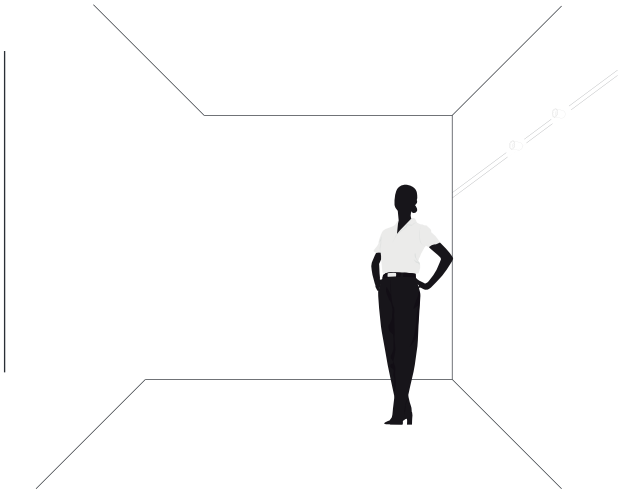

ILUSOBRMR8WWWB [Acabado negro]
ILUSOBRMR8WWWW [Acabado blanco]

NOM | IP 20 | 8 W | 48 V cc | FL 600 lúmenes Blanco cálido | 3 000 K Blanco cálido | 24° | driver atenuable

NOTA: Compatible con fuente atenuable modelo ILUDA5EN1200W48 (Por la curva de atenuación de este luminario, no se recomienda combinarlo con otros modelos distintos al usar una fuente de poder atenuable)

Ilumileds S.A. de C. V e Ingeniería electrodigital, audio, video, iluminación S.A de C.V. se reserva el derecho de modificar la información sin previo aviso y no se hace responsable por errores u omisiones en este documento.

"La simplicidad, llevada al extremo, se convierte en elegancia."
-John Franklin-

Ilumileds S.A. de C. V e Ingeniería electrodigital, audio, video, iluminación S.A de C.V. se reserva el derecho de modificar la información sin previo aviso y no se hace responsable por errores u omisiones en este documento.

MINIRIEL MAGNÉTICO

iLumileds®

Luminario de LED (para mini riel magnético) cilíndrico sobrepuesto dirigible.

MATERIAL:
Aluminio acabado negro o blanco (dependiendo del modelo).

ÁNGULO DE APERTURA:
24°

TEMPERATURA DE COLOR CORRELACIONADA:
3 000 K (Blanco cálido).

ALIMENTACIÓN:
48 V⎓ (0.15 A).

POTENCIA:
7 W

GRADO DE PROTECCIÓN:
IP20 (Para uso en interiores).

CRI:
90

FLUJO LUMINOSO:
525 lm

Ilumileds S.A. de C. V e Ingeniería electrodigital, audio, video, iluminación S.A de C.V. se reserva el derecho de modificar la información sin previo aviso y no se hace responsable por errores u omisiones en este documento.

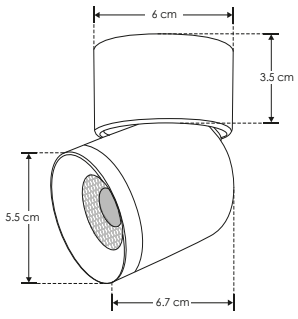

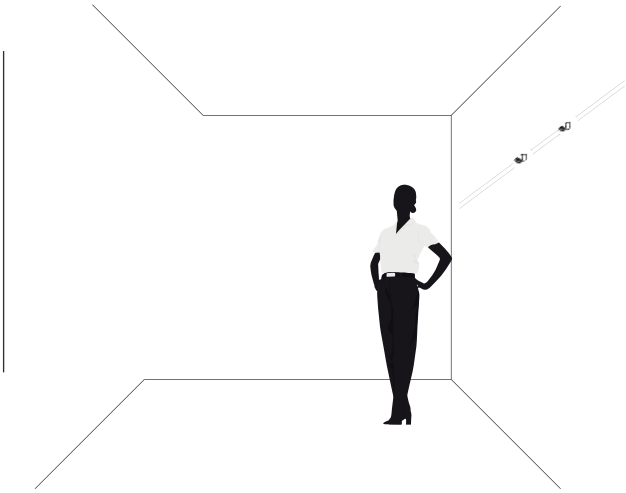

ILUSOBRDMR7WWWB [Acabado negro]
ILUSOBRDMR7WWWW [Acabado blanco]

NOM | IP 20 | 7 W | 48 V cc | FL 525 lúmenes Blanco cálido | 3 000 K Blanco cálido | 24° | driver atenuable

NOTA: Compatible con fuente atenuable modelo ILUDA5EN1200W48 (Por la curva de atenuación de este luminario, no se recomienda combinarlo con otros modelos distintos al usar una fuente de poder atenuable)

Ilumileds S.A. de C. V e Ingeniería electrodigital, audio, video, iluminación S.A de C.V. se reserva el derecho de modificar la información sin previo aviso y no se hace responsable por errores u omisiones en este documento.

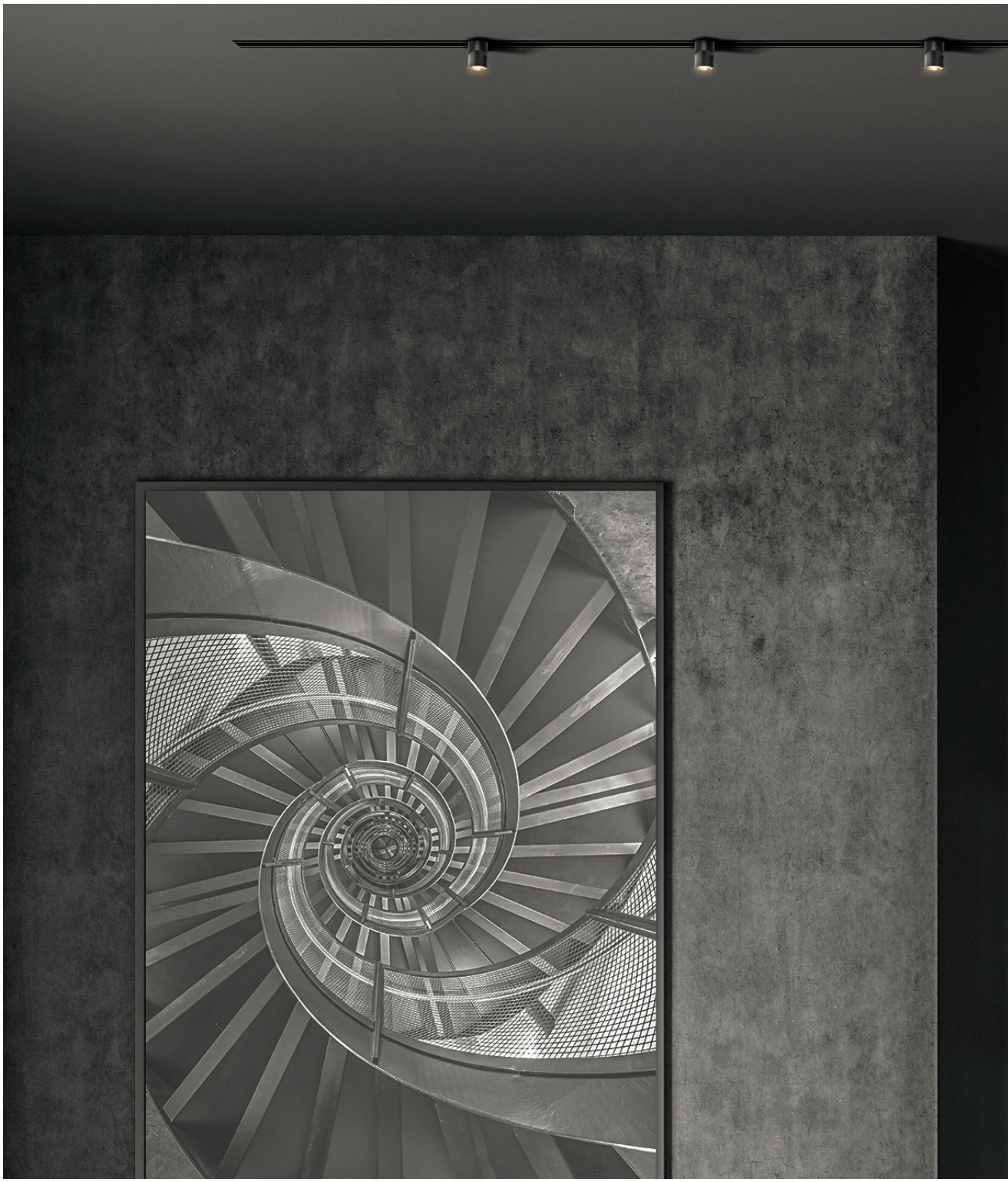

 Ilumileds S.A. de C. V e Ingeniería electrodigital, audio, video, iluminación S.A de C.V. se reserva el derecho de modificar la información sin previo aviso y no se hace responsable por errores u omisiones en este documento.

"El diseño es el pensamiento que se puede ver." -Saul Bass-

MINIRIEL MAGNÉTICO

iLumileds®

Luminario de LED (para mini riel magnético) cuadrado de sobreponer con arillo antidelumbrante.

MATERIAL:
Aluminio acabado negro o blanco (dependiendo del modelo).

ÁNGULO DE APERTURA:
30°

TEMPERATURA DE COLOR CORRELACIONADA:
3 000 K (Blanco cálido).

ALIMENTACIÓN:
48 V⎓ (0.13 A).

POTENCIA:
6 W

GRADO DE PROTECCIÓN:
IP20 (Para uso en interiores).

CRI:
90

FLUJO LUMINOSO:
450 lm

Ilumileds S.A. de C. V e Ingeniería electrodigital, audio, video, iluminación S.A de C.V. se reserva el derecho de modificar la información sin previo aviso y no se hace responsable por errores u omisiones en este documento.

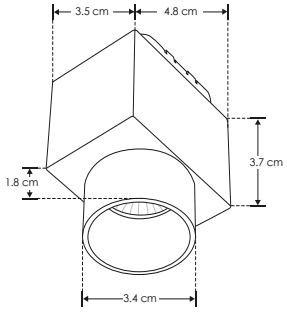

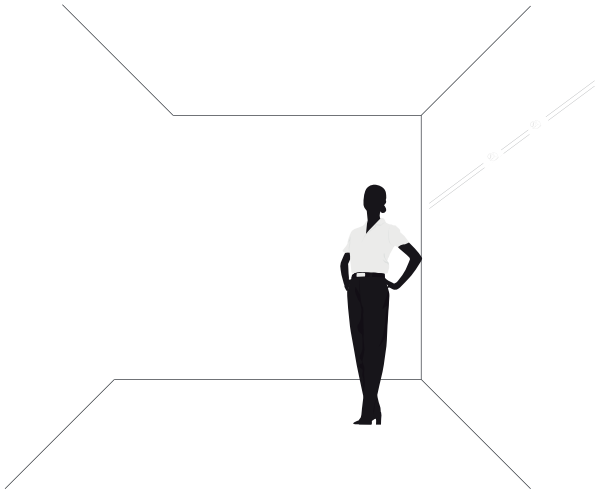

ILUSOBCAMR6WWWB [Acabado negro]
ILUSOBCAMR6WWWW [Acabado blanco]

NOM | IP 20 | 6 W | 48 V cc | FL 450 lúmenes Blanco cálido | 3 000 K Blanco cálido | 30° | driver atenuable

NOTA: Compatible con fuente atenuable modelo ILUDA5EN1200W48 (Por la curva de atenuación de este luminario, no se recomienda combinarlo con otros modelos distintos al usar una fuente de poder atenuable)

Ilumileds S.A. de C. V e Ingeniería electrodigital, audio, video, iluminación S.A de C.V. se reserva el derecho de modificar la información sin previo aviso y no se hace responsable por errores u omisiones en este documento.

THE ART OF LIGHTING

"Reconocer una necesidad es la primera condición para comenzar a diseñar."
-Charles Eames-

Ilumileds S.A. de C. V e Ingeniería electrodigital, audio, video, iluminación S.A de C.V. se reserva el derecho de modificar la información sin previo aviso y no se hace responsable por errores u omisiones en este documento.

MINIRIEL MAGNÉTICO

iLumileds®

Luminario de LED (para mini riel magnético) cuadrado de sobreponer.

MATERIAL:
Aluminio acabado negro o blanco (dependiendo del modelo).

ÁNGULO DE APERTURA:
30°

TEMPERATURA DE COLOR CORRELACIONADA:
3 000 K (Blanco cálido).

ALIMENTACIÓN:
48 V⎓ (0.13 A).

POTENCIA:
6 W

GRADO DE PROTECCIÓN:
IP20 (Para uso en interiores).

CRI:
90

FLUJO LUMINOSO:
450 lm

Ilumileds S.A. de C. V e Ingeniería electrodigital, audio, video, iluminación S.A de C.V. se reserva el derecho de modificar la información sin previo aviso y no se hace responsable por errores u omisiones en este documento.

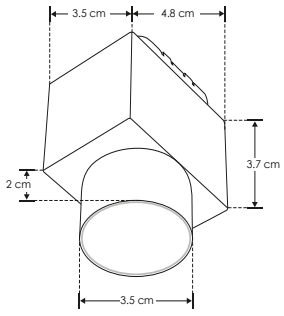

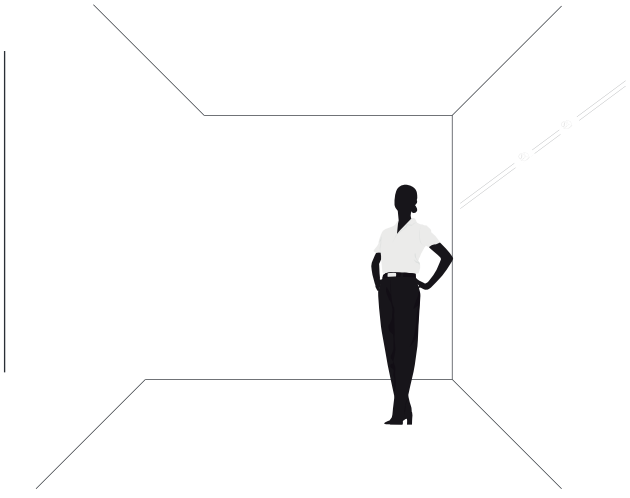

ILUSOBCMR6WWWB [Acabado negro]
ILUSOBCMR6WWWW [Acabado blanco]

NOM | IP 20 | 6 W | 48 V cc | FL 450 lúmenes Blanco cálido | 3 000 K Blanco cálido | 30° | driver atenuable

NOTA: Compatible con fuente atenuable modelo ILUDA5EN1200W48 (Por la curva de atenuación de este luminario, no se recomienda combinarlo con otros modelos distintos al usar una fuente de poder atenuable)

Ilumileds S.A. de C. V e Ingeniería electrodigital, audio, video, iluminación S.A de C.V. se reserva el derecho de modificar la información sin previo aviso y no se hace responsable por errores u omisiones en este documento.

 Ilumileds S.A. de C. V e Ingeniería electrodigital, audio, video, iluminación S.A de C.V. se reserva el derecho de modificar la información sin previo aviso y no se hace responsable por errores u omisiones en este documento.

"De dónde vienen las nuevas ideas? La respuesta es simple, diferencias. La creatividad viene de lugares inimaginables." -Nicholas Negroponte-

MINIRIEL MAGNÉTICO

iLumileds®

Luminario de LED (para mini riel magnético) cónico de suspender.

MATERIAL:
Aluminio acabado negro.

ÁNGULO DE APERTURA:
24°

TEMPERATURA DE COLOR CORRELACIONADA:
3 000 K (Blanco cálido).

ALIMENTACIÓN:
48 V⎓ (0.13 A).

POTENCIA:
6 W

GRADO DE PROTECCIÓN:
IP20 (Para uso en interiores).

CRI:
90

FLUJO LUMINOSO:
450 lm

Ilumileds S.A. de C. V e Ingeniería electrodigital, audio, video, iluminación S.A de C.V. se reserva el derecho de modificar la información sin previo aviso y no se hace responsable por errores u omisiones en este documento.

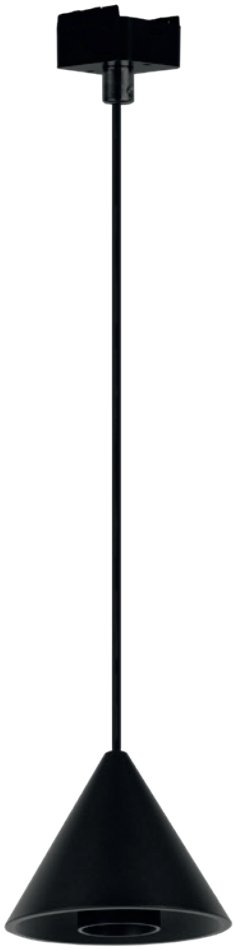

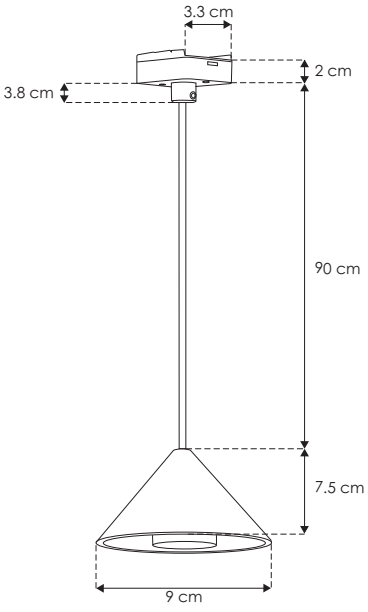

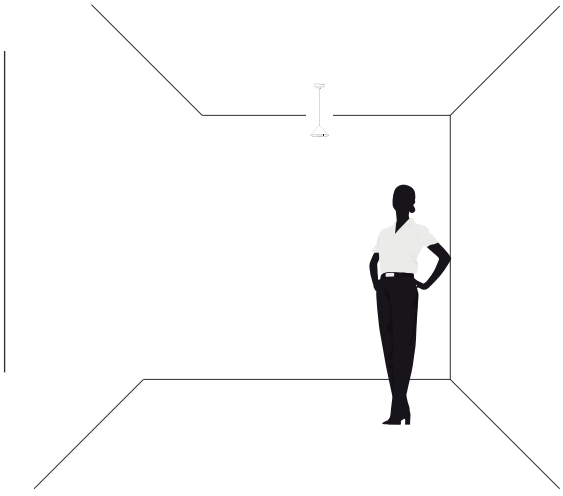

ILUCONSPMR6WWWB

NOM | IP 20 | 6 W | 48 V cc | FL 450 lúmenes Blanco cálido | 3 000 K Blanco cálido | 24° | driver atenuable

NOTA: Compatible con fuente atenuable modelo ILUDA5EN1200W48 (Por la curva de atenuación de este luminario, no se recomienda combinarlo con otros modelos distintos al usar una fuente de poder atenuable)

Ilumileds S.A. de C. V e Ingeniería electrodigital, audio, video, iluminación S.A de C.V. se reserva el derecho de modificar la información sin previo aviso y no se hace responsable por errores u omisiones en este documento.

"No es suficiente que construyamos productos que funcionen, que se entiendan o sean utilizables, también deben ser productos que lleven alegría, emoción, placer y diversión a la vida de los usuarios." -Don Norma-

Ilumileds S.A. de C. V e Ingeniería electrodigital, audio, video, iluminación S.A de C.V. se reserva el derecho de modificar la información sin previo aviso y no se hace responsable por errores u omisiones en este documento.

 Ilumileds S.A. de C. V e Ingeniería electrodigital, audio, video, iluminación S.A de C.V. se reserva el derecho de modificar la información sin previo aviso y no se hace responsable por errores u omisiones en este documento.

"Todo está diseñado, pocas cosas están bien diseñadas." -Brian Reed-

Ilumileds S.A. de C. V e Ingeniería electrodigital, audio, video, iluminación S.A de C.V. se reserva el derecho de modificar la información sin previo aviso y no se hace responsable por errores u omisiones en este documento.

MINIRIEL MAGNÉTICO

iLumileds®

Luminario de LED (para mini riel magnético) cilíndrico de suspender.

MATERIAL:
Aluminio acabado negro.

ÁNGULO DE APERTURA:
36°

TEMPERATURA DE COLOR CORRELACIONADA:
3 000 K (Blanco cálido).

ALIMENTACIÓN:
48 V⎓ (0.13 A).

POTENCIA:
6 W

GRADO DE PROTECCIÓN:
IP20 (Para uso en interiores).

CRI:
90

FLUJO LUMINOSO:
450 lm

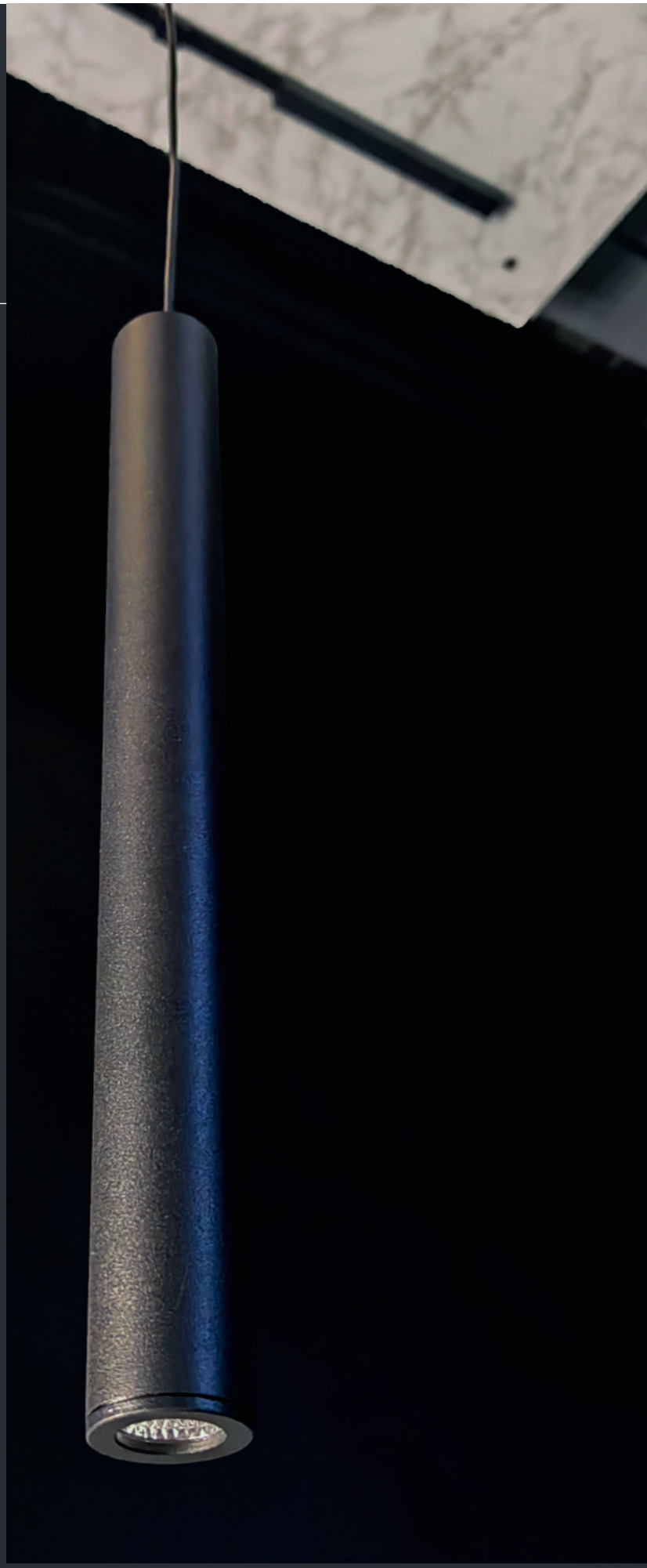

Ilumileds S.A. de C. V e Ingeniería electrodigital, audio, video, iluminación S.A de C.V. se reserva el derecho de modificar la información sin previo aviso y no se hace responsable por errores u omisiones en este documento.

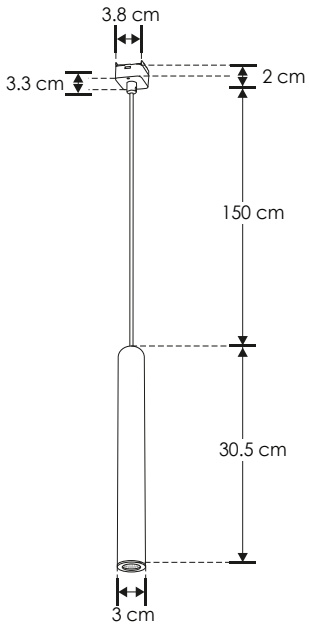

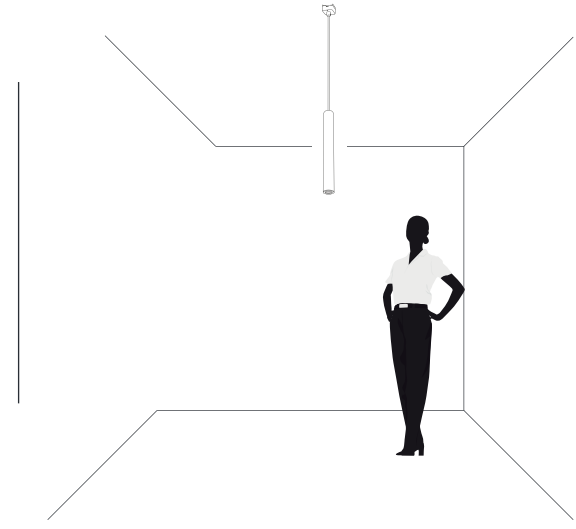

ILUSUSPMR6WWWB

NOM | IP 20 | 6 W | 48 V cc | FL 450 lúmenes Blanco cálido | 3 000 K Blanco cálido | 36° | driver atenuable

NOTA: Compatible con fuente atenuable modelo ILUDA5EN1200W48 (Por la curva de atenuación de este luminario, no se recomienda combinarlo con otros modelos distintos al usar una fuente de poder atenuable)

Ilumileds S.A. de C. V e Ingeniería electrodigital, audio, video, iluminación S.A de C.V. se reserva el derecho de modificar la información sin previo aviso y no se hace responsable por errores u omisiones en este documento.

THE ART OF LIGHTING

"El diseño es inteligencia que se hace visible."
-Alina Wheeler-

Ilumileds S.A. de C. V e Ingeniería electrodigital, audio, video, iluminación S.A de C.V. se reserva el derecho de modificar la información sin previo aviso y no se hace responsable por errores u omisiones en este documento.

MINIRIEL MAGNÉTICO

iLumileds®

Luminario de LED (para mini riel magnético) esférico de suspender.

MATERIAL:
Aluminio acabado negro con cubierta de cristal blanco difuso.

ÁNGULO DE APERTURA:
130°

TEMPERATURA DE COLOR CORRELACIONADA:
3 000 K (Blanco cálido).

ALIMENTACIÓN:
48 V⎓ (0.10 A).

POTENCIA:
5 W

GRADO DE PROTECCIÓN:
IP20 (Para uso en interiores).

CRI:
90

FLUJO LUMINOSO:
375 lm

Ilumileds S.A. de C. V e Ingeniería electrodigital, audio, video, iluminación S.A de C.V. se reserva el derecho de modificar la información sin previo aviso y no se hace responsable por errores u omisiones en este documento.

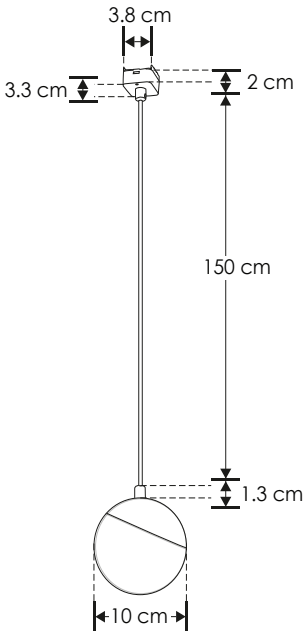

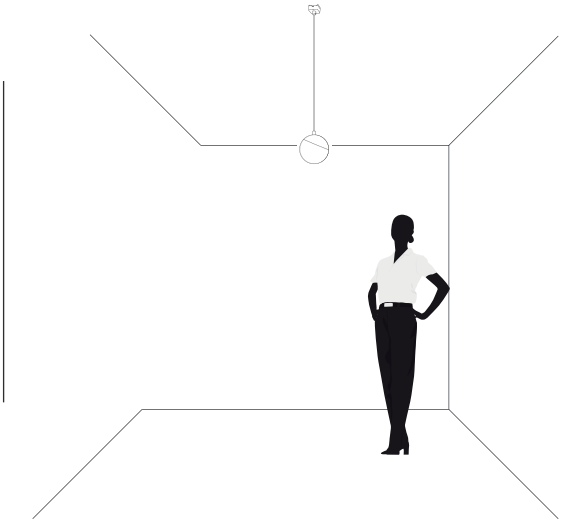

ILUSUSESFMR5WWWB

NOM | IP 20 | 5 W | 48 V cc | FL 375 lúmenes Blanco cálido | 3 000 K Blanco cálido | 130° | no atenuable

 Ilumileds S.A. de C. V e Ingeniería electrodigital, audio, video, iluminación S.A de C.V. se reserva el derecho de modificar la información sin previo aviso y no se hace responsable por errores u omisiones en este documento.

"Me he equivocado muchas veces al evitar confrontamientos necesarios."
-John Clees-

MINIRIEL MAGNÉTICO

iLumileds®

Luminario de LED (para mini riel magnético) esférico de suspender.

MATERIAL:
Aluminio acabado dorado con cubierta de cristal blanco difuso.

ÁNGULO DE APERTURA:
110°

TEMPERATURA DE COLOR CORRELACIONADA:
3 000 K (Blanco cálido).

ALIMENTACIÓN:
48 V⎓ (0.10 A).

POTENCIA:
5 W

GRADO DE PROTECCIÓN:
IP20 (Para uso en interiores).

CRI:
90

FLUJO LUMINOSO:
375 lm

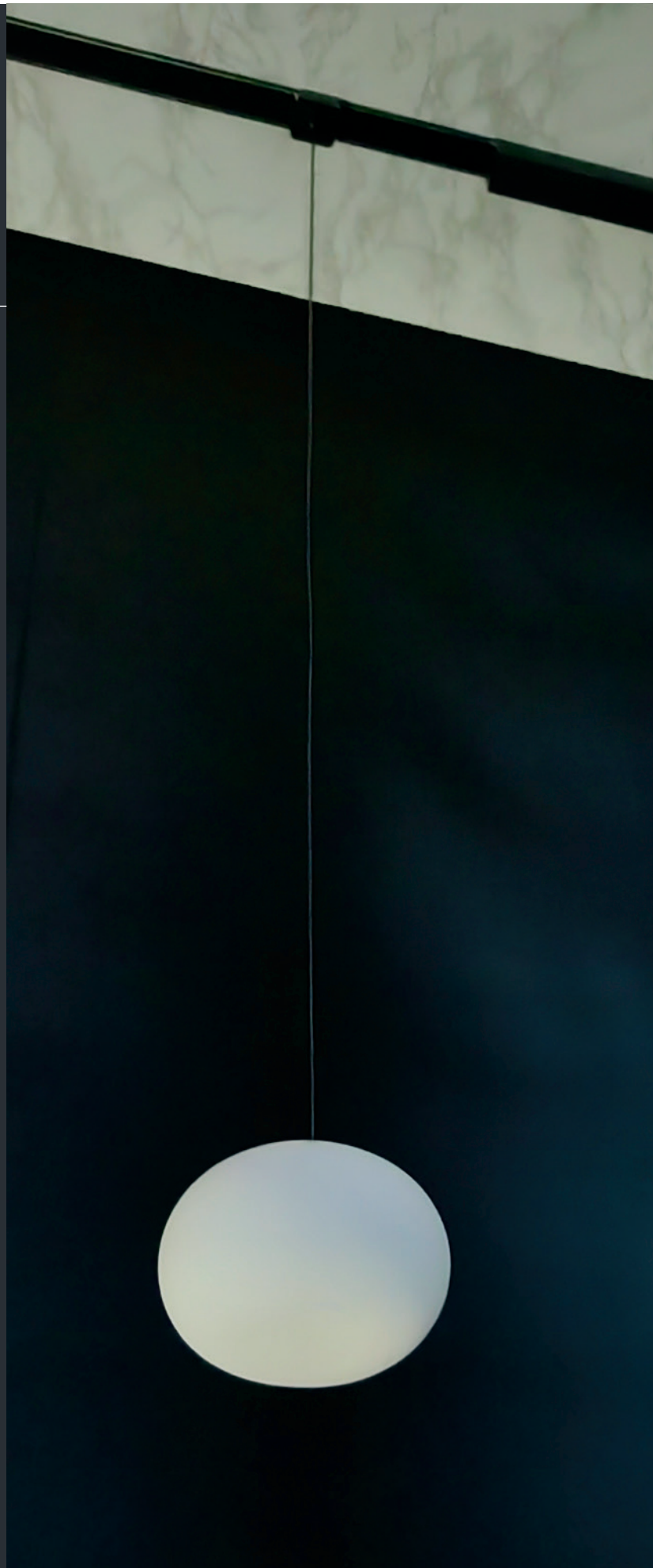

Ilumileds S.A. de C. V e Ingeniería electrodigital, audio, video, iluminación S.A de C.V. se reserva el derecho de modificar la información sin previo aviso y no se hace responsable por errores u omisiones en este documento.

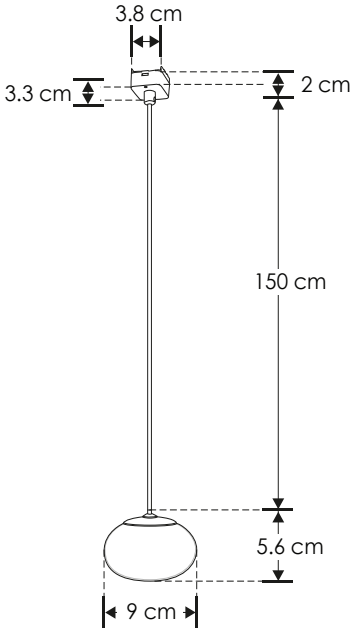

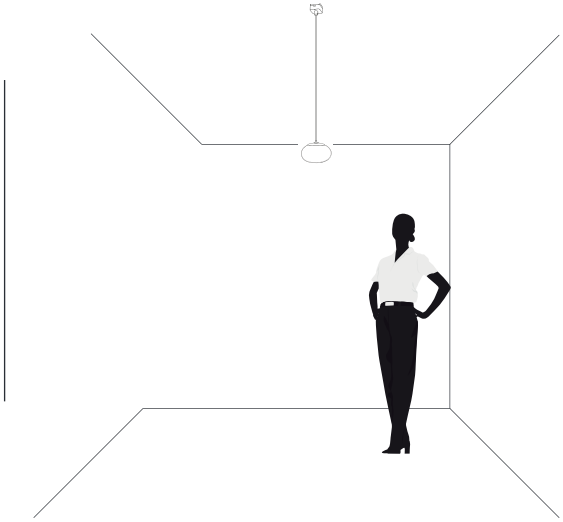

ILUSUSESFMR5WWWD

NOM | IP 20 | 5 W | 48 V cc | FL 375 lúmenes Blanco cálido | 3 000 K Blanco cálido | 110° | no atenuable

Ilumileds S.A. de C. V e Ingeniería electrodigital, audio, video, iluminación S.A de C.V. se reserva el derecho de modificar la información sin previo aviso y no se hace responsable por errores u omisiones en este documento.

Ilumileds S.A. de C. V e Ingeniería electrodigital, audio, video, iluminación S.A de C.V. se reserva el derecho de modificar la información sin previo aviso y no se hace responsable por errores u omisiones en este documento.

THE ART OF LIGHTING

"No existen proyectos aburridos, lo que existe son ejecuciones aburridas." -Irene Etzkorn-

MINIRIEL MAGNÉTICO

iLumileds®

Tira de LED tipo neon para mini riel magnético.

MATERIAL:
Pista de cobre, encapsulado de silicón.

ÁNGULO DE APERTURA:
360°

TEMPERATURA DE COLOR CORRELACIONADA:
3 000 K (Blanco cálido).

ALIMENTACIÓN:
48 V ⎓

POTENCIA:
8 W (ILUNEONMR50WWB)
16 W (ILUNEONMR100WWB)

GRADO DE PROTECCIÓN:
IP20 (Para uso en interiores).

CRI:
90

FLUJO LUMINOSO:
460 lm (ILUNEONMR50WWB)
920 lm (ILUNEONMR100WWB)

Ilumileds S.A. de C. V e Ingeniería electrodigital, audio, video, iluminación S.A de C.V. se reserva el derecho de modificar la información sin previo aviso y no se hace responsable por errores u omisiones en este documento.

ILUNEONMR50WWB

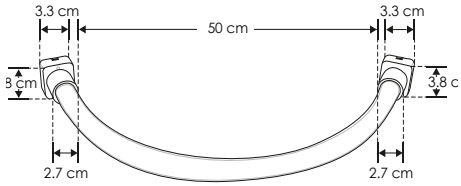

ILUNEONMR100WWB

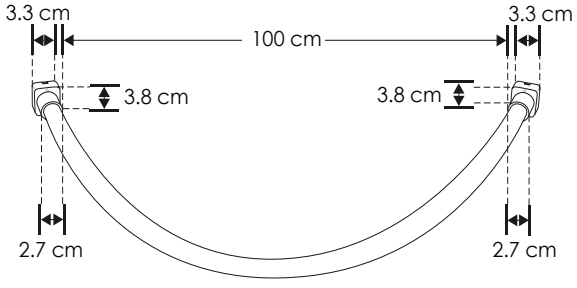

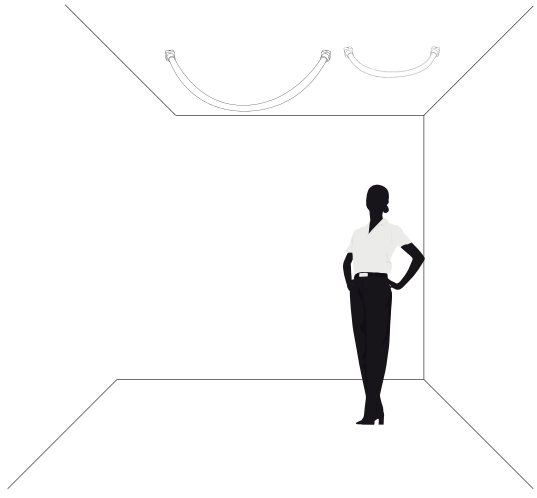

NOM | IP 20 | 8 W | 16 W | 48 V cc | FL 460 lúmenes Blanco cálido | FL 920 lúmenes Blanco cálido | 3 000 K Blanco cálido | 360° | driver atenuable

NOTA: Compatible con fuente atenuable modelo ILUDA5EN1200W48 (Por la curva de atenuación de este luminario, no se recomienda combinarlo con otros modelos distintos al usar una fuente de poder atenuable)

Ilumileds S.A. de C. V e Ingeniería electrodigital, audio, video, iluminación S.A de C.V. se reserva el derecho de modificar la información sin previo aviso y no se hace responsable por errores u omisiones en este documento.

"El diseño es la solución de un problema. El arte es la pregunta para un problema." -John Maeda-

Ilumileds S.A. de C. V e Ingeniería electrodigital, audio, video, iluminación S.A de C.V. se reserva el derecho de modificar la información sin previo aviso y no se hace responsable por errores u omisiones en este documento.

ilumileds.com mx